BLUESTREAMSOLUTIONS

«ԲԼՅՈՒ ՍԹՐԻՄ ՍՈԼՈՒՇՆՍ» ՍՊԸ

ՀԱՍՑԵ ՀՀ ԱՐՄԱՎԻՐԻ ՄԱՐԶԻ ԽՈՅ ՀԱՄԱՅՆՔԻ ԱՐԱԳԱԾ ԲՆԱԿԱՎԱՅՐ

ՆԱԽԱԳԾԻ ԱՆՎԱՆՈՒՄԸ 15-ՐԴ ԵՎ 20-ՐԴ ՓՈՂՈՑՆԵՐԻ ԳԱԶԻՖԻԿԱՑՈՒՄ

ԱՇԽԱՏԱՆՔԱՅԻՆ ՆԱԽԱԳԻԾ

ՆԱԽԱԳԾԻ ՄԱՍ ԳԱԶԱՄԱՏԱԿԱՐԱՐՈՒՄ

ՊԱՏՎԻՐԱՏՈՒ ԽՈՅԻ ՀԱՄԱՅՆՔԱՊԵՏԱՐԱՆ

ՕԲՅԵԿՏ № 81-23

ՆԱԽԱԳԾՈՂ «ԲԼՅՈՒ ՍԹՐԻՄ ՍՈԼՈՒՇՆՍ» ՍՊԸ

ՏՆՕՐԵՆ Հ. ԴԱՎԹՅԱՆ ______________

ՆԱԽԱԳԾՈՂ Ռ. ՍՏԵՓԱՆՅԱՆ ______________

ԵՐԵՎԱՆ 2023

ՀԱՅԱՍՏԱՆԻ ՀԱՆՐԱՊԵՏՈՒԹՅԱՆ
ՔԱՂԱՔԱՇԻՆՈՒԹՅԱՆ ԿՈՄԻՏԵ

ԼԻՑԵՆԶԻԱ

ՔՊԼ 17134

(լիցենզիաի համարը)

ՔԱՂԱՔԱՇԻՆԱԿԱՆ ՓԱՍՏԱԹՂԹԵՐԻ ԻՆԺԵՆԵՐԱԿԱՆ ԲԱԺԻՆՆԵՐԻ ՄՇԱԿՄԱՆ (ԲԱՑԱՌՈՒԹՅԱՄԲ ԿՈՆՍՏՐՈՒԿՏՈՐԱԿԱՆ ՄԱՍԻ, ԻՆՉՊԵՍ ՆԱԵՎ ՇԻՆԱՐԱՐՈՒԹՅԱՆ ԹՈՒՅԼՏՎՈՒԹՅՈՒՆ ՉՊԱՀԱՆՋՈՂ ԱՇԽԱՏԱՆՔՆԵՐԻ) ԳՈՐԾՈՒՆԵՈՒԹՅԱՆ

(գործունեության տեսակը)

Տրված է « 03 ՄԱՅԻՍԻ 2019թ.» « ԲԼՅՈՒ ՍԹՐԻՄ ՍՈԼՈՒՇՆՍ » ՍՊԸ ԵՐԵՎԱՆ, ՆՈՐ ՆՈՐՔ, ԳՅՈՒՐՋՅԱՆ Փ., 17, 89

(լիցենզիան տալու ամսաթիվը, իրավաբանական անձի անվանումն ու գտնվելու վայրը իսկ անհատ ձեռնարկատիրոջ համար ազգանունը, անունն ու բնակության վայրը)

Գործողության ժամկետը՝ ԱՆԺԱՄԿԵՏ

ՀՀ ՔԱՂԱՔԱՇԻՆՈՒԹՅԱՆ
ԿՈՄԻՏԵԻ ՆԱԽԱԳԱՀ՝

(ստորագրություն)

Կ.Տ.

Վ. ՎԵՐՄԻՇՅԱՆ
(անուն, ազգանուն)

ՀԱՅԱՍՏԱՆԻ ՀԱՆՐԱՊԵՏՈՒԹՅԱՆ

ՔԱՂԱՔԱՇԻՆՈՒԹՅԱՆ ԿՈՄԻՏԵ

Լ Ի Ց Ե Ն Զ Ի Ա Յ Ի   Ն Ե Ր Դ Ի Ր

ՔՊԼ N 17134 - 9

(լիցենզիայի և ներդիրի համարները)

« ԲԼՅՈՒ ՍԹՐԻՄ ՍՈԼՈՒՇՆՍ » ՍՊԸ

(կազմակերպության անվանումը և մասնագետի անձնագրային տվյալները)

ՀԱՅԿ ԼԵՌՆԻԿԻ ԴԱՎԹՅԱՆ AG0680832

(կազմակերպության անվանումը և մասնագետի անձնագրային տվյալները)

ԷՆԵՐԳԵՏԻԿԱՅԻ ՕԲՅԵԿՏՆԵՐԻ ՆԱԽԱԳԾԱՅԻՆ ՓԱՍՏԱԹՂԹԵՐԻ՝

ՋԵՐՄԱՄԱՏԱԿԱՐԱՐՄԱՆ ԵՎ ԳԱԶԱՄԱՏԱԿԱՐԱՐՄԱՆ ՀԱՄԱԿԱՐԳԵՐ

(գործունեության ոլորտը)

03. 05. 2019թ.

(տալու ամսաթիվը)

ԳՈՐԾՈՒՆԵՈՒԹՅԱՆ ԺԱՄԿԵՏԸ՝ ԱՆԺԱՄԿԵՏ

ՀՀ ՔԱՂԱՔԱՇԻՆՈՒԹՅԱՆ
ԿՈՄԻՏԵԻ ՆԱԽԱԳԱՀ

(ստորագրությունը)

Կ. Տ.

Վ. ՎԵՐՄԻՇՅԱՆ

(անուն ազգանուն)

Ներդիրը վավերական է լիցենզիայի առկայության դեպքում

ԿԵԴ -Ա2-003

ԱՐՏՈՆԱԳԻՐ

ԵՐԿՐՈՐԴ ԴԱՍ

ԵՆԹԱԴԱՍ «Ա2»

ԱՐԴՅՈՒՆԱԲԵՐԱԿԱՆ, ԲՆԱԿԵԼԻ, ՀԱՍԱՐԱԿԱԿԱՆ ՇԵՆՔԵՐԻ ԵՎ ՇԻՆՈՒԹՅՈՒՆՆԵՐԻ ՆԱԽԱԳԾՈՒՄ
ՃԱՐՏԱՐԱԳԵՏ - ԿՈՆՍՏՐՈՒԿՏՈՐ

ՔՈՉԱՐՅԱՆ ԷԴՎԱՐԴ ՇԱՐՈՒՐԻ

Սահմանափակումներ՝ Արդյունաբերական, բնակելի և հասարակական ոչ ավելի 3 հարկից,
մինչև 12մ բարձրությամբ և 9մ թռիչքով շենքեր, մինչև 15մ թռիչքով տարածական կոնստրուկցիաներով շինություններ,
որոնք համապատասխանում են բարձր ռիսկայնության աստիճանին:
Արդյունաբերական, բնակելի և հասարակական ոչ ավելի 6 հարկից ,
մինչև 21մ բարձրությամբ և 9մ թռիչքով շենքեր, մինչև 24մ թռիչքով տարածական կոնստրուկցիաներով շինություններ,
որոնք համապատասխանում են միջինից բարձր ռիսկայնության աստիճանին:
Վերը նշվածի վերակառուցում, վերականգնում և ուժեղացում:

ՀԱՅԱՍՏԱՆԻ ՃԱՐՏԱՐԱՊԵՏՆԵՐԻ ՊԱԼԱՏԻ
ՆԱԽԱԳԱՀ Մ. ՄԻՆԱՍՅԱՆ

ՀՀ ՔԱՂԱՔԱՇԻՆՈՒԹՅԱՆ ԿՈՄԻՏԵԻ
ՆԱԽԱԳԱՀ Ա. ԷԼՈՅԱՆ

ՏՐՎԱԾ Է 21.01.2019
ԱՆԺԱՄԿԵՏ

ՀԱՅԱՍՏԱՆԻ ՀԱՆՐԱՊԵՏՈՒԹՅԱՆ ՔԱՂԱՔԱՇԻՆՈՒԹՅԱՆ ԿՈՄԻՏԵ

ԼԻՑԵՆԶԻԱ

ՔՊԼ 17340

(լիցենզիայի համարը)

ՔԱՂԱՔԱՇԻՆՈՒԹՅԱՆ ԲՆԱԳԱՎԱՌՈՒՄ ԻՆԺԵՆԵՐԱԿԱՆ ՀԵՏԱԶՆՆՈՒՄ

(գործունեության տեսակը)

Տրված է **«05 ՆՈՅԵՄԲԵՐԻ 2019թ.»«ԳԵՈՌԵՍԵՐՉ» ՍՊԸ ԵՐԵՎԱՆ, ԴԱՎԻԹԱՇԵՆ 2 ԹՂՄ., 40, ԲՆ. 16**

(Լիցենզիան տալու ամսաթիվը, իրավաբանական անձի անվանումն ու գտնվելու վայրը, իսկ անհատ ձեռնարկատիրոջ համար ազգանունը, անունն ու բնակության վայրը)

Գործունեության ժամկետը՝ **ԱՆԺԱՄԿԵՏ**

Վ. ՎԵՐՄԻՇՅԱՆ

ՀՀ ՔԱՂԱՔԱՇԻՆՈՒԹՅԱՆ ԿՈՄԻՏԵԻ ՆԱԽԱԳԱՀ՝

(ստորագրություն) (անուն, ազգանուն)

Կ.Տ.

Բովանդակություն

Գրություններ՝

1. Արամվիրի ԳԳՄ-ի 26.10.2023թ. №01-02/7444 գրություն
2. Արամվիրի ԳԳՄ-ի եզրակցություն 25.10.2023թ. (2 թերթ)
3. Արամվիրի ԳԳՄ-ի տեխնիկական պայմաններ 25.10.2023թ. (2 թերթ)
4. Գազատարի գծապատկեր 25.10.2023. (2 թերթ)

Տեքստային մաս

1. Բացատրագիր
2. Երկրաբանություն
3. Ճարտարապետահատագծային առաջադրանք

Գծագրական   մաս

1. 15-րդ փողոցի գազատարի գլխավոր հատակագիծ Մ1:1000
2. 20-րդ փողոցի գազատարի գլխավոր հատակագիծ Մ1:1000
3. 15-րդ փողոցի գազատարի երկայնական կտրվածք
4. 20-րդ փողոցի գազատարի երկայնական կտրվածք
5. Շարժական հենասյուն
6. Անշարժ հենարան
7. Գազատարի հողանցում
8. Էկրանային պաշտպանիչ ցանց
9. Պաշտպանիչ ցանց
10. Մասնագիր

Ներկայացվող թերթեր

1. Ժամանակացույց
2. Մեխանիզմների և աշխատանքային ռեսուրսների ցանկ

«Գազպրոմ Արմենիա» ՓԲԸ
ԱՐՄԱՎԻՐԻ ԳԱԶԻՖԻԿԱՑՄԱՆ ԵՎ ԳԱԶԱՄԱՏԱԿԱՐԱՐՄԱՆ ՄԱՍՆԱՃՅՈՒՂ
ЗАО «Газпром Армения»
АРМАВИРСКИЙ ФИЛИАЛ ПО ГАЗИФИКАЦИИ И ГАЗОСНАБЖЕНИЮ
0901, ՀՀ, Արմավիրի մարզ ք. Արմավիր Հանրապետության 13: 0901, РА, Армавирская обл., г. Армавир, ул. Анрапетутян 13.
Հեռ.՝/Тел. (0237) 2-31-72: Ֆաքս՝/Факс: (0237) 2-31-72: E-mail: armavir@gazpromarmenia.am

«26» 10 2023 № 01-02/7944

ՀՀ Արմավիրի մարզի Խոյ համայնքի ղեկավար՝
Ա. Մեխակյանին

«Տեխնիկական պայմանների վերաբերյալ»

Ի պատասխան Ձեր 27.09.2023թ. դիմումի հայտնում ենք, որ Արմավիրի ԳԳ մասնաճյուղը թույլատրում է պատվիրատուի միջոցներով, պայմանագրային կարգով՝ Արմավիրի ԳԳ մասնաճյուղի կողմից գրությամբ առաջադրված տեխնիկական պայմաններին համապատասխան, արտոնագիր ունեցող կազմակերպությունների միջոցով կազմել ՀՀ Արմավիրի մարզի Խոյ համայնքի Արազած բնակավայրի 15-րդ և 20-րդ փողոցների գազիֆիկացման նախագծա-նախահաշվային փաստաթղթերը և իրականացնել շինհավաքակցման աշխատանքները՝ մասնաճյուղի կողմից համաձայնեցված և վերահսկողություն իրականացնող իրավասու մարմիններում գրանցված նախագծով:
Գազամատակարարումն իրականացնել ՀՀ հանրային ծառայությունները կարգավորող հանձնաժողովի 2005թ. հուլիսի 8-ի N 95-Ն որոշմամբ հաստատված «Բնական գազի մատակարարման և օգտագործման կանոններ»–ով սահմանված կարգով, ապահովելով «Անվտանգության կանոնները գազի տնտեսությունում» տեխնիկական կանոնակարգի պահանջները:
Առդիր գազիֆիկացման տեխնիկական պայմանների մասին եզրակացությունը՝ 3 էջից:

Հարգանքով՝

/ Տնօրեն՝ Կ.Մեջլումյան

Կատարող՝ Ա. Նազարյան
Հեռ. 0237 2 22 42

Հավելված No1

«Գազպրոմ Արմենիա» ՓԲԸ
Արմավիրի ԳԳՄ
Ք.Արմավիր Հանրապետության 13
Հեռ. 0237-2-22-42

ԳԱԶԻՖԻԿԱՑՄԱՆ ՏԵԽՆԻԿԱԿԱՆ ՊԱՅՄԱՆՆԵՐ

ՀՀ Արմավիրի մարզի Խոյ համայնքի Արագած բնակավայրի 15-րդ փողոցի

2023թ .

Հաստատում եմ՝
«Գազպրոմ Արմենիա» ՓԲԸ
Արմավիրի ԳԳՄ
(անվանումը)
Տնօրենի տեղակալ-գլխավոր ճարտարագետ

Ա.Նազարյան
(անունը, ազգանունը)

<25> Հոկտեմբեր 2023թ.

ՏԵԽՆԻԿԱԿԱՆ ՊԱՅՄԱՆՆԵՐ
№275/23

<u>Արմավիրի մարզի Խոյ համայնքի Արագած բնակավայրի 15-րդ փողոցի</u>
(օբյեկտի անվանումը և հասցեն)

Գործող գազատար	Ելակետային տվյալներ
• անվանումը	18-րդ փողոցով անցնող ց/ճ վ/գ
• միացման կետը (կետերը)	Ըստ գծապատկերի
• նվազագույն և առավելագույն ճնշումները միացման կետում (կետերում) (Pmin - Pmax) (կգ/սմ²)	0.018-0.02
• գազատարի տրամագիծը (մմ)	159
• խողովակի նյութը	պողպատ
• գործող գազատարի փոփոխության (վերակառուցման, վերատեղադրման, տեղափոխման) անհրաժեշտություն	
Գազիֆիկացվող Օբյեկտ	-
• օգտագործման նպատակը	Կենցաղային
• առավելագույն հզորությունը (գազի առավելագույն ժամային ծախսը) միացման կետում (կետերում) (մ³/ժամ)	12.5
• հեռավորությունը միացման կետից (մ)	850.0
• գազի հաշվառման սարք (համապատասխան էլեկտրոնային ճշտիչով)	
Լրացուցիչ պայմաններ	-
• այլընտրանքային վառելիքի պաշարի նախատեսում	
• գործողության ժամկետը	1 տարի
• Օբյեկտի առանձնահատկությամբ պայմանավորված այլ պայմաններ	

Օբյեկտի գազասպառման համակարգը գազամատակարարման ցանցին միացման սխեմա

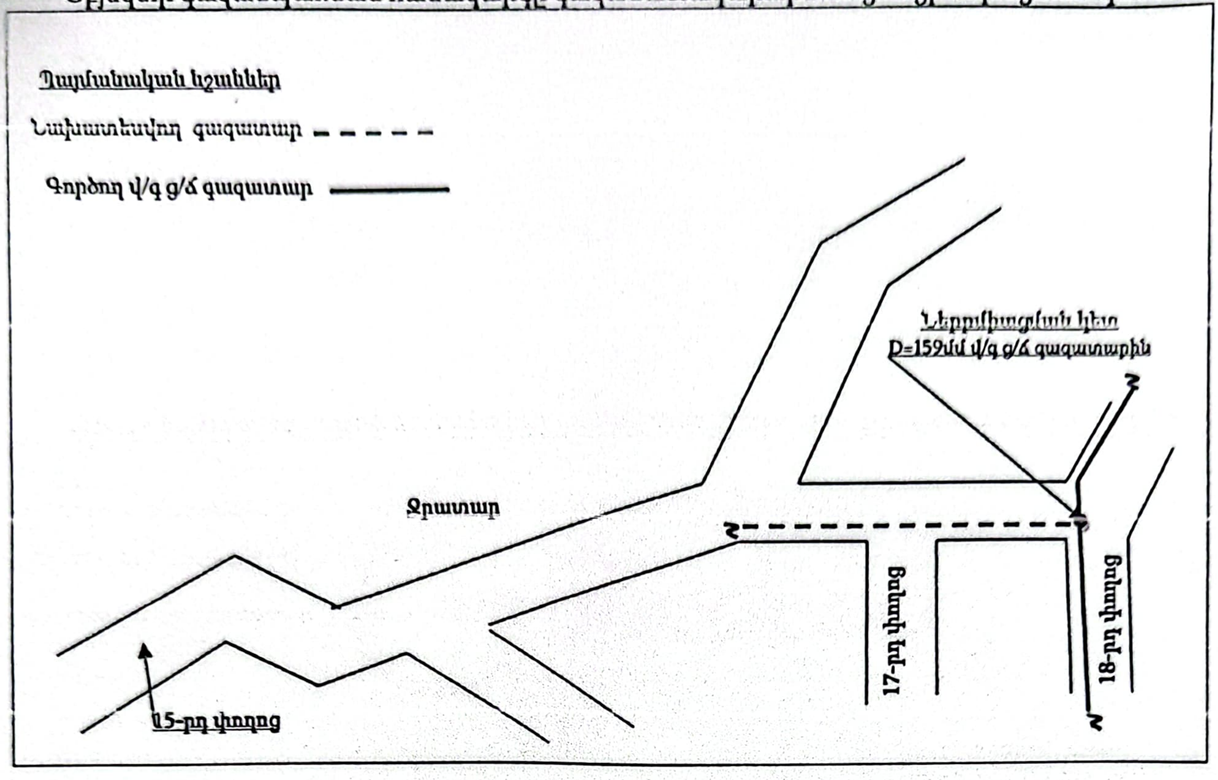

Ծանոթություն

1. Անհատույց օգտագործման պայմանագրերով շահագործվող գազատարներին գազասպառողների (Օբյեկտների) միացման իրավունքը պատկանում է «Գազպրոմ Արմենիա» ՓԲԸ:
2. Էներգետիկայի բնագավառում գործունեություն իրականացնող անձանց և սպառողների միջին ու բարձր ճնշման գազի համակարգերի՝ նոր կառուցվող և վերակառուցվող էներգատեղակայանքների գործարկումն իրականացվում է լիազոր մարմնի կողմից տրված գործարկման եզրակացության՝ գործարկման թույլտվության առկայության դեպքում:
3. Օբյեկտի գազասպառման համակարգի միացումը գազամատակարարման ցանցերին իրականացվում է նախագծանախահաշվային փաստաթղթերին շինհավաքակցման աշխատանքների ամբողջությամբ համապատասխանության դեպքում:
4. ____________________________________

ՇՏ բաժնի պետ — (ստորագրություն) — Ա.Ավետիսյան (անունը, ազգանունը)

Կազմեց — (ստորագրություն) — Մ. Պողոսյան (անունը, ազգանունը)

Հավելված No1

«Գազպրոմ Արմենիա» ՓԲԸ
Արմավիրի ԳԳՄ
ք.Արմավիր Հանրապետության 13
Հեռ. 0237-2-22-42

ԳԱԶԻՖԻԿԱՑՄԱՆ ՏԵԽՆԻԿԱԿԱՆ ՊԱՅՄԱՆՆԵՐ

ՀՀ Արմավիրի մարզի Խոյ համայնքի Արագած բնակավայրի 20-րդ փողոցի

2023թ.

Հաստատում եմ
«Գազպրոմ Արմենիա» ՓԲԸ
Արմավիրի ԳԳՄ
(անվանումը)
Տնօրենի տեխ[illegible] գլխավոր ճարտարագետ

Ա. Նազարյան
([illegible]) (անունը, ազգանունը)

«22» Հոկտեմբեր 2023թ.

ՏԵԽՆԻԿԱԿԱՆ ՊԱՅՄԱՆՆԵՐ
№277/23

Արմավիրի մարզի Խոյ համայնքի Արազած բնակավայրի 20-րդ փողոցի
(օբյեկտի անվանումը և հասցեն)

Գործող գազատար	Ելակետային տվյալներ
• անվանումը	ՊԳԿԿ N16 ելքից ց/ճ վ/գ
• միացման կետը (կետերը)	Ըստ գծապատկերի
• նվազագույն և առավելագույն ճնշումները միացման կետում (կետերում) (Pmin - Pmax) (կգ/սմ²)	0.018-0.02
• գազատարի տրամագիծը (մմ)	133
• խողովակի նյութը	պողպատ
• գործող գազատարի փոփոխության (վերակառուցման, վերատեղադրման, տեղափոխման) անհրաժեշտություն	
Գազիֆիկացվող Օբյեկտ	-
• օգտագործման նպատակը	Կենցաղային
• առավելագույն հզորությունը (գազի առավելագույն ժամային ծախսը) միացման կետում (կետերում) (մ³/ժամ)	60.0
• հեռավորությունը միացման կետից (մ)	932.0
• գազի հաշվառման սարք (համապատասխան էլեկտրոնային ճշտիչով)	
Լրացուցիչ պայմաններ	
• այլընտրանքային վառելիքի պաշարի նախատեսում	
• գործողության ժամկետը	1 տարի
• Օբյեկտի առանձնահատկությամբ պայմանավորված այլ պայմաններ	

Օբյեկտի գազասպառման համակարգը գազամատակարարման ցանցին միացման սխեմա

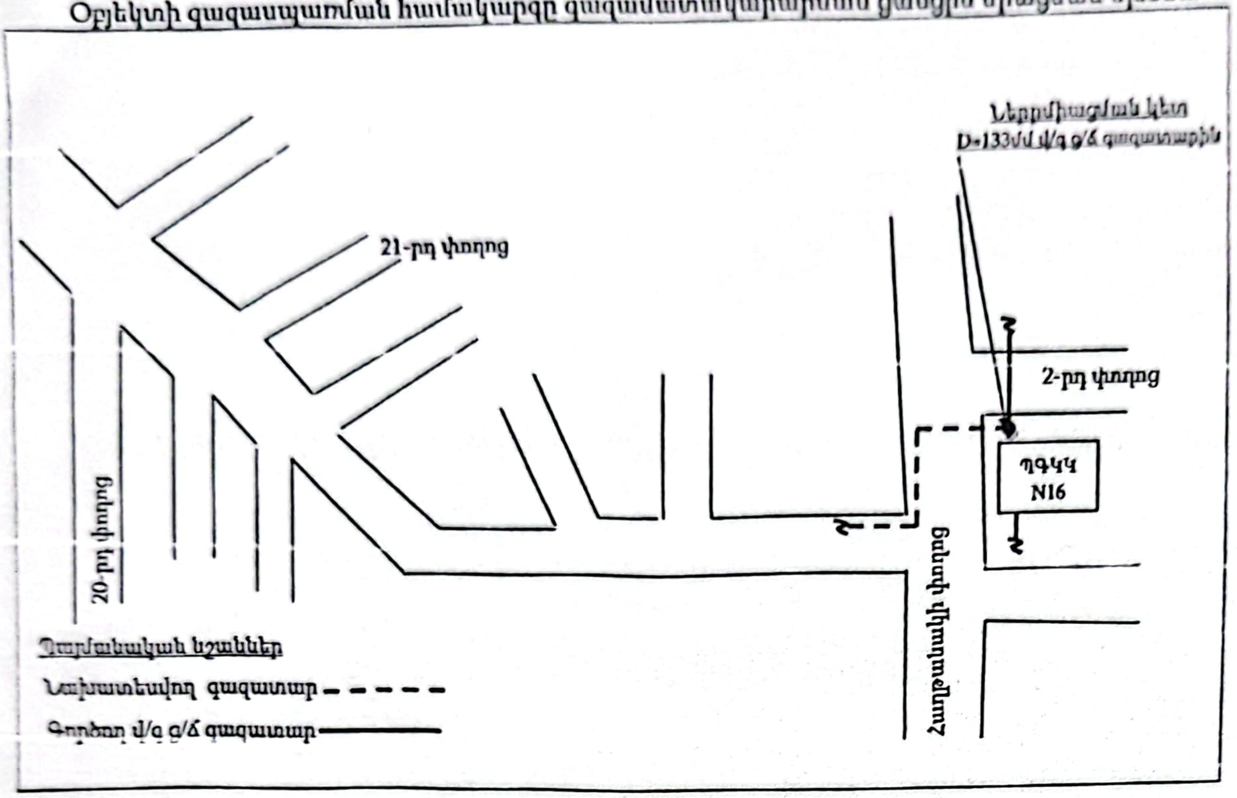

Ծանոթություն

1. Անհատույց օգտագործման պայմանագրերով շահագործվող գազատարներին գազասպառողների (Օբյեկտների) միացման իրավունքը պատկանում է «Գազպրոմ Արմենիա» ՓԲԸ:
2. Էներգետիկայի բնագավառում գործունեություն իրականացնող անձանց և սպառողների միջին ու բարձր ճնշման գազի համակարգերի՝ նոր կառուցվող և վերակառուցվող էներգատեղակայանքների գործարկումն իրականացվում է լիազոր մարմնի կողմից տրված գործարկման եզրակացության՝ գործարկման թույլտվության առկայության դեպքում:
3. Օբյեկտի գազասպառման համակարգի միացումը գազամատակարարման ցանցերին իրականացվում է նախագծանախահաշվային փաստաթղթերին շինհավաքակցման աշխատանքների ամբողջությամբ համապատասխանության դեպքում:
4. ____

____

ՇՏ բաժնի պետ ______________ Ա. Ավետիսյան
(ստորագրությունը) (անունը, ազգանունը)

Կազմեց ______________ Մ. Պողոսյան
(ստորագրությունը) (անունը, ազգանունը)

Օբյեկտ № 81-23

Բ Ա Ց Ա Տ Ր Ա Գ Ի Ր

Հիմքեր նախագծի մշակման համար

Սույն աշխատանքային նախագիծը ***«ՀՀ Արմավիրի մարզի Խոյ համայնքի Արագած բնակավայրի 15-րդ և 20-րդ փողոցների գազիֆիկացում»*** կազմված է համաձայն՝

1.Արամվիրի ԳԳՄ-ի 26.10.2023թ. №01-02/7444 գրություն

2.Արամվիրի ԳԳՄ-ի եզրակացություն 25.10.2023թ. (2 թերթ)

3.Արամվիրի ԳԳՄ-ի տեխնիկական պայմաններ 25.10.2023թ. (2 թերթ)

4.Գազատարի գծապատկեր 25.10.2023. (2 թերթ)

Օբյեկտի բնութագիր

Նախագծով նախատեսված է կատարել ՀՀ Արմավիրի մարզի Խոյ համայնքի Արագած բնակավայրի 15-րդ և 20-րդ փողոցների գազիֆիկացում, որի համար կատարվել է նախագծանախահաշվային փաստաթղթերի մշակման և կազմման աշխատանքներ:

15-րդ փողոցի բնական գազի աղբյուր է հանդիսանում 18-րդ փողոցով անցնող $D_{պ}$150 ց/ճ վերգետնյա գազատարը,

20-րդ փողոցի բնական գազի աղբյուր է հանդիսանում ՊԳԿԿ N16 ելքից $D_{պ}$125 ց/ճ վերգետնյա գազատարը,

-Գազատարի տեղադրումը նախատեսված է վերգետնյա եղանակով, գյուղամիջյան ճանապարհների եզրերով:

Խողովակների ընտրությունը

Ելնելով տրված աշխատանքային շահագործման պայմաններից և ճնշումից, խողովակների նյութը ընտրում ենք համաձայն ԳOUS 10704-91:

Խողովակների տեղադրումը և միացումը

- Ց/Ճ գազատարները տեղադրվում են վերգետնյա եղանակով h=1.5-5.0մ հենասյուների վրա, ճանապարհների անցումային հատվածներում ապահովելով h=5.0մ բարձրություն:
- Ց/Ճ գազատարների տեղադրում պողպատե խողովակներից Ø159x4.5մմ, Ø133x4.0մմ, Ø76x3.5մմ և Ø57x3.5մմ ԳOUS 10704-91:

Նախագծվող վերգետնյա ց/ճ գազատարի մոնտաժումն իրականացվում է պողպատյա էլեկտրաեռակցված խողովակներից համաձայն ԳՕUS 10704-91 մետաղական հենասյուների վրա։

Պողպատյա գազատարների և ձևավոր մասերի միացումները նախատեսված են էլեկտրաեռակցման եղեղնավոր կամ գազային եռակցմամբ։

Գազատարները տեղադրումից հետո ենթակա են փչամաքրման և փորձարկման։

Գազատարների փորձարկումը

Շինարարության ավարտից հետո պետք է կատարվեն գազատարների կիպության փորձարկում օդով։

Կիպության փորձրկումը կատարվում է գազատարի մեջ սեղմված օդի մատուցմամբ, որի ճմշումը հասցվում է փորձարկման ճնշմանը։

Վերգետնյա պողպատյա գազատարների փորձարկման նորմաները ընդունել համաձայն ՀՀՇՆ-IV 12.03.01-04-ի աղյուսակ-1-ին (таблица-1) համապատասխան։ Փորձարկման ընթացքում հայտնաբերված արատները պետք է վերացվեն գազատարում ճնշումը մինչև մթնոլորտայինի իջեցնելուց հետո։

Արատները վերացնելուց հետո գազատարի կիպության փորձարկումը պետք է կրկնվի։

Բոլոր եռակցակարերը, որոնք կատարվել են փորձարկումներից հետո, պետք է ստուգվեն ֆիզիկական մեթոդով։

Գազատարի պաշտպանությունը կոռոզիայից

Նախագծում գազատարի տեղադրումը նախատեսված է վերգետնյա եղանակով։ Ց/ճ վերգետնյա եղանակով տեղադրվող գազատարները շրջակա միջավայրի ազդեցությունից պաշտպանելու համար նախատեսված է կրկնակի յուղաներկում։

Եզրակացություն

Նախագիծը մշակված է համաձայն գործող ՀՀՇՆ-12.03.01-04 «Գազաբաշխիչ համակարգեր» ՇՆՁ IV 12.101-04 «Անվտանգության կանոնները գազի տնտեսությունում» տեխնիկական կանոնակարգի պահանջների։

Աշխատանքները սկսելուց առաջ պետք է նշանակվի տեխնիկական հսկողության ներկայացուցիչ պատվիրատուի կողմից։

Նախագծից բոլոր շեղումները պետք է համաձայնեցվեն պատվիրատուի, շահագործող կազմակերպության և նախագծի հեղինակի հետ։

Շրջակա միջավայրի պահպանության միջոցառումները

Նախագծով ընդունված բոլոր տեխնիկական լուծումները բացառում են շրջակա միջավայրի աղտոտումը գազատարների նորմալ շահագործման պայմաններում: Շրջակա միջավայրի ախտոտումը հնարավոր է միայն վթարների ժամանակ: Վթարները բացառելու համար գազատարը ենթարկվում է փորձարկման համաձայն ՀՀՇՆ -IV 12.03.01-04 «Գազաբաշխիչ համակարգեր» և ՇՆՁ IV 12.101-04: Խողովակների միացման մասերում քայքայումը կանխելու համար նախատեսվում է եռակցակարերի ստուգում ֆիզիկական մեթոդներով:

Բնության պահպանության նպատակով անհրաժեշտ է պահպանել հետևյալ պայմանները

- շինարարության համար հատկացված տարածքի սահմանների պարտադիր պահպանություն
- շին. հրապարակի աշխատանքային տեղերի կենցաղային և շինարարական թափոնների համար բեռնարկղերով հագեցվածություն
- դյուրավառ և քսայուղերի դատարկումը միայն հատուկ առանձնացված տեղերում
- ամբողջ ծավալով հողերի վերականգնման միջոցառումների իրականցում
- բնապահպանական տեղական մարմինների պահանջների ապահովում

Կազմեց՝ *Հ. Դավթյան*

ՀԱՅԱՍՏԱՆԻ ՀԱՆՐԱՊԵՏՈՒԹՅՈՒՆ
ԱՐՄԱՎԻՐԻ ՄԱՐԶԻ ԽՈՅ ՀԱՄԱՅՆՔ

ՆԱԽԱԳԾՄԱՆ ԹՈՒՅԼՏՎՈՒԹՅՈՒՆ
(ՃԱՐՏԱՐԱՊԵՏԱՀԱՏԱԿԱԳԾԱՅԻՆ ԱՌԱՋԱԴՐԱՆՔ)

N 156   28 նոյեմբեր 2023թ.

Օբյեկտ

ՀՀ ԱՐՄԱՎԻՐԻ ՄԱՐԶԻ ԽՈՅ ՀԱՄԱՅՆՔԻ ԱՐԱԳԱԾ ԲՆԱԿԱՎԱՅՐԻ 15-ՐԴ ԵՎ 20-ՐԴ ՓՈՂՈՑՆԵՐԻ ԳԱԶԱՖԻԿԱՑՈՒՄ

3րդ կարգորիա
Նախատեսվում է 15-րդ և 20-րդ փողոցների գազատարի կառուցում

(օբյեկտի անվանումը,կառուցում, վերակառուցում, ուժեղացում, վերականգնում, գործառնական նշանակության փոփոխություն, հակիրճ բնորոշումը, հզորությունը, ռիսկայնության աստիճանը (կատեգորիան))

նախագծային փաստաթղթերի մշակման համար

(նախագծման փուլերը և այլն)

Գտնվելու վայրը

ՀՀ, Արմավիրի մարզ, Խոյ համայնք, գ. Արագած

(մարզի, համայնքի, փողոցի անվանումները, շենքի համարը, հողամասի ծածկագիրը)

Կառուցապատող

ԽՈՅԻ ՀԱՄԱՅՆՔԱՊԵՏԱՐԱՆ

(կազմակերպության անվանումը, գտնվելու վայրը, ֆիզիկական անձի անունը, ազգանունը, բնակության վայրը, հեռախոսահամարը, էլեկտրոնային հասցեն)

Առաջադրանքի տրամադրման հիմքը

Կառուցապատողի հայտ հողամասի հատակագիծ

(կառուցապատման նպատակով Հայաստանի Հանրապետության օրենսդրությամբ սահմանված կարգով հողամասի տրամադրման, անշարժ գույքի փոփոխման իրավունքը հաստատող անհրաժեշտ փաստաթղթերը)

Առաջադրանքի գործողության ժամկետը

18 ամիս

(N 1 հավելվածի 32-րդ կետին համապատասխան)

ՆԱԽԱԳԾՎՈՂ ՀՈՂԱՄԱՍԻ ԲՆՈՒԹԱԳԻՐԸ

(աստղանիշով (*) նշված դրույթների գրաֆիկական արտացոլումը տրամադրվում է կից ներկայացվող ամփոփ սխեմայով՝ Մ 1:500)

1.Հողամասը գտնվում է — ***Ընդհանուր օգտագործման հողամասեր***

(հողամասի դիրքը քաղաքաշինական միջավայրում, դրա նպատակային և գործառական նշանակությունը)

2.(*) Հողամասի չափերը — __________

(հողամասի սահմանները՝ կոորդինատային նշահարմամբ, մակերեսը (հա))

3.Հողամասի առկա վիճակը — __________

(ռելիեֆի բնութագիրը, շենքերի (այդ թվում՝ քանդման ենթակա) առկայությունը (օգտագործումը, նշանակությունը, հարկայնությունը, շինարարական նյութերը և այլն), կանաչապատումը, բարեկարգումը և այլն)

4.(*) Տրանսպորտային պայմանները — ***Համայնքի ճանապարհներ***

(ճանապարհների առկայությունը, երկաթուղային տրանսպորտի մոտեցումները և այլն)

5.Ինժեներական ցանցեր և սարքավորումներ — ***Նախագծվող և կից տարածքով անցնող ինժեներական գծեր և հաղորդակցուղիներ***

(ջրամատակարարման, կոյուղու, գազամատակարարման, տաք ջրի մատակարարման, էլեկտրամատակարարման, էլեկտրոնային հաղորդակցության համակարգեր)

(նախագծվող հողամասով կամ կից տարածքով անցնող ինժեներական ենթակառուցվածքները, այդ թվում՝ ստորգետնյա)

6.(*) Կից հողամասեր — ***Համայնքային նշանակության փողոցներ***

(կից հողօգտագործումների անվանումը և դրանց սահմանները՝ համաձայն ներկայացված սխեմայի)

7.Բնության հատուկ պահպանվող և (կամ) պատմամշակութային հուշարձանների տարածքներ (պահպանական գոտիներ) — ***Առկա չեն***

(հուշարձանի անվանումը, կարգավիճակը և այլն)

8.(*) Հատակագծային սահմանափակումներ — ***Հաշվի առնել առկա և նախատեսվող կառուցապատումը***

(տեղանքում գործող արտադրական, պաշտպանվող օբյեկտների, ինժեներատրանսպորտային ենթակառուցվածքների և այլ օբյեկտների նկատմամբ սահմանափակումները, այդ թվում՝ սերվիտուտները)

ՆԱԽԱԳԾԱՅԻՆ ՊԱՀԱՆՋՆԵՐ

(աստղանիշով (*) նշված դրույթների գրաֆիկական արտացոլումը տրամադրվում է կից ներկայացվող ամփոփ սխեմայով Մ 1:500)

9.Ճարտարապետահատակագծային պահանջներ	***Նախատեսվում է 15-րդ և 20-րդ փողոցների գազատարի կառուցում*** *(ելնելով Հայաստանի Հանրապետության օրենսդրության և նորմատիվատեխնիկական փաստաթղթերի պահանջներից, առկա քաղաքաշինական ծրագրային փաստաթղթերի դրույթներից կամ դրանց բացակայության դեպքում՝ կազմավորված (կազմավորվող) քաղաքաշինական միջավայրի պայմաններից, առաջարկություններ ճակատների ձևավորման, տանիքների, արտաքին դռների, պատուհանների համամասնությունների և գունային լուծումների վերաբերյալ)*
9.1.(*) օբյեկտի հեռավորությունը կարմիր գծից (մետր)	
9.2.(*) հեռավորությունը հարևան հողակտորներից (օբյեկտներից) (մետր)	
9.3.թույլատրելի բարձրությունը (մետր)	
9.4.կառուցապատման խտության գործակիցը (կառույցի (կառույցների) ընդհանուր մակերեսի հարաբերությունը հողամասի մակերեսին)	
9.5.կառուցապատման տոկոսը (կառուցապատվող (անջրանցիկ) տարածքի հարաբերությունը հողամասի մակերեսին՝ տոկոսներով (%))	
9.6.կանաչապատման տոկոսը (կանաչապատ տարածքի հարաբերությունը հողամասի մակերեսին՝ տոկոսներով (%))	
9.7.այլ պահանջներ	***Չկան***
10.Հողամասում գտնվող շենքերի ու շինությունների քանդման կամ տեղափոխման (ապամոնտաժման) պայմանները և աշխատանքների հերթականությունը	

11.Ստորգետնյա, կիսանկուղի և առաջին հարկերի տարածքների օգտագործման պայմանները	*Չկան*
12.(*) Ինժեներական ցանցեր և սարքավորումներ	
12.1.(*) ջրամատակարարում, կոյուղի, տաք ջրի մատակարարում	*Ըստ կարգի*
	(համաձայն մատակարարող կազմակերպության տեխնիկական պայմանների)
12.2.(*) էլեկտրամատակարարում	*Ըստ կարգի*
	(համաձայն մատակարարող կազմակերպության տեխնիկական պայմանների)
12.3.(*) գազամատակարարում	*Ըստ կարգի*
	(համաձայն մատակարարող կազմակերպության տեխնիկական պայմանների)
12.4.(*) էլեկտրոնային հաղորդակցության մալուխատար կոյուղու (ներառյալ դիտահորը) տեղադիրքը	
	(համաձայն N 1 հավելվածի 57-րդ կետի 2-րդ ենթակետով սահմանված ելակետային տվյալների)
12.5.թույլ հոսանքներ	*Չկան*
12.6.աղբահանություն	*Ներհամայնքային*
13.Տարածքի ինժեներական նախապատրաստում	
	(ռելիեֆի կազմակերպման, ջրահեռացման, ինժեներական պաշտպանության միջոցառումները)
14.Բարեկարգում	*Կանաչապատում*
	(լանդշաֆտային պլանավորման վերաբերյալ պահանջները, կանաչապատում, ճարտարապետական փոքր ձևեր, ցանկապատում, գովազդ և այլն)
15.Շինարարական նյութեր	*Բարձրորակ շինարարական նյութեր*
	(շինարարական նյութերի օգտագործման առաջարկությունները պատերի, ճակատների լուծումների, արտաքին դռների, պատուհանների վերաբերյալ)
16.Պաշտպանական կառույցներ	*ՀՀ օրենսդրության համապատասխան*
	(արտակարգ իրավիճակներում մարդկանց և օբյեկտների պաշտպանության միջոցառումները)
17.Հակահրդեհային պահանջներ	*Ըստ կարգի*
	(հակահրդեհային անվտանգության ապահովման միջոցառումները)
18.Հաշմանդամների և բնակչության սակավաշարժ խմբերի պաշտպանության միջոցառումներ	*Առկա չեն*
19.Շրջակա միջավայրի պահպանում	*Առկա չեն*
	(շրջակա միջավայրը վտանգավոր ազդեցությունից բացառելու միջոցառումները)

20.Շինարարության կազմակերպում

____

(առաջարկություններ շինարարության հետ կապված անբարենպաստ ազդեցության բացառման, քաղաքային փնփտեսության և փրանսպորփի անխափան աշխատանքի ապահովման վերաբերյալ)

21.Առաջադրանքի գործողության ժամկետը և նախագծի մշակման փուլերը

***28/11/2023**-ից մինչև **28/05/2025**-ը,*

____

(նշվում են առաջադրանքի գործողության ժամկետը և նախագծի մշակման փուլերը)

ԼՐԱՑՈՒՑԻՉ ՊԱՅՄԱՆՆԵՐԸ

22.Նախագծային փաստաթղթերի փորձաքննությանը ներկայացվող պահանջներ

Պարզ փորձաքննություն

(Հայաստանի Հանրապետության օրենսդրությամբ սահմանված փորձաքննության տեսակը կամ նախագծողի երաշխավորագիրը՝ հղում կատարելով համապատասխան իրավական ակտին)

23.Միջանկյալ համաձայնեցում

Համայնքի ղեկավարի հետ

(իրավասու մարմնի կամ Հայաստանի Հանրապետության օրենսդրությամբ նախատեսված դեպքում շահագրգիռ մարմինների հետ էսքիզային նախագծի նախնական համաձայնեցում, նշվում է նաև առաջադրանքի փոփոխման հնարավորությունը՝ N 1 հավելվածի 87-րդ կետով բախապեսված դեպքում)

24.Հասարակական քննարկումներ

____

(Հայաստանի Հանրապետության օրենսդրությամբ սահմանված դեպքերում և կարգով)

25.Համաձայնեցումների կամ մասնագիտական եզրակացությունների ստացում

____

(նշվում են տվյալ օբյեկտի համաձայնեցման՝ օրենքով սահմանված պահանջները՝ հուշարձանների ու բնությանպահպանության և այլ լիազորված մարմինների հետ, ինչպես նաև N 1 հավելվածի 56-րդ կետով սահմանված դեպքերում՝ ինժեներական ենթակառուցվածքի սեփականատիրոջ (օգտագործողի) հետ)

26.Փոստային բաժանորդային պահարանների տեղադրում

____

27.Այլ պայմաններ

____

ՀԱՅԱՍՏԱՆԻ ՀԱՆՐԱՊԵՏՈՒԹՅԱՆ ԱՐՄԱՎԻՐԻ ՄԱՐԶԻ

ԽՈՅ ՀԱՄԱՅՆՔԻ ՂԵԿԱՎԱՐ՝ Ա. ՄԵԽԱԿՅԱՆ

Կ.Տ.

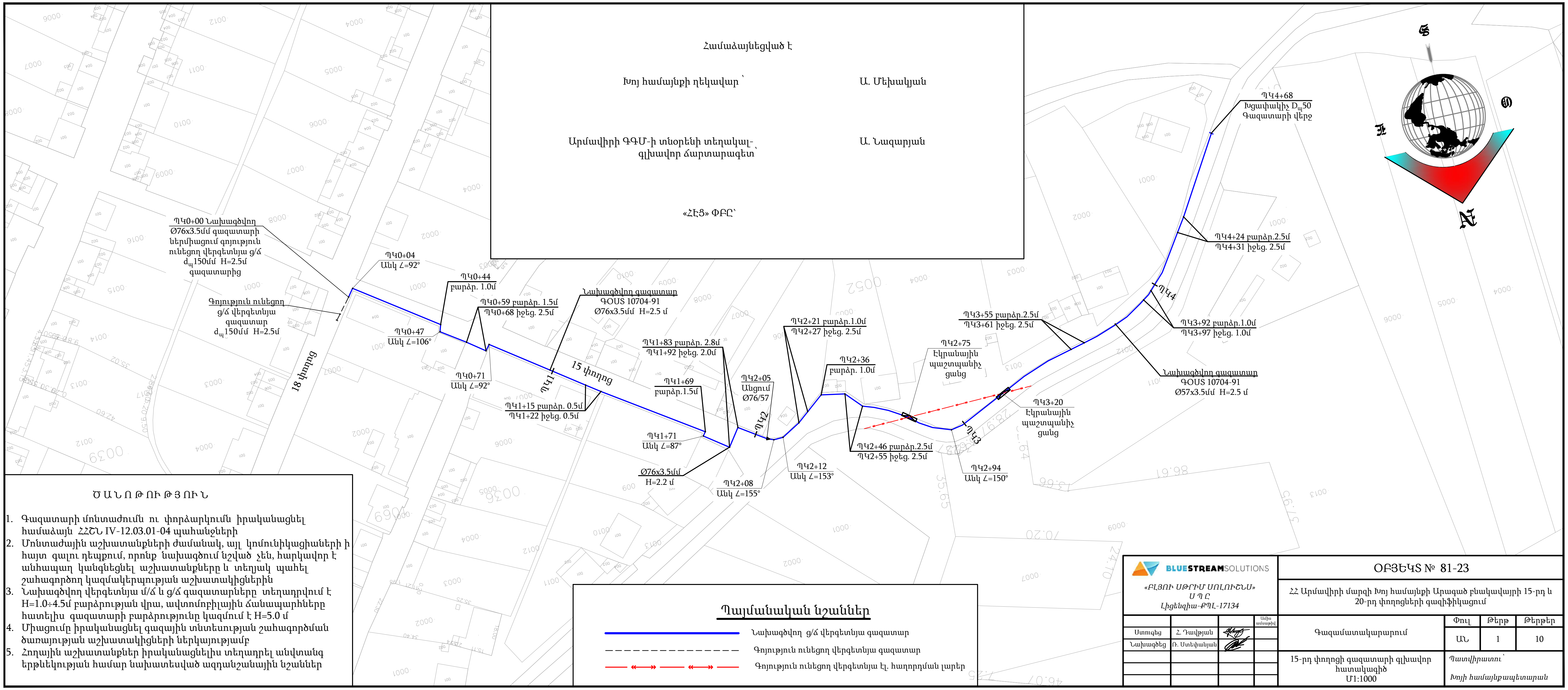

Համաձայնեցված է

Խոյ համայնքի ղեկավար՝ Ա. Մեխակյան

Արմավիրի ԳԳՄ-ի տնօրենի տեղակալ-գլխավոր ճարտարագետ՝ Ա. Նազարյան

«ՀԷՑ» ՓԲԸ՝

Ծ Ա Ն Ո Թ Ո Ւ Թ Յ Ո Ւ Ն

1. Գազատարի մոնտաժումն ու փորձարկումն իրականացնել համաձայն ՀՀՇՆ IV-12.03.01-04 պահանջների
2. Մոնտաժային աշխատանքների ժամանակ, այլ կոմունիկացիաների ի հայտ գալու դեպքում, որոնք նախագծում նշված չեն, հարկավոր է անհապաղ կանգնեցնել աշխատանքները և տեղյակ պահել շահագործող կազմակերպության աշխատակիցներին
3. Նախագծվող վերգետնյա մ/ճ և g/ճ գազատարները տեղադրվում է H=1.0÷4.5մ բարձրության վրա, ավտոմոբիլային ճանապարհները հատելիս գազատարի բարձրությունը կազմում է H=5.0 մ
4. Միացումը իրականացնել գազային տնտեսության շահագործման ծառայության աշխատակիցների ներկայությամբ
5. Հողային աշխատանքներ իրականացնելիս տեղադրել անվտանգ երթևեկության համար նախատեսված ազդանշանային նշաններ

Պայմանական նշաններ

(կապույտ հոծ գիծ)	Նախագծվող g/ճ վերգետնյա գազատար
(մոխրագույն գծիկավոր գիծ)	Գոյություն ունեցող վերգետնյա գազատար
(կարմիր գիծ)	Գոյություն ունեցող վերգետնյա էլ. հաղորդման լարեր

BLUESTREAMSOLUTIONS

«ԲԼՅՈՒ ՍԹՐԻՄ ՍՈԼՈՒՇՆՍ»
Ս Պ Ը
Լիցենզիա-ՔՊԼ-17134

ՕԲՅԵԿՏ № 81-23

ՀՀ Արմավիրի մարզի Խոյ համայնքի Արագած բնակավայրի 15-րդ և 20-րդ փողոցների գազիֆիկացում

			Ամիս ամսաթիվ
Ստուգեց	Հ. Դավթյան	[ստորագրություն]	
Նախագծեց	Ռ. Ստեփանյան	[ստորագրություն]	

Գազամատակարարում

Փուլ	Թերթ	Թերթեր
ԱՆ	1	10

15-րդ փողոցի գազատարի գլխավոր հատակագիծ
Մ1:1000

Պատվիրատու՝

Խոյի համայնքապետարան

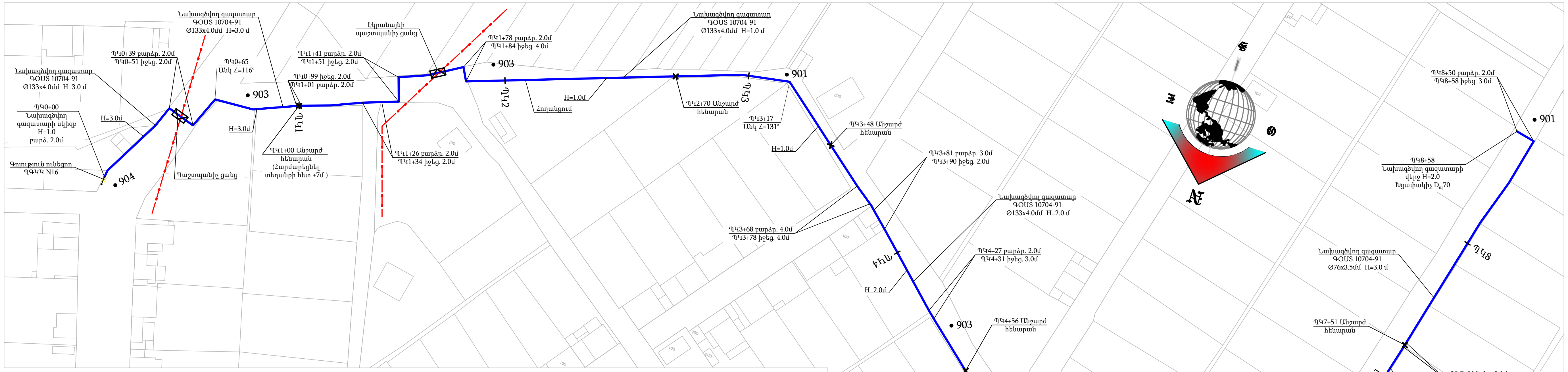

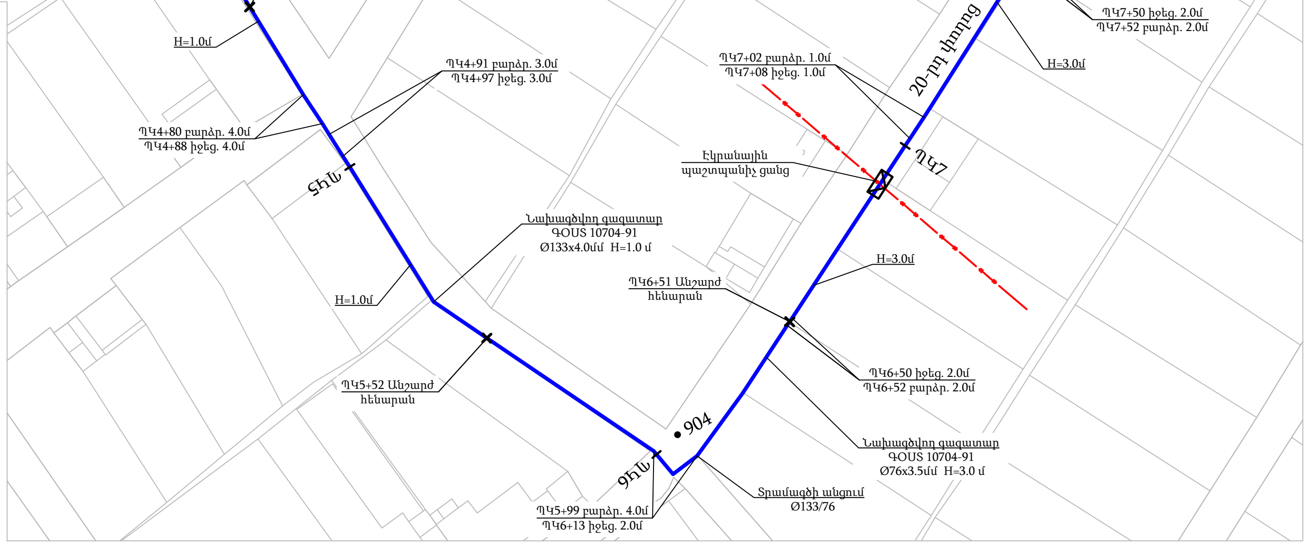

ԾԱՆՈԹՈՒԹՅՈՒՆ

1. Գազատարի մոնտաժումն ու փորձարկումն իրականացնել համաձայն ՀՀՇ IV-12.03.01-04 պահանջների:
2. Մոնտաժային աշխատանքների ժամանակ այլ կոմունիկացիաների ի հայտ գալու դեպքում, որոնք նախագծում նշված չեն, հարկավոր է անհապաղ կանգնեցնել աշխատանքները և տեղյակ պահել շահագործող կազմակերպության աշխատակիցներին:
3. Նախագծվող ստորգետնյա մ/ճ գազատարը տեղադրվում է H=-1.1մ խորության վրա հաշվարկված խողովակի վերնից:
4. Միացումն իրականացնել գազային տնտեսության շահագործման ծառայության աշխատակիցների ներկայությամբ:
5. Հողային աշխատանքնեն իրականացնելիս տեղադրել անվտանգ երթևեկության համար նախատեսված ազդանշանային նշաններ:

Պայմանական նշաններ

(սև գիծ)	Գոյություն ունեցող գ/ճ վերգետնյա գազատար
(կապույտ գիծ)	Նախագծվող գ/ճ վերգետնյա գազատար
(կապույտ գիծ ✕ նշանով)	Անշարժ հենարան
(կարմիր կետագիծ)	Գոյություն ունեցող վերգետնյա էլ. հաղորդման լարեր

Համաձայնեցված է

Խոյ համայնքի ղեկավար՝ Ա. Մեխակյան

Արմավիրի ԳԳՄ-ի տնօրենի տեղակալ-գլխավոր ճարտարագետ՝ Ա. Նազարյան

«ՀԷՑ» ՓԲԸ՝

BLUESTREAMSOLUTIONS

«ԲԼՅՈՒ ՍԹՐԻՄ ՍՈԼՈՒՇՆՍ» ՍՊԸ
Լիցենզիա-ՔՊԼ-17134

ՕԲՅԵԿՏ № 81-23

ՀՀ Արմավիրի մարզի Խոյ համայնքի Արագած բնակավայրի 15-րդ և 20-րդ փողոցների գազիֆիկացում

Գազամատակարարում

20-րդ փողոցը սնող գազատարի գլխավոր հատակագիծ
Մ1:1000

Փուլ	Թերթ	Թերթեր
ԱՆ	2	10

Պատվիրատու՝ Խոյի համայնքապետարան

Ստուգեց	Հ. Դավթյան	(ստորագրություն)	
Նախագծեց	Ռ. Ստեփանյան	(ստորագրություն)	

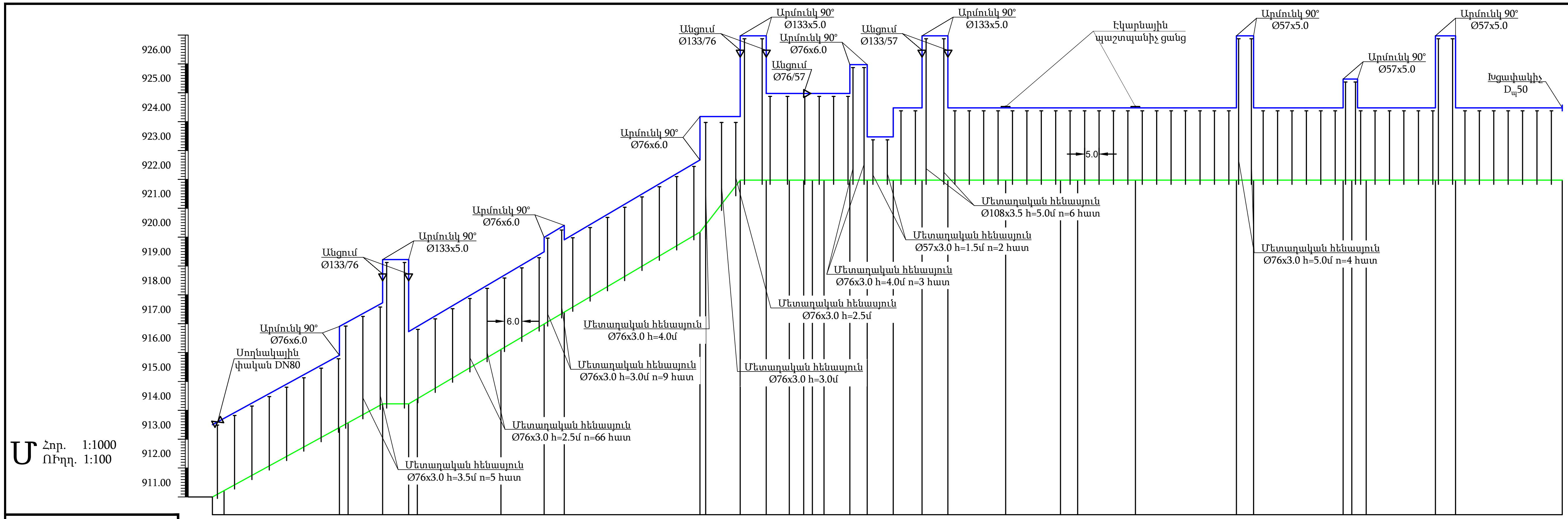

Ø76x3.5մմ գազատարի ներփակվող գոյություն ունեցող վերգետնյա գ/ճ d_պ 150մմ

Փաստացի հողի նիշը, մ	911.00; 913.40; 914.21; 914.40; 916.10; 917.40; 920.17; 922.00; 922.00; 922.00; 922.00; 922.00; 922.00; 922.00; 922.00; 922.00; 922.00; 922.00; 922.00; 922.00; 922.00
Գազատարի ներքևի նիշը, մ	913.50; 915.90; 916.90; 917.71 919.21 916.71 916.90; 918.60; 919.90 920.40 919.90; 922.67 924.17; 924.80 927.00 925.00; 925.00; 925.00; 925.00 926.00 923.50; 923.50 924.50; 924.50 927.00 924.50; 924.50; 924.50; 924.50; 924.50; 924.50 927.00 924.50; 924.50 925.50 924.50; 924.50 927.00 924.50; 924.50
Հենասյուների բարձրությունը, մ	2.5; 2.5 3.5; 3.5 5.0 2.5 2.5; 2.5; 2.5 3.0 2.5; 2.5 4.0; 2.8 5.0 3.0; 3.0; 3.0; 3.0 4.0 1.5; 1.5 2.5; 2.5 5.0 2.5; 2.5; 2.5; 2.5; 2.5; 2.5 5.0 2.5; 3.5 3.5 2.5; 2.5 5.0 2.5; 2.5
Գազատարի տեսակը մեկուսացման տիպը	Պողպատյա Ø76x3.5մմ խողովակներ ԳՕՍՏ 10704-91 յուղաներկում 2 անգամ; Ø133x4.0; Պողպատյա Ø76x3.5մմ խողովակներ ԳՕՍՏ 10704-91 յուղաներկում 2 անգամ; Ø133x4.0; Ø76x3.5; Պողպատյա Ø57x3.5մմ խողովակներ ԳՕՍՏ 10704-91; Ø133x4.0; Պողպատյա Ø57x3.5մմ խողովակներ ԳՕՍՏ 10704-91 յուղաներկում 2 անգամ
Թեքություն ‰ / Հեռավորություն, մ	0.05 / 59; 0.00 / 9; 0.05 / 101; 0.1 / 14; 0.00 / 285
Հեռավորություն, մ	4; 40; 3; 12; 9; 3; 29; 15; 7; 47; 2; 12; 9; 8; 5; 3; 4; 9; 6; 9; 10; 9; 20; 19; 6; 20; 35; 6; 31; 5; 3; 24; 7; 37
Ցցանշում	ՊԿ0 +04; +44; +47; +59; +68; +71; ՊԿ1; +15; +22; +69; +71; +83; +92; ՊԿ2; +05; +08; +12; +21; +27; +36; +46; +55; +75; +94; ՊԿ3; +20; +55; +61; +92; +97; ՊԿ4; +24; +31; +68
Գազատարի հատակագիծ	Անկ ∠92°; Սողնակային փական DN80; Անկ ∠106°; բարձր.; Անկ ∠92°; բարձր. իջեց.; բարձր. իջեց.; բարձր.; Անկ ∠87°; բարձր. իջեց.; Անկ ∠155°; Անցում Ø76/57; Անկ ∠153°; բարձր. իջեց.; Էկարնային պաշտպանիչ ցանց; բարձր.; բարձր. իջեց.; Անկ ∠150°; Էկարնային պաշտպանիչ ցանց; բարձր. իջեց.; բարձր. իջեց.; բարձր. իջեց.; Խցափակիչ D_պ50

BLUESTREAMSOLUTIONS
«ԲԼՅՈՒ ՍԹՐԻՄ ՍՈԼՈՒՇՆՍ» ՍՊԸ
Լիցենզիա-ՔՊԼ-17134

ՕԲՅԵԿՏ № 81-23

ՀՀ Արմավիրի մարզի Խոյ համայնքի Արգավանդ բնակավայրի 15-րդ և 20-րդ փողոցների գազաֆիկացում

Գազամատակարարում

Փուլ	Թերթ	Թերթեր
ԱՆ	3	10

15-րդ փողոցի գազատարի երկայնական կտրվածք

Պատվիրատու՝ Խոյի համայնքապետարան

Ստուգեց	Հ. Դավթյան			
Նախագծեց	Ռ. Սոսեփյան			
			Ամիս ամսաթիվ	

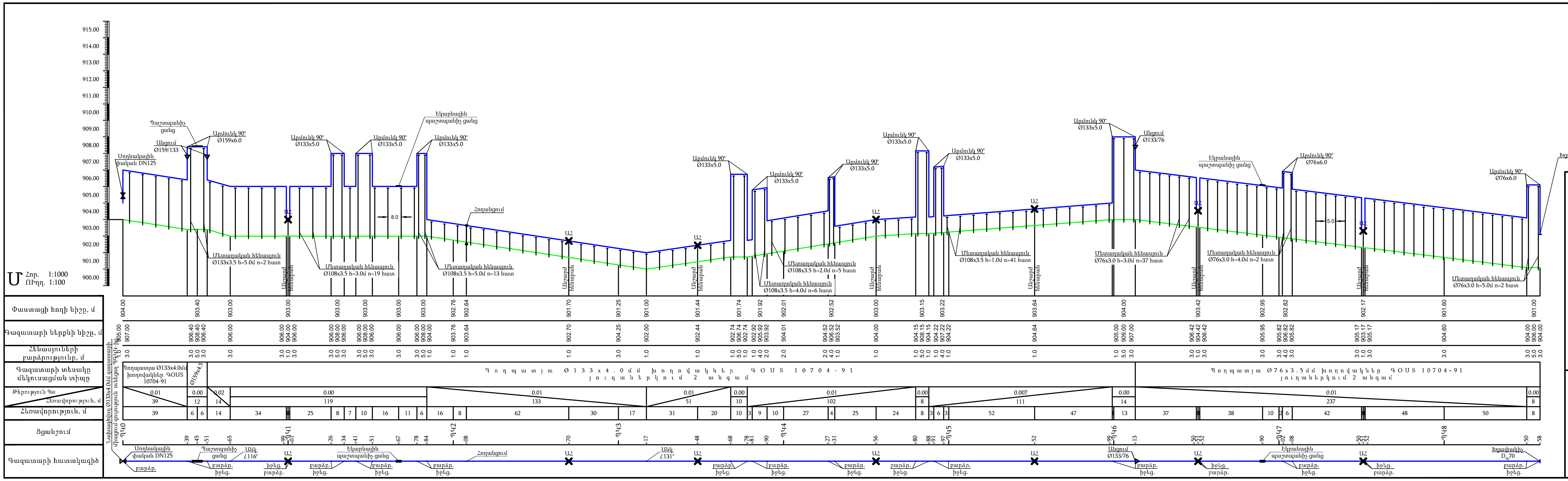

«ԲԼՅՈՒ ՍԹՐԻՄ ՍՈԼՈՒՇՆՍ» ՍՊԸ
Լիցենզիա-ՔՊԼ-17134

BLUESTREAMSOLUTIONS

ՕԲՅԵԿՏ № 81-23

ՀՀ Արմավիրի մարզի Խոյ համայնքի Արազած բնակավայրի 15-րդ և 20-րդ փողոցների գազիֆիկացում

Գազամատակարարում

20-րդ փողոցի գազատարի ճնշման վերգետնյա երկայնական կտրվածք

Փուլ	Թերթ	Թերթեր
ԱՆ	4	10

Պատվիրատու՝ Խոյի համայնքապետարան

Ստուգեց	Հ. Դավթյան		
Նախագծեց	Ռ. Սահակյան		

Շարժական հենայուն

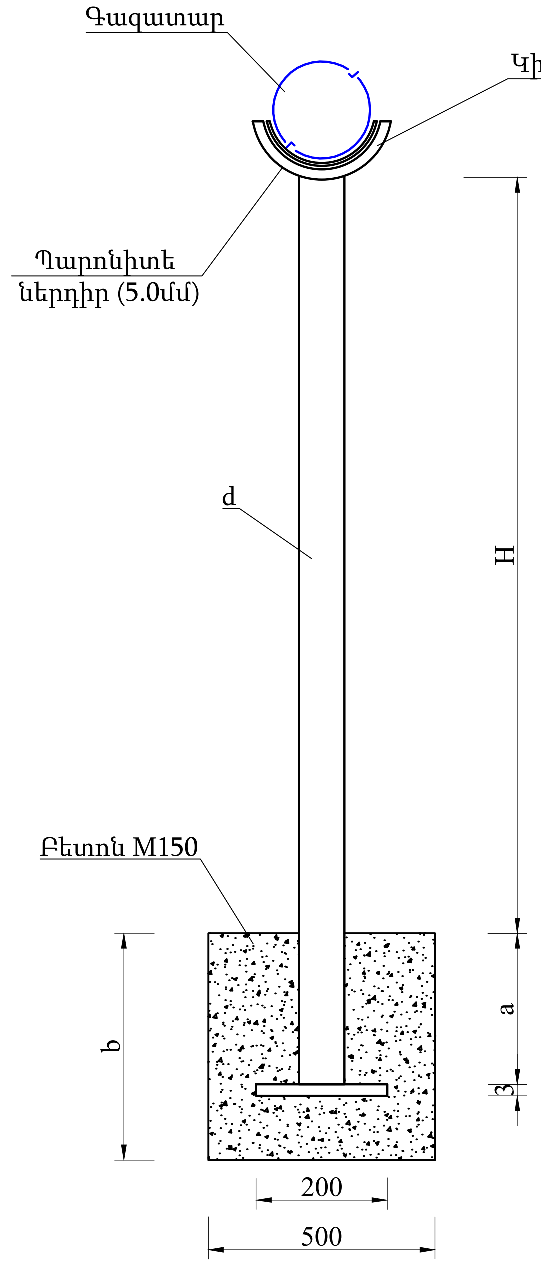

Աղյուսակ 1

H	d	150	125	100	80	70	50
5.0	a	1000	1000	1000	1000	1000	1000
	b	1100	1100	1100	1100	1100	1100
4.5	a	1000	1000	1000	1000	1000	1000
	b	1100	1100	1100	1100	1100	1100
4.0	a	900	900	900	900	900	900
	b	1000	1000	1000	1000	1000	1000
3.5	a	700	700	700	700	700	700
	b	800	800	800	800	800	800
3.0	a	600	600	600	600	600	600
	b	700	700	700	700	700	700
2.5	a	600	600	600	600	600	600
	b	700	700	700	700	700	700
2.0	a	500	500	500	500	500	500
	b	600	600	600	600	600	600
1.5	a	500	500	500	500	500	500
	b	600	600	600	600	600	600
1.0	a	500	500	500	500	500	500
	b	600	600	600	600	600	600
0.5	a	500	500	500	500	500	500
	b	600	600	600	600	600	600

BLUESTREAMSOLUTIONS

«ԲԼՅՈՒ ՍԹՐԻՄ ՍՈԼՈՒՇՆՍ»
Ս Պ Ը
Լիցենզիա-ՔՊԼ-17134

ՕԲՅԵԿՏ № 81-23

ՀՀ Արմավիրի մարզի Խոյ համայնքի Արագած բնակավայրի 15-րդ և 20-րդ փողոցների գազիֆիկացում

			Ամիս ամսաթիվ		Փուլ	Թերթ	Թերթեր
Ստուգեց	Հ. Դավթյան			Գազամատակարարում	ԱՆ	5	10
Նախագծեց	Ռ. Ստեփանյան						
				Շարժական հենայուն	*Պատվիրատու`* *Խոյի համայնքապետարան*		

ՃԱԿԱՍ Մ1:25

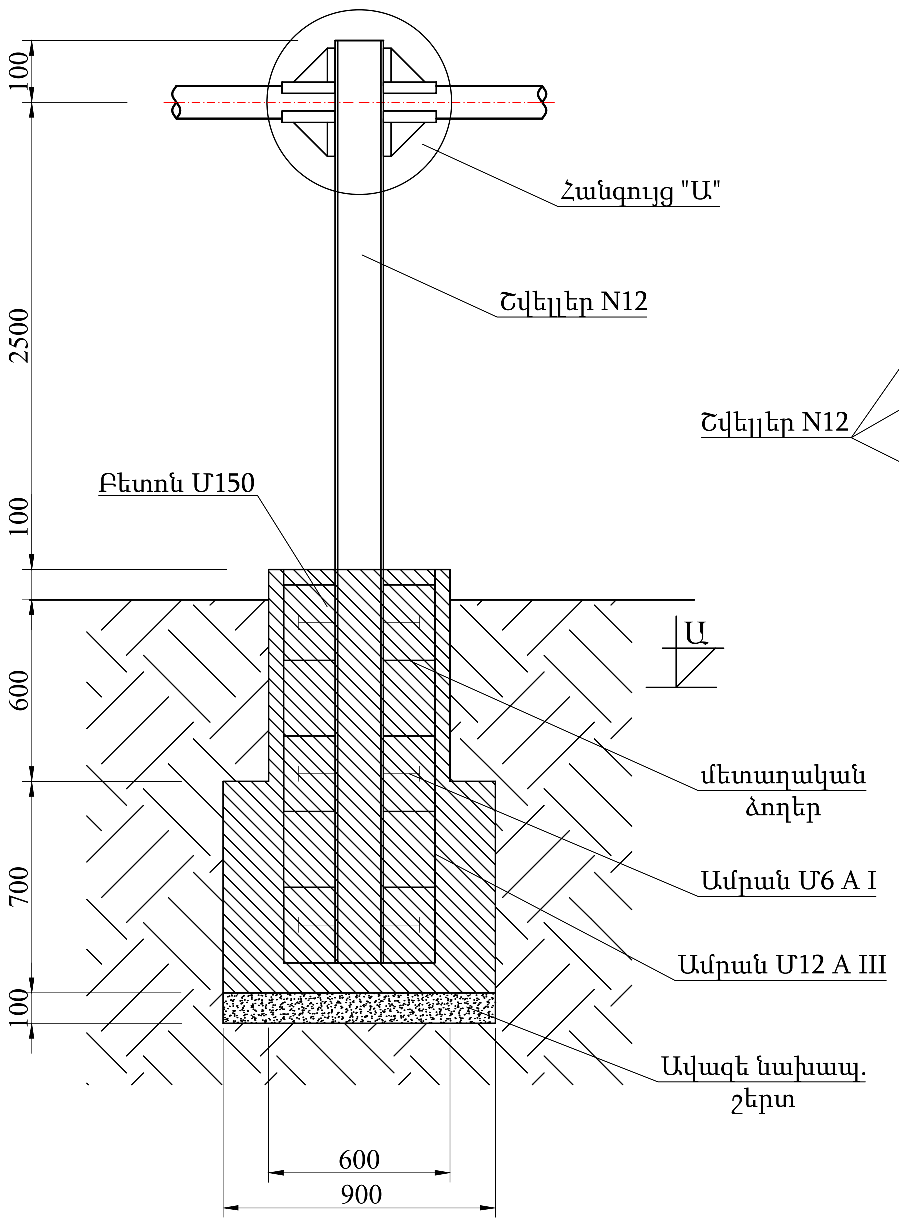

ՀԱՆԳՈՒՅՑ "Ա" Մ1:5

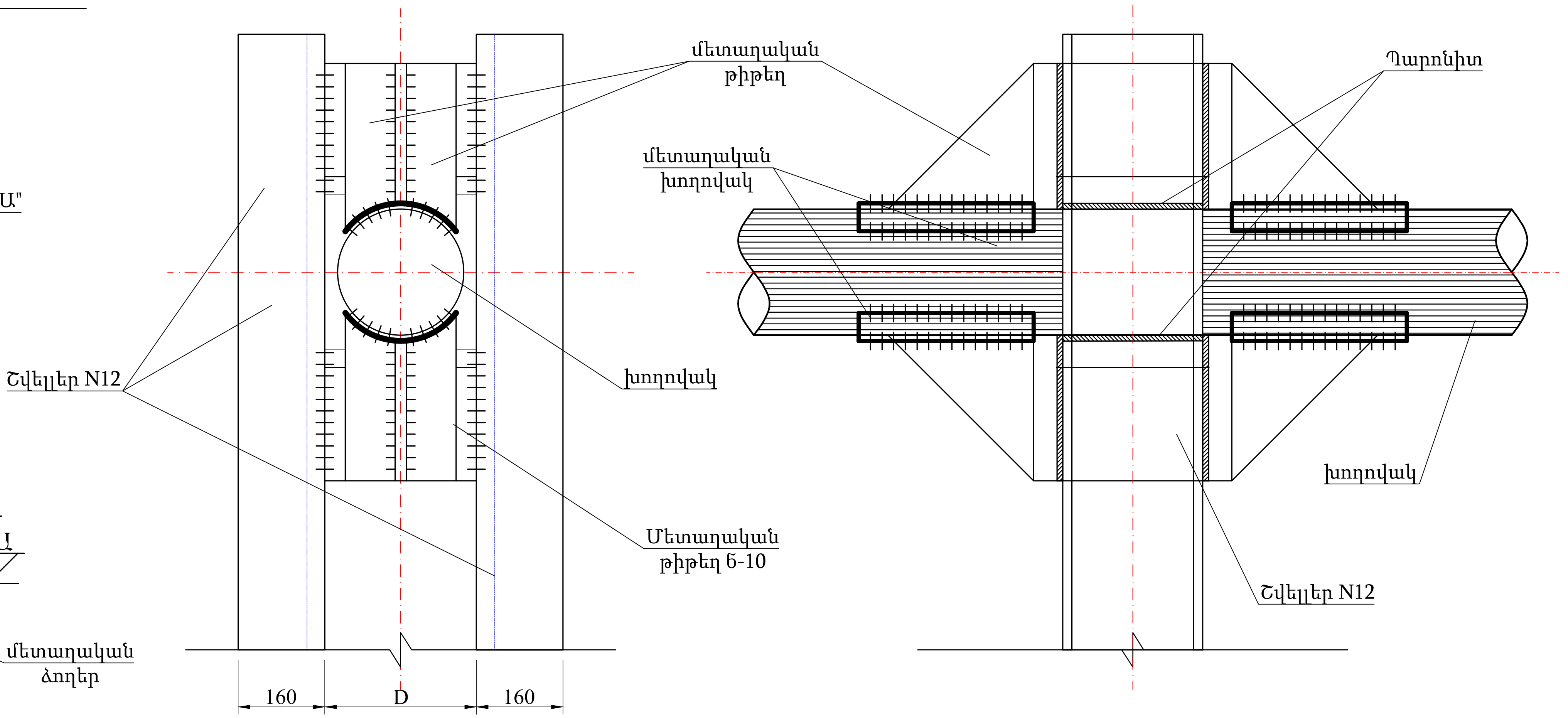

ԿՏՐՎԱԾՔ Ա-Ա

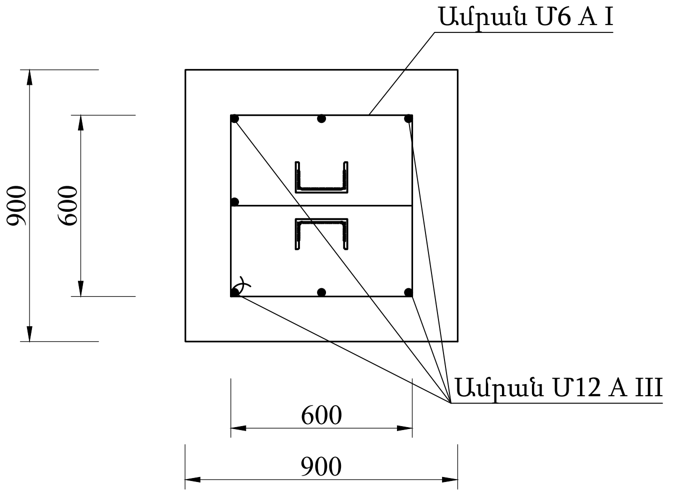

№	Գազատարի բարձ. մ	Հենասյուն/ մ/կգ	Բետոն մ³	Ամրան մ/կգ	Պողպատյա թիթեղ, մ²/կգ	Կիսախողովակ հատ/կգ	Պարոնիտ կգ	Գրունտ կգ	Մասա կգ
1	H=0.5	3.9 / 41.0	0.82	Ø 12 A III 12.4/11.1	0.15 / 0.7	4 / 1.7	0.5	1.15	57.5
2	H=1.0	4.9 / 51.0	0.82	Ø 12 A III 12.4/11.1	0.15 / 0.7	4 / 1.7	0.5	1.15	67.5
				Ø 6 A I 13 /3.0					
3	H=1.5	5.9 / 61.4	0.82	Ø 12 A III 12.4/11.1	0.15 / 0.7	4 / 1.7	0.5	1.15	77.8
4	H=2.0	6.9 / 71.8	0.82	Ø 12 A III 12.4/11.1	0.15 / 0.7	4 / 1.7	0.5	1.15	88.2
5	H=2.5	7.9 / 82.2	0.82	Ø 12 A III 12.4/11.1	0.15 / 0.7	4 / 5.2	0.21	1.15	98.7

BLUESTREAMSOLUTIONS

«ԲԼՅՈՒ ՍԹՐԻՄ ՍՈԼՈՒՇՆՍ»
Ս Պ Ը
Լիցենզիա-ՔՊԼ-17134

ՕԲՅԵԿՏ № 81-23

ՀՀ Արմավիրի մարզի Խոյ համայնքի Արագած բնակավայրի 15-րդ և 20-րդ փողոցների գազիֆիկացում

			Ամիս ամսաթիվ
Ստուգեց	Հ. Դավթյան		
Նախագծեց	Ռ. Ստեփանյան		

Գազամատակարարում

Փուլ	Թերթ	Թերթեր
ԱՆ	6	10

Անշարժ Հենարան

Պատվիրատու՝

Խոյի համայնքապետարան

Կտրվածք 1-1

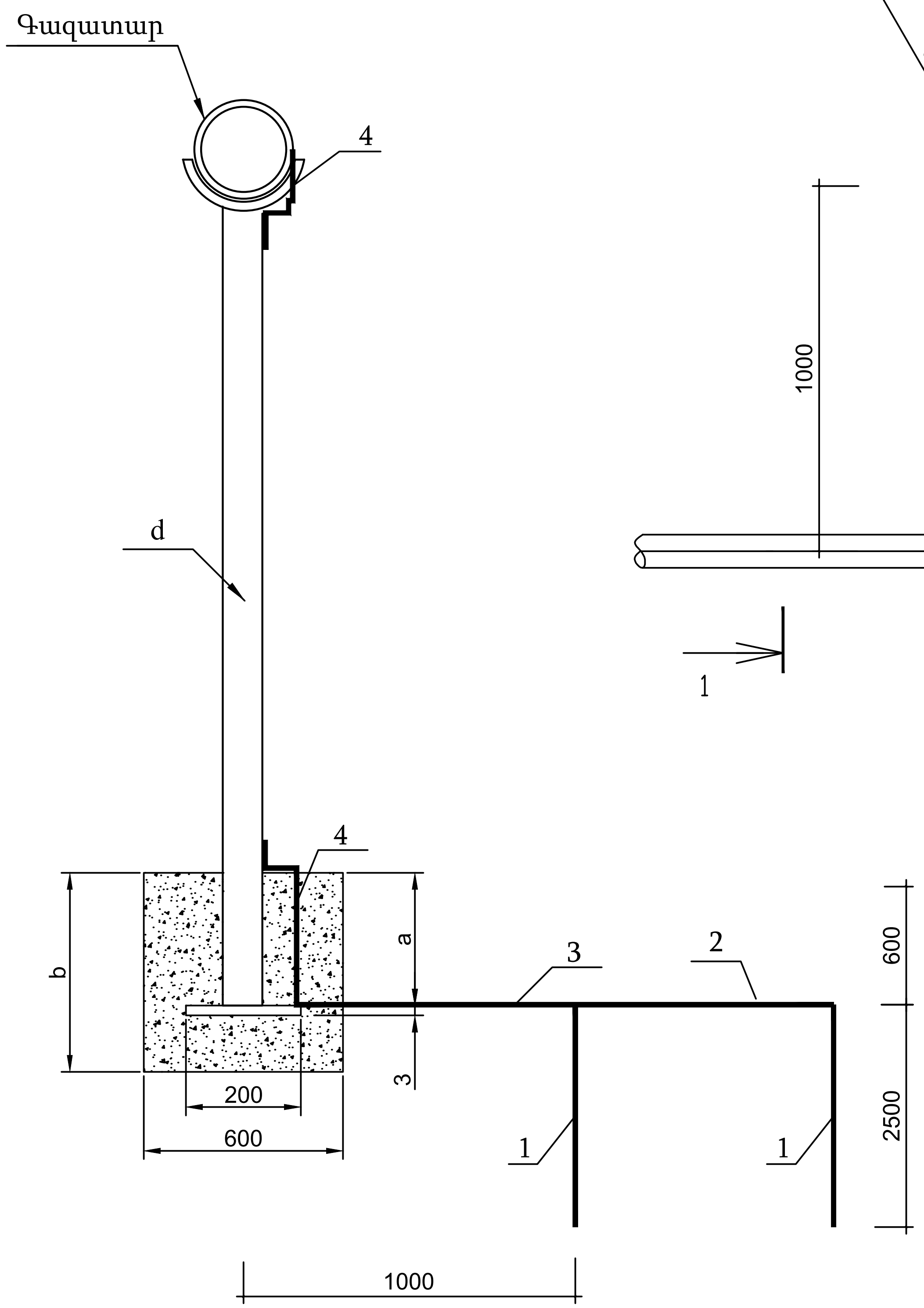

Հատակագիծ

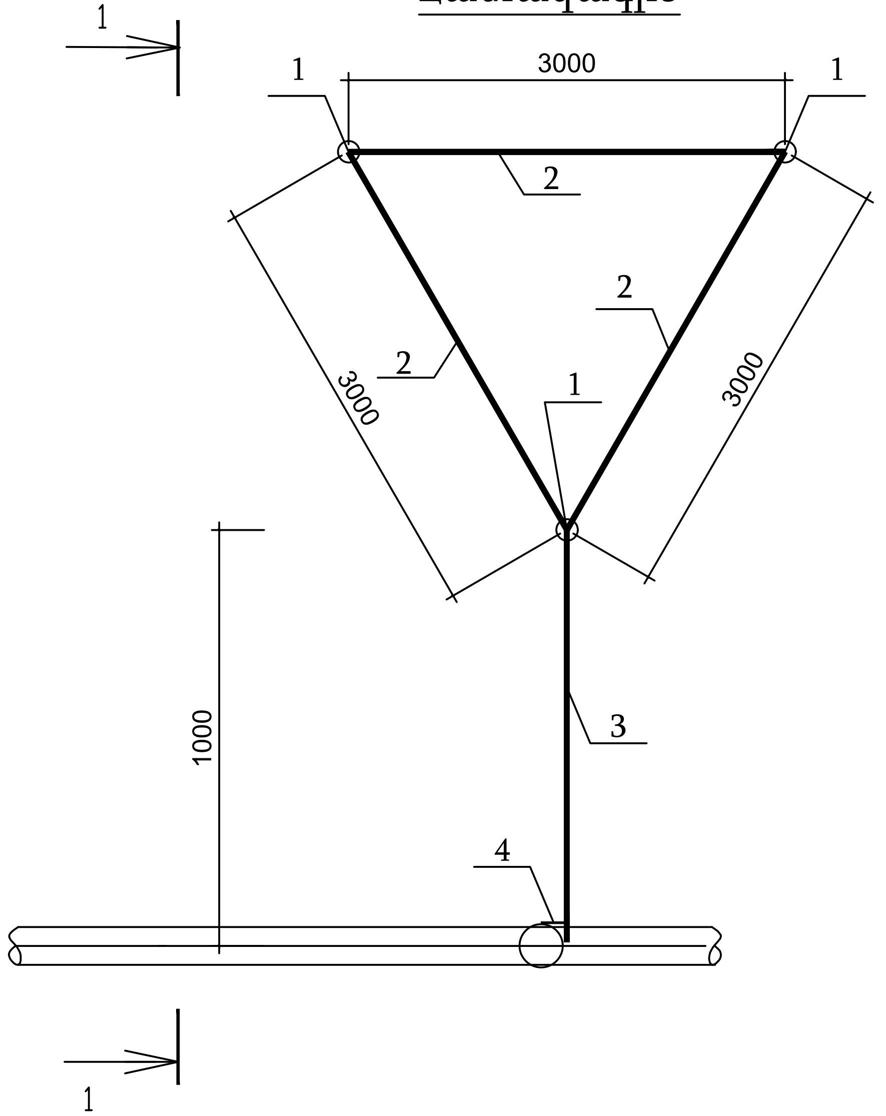

Նյութերի մասնագիր

Մակնիշ	Նշանակումը	Անվանումը	Քանակ հատ	Միավ. զանգվ. կգ	Ծանոթ.
		Անկյունավոր պողպատ 5x50x50 ГОСТ 8509-93 / Ст3пс1-1 ГОСТ535-88 L=2500	3	9.4	
		Շերտա-պողպատ 4x40 ГОСТ 103-76 / Ст3пс1-1 ГОСТ535-88 L=3000	3	3.8	
		Շերտա-պողպատ 4x40 ГОСТ 103-76 / Ст3пс1-1 ГОСТ535-88 L=1000	1	1.27	
		Կլոր պողպատ B12 ГОСТ2590-88 / Ст3пс1-1 ГОСТ535-88 Լրնդ.=1200	1	1.08	

1. Էլեմենտների եռակցումը կատարել ըստ ГОСТ 5264-80-ի 42Э ГОСТ 9467-79 էլեկտրոդներով եռակցման կարի հաստությունը 4-5մմ:
2. Հողանցման համար ընտրված են էլեկտրոդներ ըստ ГОСТ 8505-93:
3. Ուղղահայաց հողանցիչները հողի մեջ տեղադրվում է վիբրացիայի մեթոդով:
4. Մոնտաժային աշխատանքները կատարել ըստ ПУЭ և СНиП 3.05.06-85-ի:
5. Գազատարների հողանցման դիմադրությունը չպետք է գերազանցի 10 Օհմ:

BLUESTREAMSOLUTIONS «ԲԼՅՈՒ ՍԹՐԻՄ ՍՈԼՈՒՇՆՍ» Ս Պ Ը Լիցենզիա-ՔՊԼ-17134				ՕՔՅԵԿՏ № 81-23			
				ՀՀ Արմավիրի մարզի Խոյ համայնքի Արագած բնակավայրի 15-րդ և 20-րդ փողոցների գազիֆիկացում			
			Ամիս ամսաթիվ	Գազամատակարարում	Փուլ	Թերթ	Թերթեր
Ստուգեց	Հ. Դավթյան	[signature]			ԱՆ	7	10
Նախագծեց	Ռ. Ստեփանյան	[signature]					
				Գազատարի հողանցում	Պատվիրատու՝ Խոյի համայնքապետարան		

Գազատարի էկրանային պաշտպանության մոնտաժային գծապատկեր 0.4կՎ օդային գծից

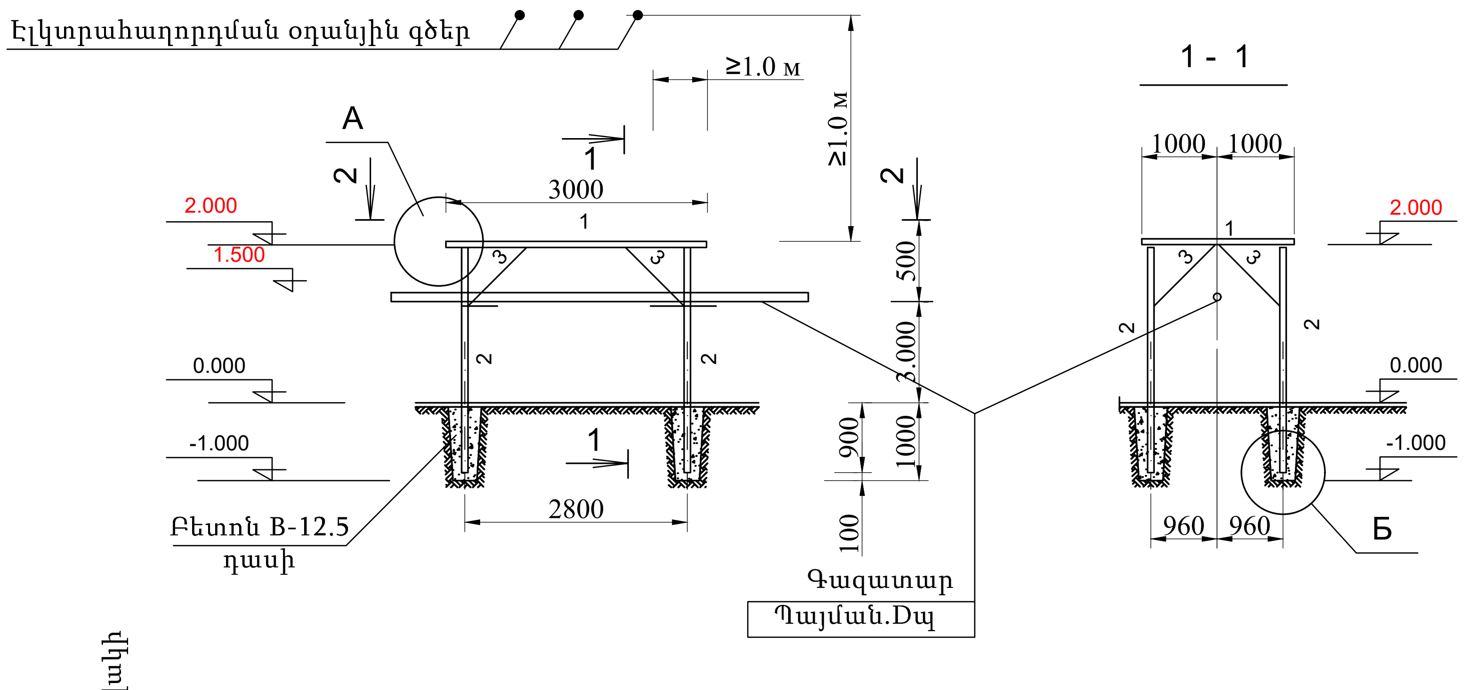

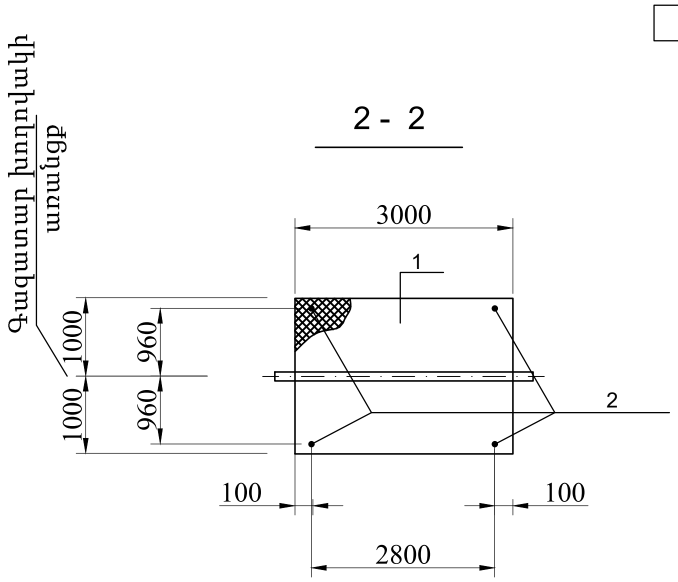

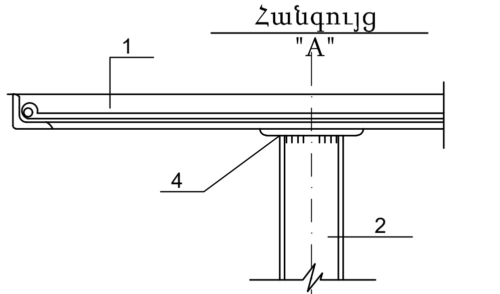

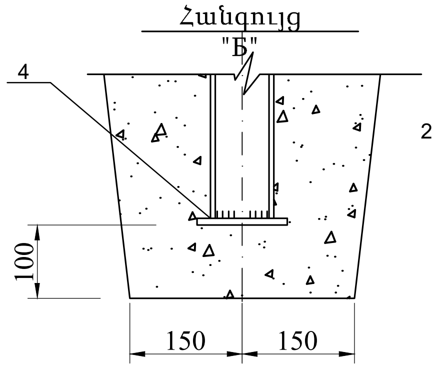

Հ/Հ	Նշանակումը	Անվանումը	Չափ. միավ.	Քանակ	Ծանոթու թյուն
1		Ցանցային վահան ПМЗ տիպի 3.0x2.0մ²	հատ/մ²	1/6	
2	ԳՈՍՏ 10704-86	Հենասյուն Ø76x3 խողովակից L=2.9մ	հատ/մ	4/11.6	
3	ԳՈՍՏ 8509-86	Անկյունակ 50x50x5 L=1.1մ	հատ/մ	4/4.4	
4	ԳՈՍՏ 19903-74	Պողպատյա թիթեղ 100x100x6մմ	հատ/մ²	8/0.08	
5					
		Նյութեր			
		Բետոն B-12.5 դասի (M150)	м³	1.19	
		Փոսերի քանդում IV կարգի գրունտում ձեռքով	м³	1.21	
		Ցանցի և հենասյան ներկում	м²	3.0	

Ծ Ա Ն Ո Թ Ո Ւ Թ Յ Ո Ւ Ն

1. Էլեկտրահաղորդման 0.4կՎ օդային գծի և վերգետնյա գազատարի հատման դեպքում գազատարը պետք է պաշտպանել մետաղական պաշտպանիչ ցանցով ,որի երկարությունը հաշվակվում է այնպես ,որ օդային գծից մինչև ցանցի վերջը կազմի 1մ-ից ոչ պակաս;
2. Օդային գծի էլեկտրահաղորդման լարերի առառելագույն կախվածքի և պաշտպանիչ ցանցի միջև բարձրությունը նորմալ պայմաններում պետք է կազմի H=3մ-ից ոչ պակաս:
3. Գազատարների պաշտպանիչ ցանցը բարձր լարման օդային գծերի հետ հատման շրջանում պետք է հողանցվի: Որպես հողանցման էլեկտրոդներ ծառայում են հողի մեջ տեղադրված գազատարի պաշտպանիչ ցանցի մետաղական հենասյուները:

1. Պաշտպանիչ ցանցի կառուցվացքի բոլոր մոնտաժային կարերը կատարվում են ձեռքով,աղեղնային եռակցումով, ընդ որում կարերը պետք է լինեն ամբողջական:
2. Կախված գազատարի խողովակի տրամագծից շրջանակի ուղիղ անկյունների չափերը կարող են փոփոխվել:
3. Պողպատյա կոնստուկցիաների հակակոռոզիոն պաշտպանությունը կատարվում է ПФ-155 տիպի էմալապատումով,որը նախապես մշակվում է ГФ-տիպի գրունտով:

BLUESTREAMSOLUTIONS

«ԲԼՅՈՒ ՍԹՐԻՄ ՍՈԼՈՒՇՆՍ»
Ս Պ Ը
Լիցենզիա-ՔՊԼ-17134

ՕՔՅԵԿՏ № 81-23

ՀՀ Արմավիրի մարզի Խոյ համայնքի Արագած բնակավայրի 15-րդ և 20-րդ փողոցների գազիֆիկացում

			Ամիս ամսաթիվ		Փուլ	Թերթ	Թերթեր
Ստուգեց	Հ. Դավթյան			Գազամատակարարում	ԱՆ	8	10
Նախագծեց	Ռ. Ստեփանյան						
				Էկրանային պաշտպանիչ ցանց	Պատվիրատու՝ Խոյի համայնքապետարան		

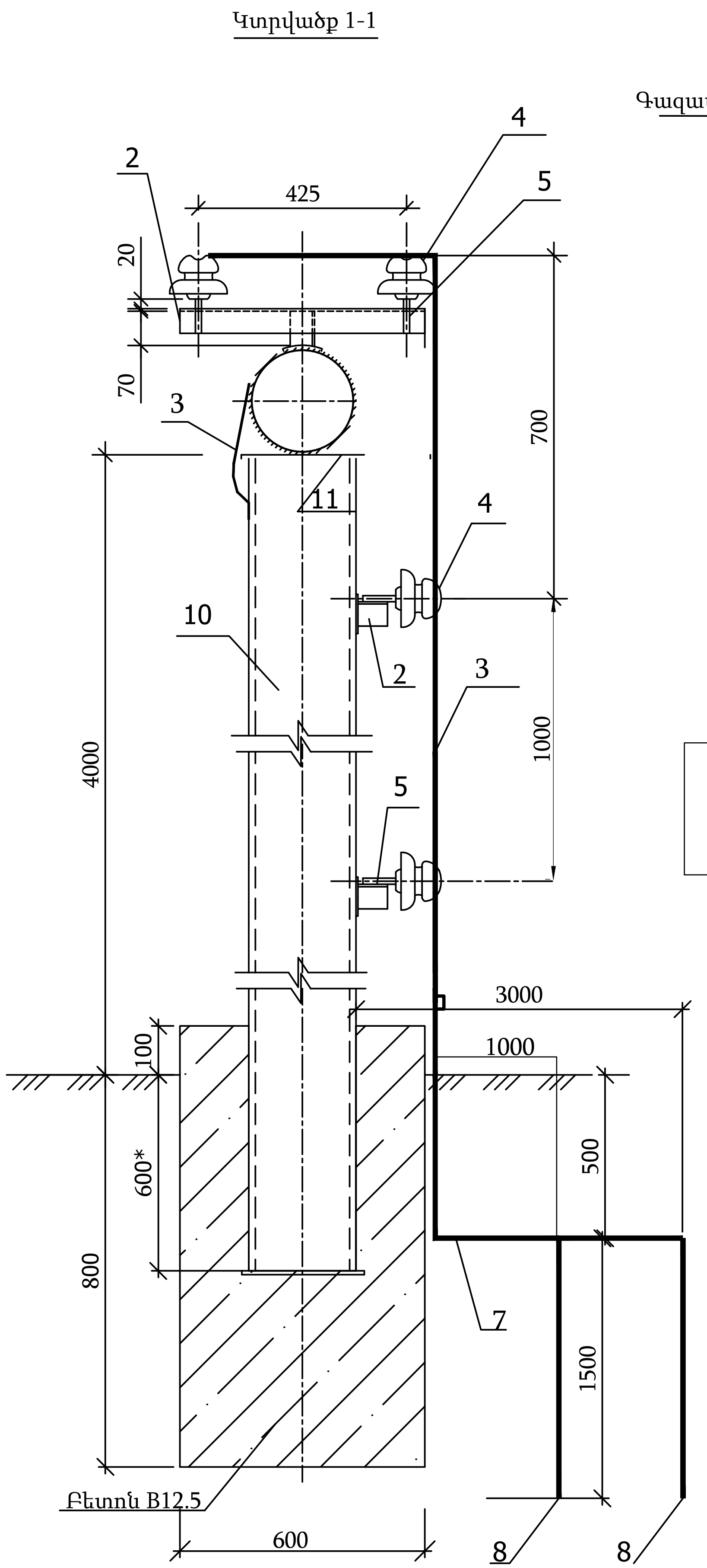

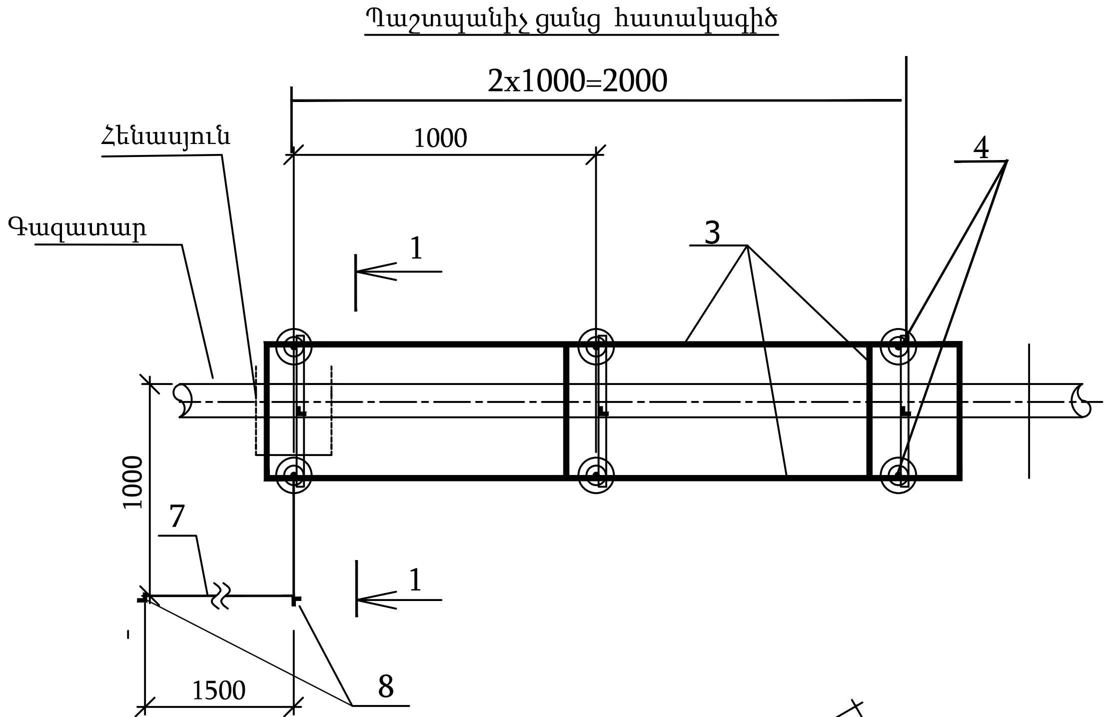

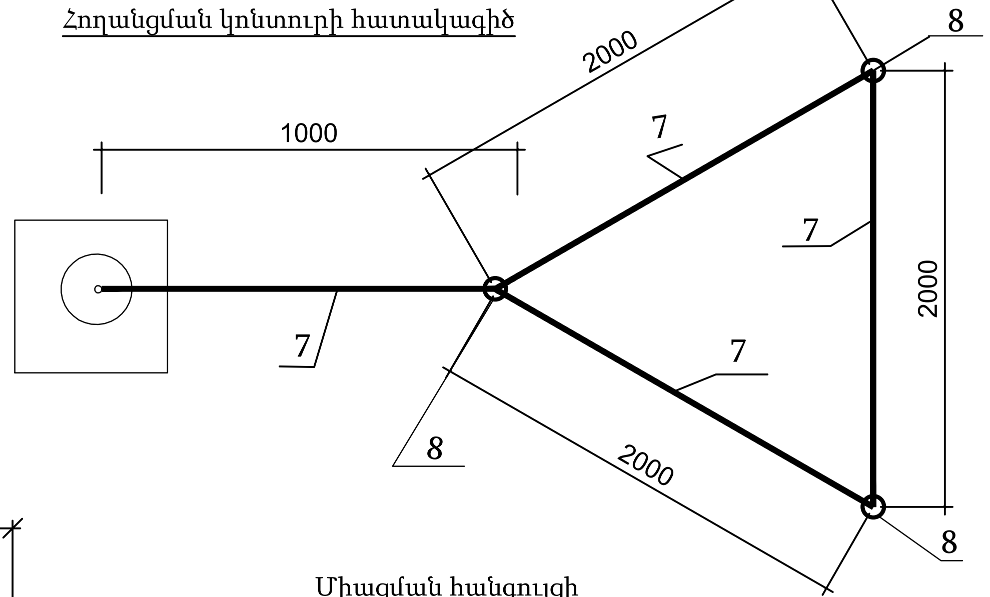

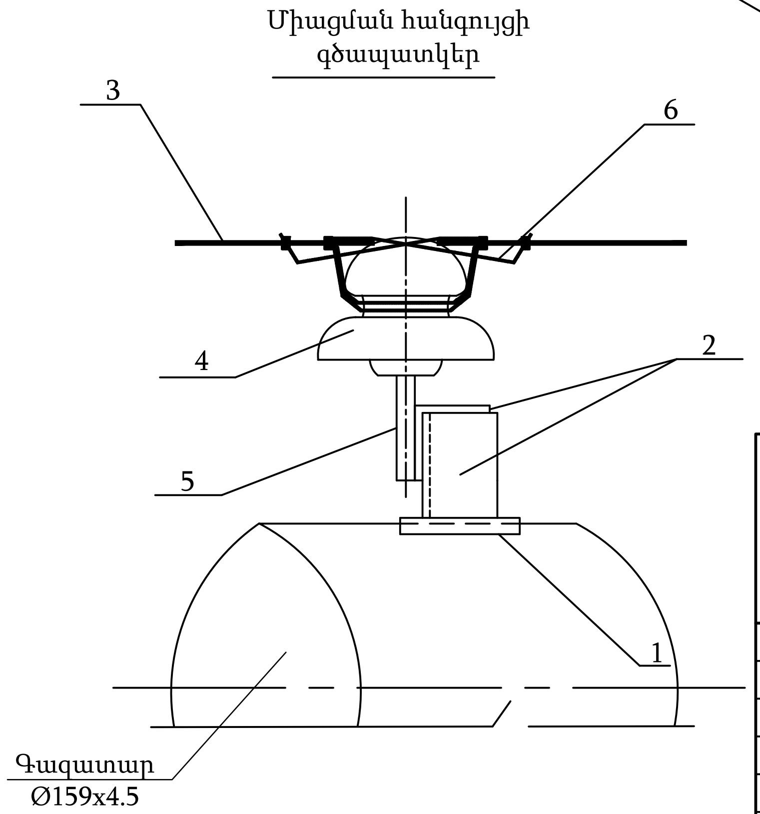

ՀՀ	Նշում	Անվանումը	Չափ. միավ.	Քանակը	Միավոր քանակը մաս.կգ
1	ԳՕՍՏ 103-76	Շերտավորպողպատ 4x80 l=80	մ	0.4	2.51
2	ԳՕՍՏ 8509-83	Անկյունավոր պողպատ 50x50x5	մ	1.5	3.77
3	ԳՕՍՏ 2590-88	Կլոր պողպատ B8	մ	7.0	0.4
4	ՏՈՒ 34-12-11214-87	Մեկուսիչ ШПК-10	հատ	8	0.25
5	ԳՕՍՏ 18381-80	Զող ШУ-20	հատ	8	0.22
6	ԳՕՍՏ 1660-73	Մետաղալար Ø2	մ	1.5	0.04
7	ԳՕՍՏ 103-93	Շերտավոր պողպատ 4x40	մ	7.5	1.26
8	ԳՕՍՏ 8509-93	Անկյունավոր պողպատ 63x63x5	մ	4.5	4.81
9		Հողային աշխատանք	մ³	2.5	

1. Համաձայն ПУЭ -ի, 0.4կՎ օդային գծերի հետ հատման տեղում գազատարի պաշտպանիչ ցանցի երկարությունը ընդունել 4.0մ:
2. Մետաղական կոնստրուկցիաների էլեկտրոաղեղային եռակցումը կատարել ըստ ԳՕՍՏ 5264-80-ի. Գազատարի խողովակի վրա եռակցումը իրականացնել կետային եղանակով:
3. Մոնտաժային աշխատանքները ըստ ПУЭ և СНиП:
4. Հողանցման սարքավորումների տեղադրելուց հետո կատարել ստուգիչ չափում: Օդային գծի հատման կետում հողանցման դիմադրությունը պետք է լինի 10 Օհմ-ից ոչ ավել: Ավել դիմադրությունների դեպքում ավելացնել ուղղահայաց էլեկտրոդներ:
5. *Չափերը ճշտել տեղում:

BLUESTREAMSOLUTIONS

«ԲԼՅՈՒ ՍԹՐԻՄ ՍՈԼՈՒՇՆՍ»
Ս Պ Ը
Լիցենզիա-ՔՊԼ-17134

ՕԲՅԵԿՏ № 81-23

ՀՀ Արմավիրի մարզի Խոյ համայնքի Արազած բնակավայրի 15-րդ և 20-րդ փողոցների գազիֆիկացում

Ստուգեց	Հ. Դավթյան		
Նախագծեց	Ռ. Ստեփանյան		

Ամիս ամսաթիվ

Գազամատակարարում

Փուլ	Թերթ	Թերթեր
ԱՆ	9	10

Պաշտպանիչ ցանց

Պատվիրատու՝
Խոյի համայնքապետարան

Աշխատանքների ծավալ

Մասնագիր

Հ/Հ	Աշխատանքների անվանումը	Չափման միավոր	15-րդ փողոց	20-րդ փողոց	Ընդհանուր
1	Փոսերի քանդում IV կարգի գրունտում	$մ^3$	17.335	32.507	49.842
2	Բետոնից հիմքեր հենասյուների համար B12.5 դասի	$մ^3$	17.335	32.507	49.842
3	Ավելորդ գրունտի հարթեցում տեղում	$մ^3$	17.335	32.507	49.842
4	Շարժական հենասյուն Ø57x3.0մմ (H=1.5)	հատ/կգ/մ	2/16/4	-	2/16/4
5	Շարժական հենասյուն Ø76x3.0մմ (H=2.5)	հատ/կգ/մ	66/1069.2/198	-	66/1069.2/198
6	Շարժական հենասյուն Ø76x3.0մմ (H=3.0)	հատ/կգ/մ	9/174.96/32.4	37/719.28/133.2	46/894.24/165.6
7	Շարժական հենասյուն Ø76x3.0մմ (H=3.5)	հատ/կգ/մ	5/113.4/21	-	5/113.4/21
8	Շարժական հենասյուն Ø76x3.0մմ (H=4.0)	հատ/կգ/մ	3/76.14/14.1	2/50.76/9.4	5/126.9/23.5
9	Շարժական հենասյուն Ø76x3.0մմ (H=5.0)	հատ/կգ/մ	4/129.6/24	2/64.8/12	6/194.4/36
10	Շարժական հենասյուն Ø108x3.5մմ (H=1.0)	հատ/կգ/մ	-	41/554.73/61.5	41/554.73/61.5
11	Շարժական հենասյուն Ø108x3.5մմ (H=2.0)	հատ/կգ/մ	-	5/112.75/12.5	5/112.75/12.5
12	Շարժական հենասյուն Ø108x3.5մմ (H=3.0)	հատ/կգ/մ	-	19/634.106/70.3	19/634.106/70.3
13	Շարժական հենասյուն Ø108x3.5մմ (H=4.0)	հատ/կգ/մ	-	6/254.364/28.2	6/254.364/28.2
14	Շարժական հենասյուն Ø108x3.5մմ (H=5.0)	հատ/կգ/մ	6/324.72/36	13/703.56/78	19/1028.28/114
15	Շարժական հենասյուն Ø133x3.5մմ (H=5.0)	հատ/կգ/մ	-	2/134.16/12	2/134.16/12
16	Անշարժ հենարան H=1.0մ	հատ/կգ	-	7/472.5	7/472.5
17	Կիսախողովակ	հատ/կգ	95/51.64	127/160	222/211.64
18	Պարոնիտ	հատ/կգ	95/5.545	134/23.793	229/29.338
19	Մետաղական շինվածքներ հենասյուների համար	հատ/կգ	95/85.5	127/114.3	222/199.8
20	Պողպատե վերգետնյա գազատար Ø57x3.5մմ	մ	280	-	280
21	Պողպատե վերգետնյա գազատար Ø76x3.5մմ	մ	201	266	467
22	Պողպատե վերգետնյա գազատար Ø133x4.0մմ	մ	30	673	703
23	Պողպատե վերգետնյա գազատար Ø159x4.5մմ	մ	-	13	13
24	Տրամագծի անցում Ø159/133	հատ/կգ	-	2/2.6	2/2.6
25	Տրամագծի անցում Ø133/76	հատ/կգ	4/8	1/2	5/10
26	Տրամագծի անցում Ø133/57	հատ/կգ	2/4	-	2/4
27	Տրամագծի անցում Ø89/76	հատ/կգ	2/1.8	-	2/1.8
28	Տրամագծի անցում Ø76/57	հատ/կգ	1/0.7	-	1/0.7
29	Անկյունակ Ø57x5	հատ/կգ	21/16.8	-	21/16.8
30	Անկյունակ Ø76x6	հատ/կգ	15/25.5	16/27.2	31/52.7
31	Անկյունակ Ø133x5	հատ/կգ	6/28.8	44/211.2	50/240
32	Անկյունակ Ø159x6	հատ/կգ	-	2/16.8	2/16.8
33	Սողնակային փական DN125	հատ	-	1	1
34	Սողնակային փական DN80	հատ	1	-	1
35	Խցափակիչ $d_{պ}$70մմ	հատ/կգ	-	1/0.5	1/0.5
36	Խցափակիչ $d_{պ}$50մմ	հատ/կգ	1/0.3	-	1/0.3
37	Հողանցում	կոմպլեկտ	-	1	1
38	Պաշտպանիչ ցանց	կոմպլեկտ	-	1	1
39	Էկրանային պաշտպանիչ ցանց	կոմպլեկտ	2	2	4
40	Գազատարի և հենասյուների յուղաներկում երկու անգամ	$մ^2$	179.6	470.2	649.8
41	Գազատարի փչամաքրում և փորձարկում	մ	511	952	1463
42	Ø76x3.5մմ գազատարի ներմիացում գոյություն ունեցող վերգետնյա գ/ճ $d_{պ}$150մմ	տեղ	1	-	1
43	Ø133x4.0մմ գազատարի միացում գոյություն ունեցող ՊԳԿԿ-ից	տեղ	-	1	1

BLUESTREAMSOLUTIONS «ԲԼՅՈՒ ՍԹՐԻՄ ՍՈԼՈՒՇՆՍ» Ս Պ Ը *Լիցենզիա-ՔՊԼ-17134*				ՕԲՅԵԿՏ № 81-23 ՀՀ Արմավիրի մարզի Խոյ համայնքի Արազած բնակավայրի 15-րդ և 20-րդ փողոցների գազիֆիկացում		
			Ամիս ամսաթիվ		Փուլ	Թերթ	Թերթեր
Ստուգեց	Հ. Դավթյան			Գազամատակարարում	ԱՆ	10	10
Նախագծեց	Ռ. Ստեփանյան						
				Մասնագիր	*Պատվիրատու՝* *Խոյի համայնքապետարան*		

Ժամանակացույց

ՀՀ Արմավիրի մարզի Խոյ համայնքի Արագած բնակավայրի 15-րդ և 20-րդ փողոցների գազիֆիկացում			
Շինարարական աշխատանքների կատարման ժամանակացույց			
Աշխատանքների անվանումը	Շինարարական աշխատանքների կատարման ժամանակացույցը ըստ ամիսների /ըստ օրերի/		
	1/ 30 օր /	1/ 30 օր /	1/ 30 օր /
Փոսերի քանդում			
Հենասյուների տեղադրում և բետոնացում			
գազատարի մոնտաժում			
Գազատարի ներկում			
Փչամաքրում և փորձարկում			
Հայտնաբերված թերությունների վերացում, և տարածքի մաքրում			
անհրաժեշտ թասաթղթերի նախապատրաստում և հանձնում			

BLUESTREAMSOLUTIONS

«ԲԼՅՈՒ ՍԹՐԻՄ ՍՈԼՈՒՇՆՍ»
Ս Պ Ը
Լիցենզիա-ՔՊԼ-17134

ՕԲՅԵԿՏ № 81-23

ՀՀ Արմավիրի մարզի Խոյ համայնքի Արագած բնակավայրի 15-րդ և 20-րդ փողոցների գազիֆիկացում

			Ամիս ամսաթիվ		Փուլ	Թերթ	Թերթեր
Ստուգեց	Հ. Դավթյան			Գազամատակարարում	ԱՆ	1	2
Նախագծեց	Ռ. Ստեփանյան						
				Ժամանակացույց	*Պատվիրատու՝ Խոյի համայնքապետարան*		

Մեխանիզմների և աշխատանքային ռեսուրսների ցանկ

Նախատեսված աշխատանքների իրականացման համար
Մեխանիզմների նվազագույն պահանջներ
Մեքենամեխանիզմ
Ցանկ

ՀՀ	Անվանումը	Չափ. միավ.	Քանակը
1	Պերֆերատոր	հատ	1
2	Եռակցման սարք	հատ	1
3	Բենզինային ագրեգատ	հատ	1
4	Տրակտոր	հատ	1
5	Բեռնատար	հատ	1

Նախատեսված աշխատանքների իրականացման համար
Աշխատանքային ռեսուրսների նվազագույն պահանջներ
Աշխատանքային ռեսուրսների
Ցանկ

ՀՀ	Անվանումը	Քանակը	Աշխատանքային փորձ
1	Ինժեներ	1	3 տարի
2	Աշղեկ	1	3 տարի
3	Եռակցող	1	3 տարի
4	Բանվոր	3	

BLUESTREAMSOLUTIONS

«ԲԼՅՈՒ ՍԹՐԻՄ ՍՈԼՈՒՇՆՍ»
Ս Պ Ը
Լիցենզիա-ՔՊԼ-17134

ՕԲՅԵԿՏ № 81-23

ՀՀ Արմավիրի մարզի Խոյ համայնքի Արագած բնակավայրի 15-րդ և 20-րդ փողոցների գազիֆիկացում

			Ամիս ամսաթիվ
Ստուգեց	Հ. Դավթյան		
Նախագծեց	Ռ. Ստեփանյան		

Գազամատակարարում

Փուլ	Թերթ	Թերթեր
ԱՆ	2	2

Մեխանիզմների և աշխատանքային ռեսուրսների ցանկ

Պատվիրատու՝

Խոյի համայնքապետարան