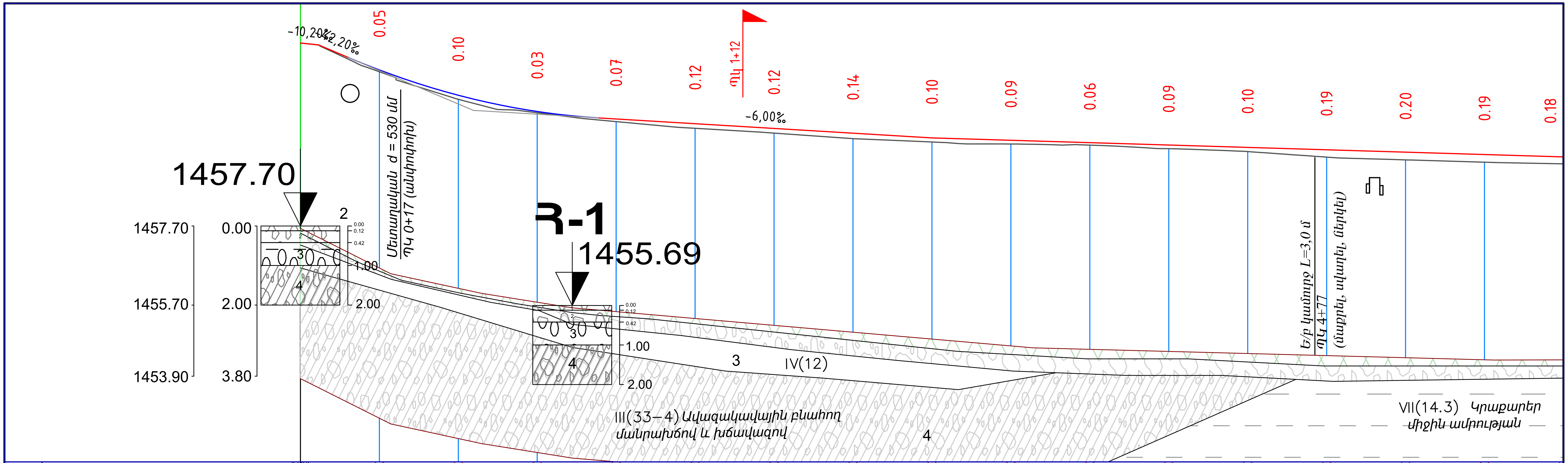

Նախագծային տվյալներ / Проектные данные

Թեքությունը, ‰, հորիզոնական կոր, մ / Уклон, ‰, вертикальная кривая: 10.20‰ 4.58; 12.20‰ 8.62; 0+43,82 R - 1750 K - 63.3; 84.52; 6.00‰ 206.09

Փաստացի տվյալներ / Фактические данные

Ճանապարհի առանցքի նիշը, մ / Отметка оси дороги, м	1457.72	1457.04	1456.40	1455.99	1455.80	1455.68	1455.56	1455.44	1455.32	1455.26	1455.20	1455.14	1455.08	1455.02	1454.96	1454.90	
Գետնի նիշը, մ / Отметка земли, м	1457.72	1457.00	1456.30	1455.96	1455.74	1455.57	1455.45	1455.31	1455.22	1455.17	1455.14	1455.05	1454.98	1454.84	1454.77	1454.71	
Հեռավորություն, մ / Расстояние, м	20	20	20	20	20	20	20	20	20	20	20	20	20	20	20	20	
Պիկետ / Пикет	0	0+20	0+40	0+60	0+80	1+00	1+20	1+40	1+60	1+80	2+00	2+20	2+40	2+60	2+80	3+00	

Հատակագծի տարրեր / Элементы плана: 152.78; L= 60 K= 29.97; R - 175 L - 1.69; L= 60 K= 29.97

Կիլոմետր / Километры: 0

Փոփ.	Քանակից.	Թերթ	Փաստաթղթի N	Ստորագրություն	Ամսաթիվ
ՊԳԻ	Սարգսյան Ա.				2025
Խմբի ղեկ	Գասպարյան Ա.				2025
Ստուգեց	Հանեսյան Կ				2025
Կատարեց	Պետրոսյան Լ.				2025

ՏԿԵՆ-ԲՄԽԾՋՔ-2025/2Ն-3

Հ-21, /Հ-75/- Հոռոմ-Արթիկ -Ալագյազ հանրապետական նշանակության ավտոճանապարհի կմ 0+000-կմ 4+000 հատվածի հիմնանորոգում
Хором-Артик-Алагяз км 0+000-км 4+000 участок основных картографических работ подготовка проекта

Պկ 0+00 - Պկ 3+20

ՓՈՒԼ	ԹԵՐԹ	ԹԵՐԹԵՐ
ԱՆ	13	36

ԵՐԿԱՅՆԱԿԱՆ ԿՏՐՎԱԾՔ
ПРОДОЛЬНЫЙ ПРОФИЛЬ
Մ/Մ 1:1000

«ԱՐՑԱԽՃԱՆ» ԻՆՍՏԻՏՈՒՏ ՓԲԸ
"АРЦАХДОР" ИНСТИТУТ АОЗТ

«ԱՐՑԱԽՃԱՆ» ՓԲԸ ԳՈՒՅՔ N

«ՊՐՈՄԵԹԵՅ» ՍՊԸ ՓՈՐՁԱՔՆՆՈՒԹՅՈՒՆ
"PROMETEY" LLC
EXPERTISE
02847013

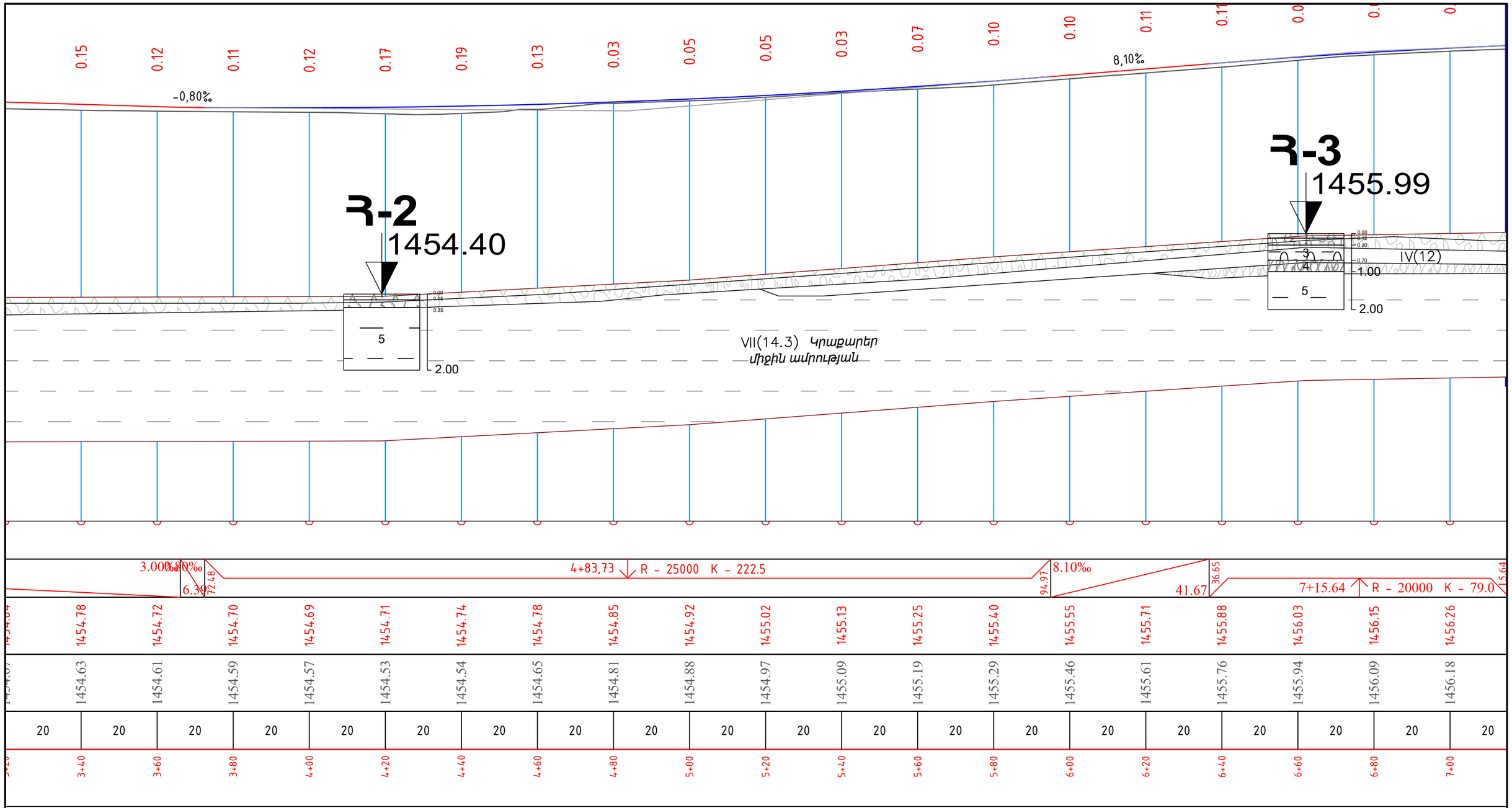

«ԱՐՑԱԽՅԱՆ»
ՓԲԸ
ՊՈՒՅՍ N

«ՊՐՈՄԵԹԵՅ» ՍՊԸ
ՓՈՐՁԱՔՆՆՈՒԹՅՈՒՆ
"PROMETEY" LLC
EXPERTISE
02847013

Փոփոխ.	Փաստաթղթի	Թերթ	N փաստ.	Ստորագրություն	Ամսաթիվ

ՏԿԵՆ-ԲՄԽԾՁԲ-2025/2Ն-3
Պկ 3+40 - Պկ 7+00

Թերթ
14

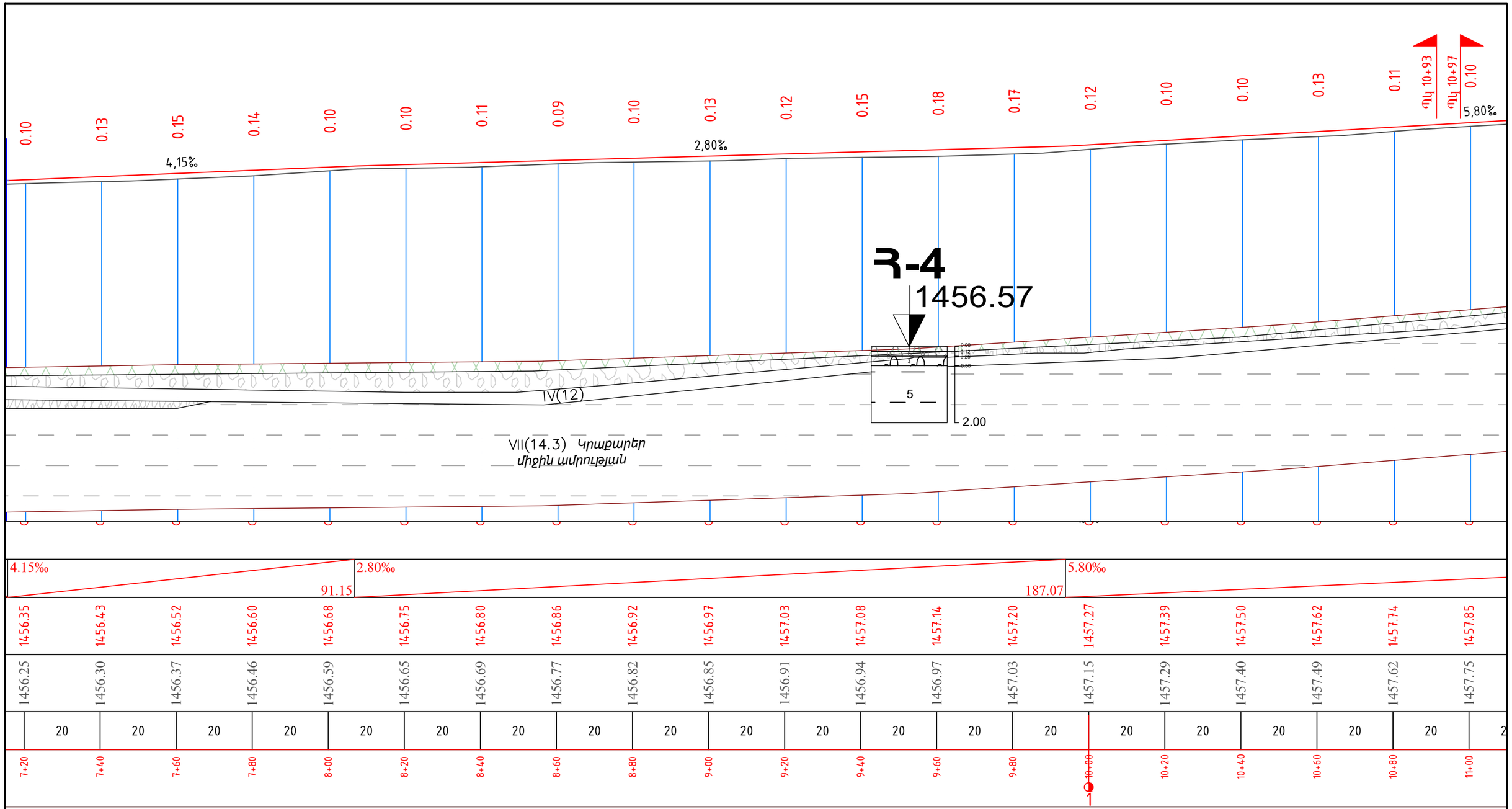

«ԱՐՑԱԽՅԱՆ»
ՓԲԸ
ՁՈՒՅՑ N

«ՊՐՈՄԵԹԵՅ» ՍՊԸ
ՓՈՐՁԱՔՆՆՈՒԹՅՈՒՆ
"PROMETEY" LLC
EXPERTISE
02847013

Փոփոխ.	Փաստաթղթի	Թերթ	N փաստ.	Ստորագրութ.	Ամսաթիվ

ՏԿԵՆ-ԲՄԽԾՁԲ-2025/2Ն-3
Պկ 7+20 - Պկ 11+00

Թերթ
15

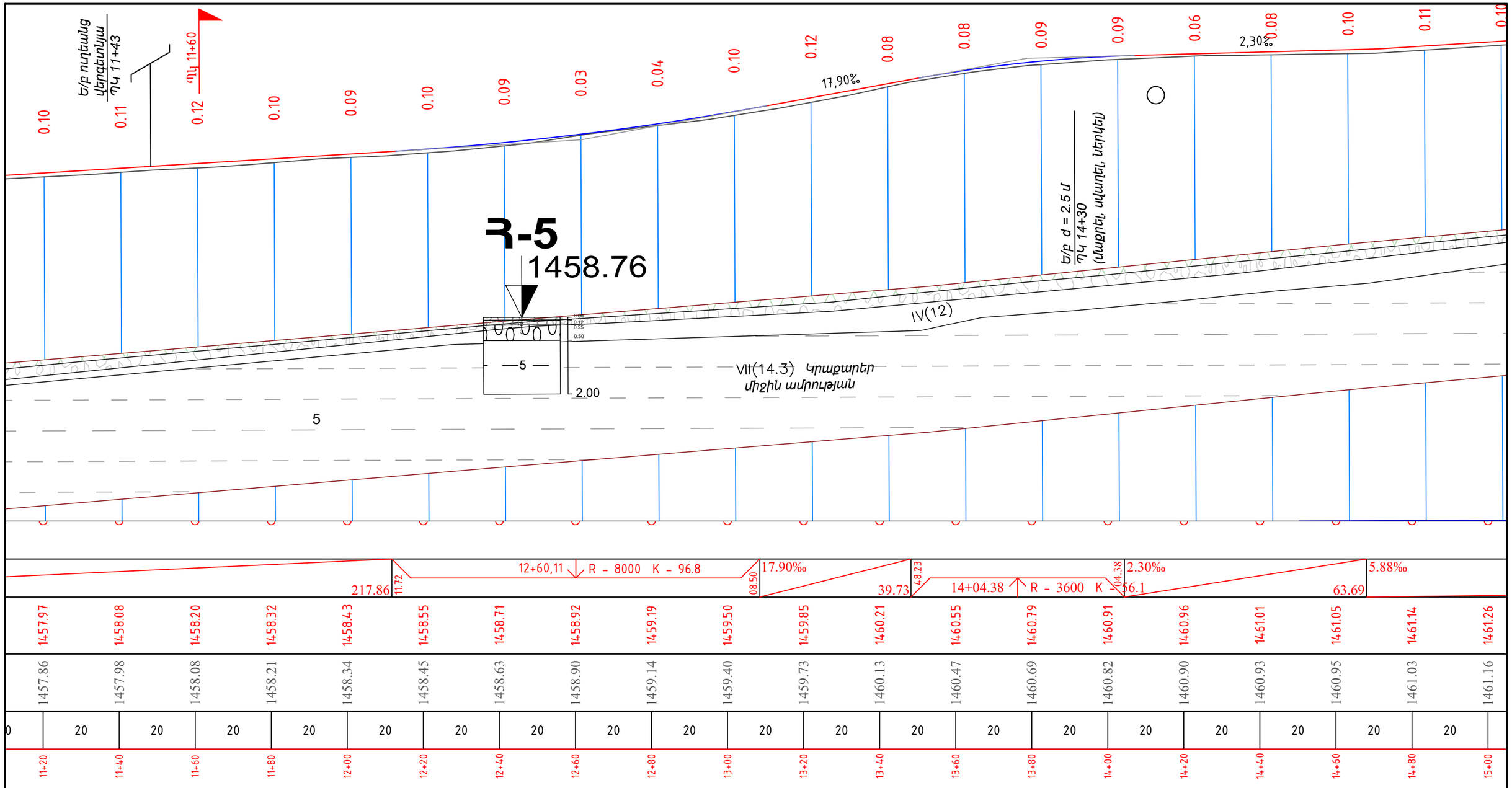

«ԱՐՑԱԽՅԱՆ» ՓԲԸ
ՁՈՒՅԳ N

«ՊՐՈՄԵԹԵՅ» ՍՊԸ
ՓՈՐՁԱՔՆՆՈՒԹՅՈՒՆ
"PROMETEY" LLC
EXPERTISE
02847013

Փոփոխ.	Փաստաթղթի	Թերթ	N փաստ.	Ստորագրություն	Ամսաթիվ

ՏԿԵՆ-ԲՄԽԾՁԲ-2025/2Ն-3
Պկ 11+20 - Պկ 15+00

Թերթ
16

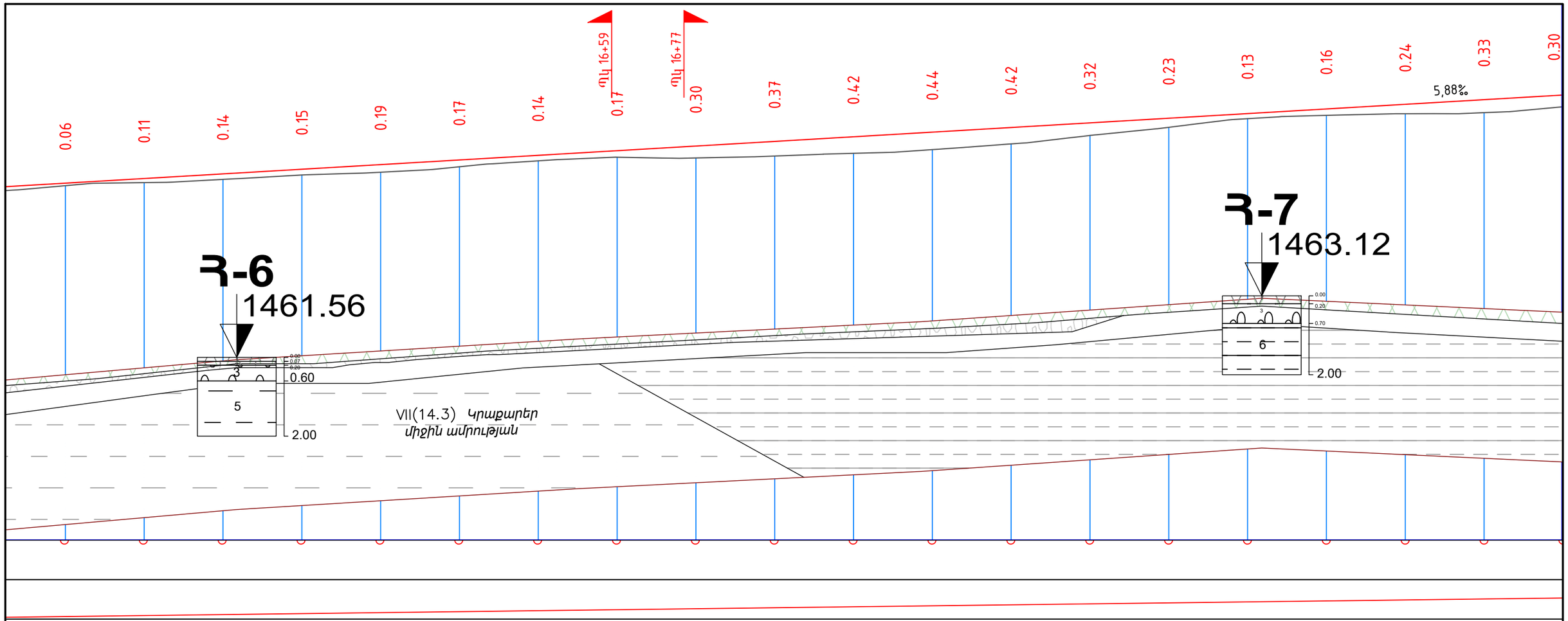

1461.38	1461.49	1461.61	1461.73	1461.85	1461.96	1462.08	1462.20	1462.32	1462.43	1462.55	1462.67	1462.79	1462.91	1463.02	1463.14	1463.26	1463.38	1463.49	
1461.31	1461.39	1461.47	1461.58	1461.65	1461.79	1461.94	1462.03	1462.01	1462.06	1462.13	1462.23	1462.37	1462.59	1462.79	1463.01	1463.10	1463.14	1463.16	
20	20	20	20	20	20	20	20	20	20	20	20	20	20	20	20	20	20	20	
15+20	15+40	15+60	15+80	16+00	16+20	16+40	16+60	16+80	17+00	17+20	17+40	17+60	17+80	18+00	18+20	18+40	18+60	18+80	

211.44 | 67.14 | L= 100, K= 49.99 | R - 750, L - 42.90 | 23.81

«ԱՐՑԱԽՅԱՆ» ՓԲԸ ՁՈՒՅԳ N

«ՊՐՈՄԵԹԵՅ» ՍՊԸ ՓՈՐՁԱՔՆՆՈՒԹՅՈՒՆ "PROMETEY" LLC EXPERTISE 02847013

Փոփոխ.	Փաստաթղթի	Թերթ	N փաստ.	Ստորագրություն	Ամսաթիվ

ՏԿԵՆ-ԲՄԽԾՁԲ-2025/2Ն-3
Պկ 15+20 - Պկ 19+00

Թերթ 17

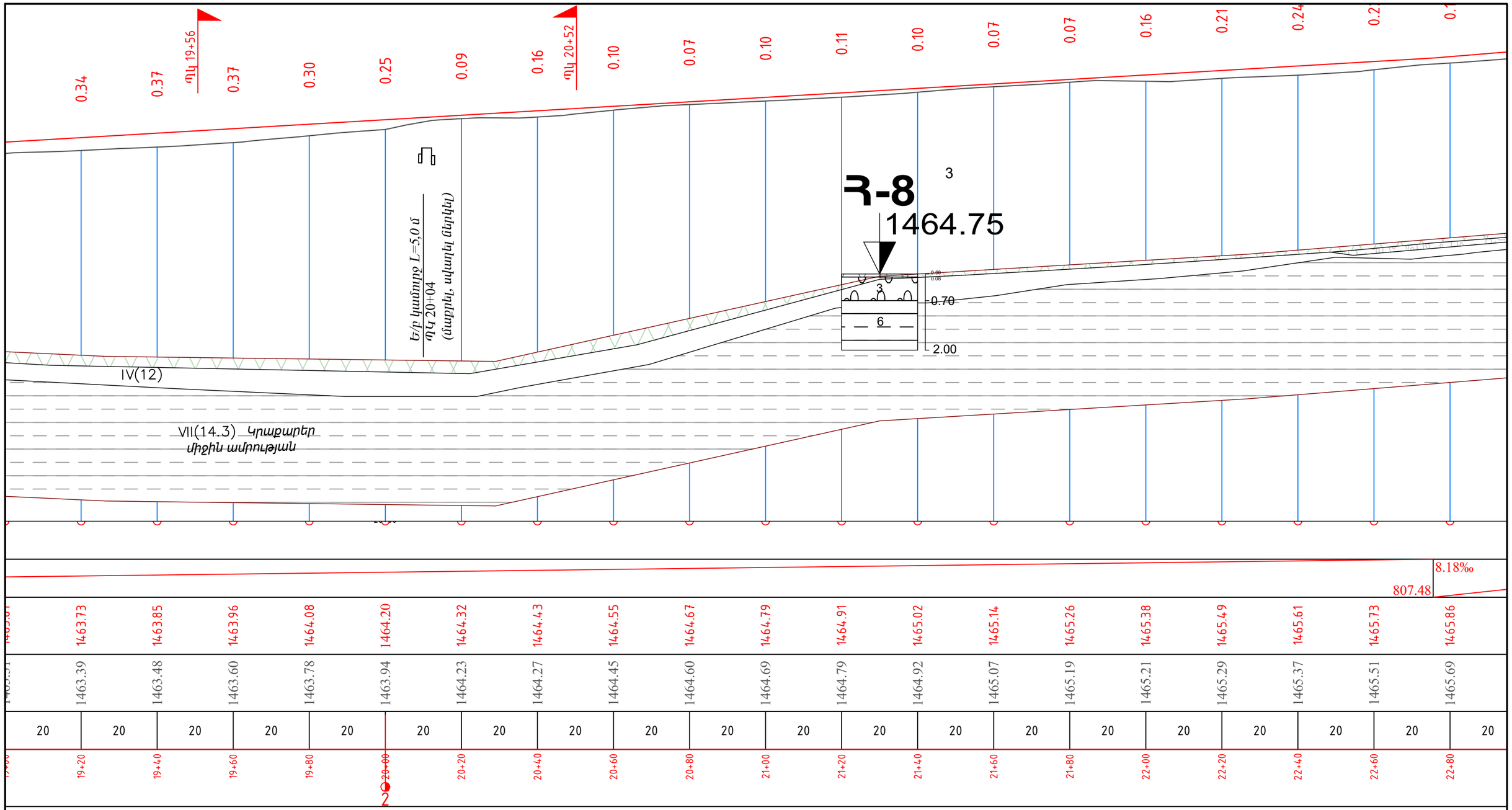

«ԱՐՑԱԽՅԱՆ» ՓԲԸ
ՁՈՒՅԳ N

«ՊՐՈՄԵԹԵՅ» ՍՊԸ
ՓՈՐՁԱՔՆՆՈՒԹՅՈՒՆ
"PROMETEY" LLC
EXPERTISE
02847013

Փոփոխ.	Փաստաթղթի	Թերթ	N փաստ.	Ստորագրութ.	Ամսաթիվ

ՏԿԵՆ-ԲՄԽԾՁԲ-2025/2Ն-3
Պկ 19+20 - Պկ 22+80

Թերթ 18

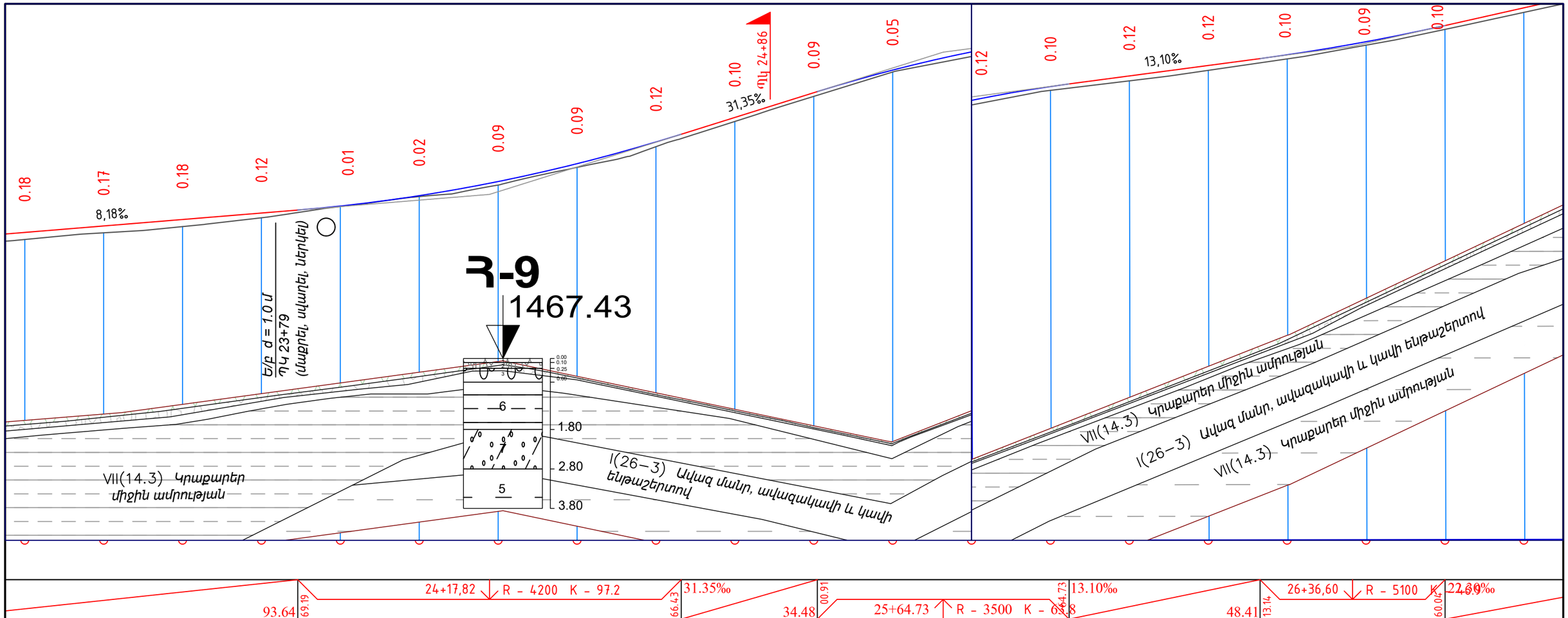

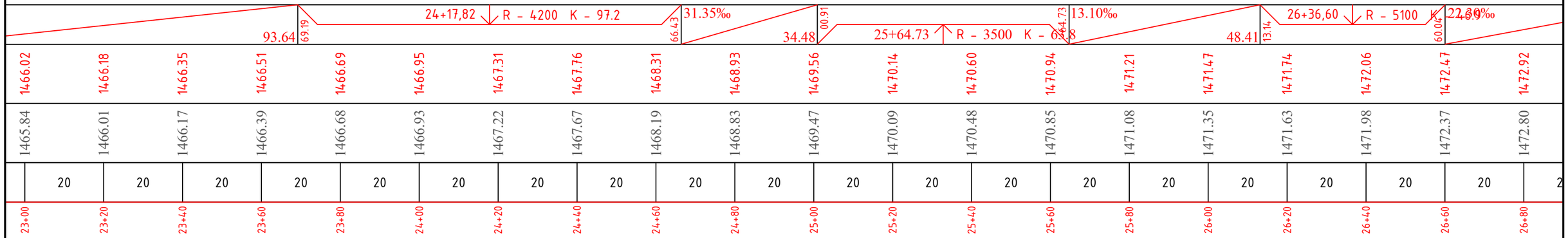

«ԱՐՑԱԽՏԱՆ» ՓԲԸ
ՁՈՒՅՑ N _____

«ՊՐՈՄԵԹԵՅ» ՍՊԸ
ՓՈՐՁԱՔՆՆՈՒԹՅՈՒՆ
"PROMETEY" LLC
EXPERTISE
02847013

Փոփոխ.	Փաստաթղթի	Թերթ	N փաստ.	Ստորագրություն	Ամսաթիվ

ՏԿԵՆ-ԲՄԽԾՁԲ-2025/2Ն-3
Պկ 23+00 - Պկ 26+80

Թերթ
19

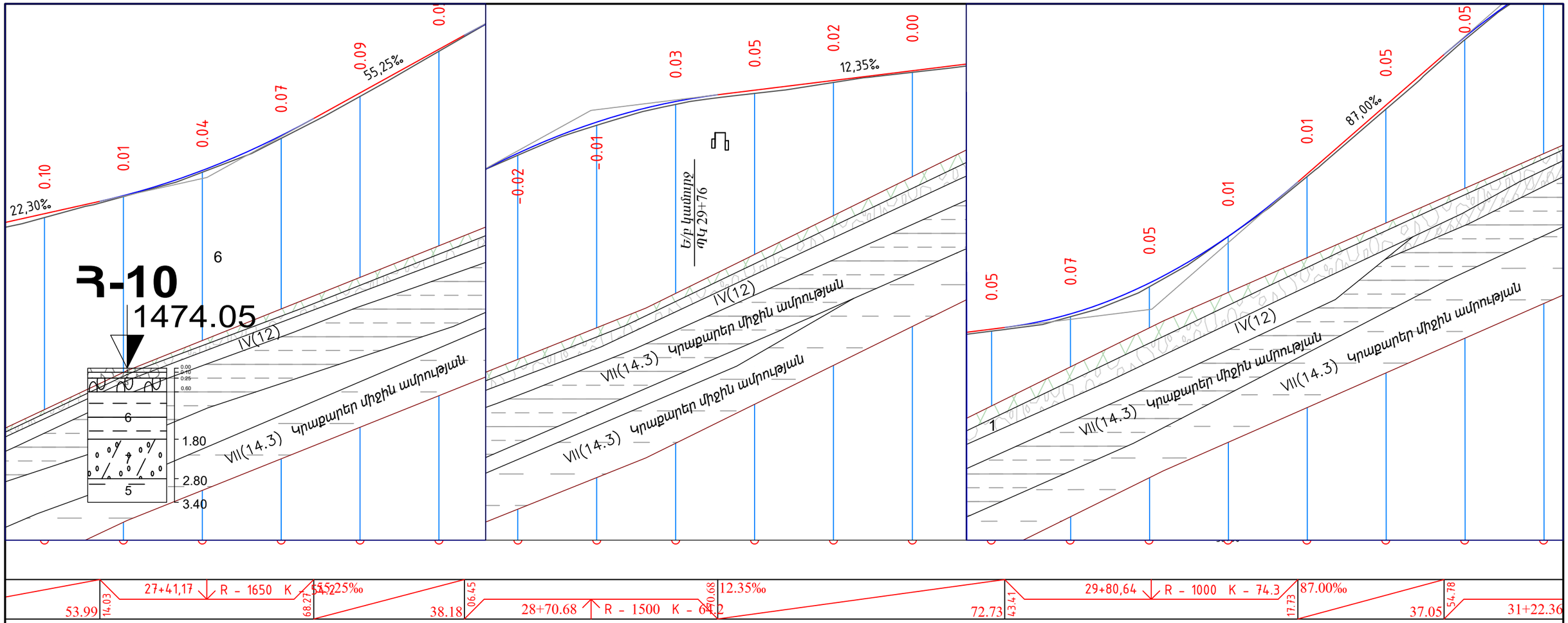

«ԱՐՑԱԽՏԱՆ» ՓԲԸ ՁՈՒՅՑ N

«ՊՐՈՄԵԹԵՅ» ՍՊԸ
ՓՈՐՁԱՔՆՆՈՒԹՅՈՒՆ
"PROMETEY" LLC
EXPERTISE
02847013

Փոփոխ.	Փաստաթղթի	Թերթ	N փաստ.	Ստորագրություն	Ամսաթիվ

ՏԿԵՆ-ԲՄԽԾՁԲ-2025/2Ն-3

Պկ 27+00 - Պկ 30+80

Թերթ 20

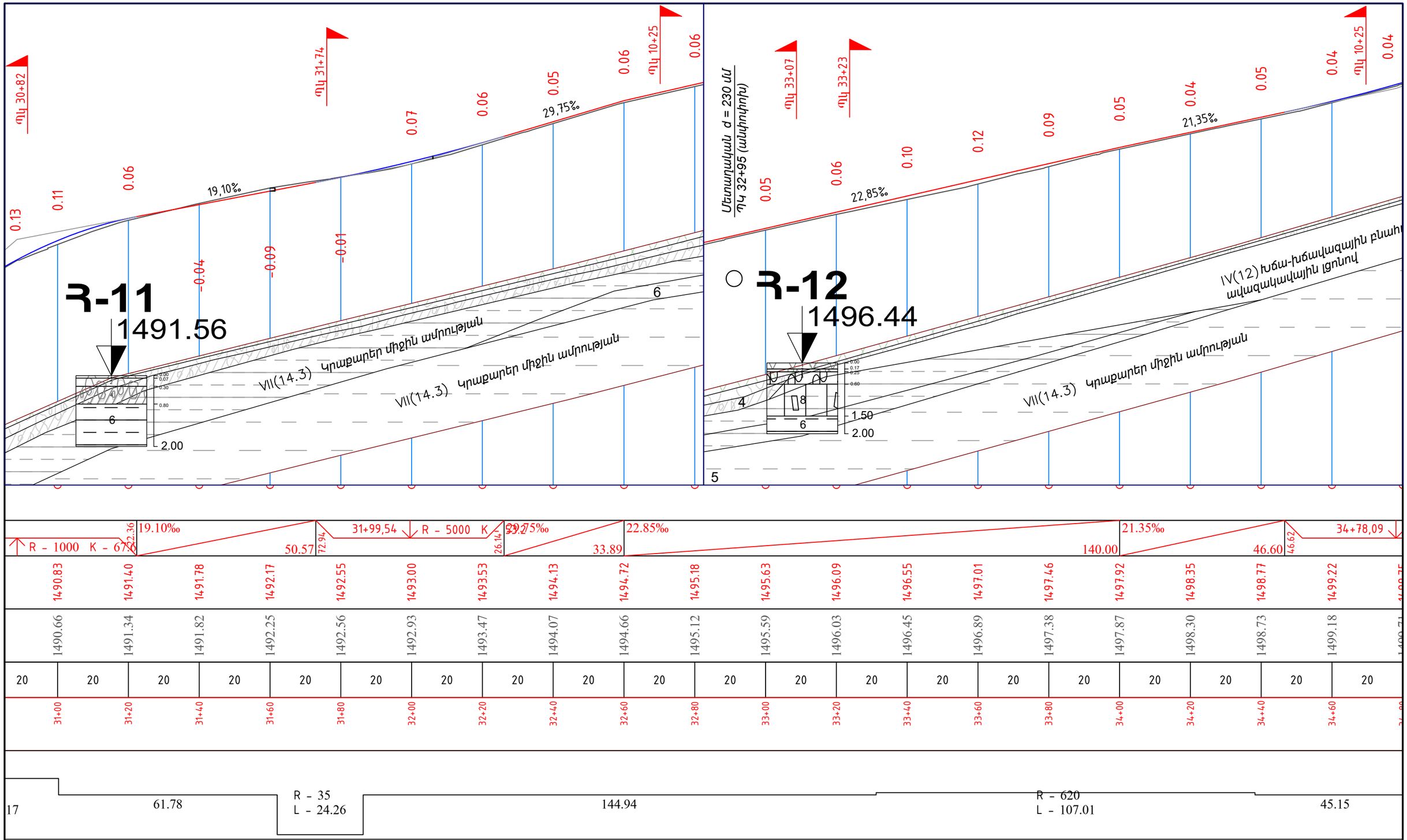

«ԱՐՑԱԽՏԱՆ» ՓԲԸ
ՁՈՒՅՑ N _____

«ՊՐՈՄԵԹԵՅ» ՍՊԸ
ՓՈՐՁԱՔՆՆՈՒԹՅՈՒՆ
"PROMETEY" LLC
EXPERTISE
02847013

Փոփոխ.	Փաստաթղթի	Թերթ	N փաստ.	Ստորագրություն	Ամսաթիվ

ՏԿԵՆ-ԲՄԽԾՁԲ-2025/2Ն-3
Պկ 31+00 - Պկ 34+80

Թերթ
21

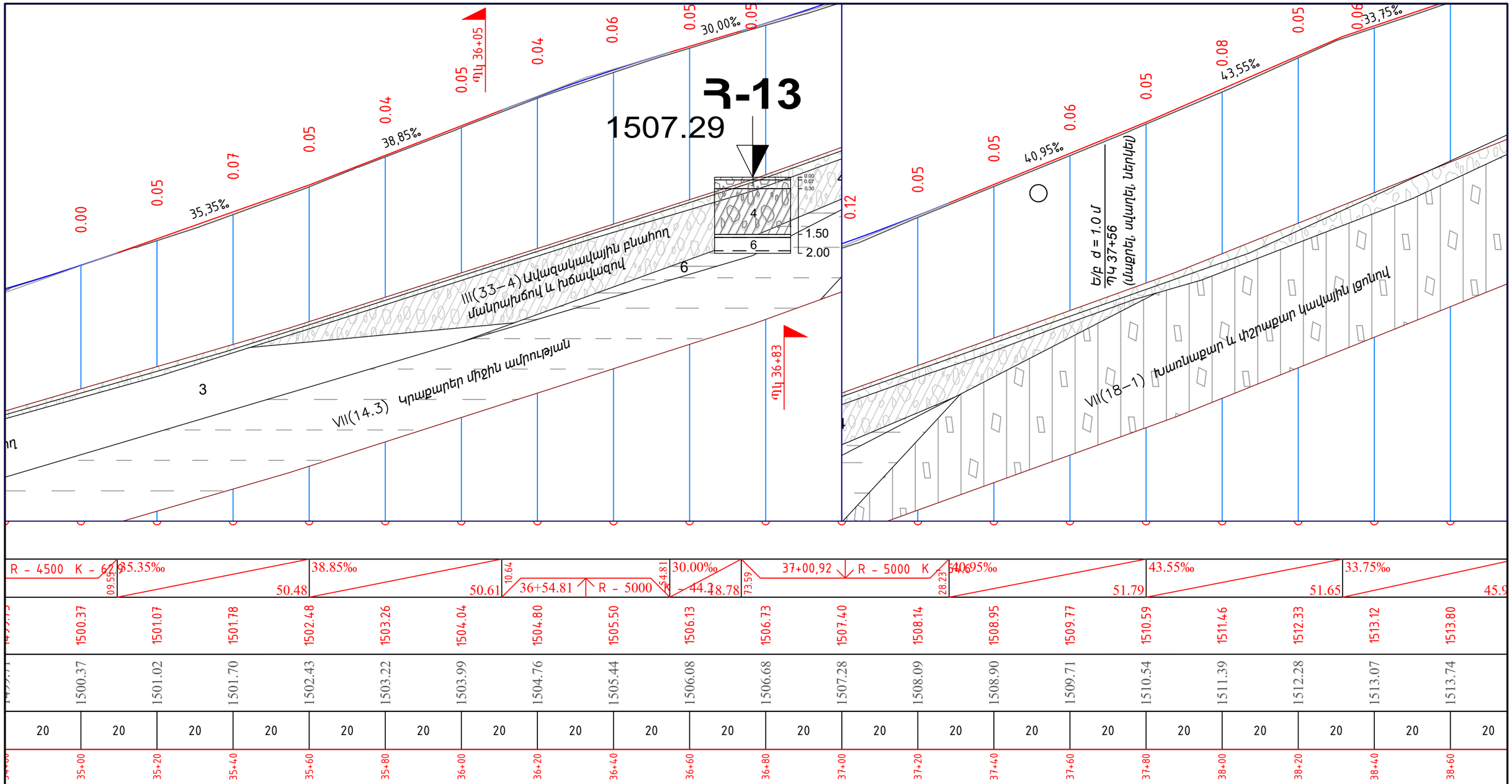

«ԱՐՑԱԽՏԱՆ» ՓԲԸ
ՁՈՒՅՑ N _____

«ՊՐՈՄԵԹԵՅ» ՍՊԸ
ՓՈՐՁԱՔՆՆՈՒԹՅՈՒՆ
"PROMETEY" LLC
EXPERTISE
02847013

Փոփոխ.	Փաստաթղթի	Թերթ	N փաստ.	Ստորագրություն	Ամսաթիվ

ՏԿԵՆ-ԲՄԽԾՁԲ-2025/2Ն-3
Պկ 35+00 - Պկ 38+60

Թերթ
22

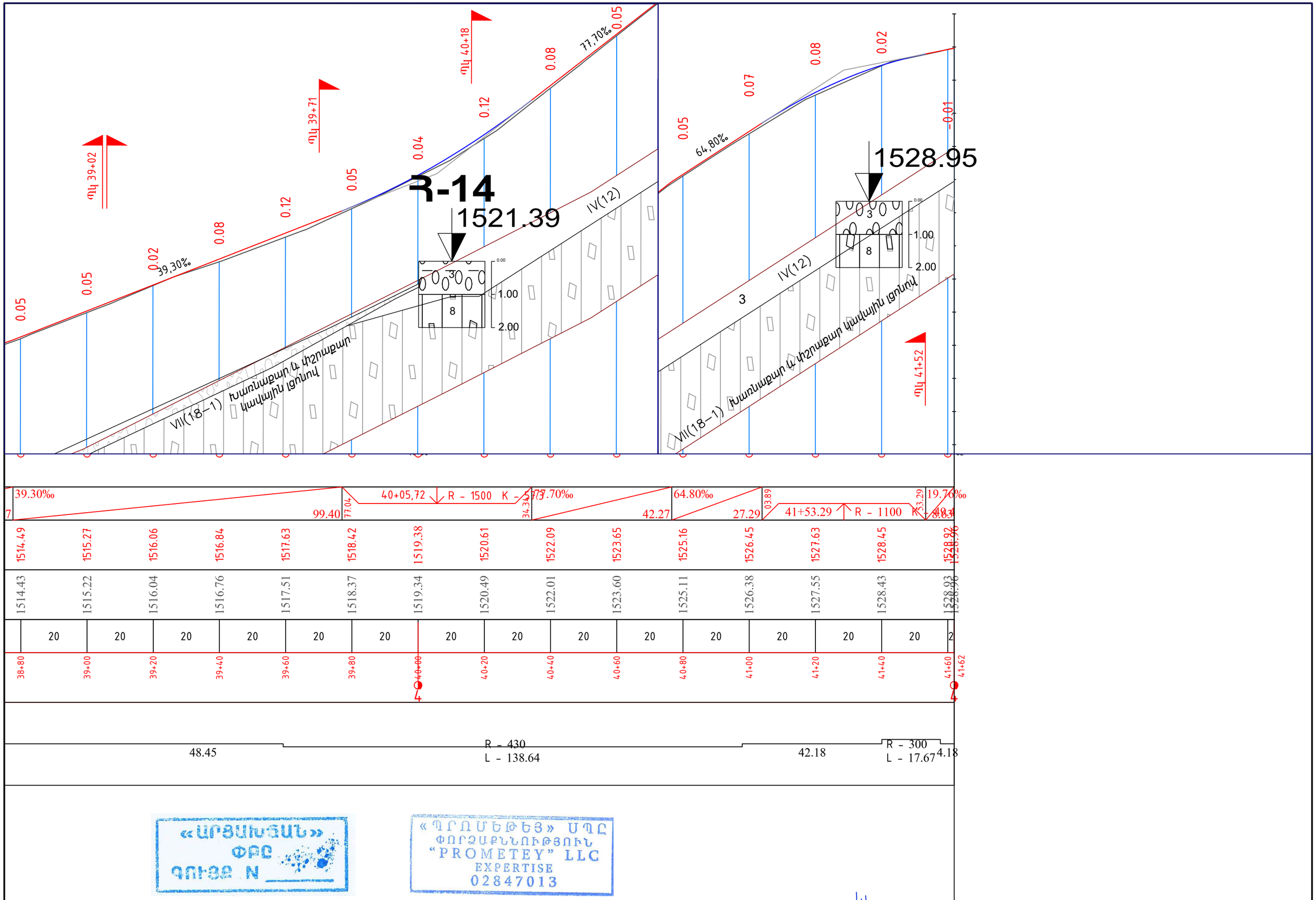

«ԱՐՑԱԽՏԱՆ» ՓԲԸ
ՁՈՒՅԳ N

«ՊՐՈՄԵԹԵՅ» ՍՊԸ
ՓՈՐՁԱՔՆՆՈՒԹՅՈՒՆ
"PROMETEY" LLC
EXPERTISE
02847013

Փոփոխ.	Փաստաթղթի	Թերթ	N փաստ.	Ստորագրություն	Ամսաթիվ

ՏԿԵՆ-ԲՄԽԾՁԲ-2025/2Ն-3
Պկ 38+80 - Պկ 41+62

Թերթ 23