I տիպ
I тип

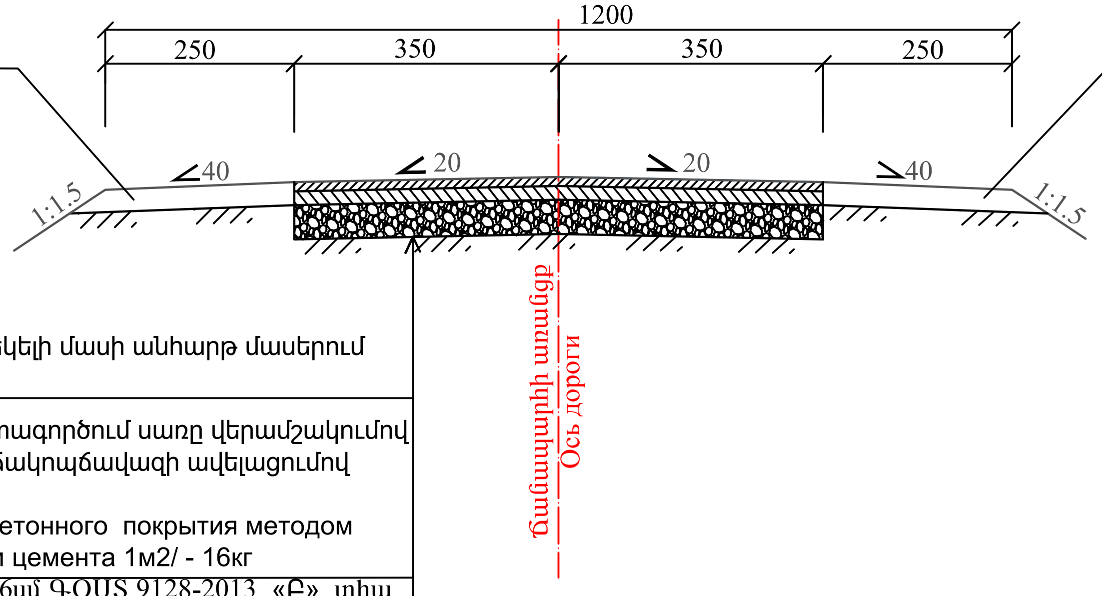

- Խճա-կոպճավազային խառնուրդ C-5 երթևեկելի մասի անհարթ մասերում ԳՈՍՏ-25607-2009 Ժ/8
- Գոյություն ունեցող ա/բ պատվածքի վերաօգտագործում սառը վերամշակումով h=20սմ, ցեմենտի ավելացումով 1մ2/ - 16կգ ,խճակոպճավազի ավելացումով (C-5). 1000մ2-20մ3(5-10մմ)
повторное использование существующего а/бетонного покрытия методом холодной обработки h = 20см, с добавлением цемента 1м2/ - 16кг
- Տաք ծակոտկեն խոշորահատիկ ա/բետոն, h=6սմ ԳՕՍՏ 9128-2013 «Բ» տիպ
Горячий пористый крупнозернистый а/бетон, h =6см ГОСТ 9128-2013 "Б" тип
- Տաք մանրահատիկ ա/բետոն h=4սմ ԳՕՍՏ 9128-2013
Горячий мелкозернистый а/бетон h=4см ГОСТ 9128-2013

II տիպ
II тип

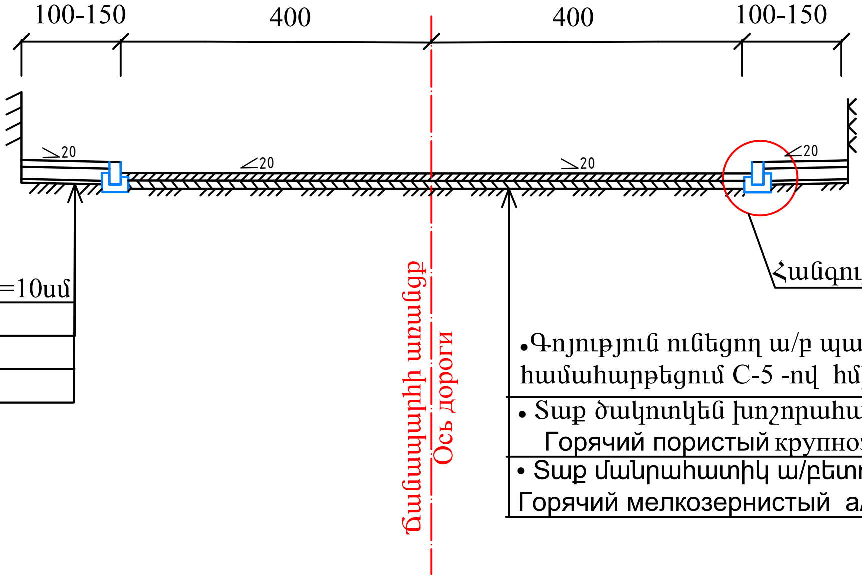

Ավազակոպճային հարթեցնող շերտ ԳՕՍՏ 23735-79 Ժ 17 h=10սմ
Միաձույլ բետոն B-10 h=6սմ
Ավազացեմենտե խառնուրդ h=3սմ, 1:7 հարաբերությամբ
Հավաքովի բետոնե սալիկներ h=6սմ

- Գոյություն ունեցող ա/բ պատվածքի ֆրեզում h=10սմ առանձին հատվածներում համահարթեցում C-5 -ով հմիջ=5սմ
- Տաք ծակոտկեն խոշորահատիկ ա/բետոն, h=6սմ ԳՕՍՏ 9128-2013 «Բ» տիպ
Горячий пористый крупнозернистый а/бетон, h =6см ГОСТ 9128-2013 "Б" тип
- Տաք մանրահատիկ ա/բետոն h=4սմ ԳՕՍՏ 9128-2013
Горячий мелкозернистый а/бетон h=4см ГОСТ 9128-2013

Հանգույց " Ա "

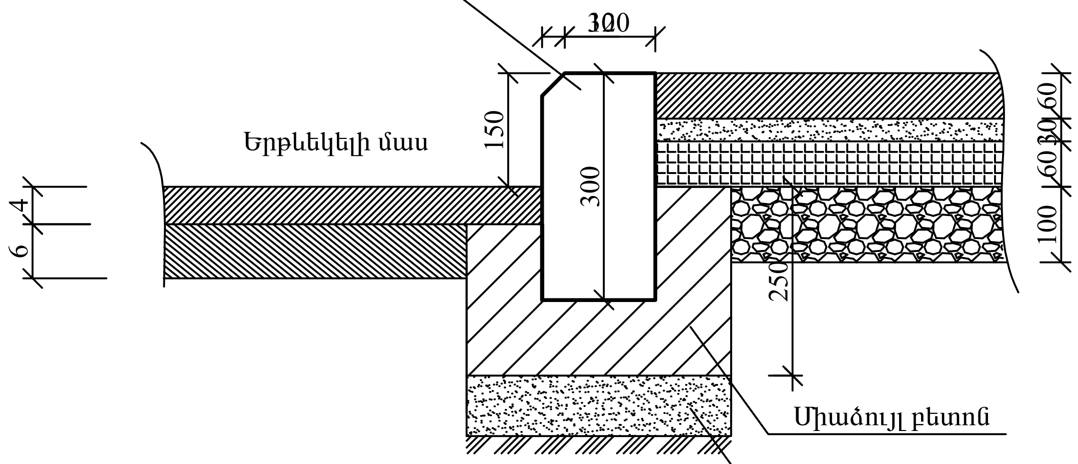

«ԱՐՑԱԽՃԱՆ» ՓԲԸ ԳՈՒՅՔ N
«ՊՐՈՄԵԹԵՅ» ՍՊԸ ՓՈՐՁԱՔՆՆՈՒԹՅՈՒՆ "PROMETEY" LLC EXPERTISE 02847013

						Ճանապարհային պատվածքի կառուցվածքը Конструкция дорожного покрытия Մ/Մ 1 : 100	Թերթ
Փոփոխ.	Մասնակից	Թերթ	N փաստ.	Ստորագրութ.	Ամսաթիվ		36