ՏԱՆԻՔԻ ՀԱՏԱԿԱԳԻԾ

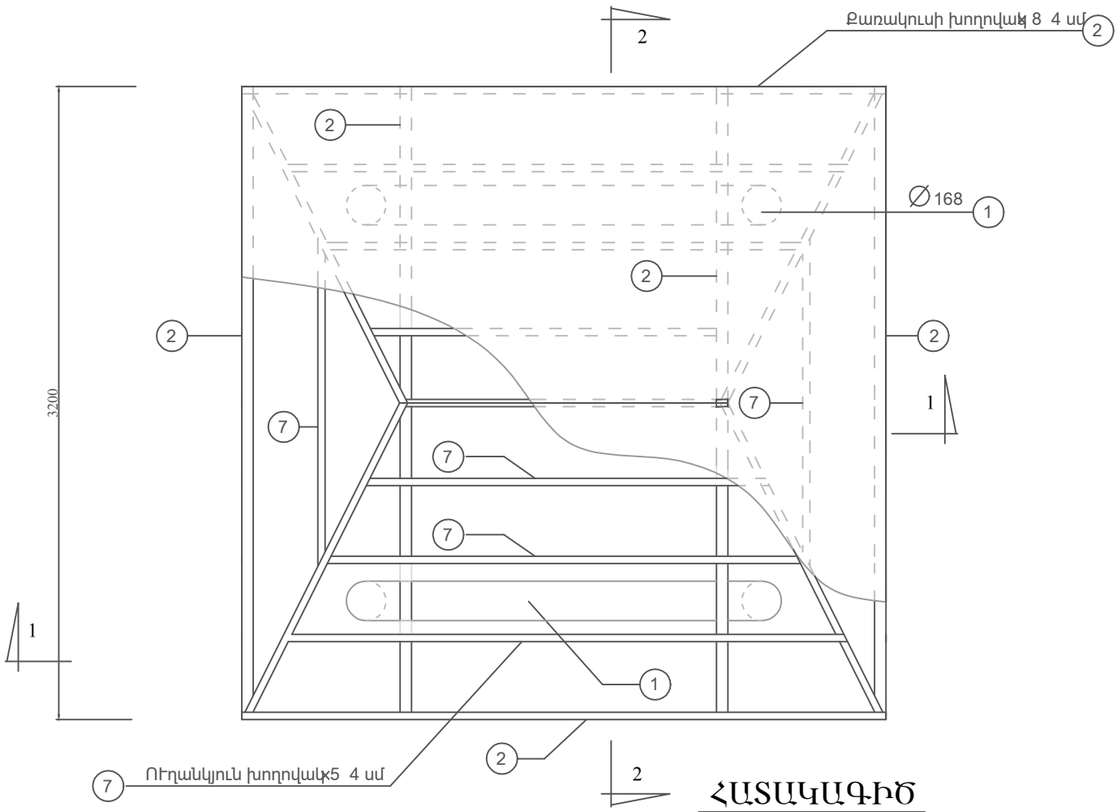

ՀԱՏԱԿԱԳԻԾ

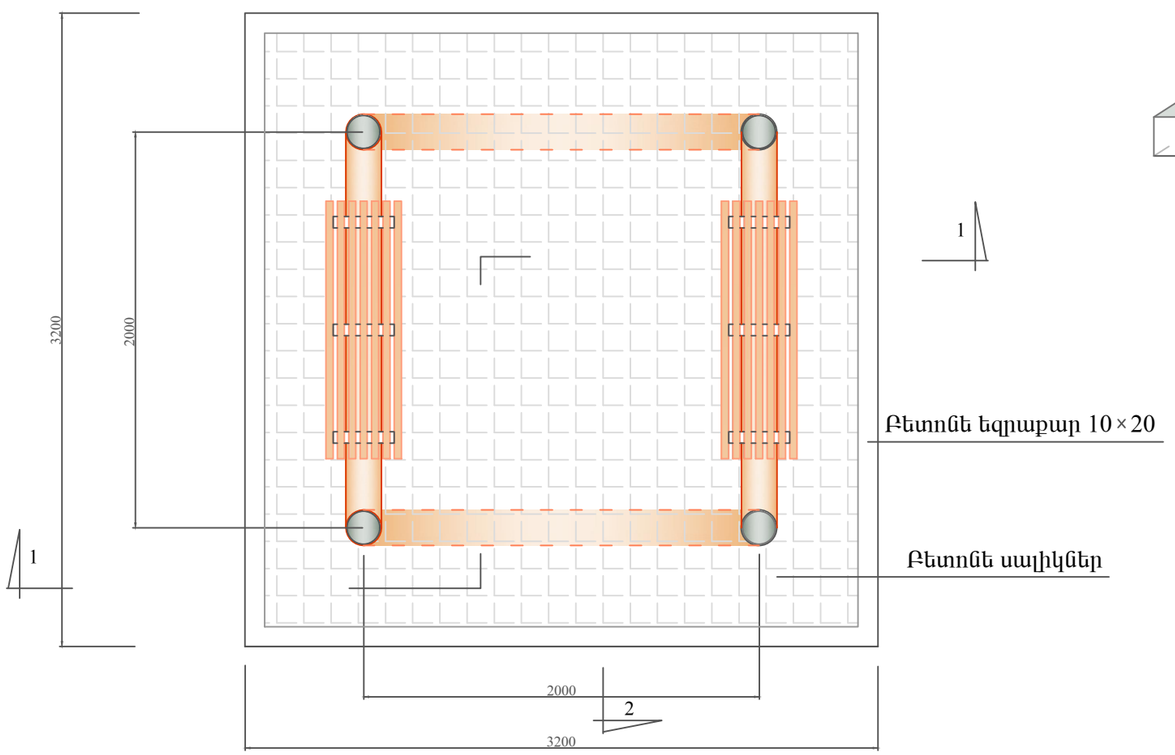

Ա Վ Տ Ո Կ Ա Ն Գ Ա Ռ

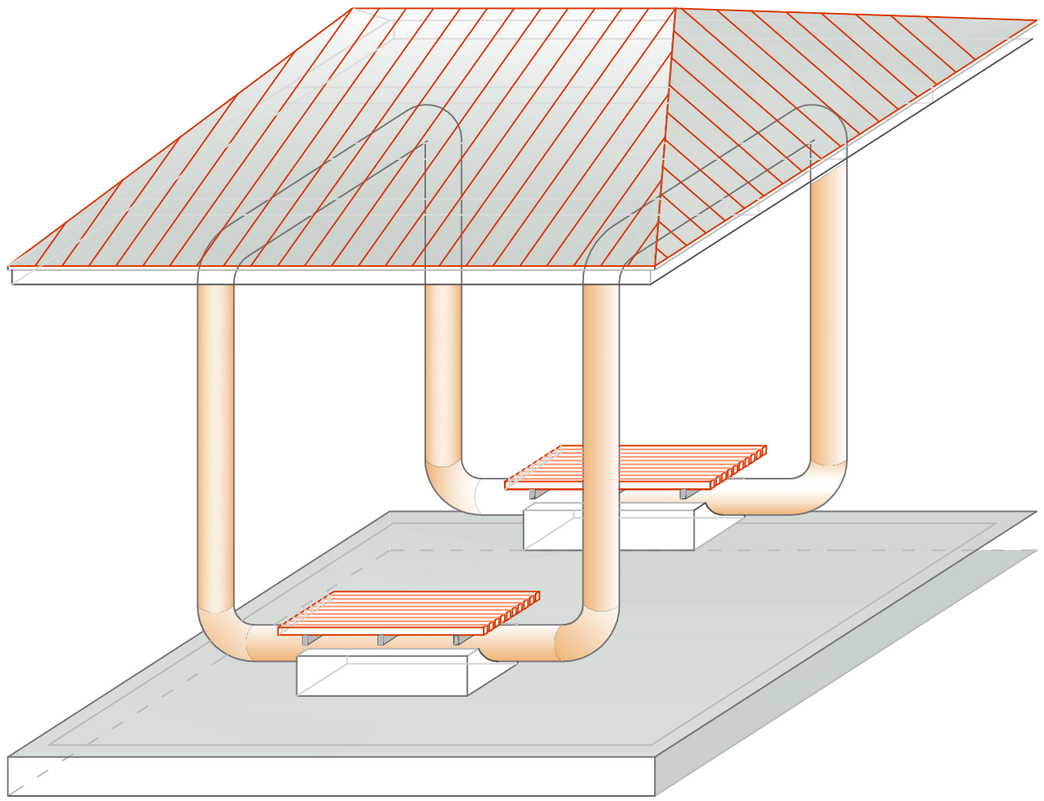

«ԱՐՑԱԽՅԱՆ» ՓԲԸ ՁՈՒՅԳ N

«ՊՐՈՄԵԹԵՅ» ՍՊԸ ՓՈՐՁԱՔՆՆՈՒԹՅՈՒՆ "PROMETEY" LLC EXPERTISE 02847013

Փոփոխ.	Փասնակից	Թերթ	N փաստ.	Ստորագրութ.	Ամսաթիվ	Ավտոկանգառի հատակագիծը	Թերթ
							1