ԹԵՔՈՒԴԻՆԵՐ ՀԵՏԻՈՏՆԻ ԱՆՑՈՒՄՆԵՐՈՒՄ
ПАНДУСЫ НА ПЕШЕХОДНЫХ ПЕРЕХОДАХ

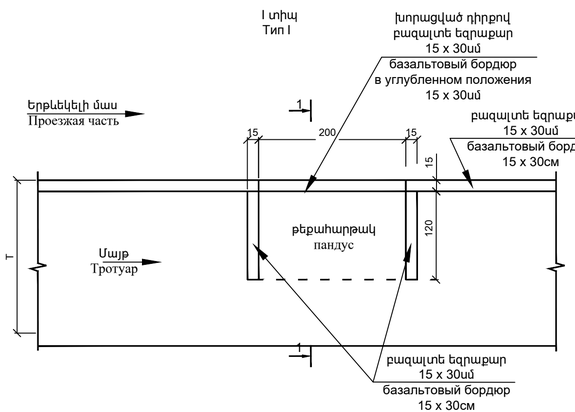

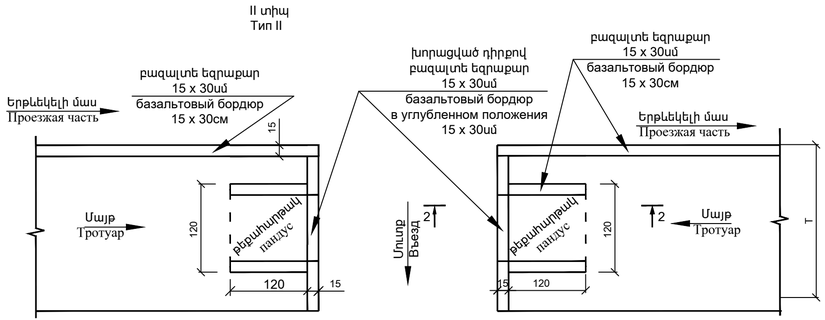

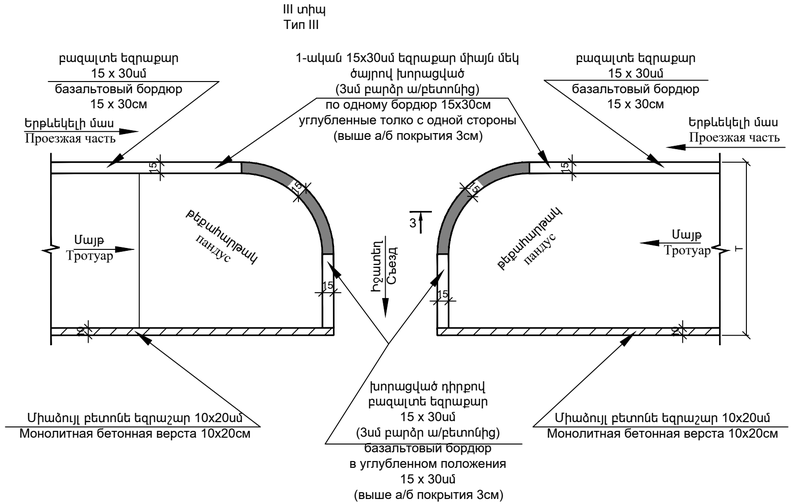

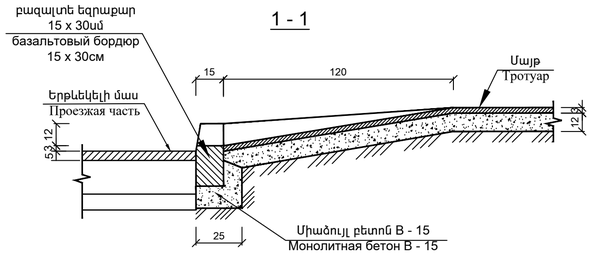

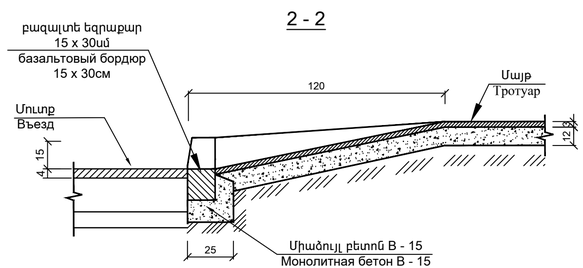

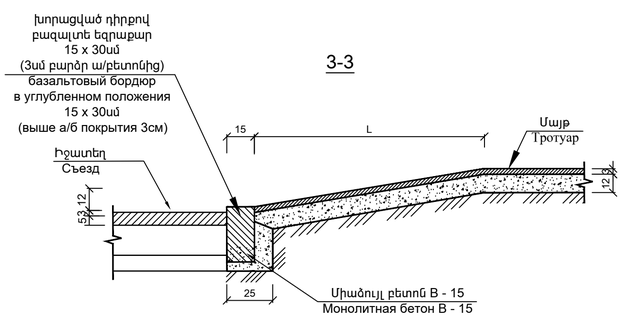

«ԱՐՑԱԽՅԱՆ» ՓԲԸ
ՁՈՒՅՑ N

«ՊՐՈՄԵԹԵՅ» ՍՊԸ
ՓՈՐՁԱՔՆՆՈՒԹՅՈՒՆ
"PROMETEY" LLC
EXPERTISE
02847013

Փոփոխ.	Համանվագ	Թերթ	N փաստ.	Ստորագրություն	Ամսաթիվ	Թեքուղիների կառուցվածքը Конструкция пандусов	Թերթ 5