Կոշտ բարձակով մետաղական կանգնակներով միակողմանի արգելափակոց
Односторонная ограждения с жесткими кронштейнами и с металлической стойкой

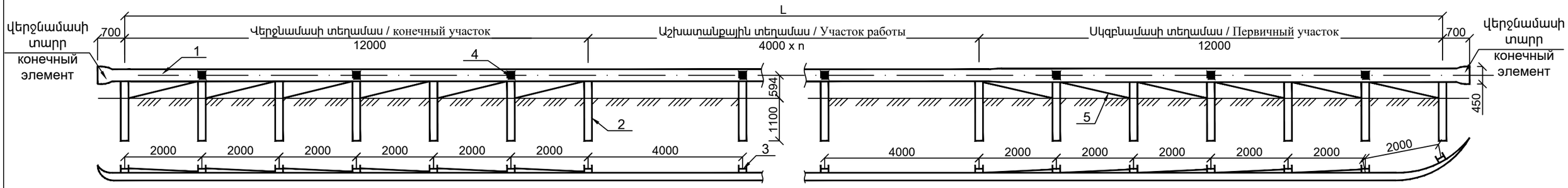

Կանգնակի տեղադրման կառուցվածքը
Структура установки стойки

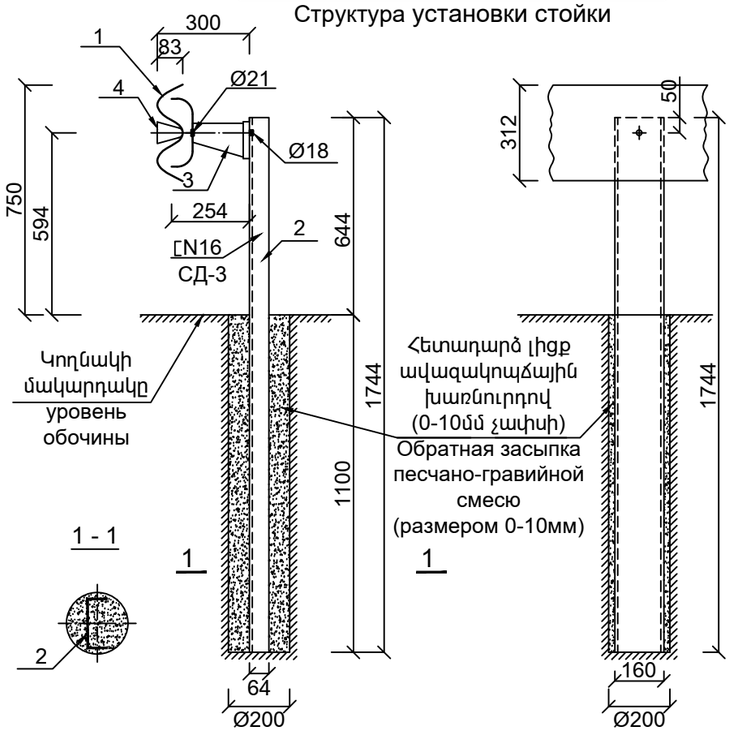

Վերջնամասի տարր
Конечный элемент

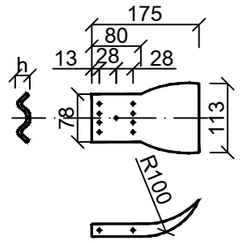

- պողպատե թիթեղ 1հատ G=9.891կգ
  стальной лист 1шт G=9.891кг
- հեղույս 8 հատ M16 45.5.8
  болт 8 шт M16 45.5.8

Կոշտ բարձակ
Жесткий кронштейн

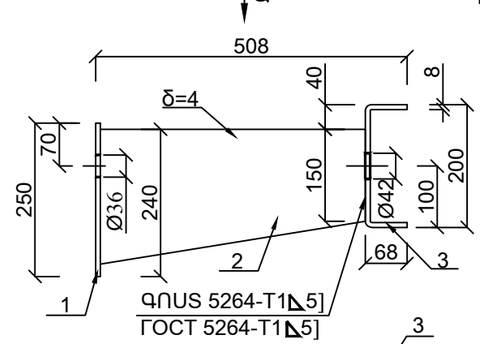

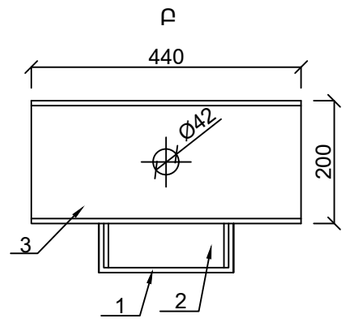

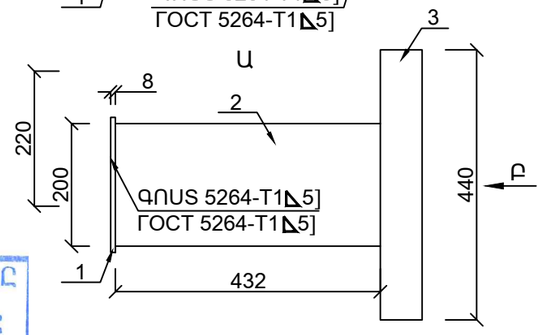

1 - հետին պատ 1 հատ G=0.4318կգ
задняя стенка 1 шт G=0.4318кг
2 - միջնապատ 1 հատ G=1.933կգ
перегородка 1 шт G=1.933кг
3 - առջևի պատ 1 հատ G=1.1053կգ
передняя стенка 1 шт G=1.1053кг

1 - 45սմ լայնությամբ և 4մմ հաստությամբ մետաղական հեծան (1գծ.մ-ի քաշը 14.13կգ)
Металлическая балка с шириной 45см и толщиной 4мм (вес 1п.м 14.13кг),
2 - СД-3 կանգնակ [N16 շվելերից 1.744մ երկարությամբ (1գծ.մ-ի քաշը 14.2կգ)
Стойка СД-3 из швейлера [N16 с длиной 1.744м (вес 1п.м 14.2кг),
3 - Կոշտ բարձակ / Жесткий кронштейн,
4 - Լուսաանդրադարձիչ / Отражатель,
5 - Անկյունագծային կապ / Диагональное соединение:

Հեծանի ամրացումը կանգնակին
Крепление балки к стойке

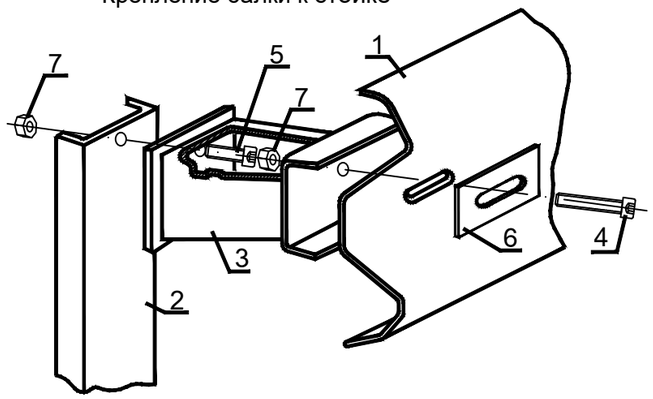

1 - հեծան 4 գծ.մ G=14.13կգ
балка 4 п.м G=14.13кг
2 - կանգնակ 1 հատ G=24.765կգ
стойка 1 шт G=24.765кг
3 - կոշտ բարձակ 1 հատ G=3.47կգ
жесткий кронштейн 1 шт G=3.47кг
4 - հեղույս M16 45.5.8 1 հատ G=0.1057կգ
болт M16 45.5.8 1 шт G=0.1057кг
5 - հեղույս M16 30.5.8 1 հատ G=0.0833կգ
болт M16 30.5.8 1 шт G=0.0833кг
6 - տափօղակ 80x40x4մմ 1 հատ G=0.1005կգ
шайба 80x40x4мм 1 шт G=0.1005кг
7 - պնդօղակ 2 հատ G=0.0664կգ
гайка 2 шт G=0.0664кг

Անկյունագծային կապ
Диагональное соединение

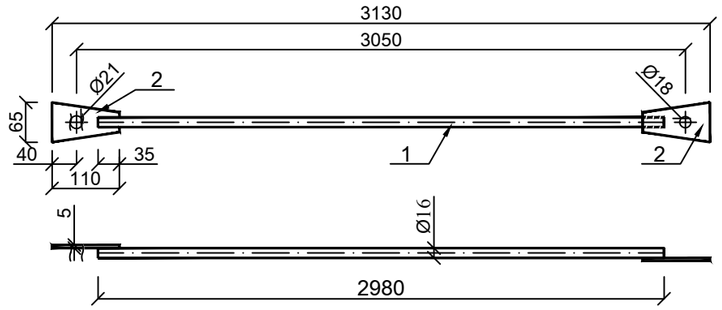

1. ձող Ø16 12 հատ G=56.43կգ
   стержень Ø16 12 шт G=56.43к
2. պողպատե թիթեղ 24 հատ G=5.0784կգ
   стальной лист 24шт G=5.0784кг
   հեղույս M16 45.5.8 24 հատ G=2.537կգ
   болт M16 45.5.8 24 шт G=2.537кг

«ԱՐՑԱԽՏԱՆ» ՓԲԸ ԳՈՒՅՔ N
«ՊՐՈՄԵԹԵՅ» ՍՊԸ ՓՈՐՁԱՔՆՆՈՒԹՅՈՒՆ "PROMETEY" LLC EXPERTISE 02847013

Փոփոխ.	Մասնակից	Թերթ	N փաստ.	Ստորագրութ.	Ամսաթիվ	Մետաղական արգելափակոցի կառուցվածքը Конструкция металлического ограждения	Թերթ 6