Մ1:25
M1:25

1 - 1

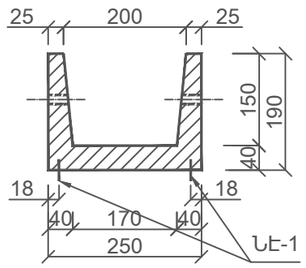

2 - 2

անցքերը / отверстия Ø30

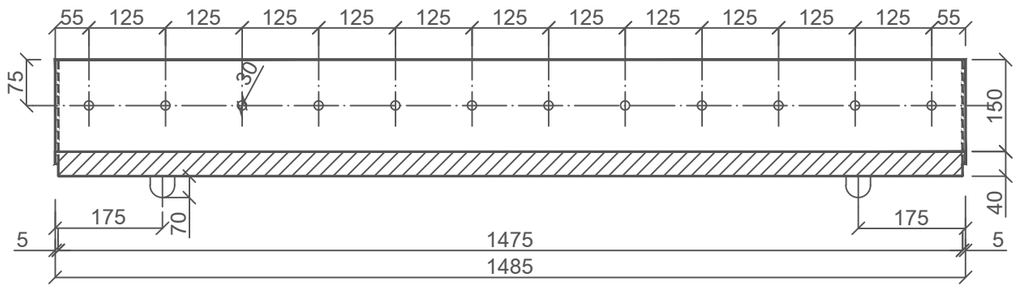

ԱՄՐԱՆՆԵՐԻ ՄԱՍՆԱԳԻՐ / СПЕЦИФИКАЦИЯ АРМАТУР							
Ցանց Сетка	ՀՀ ОН	Կտրվածք մմ Сечение мм	1 գծ.մ քաշը կգ вес 1 п.м кг	Երկարություն մմ Длина мм	Քանակ հատ Количество шт	Ընդհանուր երկարություն մ Общая длина мм	Ընդհանուր քաշ կգ Общий вес мм
Ցանց Ց-1 Сетка Ց-1	1 2	6 4	0.222 0.099	1170 2940	30 10	35.1 29.4	7.79 2.87
Ցանց Ց-2 Сетка Ց-2	3 2	6 4	0.222 0.099	470 2940	30 4	14.1 11.76	3.13 1.16
Առանձին ձող Отдельный стержень	4	10	0.617	1113	4	4.45	2.75
Ընդամենը / Всего							17.7

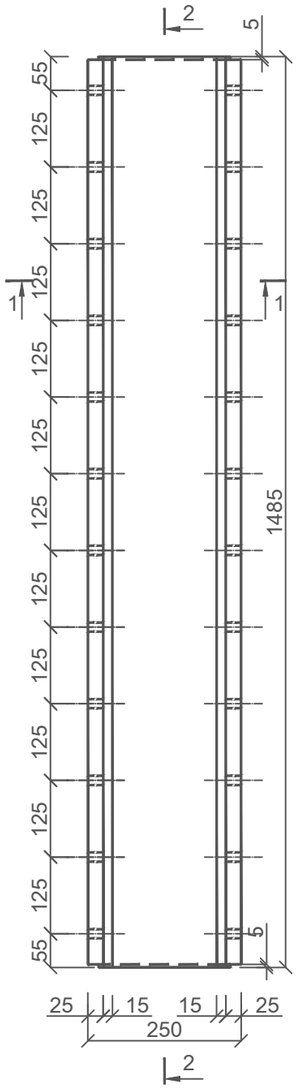

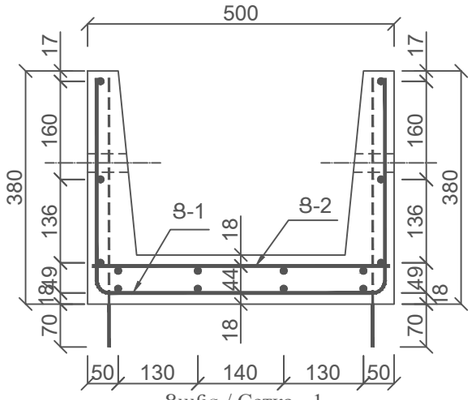

Ցանց / Сетка - 1

Մ1:10

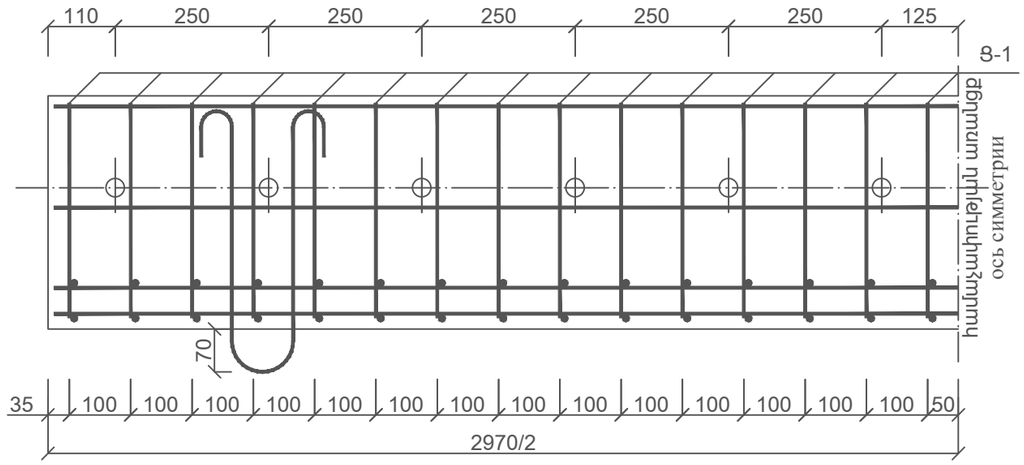

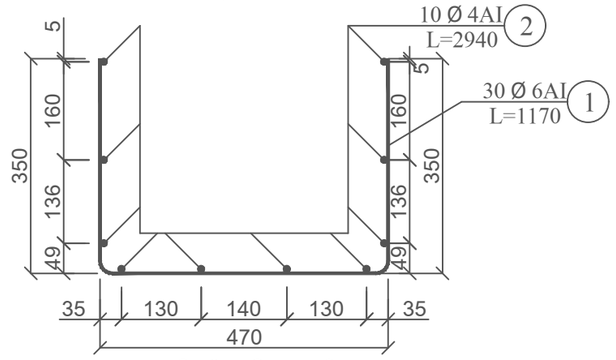

Ցանց / Сетка - 2

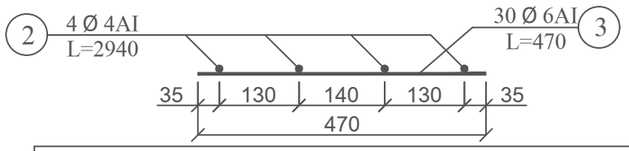

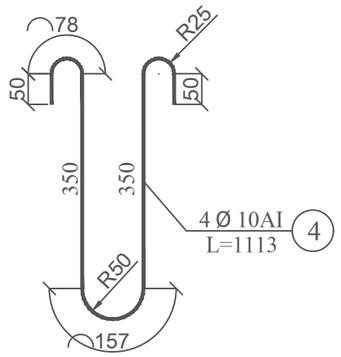

ԾԱՆՈԹԱԳՐՈՒԹՅՈՒՆ / ПРИМЕЧАНИЕ

1. Վաքերի ամրանավորումը իրականացվում է եռակցված ցանցերով
   Армирование лотков осуществляется с помощью сварки
2. Վաքերի ցամաքուրդային անցքերը օգտագործվում է նաև վերամբարձիչով նախագծային դիրքում տեղադրելու համար
   Дренажные отверстия лотков используется также для установки с краном в проектном положении
3. Վաքերը տեղափոխվում են ուղիղ դիրք
   Лотки перемещается в прямой позиции
4. Վաքերը տեղադրվում են տրամանված խճի (8-10սմ) վրա
   Лотки помещаются на утрамбованный гравий (8-10 см).
5. Բլոկները ջրամեկուսացվում են երկշերտ տաք բիտումով
   Блоки гидроизолируют двухслойным горячим битумом

ՆՅՈՒԹԵՐԻ ԾԱԽՍԸ / РАСХОД МАТЕРИАЛОВ						
Երկարություն մ Длина м	Բետոնի դասը Класс бетона	Բետոնի ծավալը մ³ Объем бетона м³	Ամրանների ծախսը կգ Расход арматур кг			Բլոկի քաշը կգ Вес бетона кг
			1 բլոկի համար для 1 блока	1 գծ.մ համար для 1 п.м	1մ³ բետոնի համար для бетона 1м³	
2.97	B 20	0.24	17.7	5.90	73.8	600

«ԱՐՅԱԽՏԱՆ» ՓԲԸ
ԳՈՒՅՔ N

«ՊՐՈՄԵԹԵՅ» ՍՊԸ
ՓՈՐՁԱՔՆՆՈՒԹՅՈՒՆ
"PROMETEY" LLC
EXPERTISE
02847013

Փոփոխ.	Մասնակից	Թերթ	N փաստ.	Ստորագրութ.	Ամսաթիվ

Ե/բ հավաքովի վաքերի չափսերը 30x34xսմ
Конструкция ж/б сборных лотков 34x30x300см

Թերթ 7