«ՇԻՆԿՈՄՖՈՐՏ» ՍՊԸ

ԴԱՎԹԱՇԵՆ 1-ԻՆ ԹԱՂԱՄԱՍ 43,44,45 ՇԵՆՔԵՐԻ ԲԱԿԻ ԽԱՂԱՀՐԱՊԱՐԱԿԻ ԲԱՐԵԿԱՐԳՄԱՆ

ԱՇԽԱՏԱՆՔԱՅԻՆ ՆԱԽԱԳԻԾ

ՀՀ Գեղարքունիքի մարզ, գ. Գավառ Ազատության 35/33 հեռ. (039) 81 03 51
РА Марз Гегаркуник,г. Гавар Азатутян 35/33 тел. (039) 81 03 51
RA Marz Gegharkunik, c.Gavar Azatytyan 35/33 tel. (039) 81 03 51

ՊԵՏԱԿԱՆ ԼԻՑԵՆԶԻԱ, ԱՐՏՈՆԱԳԻՐ

ԱՐՏՈՆԱԳՐԵՐ՝ ՃԲԴ -Ա -085/ ԿԵԴ - Ա3 -004

ՔՊԼ- 000572 1-ԻՆ ԴԱՍ ՔԱՂԱՔԱՇԻՆԱԿԱՆ ՓԱՏԱԹՂԹԵՐԻ ԻՆԺԵՆԵՐԱԿԱՆ ԲԱԺԻՆՆԵՐԻ ՄՇԱԿՈՒՄ 1-ԻՆ ԴԱՍ

ՊԱՏՎԻՐԱՏՈՒ՝ ԵՐԵՎԱՆԻ ՔԱՂԱՔԱՊԵՏԱՐԱՆ

ԿԱՏԱՐՈՂ՝ «ՇԻՆ ԿՈՄՖՈՐՏ» ՍՊԸ
ՏՆՕՐԵՆ Վ. ԱՂԴԱԼՅԱՆ

ԵՐԵՎԱՆ 2025 թ.

ԳԾԱԳՐԵՐԻ ԱՆՎԱՆԱՑԱՆԿ

ԹԵՐԹ	ԳԾԱԳՐԻ ԱՆՎԱՆՈՒՄԸ
1	ԳԾԱԳՐԵՐԻ ԱՆՎԱՆԱՑԱՆԿ
2	ԻՐԱԴՐԱՅԻՆ ՀԱՏԱԿԱԳԻԾ Մ1:2000
3	ԻՐԱԴՐԱՅԻՆ ՀԱՏԱԿԱԳԻԾ Մ1:500
4	ԱՌԿԱ ԽԱՂԱՀՐԱՊԱՐԱԿԻ ՀԱՏԱԿԱԳԻԾ Մ1:150
5	ԽԱՂԱՀՐԱՊԱՐԱԿԻ ՀԱՏԱԿԱԳԻԾ Մ1:150
6	ԽԱՂԱՀՐԱՊԱՐԱԿԻ ՄԱԿՆԻՇԱՎՈՐՄԱՆ ՀԱՏԱԿԱԳԻԾ Մ1:150
7	ՖՈՒՏԲՈԼԱՅԻՆ ԴԱՐՊԱՍԻ ԳԾԱԳՐԵՐ Մ1:50, Մ1:20 ՄԱՍՆԱԳԻՐ
8	ԲԱՁԱԼՏԵ ԵԶՐԱՔԱՐԻ ՀԱՆԳՈՒՅՑ ՆՍՏԱՐԱՆԻ, ԱՂԲԱՄԱՆԻ ԳԾԱԳՐԵՐ
9	ՑԱՆԿԱՊԱՏԻ ԳԾԱԳՐԵՐ Մ1:75 ՄԱՍՆԱԳՐԵՐ
10	ՑԱՆԿԱՊԱՏԻ ԳԾԱԳՐԵՐ Մ1:75
11	ԼՈՒՍԱՏՈՒԻ ԳԾԱԳՐԵՐ

ՏՆՕՐԵՆ	Վ.ԱՂԱԼՅԱՆ		ԳԱՎԹԱՇԵՆ 1-ԻՆ ԹԱՂԱՄԱՍ 43,44,45 ՇԵՆՔԵՐԻ ԲԱԿԻ ԽԱՂԱՀՐԱՊԱՐԱԿԻ ԲԱՐԵԿԱՐԳՈՒՄ			
ՃԱՐՏ.	Կ.ԱՎԵՏԻՍՅԱՆ			ՓՈՒԼ	ԹԵՐԹ	ԹԵՐԹԵՐ
					1	11
			ԳԾԱԳՐԵՐԻ ԱՆՎԱՆԱՑԱՆԿ	<<ՇԻՆ-ԿՈՄՖՈՐՏ>> ՍՊԸ ՊԼ 16924		

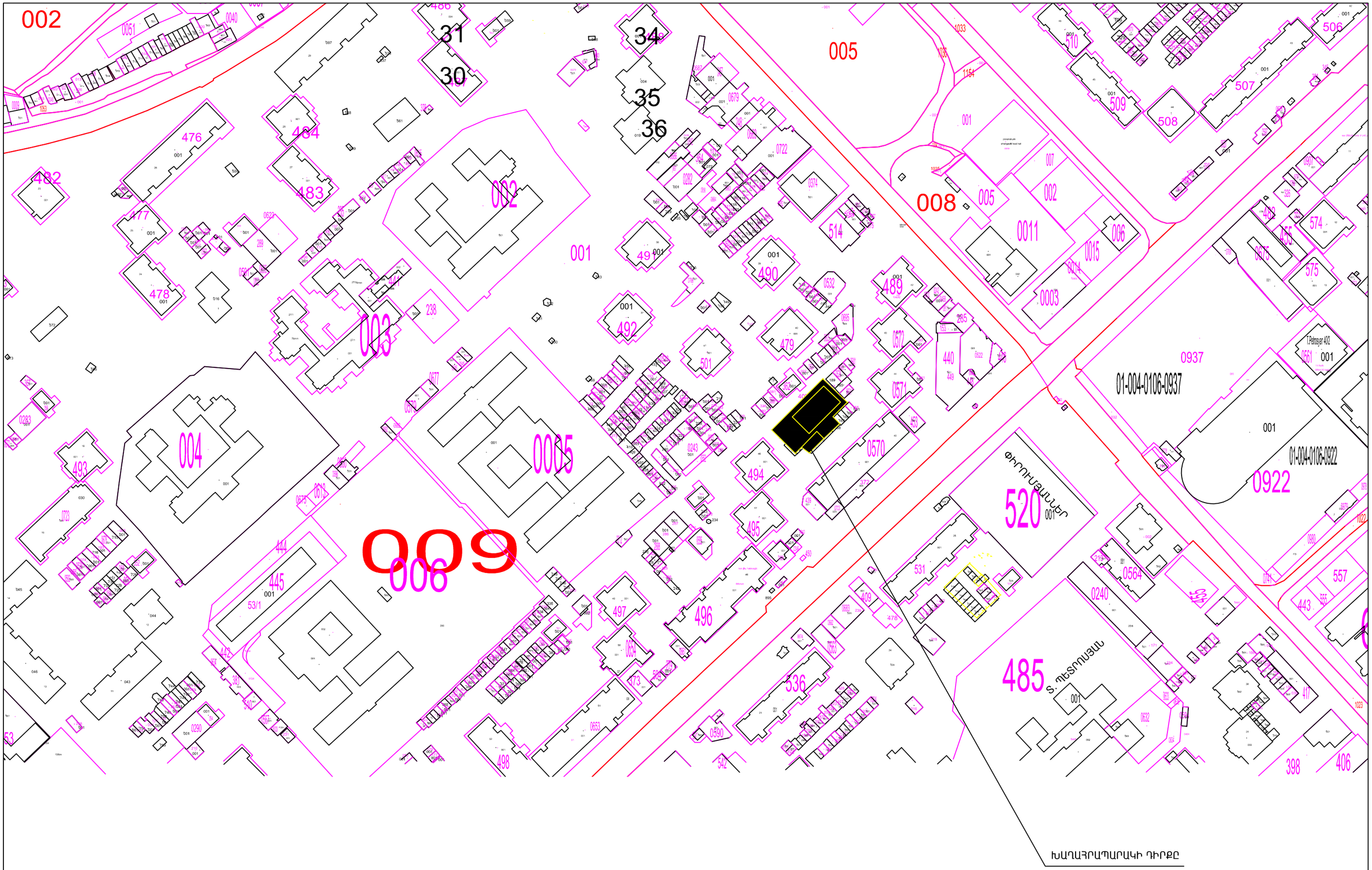

ԻՐԱԴՐԱՅԻՆ ՀԱՏԱԿԱԳԻԾ Մ1:2000

ՏՆՕՐԵՆ	Վ.ԱՂԴԱԼՅԱՆ		ԳԱՎԹԱՇԵՆ 1-ԻՆ ԹԱՂԱՄԱՍ 43,44,45 ՇԵՆՔԵՐԻ ԲԱԿԻ ԽԱՂԱՀՐԱՊԱՐԱԿԻ ԲԱՐԵԿԱՐԳՈՒՄ			
ՃԱՐՏ.	Վ.ԱՎԵՏԻՍՅԱՆ			ՓՈՒԼ	ԹԵՐԹ	ԹԵՐԹԵՐ
					2	11
			ԻՐԱԴՐԱՅԻՆ ՀԱՏԱԿԱԳԻԾ Մ1:2000	<<ՇԻՆ-ԿՈՄՖՈՐՏ>> ՍՊԸ ՊԼ 16924		

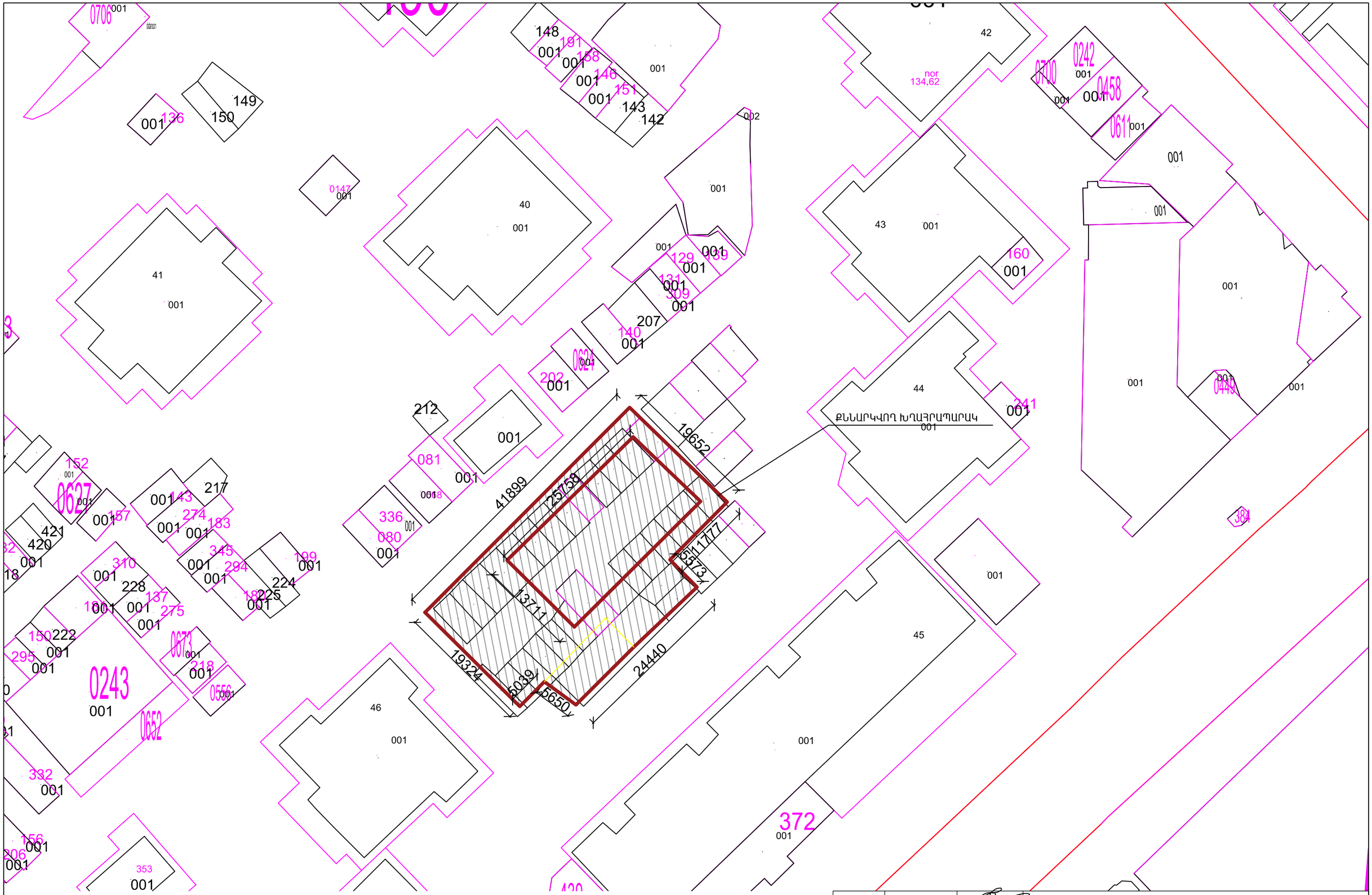

ՏՆՕՐԵՆ	Վ.ԱՂԴԱԼՅԱՆ		ԳԱՎԹԱՇԵՆ 1-ԻՆ ԹԱՂԱՄԱՍ 43,44,45 ՇԵՆՔԵՐԻ ԲԱԿԻ ԽԱՂԱՀՐԱՊԱՐԱԿԻ ԲԱՐԵԿԱՐԳՈՒՄ		
ՃԱՐՏ.	Վ.ԱՎԵՏԻՍՅԱՆ			ՓՈՒԼ	ԹԵՐԹ	ԹԵՐԹԵՐ
					3	11
			ԻՐԱԴՐԱՅԻՆ ՀԱՏԱԿԱԳԻԾ Մ1:500	<<ՇԻՆ-ԿՈՄՖՈՐՏ>> ՍՊԸ ՊԼ 16924	

* Ապամոնտաժվող մետաղական ցանկապատ՝
միջինը 3.0մ բարձրությամբ 113.3 գմ
* Ապամոնտաժվող ցանկապատը՝
փայտե տարրերով 78.5 գմ
* Քանդվող ասֆալտ, որի մի մասի վրա
կանաչ արհեստական խոտածածկ 957.5 քմ

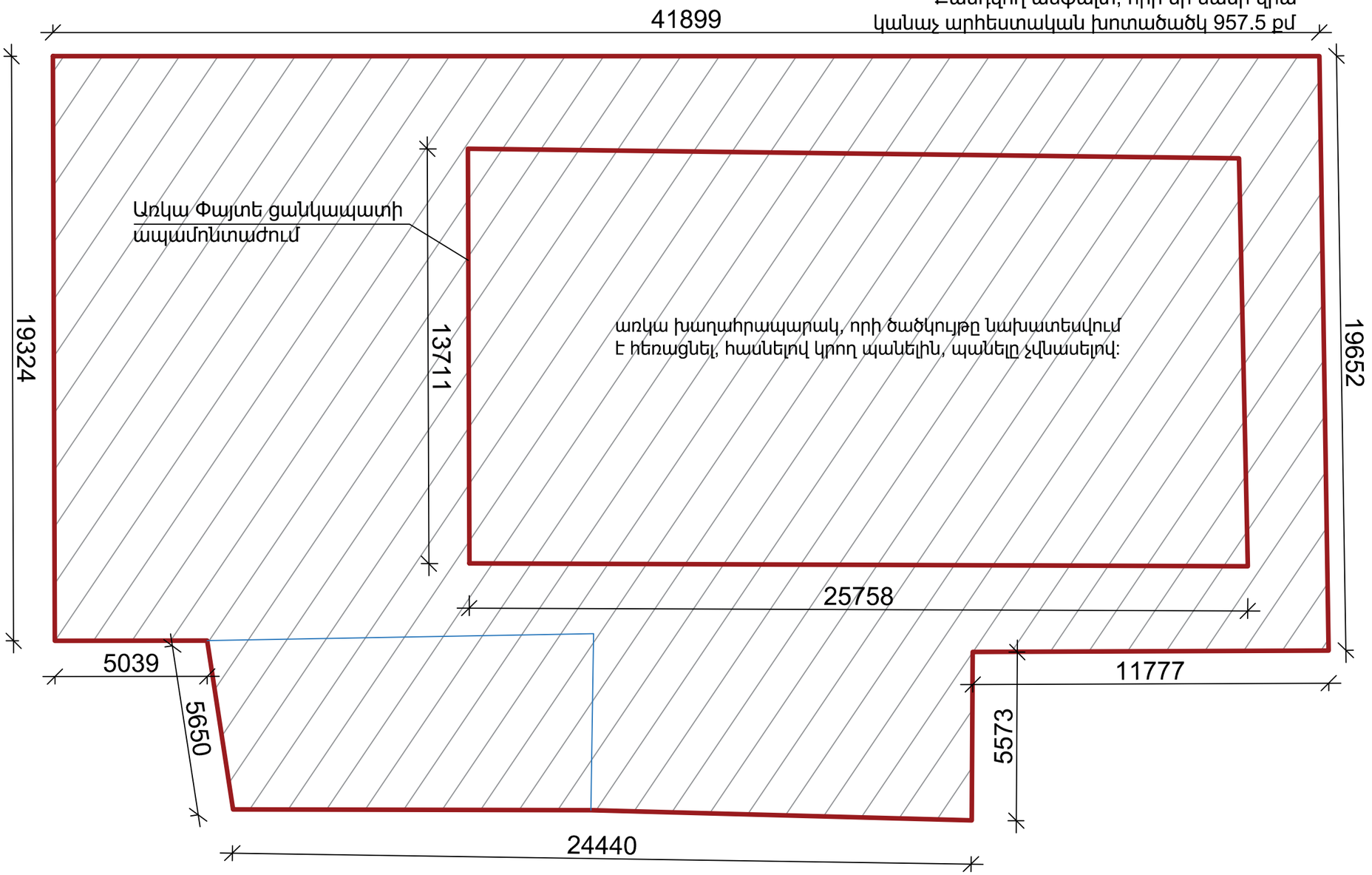

ԱՌԿԱ ԽԱՂԱՀՐԱՊԱՐԱԿԻ ՀԱՏԱԿԱԳԻԾ Մ1:150

ՏՆՕՐԵՆ	Վ.ԱՂԱԼՅԱՆ		ԳԱՎԹԱՇԵՆ 1-ԻՆ ԹԱՂԱՄԱՍ 43,44,45 ՇԵՆՔԵՐԻ ԲԱԿԻ ԽԱՂԱՀՐԱՊԱՐԱԿԻ ԲԱՐԵԿԱՐԳՈՒՄ			
ՃԱՐՏ.	Վ.ԱՎԵՏԻՍՅԱՆ			ՓՈՒԼ	ԹԵՐԹ	ԹԵՐԹԵՐ
					4	11
			ԱՌԿԱ ԽԱՂԱՀՐԱՊԱՐԱԿԻ ՀԱՏԱԿԱԳԻԾ Մ1:150	<<ՇԻՆ-ԿՈՄՖՈՐՏ>> ՍՊԸ ՊԼ 16924		

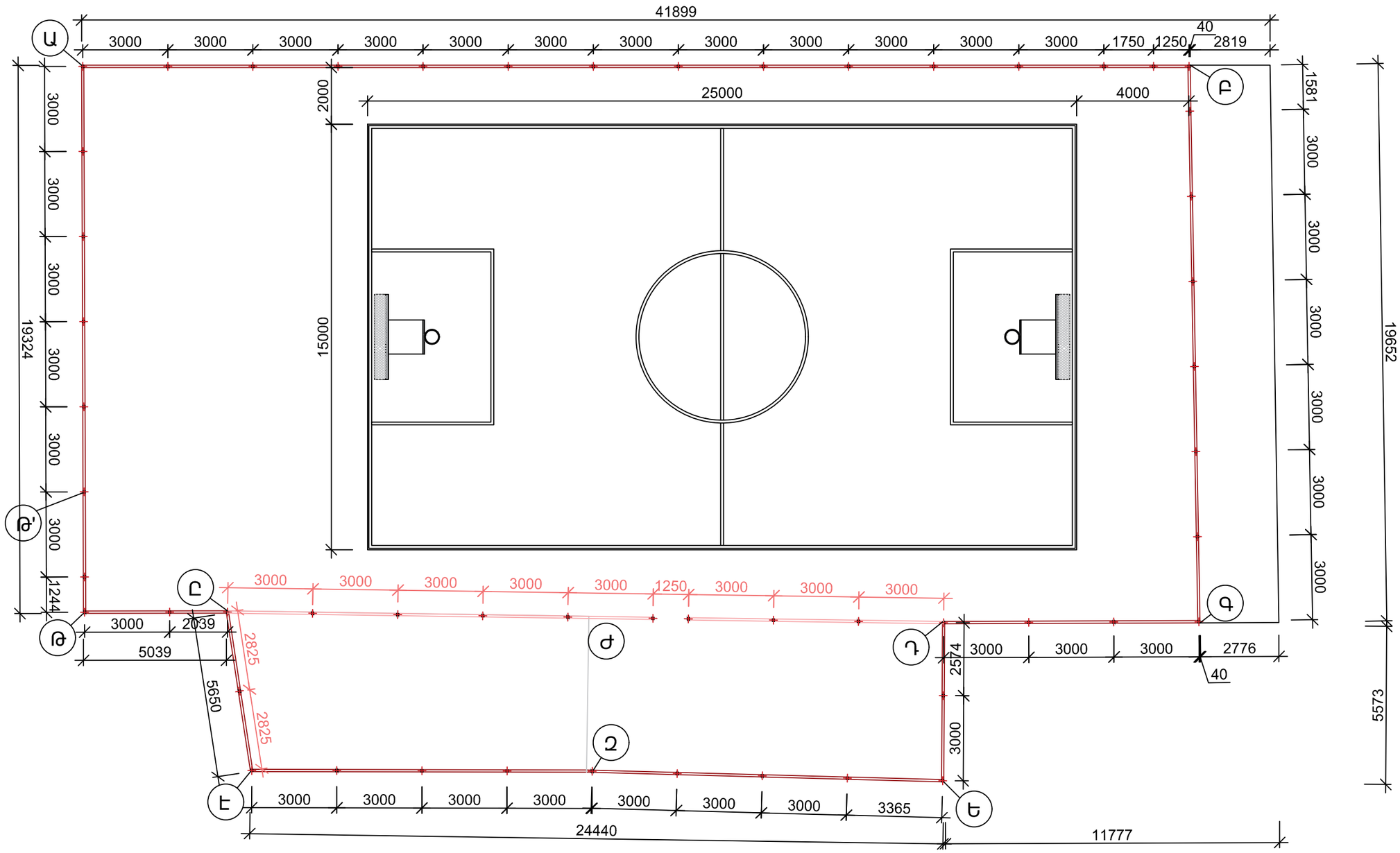

Ե-Դ-Գ հատվածում առկա է՝ խաղադաշտի կողմից 2.20մ բարձրությամբ ավտոտնակ:
Համաձայնության դեպքում այդ հատվածի 6 կանգնակները կարելի է տեղադրել ավտոտնակի տանիքի եզրով:
Նախատեսվող 53 կանգնակների մոնտաժման համար նախատեսվում են 53 մետաղական ներդիր էլեմենտներ:
Խաղադաշտի ներսում առկա Թ՛-Թ, Ը-Ժ, Ե-Դ-Գ ավտոտնակի և մուտքերի պատերի սվաղ 56քմ
Ա-Թ-Ը առկա պատը դրսի կողմից նախատեսվում է մաքրել և սվաղել՝ 40քմ

ԽԱՂԱՀՐԱՊԱՐԱԿԻ ՀԱՏԱԿԱԳԻԾ Մ1:150

ՏՆՕՐԵՆ	Վ.ԱՂԴԱԼՅԱՆ		ԳԱՎԹԱՇԵՆ 1-ԻՆ ԹԱՂԱՄԱՍ 43,44,45 ՇԵՆՔԵՐԻ ԲԱԿԻ ԽԱՂԱՀՐԱՊԱՐԱԿԻ ԲԱՐԵԿԱՐԳՈՒՄ			
ՃԱՐՏ.	Կ.ԱՎԵՏԻՍՅԱՆ			ՓՈՒԼ	ԹԵՐԹ	ԹԵՐԹԵՐ
					5	11
			ԽԱՂԱՀՐԱՊԱՐԱԿԻ ՀԱՏԱԿԱԳԻԾ Մ1:150	<<ՇԻՆ-ԿՈՄՖՈՐՏ>> ՍՊԸ ՊԼ 16924		

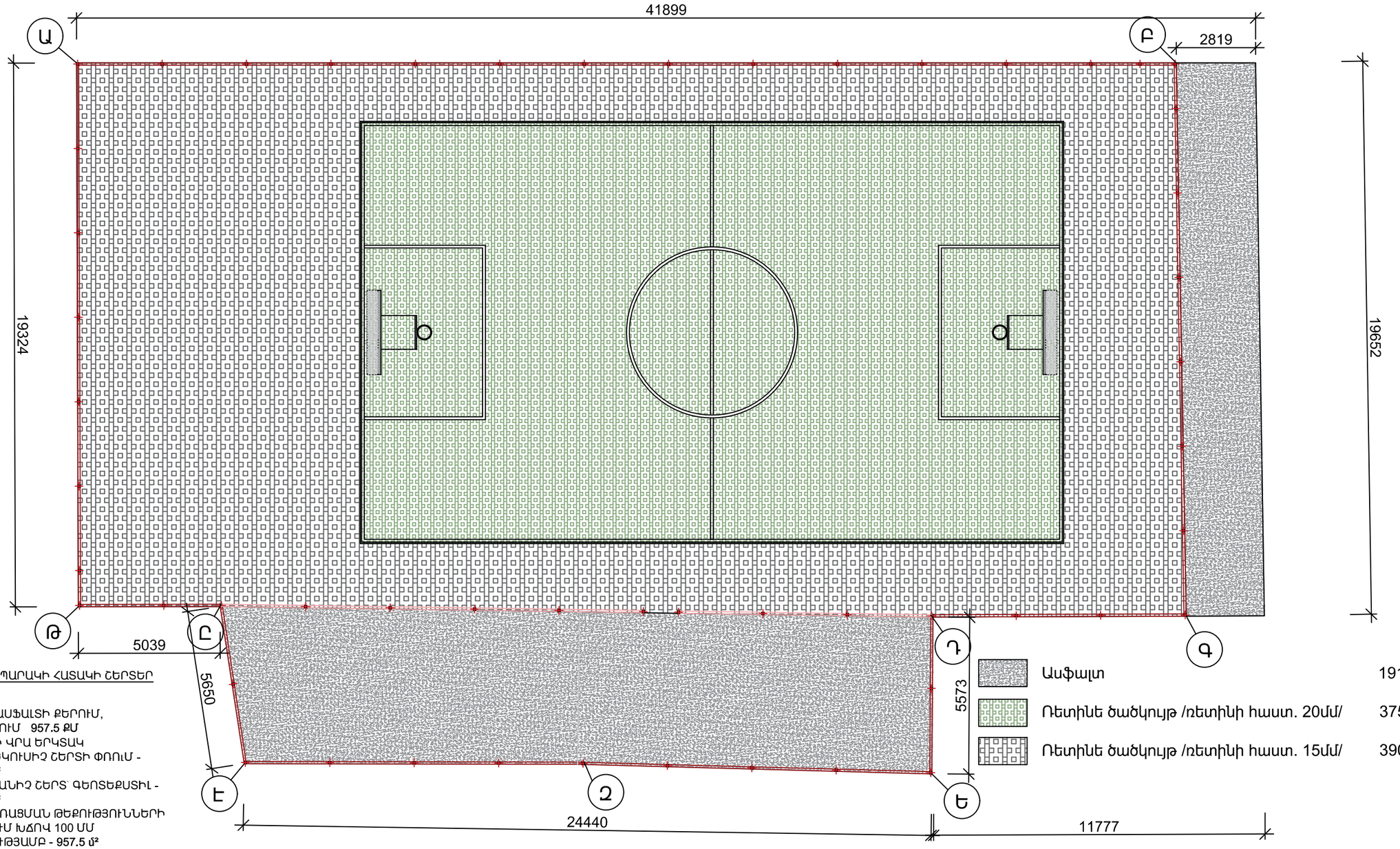

Ասֆալտ	191.8 քմ
Ռետինե ծածկույթ /ռետինի հաստ. 20մմ/	375.0 քմ
Ռետինե ծածկույթ /ռետինի հաստ. 15մմ/	390.7 քմ

ՍՊՈՐՏԱՅԻՆ ՀՐԱՊԱՐԱԿԻ ՀԱՏԱԿԻ ՇԵՐՏԵՐ

1. ԱՌԿԱ ԱՍՖԱԼՏԻ ՔԵՐՈՒՄ, ՀԵՌԱՑՈՒՄ 957.5 ՔՄ
2. ԾԱԾԿԻ ՎՐԱ ԵՐԿՏԱԿ ԶՐԱՄԵԿՈՒՍԻՉ ՇԵՐՏԻ ՓՈՌՈՒՄ - 957.5 մ²
3. ՊԱՇՏՊԱՆԻՉ ՇԵՐՏ՝ ԳԵՈՏԵՔՍՏԻԼ - 957.5 մ²
4. ԶՐԱՀԵՌԱՑՄԱՆ ԹԵՔՈՒԹՅՈՒՆՆԵՐԻ ՍՏԱՑՈՒՄ ԽԱՃՈՎ 100 ՄՄ ՀԱՍՏՈՒԹՅԱՄԲ - 957.5 մ²
5. ՄԻՋՆԱՀԱՏԻԿ ԱՍՖԱԼՏ 50 ՄՄ ՀԱՍՏՈՒԹՅԱՄԲ - 957.5 մ²
6. ՌԵՏԻՆԵ ՀԱՏԱԿԻ ԻՐԱԿԱՆԱՑՈՒՄ ԳԾԱՆՇՈՒՄՈՎ - 375.0 մ²-/20մմ ՀԱՍՏ./ 390.7 մ²-/15մմ ՀԱՍՏ./

ԽԱՂԱՀՐԱՊԱՐԱԿԻ ՄԱԿՆԻՇԱՎՈՐՄԱՆ ՀԱՏԱԿԱԳԻԾ Մ1:150

ՏՆՕՐԵՆ	Վ.ԱՂԴԱԼՅԱՆ		ԳԱՎԹԱՇԵՆ 1-ԻՆ ԹԱՂԱՄԱՍ 43,44,45 ՇԵՆՔԵՐԻ ԲԱԿԻ ԽԱՂԱՀՐԱՊԱՐԱԿԻ ԲԱՐԵԿԱՐԳՈՒՄ			
ՃԱՐՏ.	Վ.ԱՎԵՏԻՍՅԱՆ			ՓՈՒԼ	ԹԵՐԹ	ԹԵՐԹԵՐ
					6	11
			ԽԱՂԱՀՐԱՊԱՐԱԿԻ ՄԱԿՆԻՇԱՎՈՐՄԱՆ ՀԱՏԱԿԱԳԻԾ Մ1:150	<<ՇԻՆ-ԿՈՄՖՈՐՏ>> ՍՊԸ ՊԼ 16924		

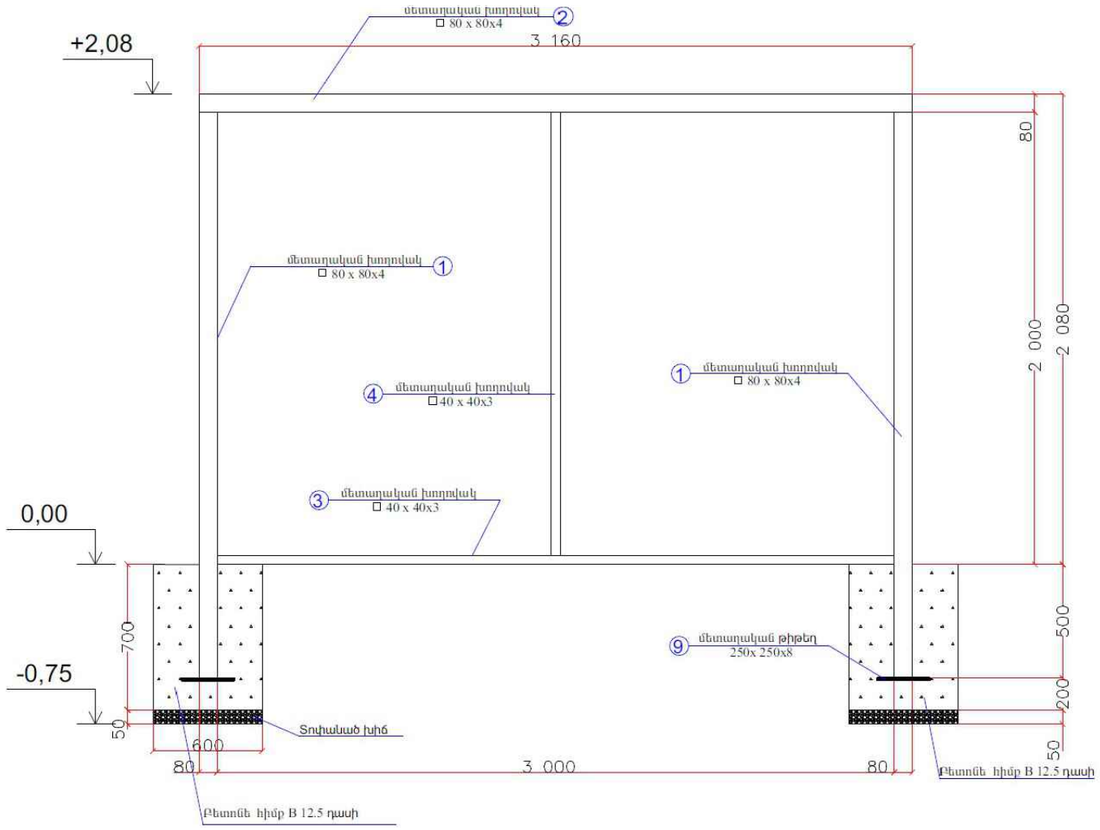

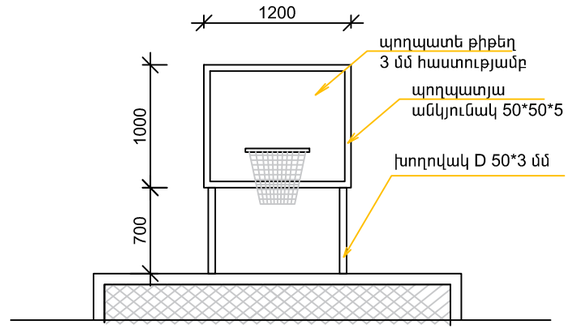

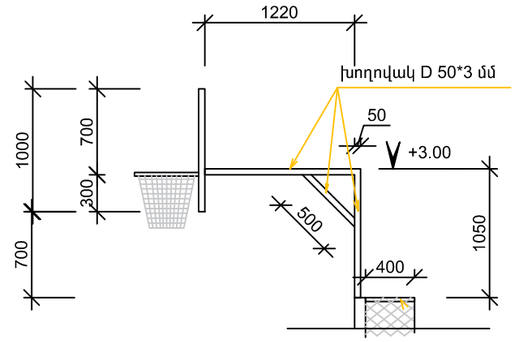

ՄԵՏԱՂԱԿԱՆ ԷԼԵՄԵՆՏՆԵՐԻ ՄԱՍՆԱԳԻՐ					
ԴԻՐՔ	ՆՇԱՆԱԿՈՒՄ	Քանակը հատ	երկարությունը (մ)	Ընդամենը մ միավորի համար	Ընդամենը մ
	ՎՈՒԵՅԲՈՒԻ ՑՆԱՑ	1			
	ՖԴ ՖՈՒՏԲՈԼԻ ԴԱՐՊԱՍ	2			
1	ԲԱՍԿԵՏԲՈԼԻ ՕՂԱԿ ԵՎ ՑԱՆՑ	1			
2	ՖՈՒՏԲ. ՑԱՆՑ	1			
3	ԽՈՂՈՎԱԿ D=50x3, L=0.5+1.05+1.22	2	2.7700	5.5400	11.0800
4	ԱՆԿՅՈՒՆԱԿ 50x50x5, L=(1.2+1)*2	1	4.4000	4.4000	8.8000
5	ՊՈՂՊԱՏԵ ԹԻԹԵՂ 3մմ հաստությամբ 1.2քմ	1	-	-	
6	ամրան A III D=12մմ 0.3 մ	2*8=16	-	4.8000	9.6000

* եռակցումներն իրականացնել Э42 A էլեկտրոդներով, եռակցման կարերն ընդունելով 4մմ
* Բոլոր մետաղական խողովակներն ու դետալները ներկել հակակոռոզիոն սպիտակ յուղաներկով

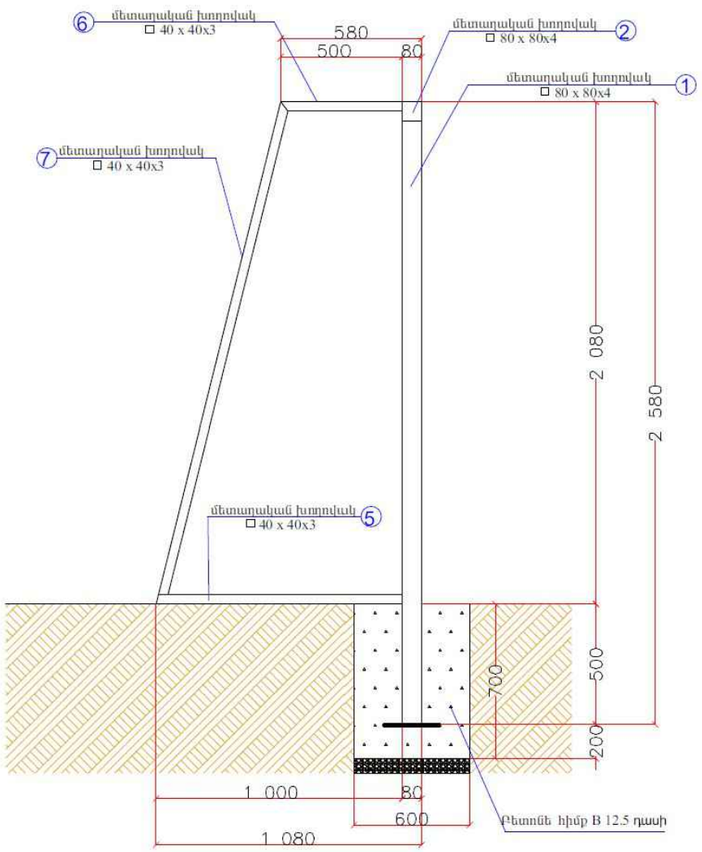

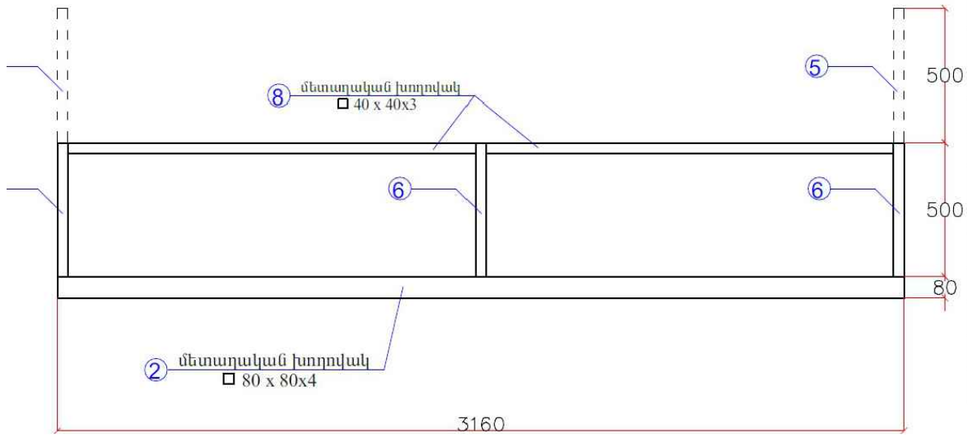

ԴԻՐՔ	ՆՇԱՆԱԿՈՒՄԸ	ԱՆՎԱՆՈՒՄԸ	ՔԱՆ. ՀԱՏ	1ԳԾՄ ՔԱՇԸ ԿԳ	ԸՆԴ.
1	ՊՍՏ 30245-2003	□ 80X4 L=2500	2	9,22	46,1
2	——"——	□ 80X4 L=3160	1	9,22	29,1
3	——"——	□ 40X3 L=3000	1	3.30	9,9
4	——"——	□ 40X3 L=1960	1	3.30	6,47
5	——"——	□ 40X3 L=1000	2	3,30	6,6
6	——"——	□ 40X3 L=500	3	3,3	4,95
7	——"——	□ 40X3 L=2100	2	3,3	13,86
8	——"——	□ 40X3 L=1520	2	3,3	10.03
9	ՊՍՏ 19903-76	-8X250 L=250	2	3.92	7,85
Դարպասի ցանց 1 հատ					
Բետոն B12.5 դասի 0,504 խմ, Տոփանած խիճ 0,036 խմ					

ՏՆՕՐԵՆ	Վ.ԱՂԱԼՅԱՆ		ԳԱՎԹԱՇԵՆ 1-ԻՆ ԹԱՂԱՄԱՍ 43,44,45 ՇԵՆՔԵՐԻ ԲԱԿԻ ԽԱՂԱՀՐԱՊԱՐԱԿԻ ԲԱՐԵԿԱՐԳՈՒՄ		
				ՓՈՒԼ	ԹԵՐԹ	ԹԵՐԹԵՐ
ՃԱՐՏ.	Վ.ԱՎԵՏԻՍՅԱՆ				7	11
			ՖՈՒՏԲՈԼԱՅԻՆ ԴԱՐՊԱՍԻ ԳԾԱԳՐԵՐ Մ1:50, Մ1:20 ՄԱՍՆԱԳԻՐ	<<ՇԻՆ-ԿՈՄՖՈՐՏ>> ՍՊԸ ՊԼ 16924	

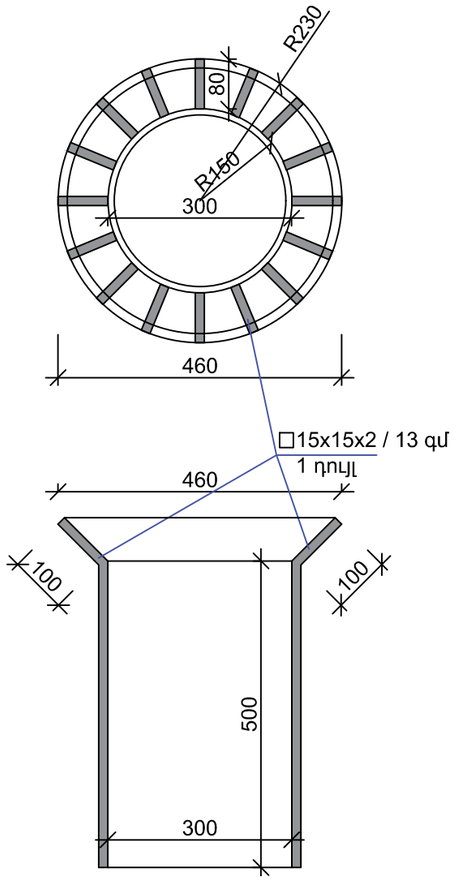

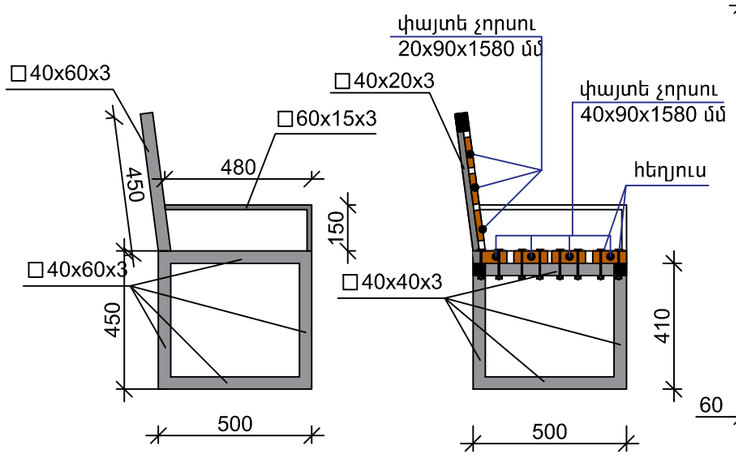

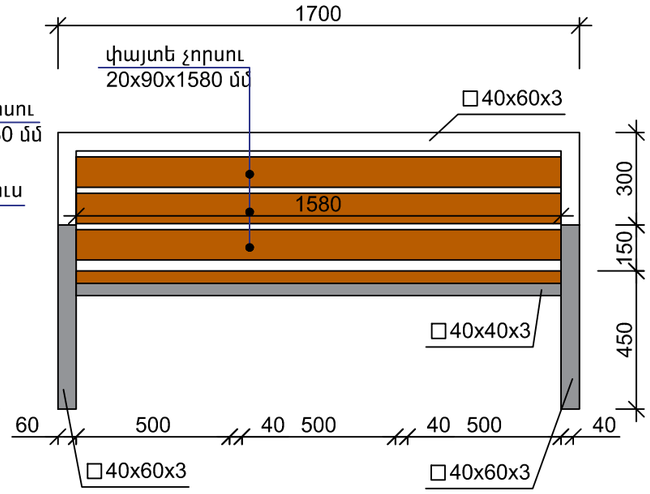

ՄԻԱՎՈՐ ՆՍՏԱՐԱՆԻ ՄԱՍՆԱԳԻՐ

ՓԱՅՏԵ ՉՈՐՍՈՒ 20x90x1580	3 ՀԱՏ
ՓԱՅՏԵ ՉՈՐՍՈՒ 40x90x1580	4 ՀԱՏ
ՊՈՂՊԱՏԵ ՈՒՂՂ. ԽՈՂՈՎԱԿ 40x60x3	6.3 Մ
ՊՈՂՊԱՏԵ ՈՒՂՂ. ԽՈՂՈՎԱԿ 40x40x3	4.2 Մ
ՊՈՂՊԱՏԵ ՈՒՂՂ. ԽՈՂՈՎԱԿ 40x20x3	0.9 Մ
ՊՈՂՊԱՏԵ ՈՒՂՂ. ԽՈՂՈՎԱԿ 60x15x3	1.3 Մ
ՀԵՂՅՈՒՍ	22 ՀԱՏ

ՏԱՐԱԾՔՈՒՄ ՆԱԽԱՏԵՍՎՈՒՄ Է ՏԵՂԱԴՐԵԼ 12 ՆՍՏԱՐԱՆՆԵՐ ԵՎ 6 ԱՂԲԱՄԱՆՆԵՐ

ՏԱՐԱԾՔՈՒՄ ՆԱԽԱՏԵՍՎՈՒՄ Է ՏԵՂԱԴՐԵԼ 6 ՆՍՏԱՐԱՆՆԵՐ ԵՎ 3 ԱՂԲԱՄԱՆՆԵՐ

ՏՆՕՐԵՆ	Վ.ԱՂԴԱԼՅԱՆ		ԳԱՎԹԱՇԵՆ 1-ԻՆ ԹԱՂԱՄԱՍ 43,44,45 ՇԵՆՔԵՐԻ ԲԱԿԻ ԽԱՂԱՀՐԱՊԱՐԱԿԻ ԲԱՐԵԿԱՐԳՈՒՄ			
ՃԱՐՏ.	Վ.ԱՎԵՏԻՍՅԱՆ			ՓՈՒԼ	ԹԵՐԹ	ԹԵՐԹԵՐ
					8	11
			ԲԱԶԱԼՏԵ ԵԶՐԱՔԱՐԻ ՀԱՆԳՈՒՅՑ ՆՍՏԱՐԱՆԻ, ԱՂԲԱՄԱՆԻ ԳԾԱԳՐԵՐ	<<ՇԻՆ-ԿՈՄՖՈՐՏ>> ՍՊԸ ՊԼ 16924		

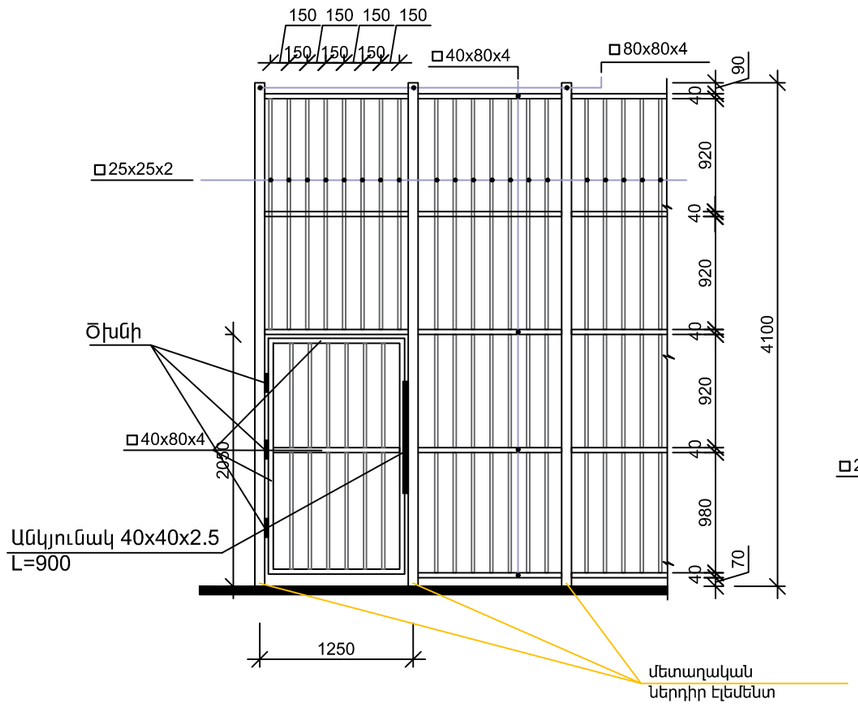

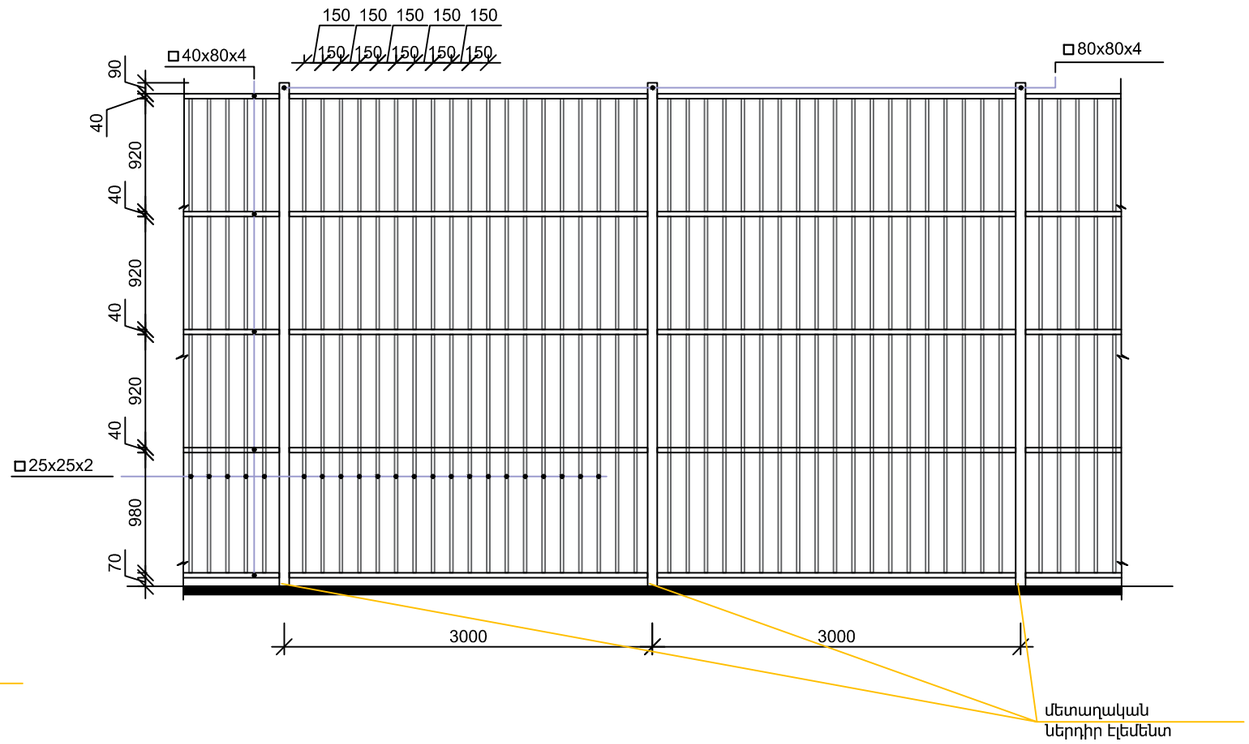

ՄԵՏԱՂԱԿԱՆ ԷԼԵՄԵՆՏՆԵՐԻ ՄԱՍՆԱԳԻՐ					
ԴԻՐՔ	ՆՇԱՆԱԿՈՒՄ	Քանակը հատ	երկարությունը (մ)	Ընդամենը մ	
	ՑԱՆԿԱՊԱՏ				
1	ՑԱՆԿԱՊԱՏԻ ԿԱՆԳՆԱԿՆԵՐ 80x80x4	53	4.2500	225.2500	
2	ԿԱՆԳՆԱԿՆԵՐԻ ՎԵՐՆԱՄԱՍՈՒՄ ԵՌԱԿՑՎՈՂ ԹԻԹԵՂ 100x100x3 մմ	53	-	-	0.53քմ
				Ընդամենը մ	
4	ՑԱՆԿԱՊԱՏԻ ՀՈՐԻԶՈՆԱԿԱՆ ԿԱՊԵՐ 40x80x4			446.5	
5	ՑԱՆԿԱՊԱՏԻ ճԱՂԱՇԱՐ 25x25x2			2356.0	

53 ԿԵՏԱՅԻՆ ՀԻՄՔԻ ՆԵՐԴԻՐ ԷԼԵՄԵՆՏՆԵՐ

		Քանակը հատ	երկարությունը (մ)	Ընդամենը մ	
	ԴԱՐՊԱՍ	1			
1	ԽՈՂՈՎԱԿ [] 40x80x4	1	7	7.70	
2	ԱՆԿՅՈՒՆԱԿ 40x40x2.5 L=900	1	0.9000	0.9000	
3	ԾԽՆԻ Ø42	3	-	-	

ՑԱԾՐ ՑԱՆԿԱՊԱՏԻ ՄԵՏԱՂԱԿԱՆ ԷԼԵՄԵՆՏՆԵՐԻ ՄԱՍՆԱԳԻՐ					
ԴԻՐՔ	ՆՇԱՆԱԿՈՒՄ	Քանակը հատ	երկարությունը (մ)	Ընդամենը մ	
	ՑԱՆԿԱՊԱՏ				
	ՑԱՆԿԱՊԱՏԻ ԿԱՆԳՆԱԿՆԵՐ 80x80x4	8	1.2500	10.0000	
	ԿԱՆԳՆԱԿՆԵՐԻ ՎԵՐՆԱՄԱՍՈՒՄ ԵՌԱԿՑՎՈՂ ԹԻԹԵՂ 100x100x3 մմ	8	-	-	0.08քմ
				Ընդամենը մ	
	ՑԱՆԿԱՊԱՏԻ ՀՈՐԻԶՈՆԱԿԱՆ ԿԱՊԵՐ 40x80x4			48.5	
	ՑԱՆԿԱՊԱՏԻ ճԱՂԱՇԱՐ 25x25x2			162	

ՏՆՕՐԵՆ	Վ.ԱՂԴԱԼՅԱՆ		ԳԱՎԹԱՇԵՆ 1-ԻՆ ԹԱՂԱՄԱՍ 43,44,45 ՇԵՆՔԵՐԻ ԲԱԿԻ ԽԱՂԱՀՐԱՊԱՐԱԿԻ ԲԱՐԵԿԱՐԳՈՒՄ		
ճԱՐՏ.	Վ.ԱՎԵՏԻՍՅԱՆ			ՓՈՒԼ	ԹԵՐԹ	ԹԵՐԹԵՐ
					9	11
			ՑԱՆԿԱՊԱՏԻ ԳԾԱԳՐԵՐ Մ1:75 ՄԱՍՆԱԳՐԵՐ	<<ՇԻՆ-ԿՈՄՖՈՐՏ>> ՍՊԸ ՊԼ 16924	

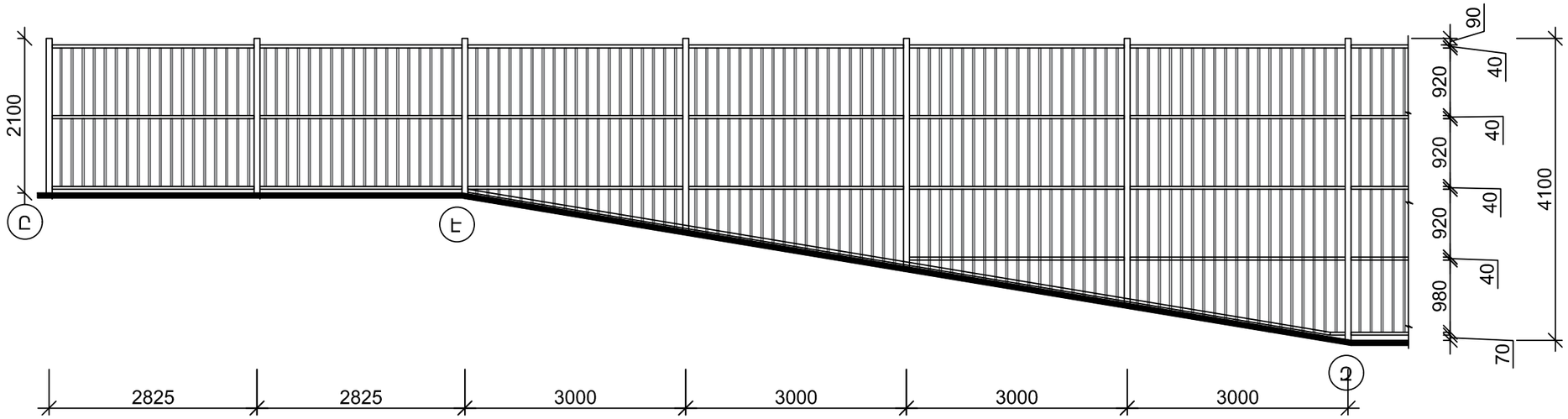

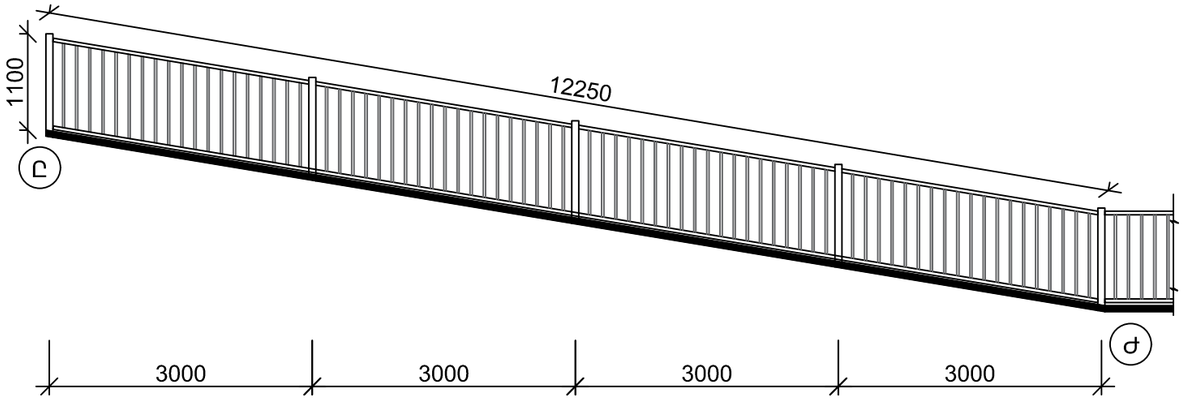

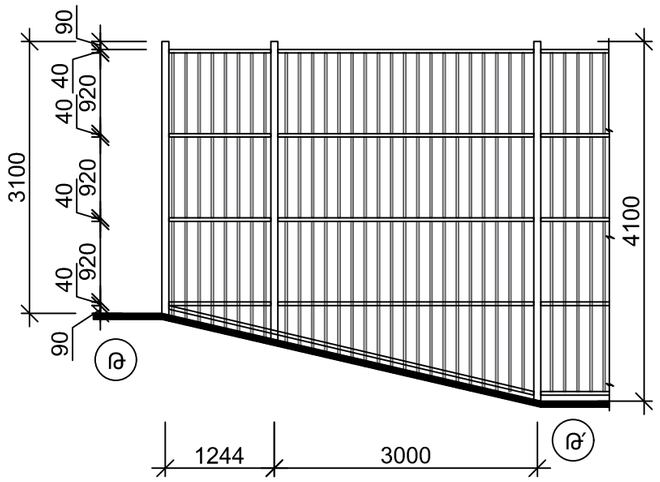

ՏՆՕՐԵՆ	Վ.ԱՂԴԱԼՅԱՆ		ԳԱՎԹԱՇԵՆ 1-ԻՆ ԹԱՂԱՄԱՍ 43,44,45 ՇԵՆՔԵՐԻ ԲԱԿԻ ԽԱՂԱՀՐԱՊԱՐԱԿԻ ԲԱՐԵԿԱՐԳՈՒՄ			
ՃԱՐՏ.	Վ.ԱՎԵՏԻՍՅԱՆ			ՓՈՒԼ	ԹԵՐԹ	ԹԵՐԹԵՐ
					10	11
			ՑԱՆԿԱՊԱՏԻ ԳԾԱԳՐԵՐ Մ1:75	<<ՇԻՆ-ԿՈՄՖՈՐՏ>> ՍՊԸ ՊԼ 16924		

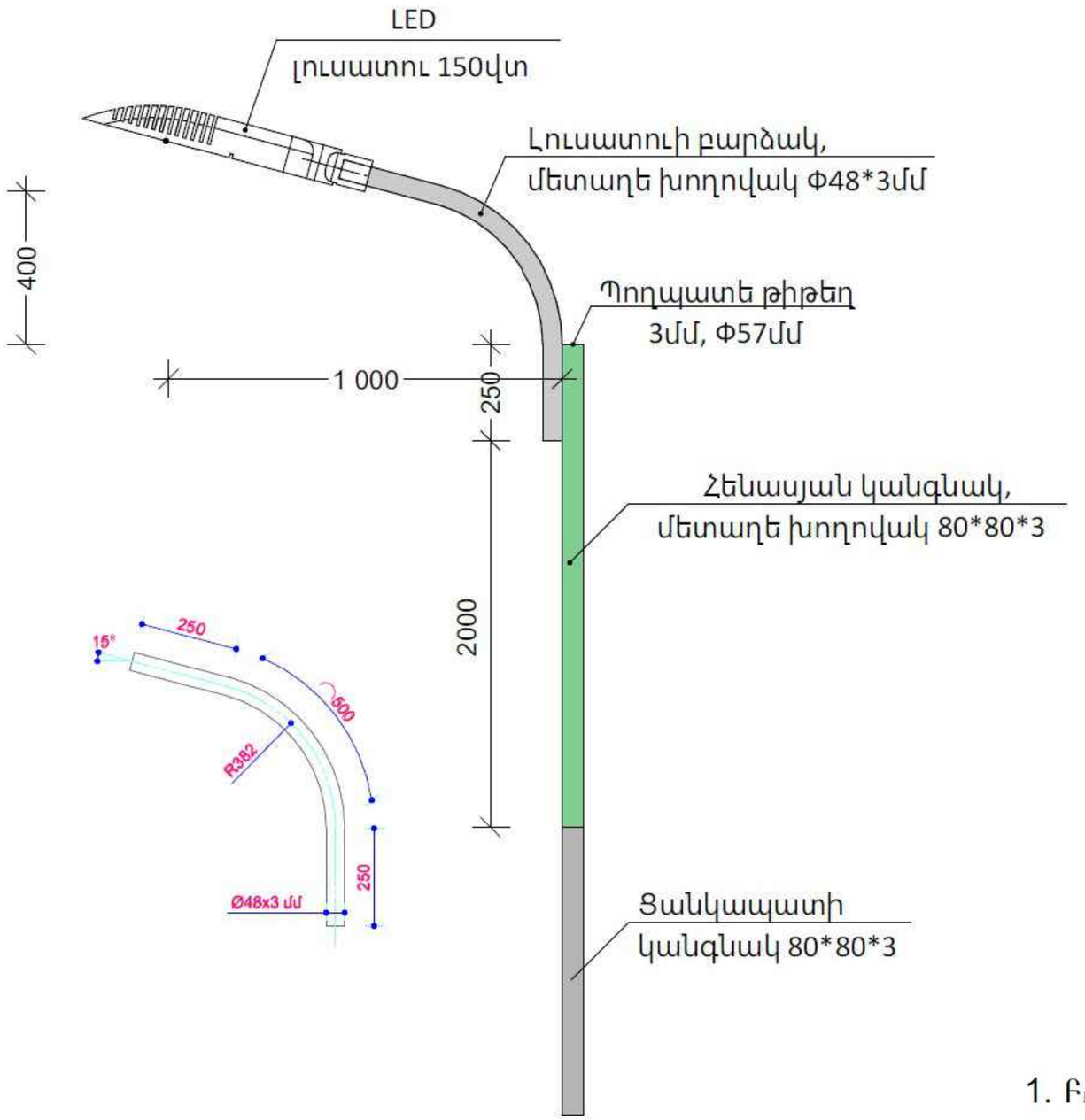

ՄԱՍՆԱԳԻՐ 1ՀԵՆԱՍՅԱՆ ՀԱՄԱՐ

Հ/Հ	ԱՆՎԱՆՈՒՄԸ	ՉԱՓ ՄԻԱՎ	ՔԱՆԱԿ	ԾԱՆՈԹՈՒԹ
	ՀԵՆԱՍՅՈՒՆ			
1	Մետաղական հենասյան կառուցում և տեղադրում	հատ	1,0	
2	Մետաղական խողովակ Φ80*80*3մմ L=2000մմ	գմ	2,00	
3	Մետաղական խողովակ Φ48*3մմ, L=1000մմ	գմ	1,00	
4	Պողպատե թիթեղ 3մմ հաստությամբ 60*60մմ	մ^2	0,0064	
5	Մետաղական մասերի ներկում յուղաներկով 2 անգամ	մ^2	---------	
	ՍԱՐՔԱՎՈՐՈՒՄՆԵՐ			
1	LED լուսատու, արևային մարտկոցով 150w (կոմպլեկտ)	հատ	1,0	

ԾԱՆՈԹՈՒԹՅՈՒՆ

1. Բոլոր չափերը տրված են միլիմետրերով
2. Լուսավորության հենասյուների տեղերը ճշգրտել բանդումից առաջ
3. Լուսատուների ներկման գույնը համաձայնեցնել պատվիրատուի հետ

ՆԱԽԱՏԵՍՎՈՒՄ Է ՏԵՂԱԴՐԵԼ 4 ԼՈՒՍԱՏՈՒՆԵՐ

ՏՆՕՐԵՆ	Վ.ԱՂԴԱԼՅԱՆ		ԳԱՎԹԱՇԵՆ 1-ԻՆ ԹԱՂԱՄԱՍ 43,44,45 ՇԵՆՔԵՐԻ ԲԱԿԻ ԽԱՂԱՀՐԱՊԱՐԱԿԻ ԲԱՐԵԿԱՐԳՈՒՄ		
ՃԱՐՏ.	Վ.ԱՎԵՏԻՍՅԱՆ			ՓՈՒԼ	ԹԵՐԹ	ԹԵՐԹԵՐ
					11	11
			ԼՈՒՍԱՏՈՒԻ ԳԾԱԳՐԵՐ	<<ՇԻՆ-ԿՈՄՖՈՐՏ>> ՍՊԸ ՊԼ 16924	