ՏԻՏՂՈՍԱԹԵՐԹ

Մ-2 ՄԻՋՊԵՏԱԿԱՆ ՃԱՆԱՊԱՐՀ, Հ-8, ՆՈՐԱԳԱՎԻԹԻ 1-ԻՆ ՓՈՂՈՑ ՃԱՆԱՊԱՐՀԱՅԻՆ ՀԱՆԳՈՒՅՑԻ ԿԱՌՈՒՑՈՒՄ

ԱՇԽԱՏԱՆՔԱՅԻՆ ՆԱԽԱԳԻԾ

ՀԱՏՈՐ 4

Կոմունիկացիաներ

Պատվիրատու ԵՐԵՎԱՆԻ ՔԱՂԱՔԱՊԵՏԱՐԱՆ

<<ՍՈՒՖԵՏ>> ՍՊԸ -ի տնօրեն՝ Վ. Չիլինգարյան

ՆԳՃ Ա. Հարությունյան

Մ. Բեժանյան

Մ-2 ՄԻՋՊԵՏԱԿԱՆ ՃԱՆԱՊԱՐՀ, Հ-8, ՆՈՐԱԳԱՎԻԹԻ 1-ԻՆ ՓՈՂՈՑ
ՃԱՆԱՊԱՐՀԱՅԻՆ ՀԱՆԳՈՒՅՑԻ ԿԱՌՈՒՑՈՒՄ

ԱՇԽԱՏԱՆՔԱՅԻՆ ՆԱԽԱԳԻԾ

ՀԱՏՈՐ 4

Կոմունիկացիաներ

ՏԻՏՂՈՍԱԹԵՐԹ

Մ-2 ՄԻՋՊԵՏԱԿԱՆ ՃԱՆԱՊԱՐՀ, Հ-8, ՆՈՐԱԳԱՎԻԹԻ 1-ԻՆ ՓՈՂՈՑ ՃԱՆԱՊԱՐՀԱՅԻՆ ՀԱՆԳՈՒՅՑԻ ԿԱՌՈՒՑՈՒՄ

ԱՇԽԱՏԱՆՔԱՅԻՆ ՆԱԽԱԳԻԾ

ՀԱՏՈՐ 4

Կոմունիկացիաներ

ԳԻՐՔ 1

Ջրամատակարարման և ջրահեռացման ցանցեր

ԸՆԴՀԱՆՈՒՐ ՏՎՅԱԼՆԵՐ

ՆԱԽԱԳԾՄԱՆ ՀԻՄՔ ԵՆ ԾԱՌԱՅԵԼ.

- ԱՌԱՋԱԴՐԱՆՔԸ
- ՏԱՐԱԾՔԻ ՀԱՏԱԿԱԳԻԾԸ
- ԵՐԿՐԱԲԱՆԱԿԱՆ ՏՎՅԱԼՆԵՐԸ
- ՀԱՆՈՒՅԹԸ

ՆԱԽԱԳԾԱՅԻՆ ՓԱՍՏԱԹՂԹԵՐԸ ՄՇԱԿՎԵԼ ԵՆ ԳՈՐԾՈՂ ՆՈՐՄԱՏԻՎՆԵՐԻ ԵՎ ԿԱՆՈՆԵՐԻ ՊԱՀԱՆՋՆԵՐԻՆ ՀԱՄԱՊԱՏԱՍԽԱՆ:

- СНиП 2.04.03-85- ԶՐԱՀԵՌԱՑՈՒՄ ԱՐՏԱՔԻՆ ՑԱՆՑԵՐ ԵՒ ԿԱՌՈՒՑՎԱԾՔՆԵՐ
- СНиП 2.07.01-89- ԳԼԽԱՎՈՐ ՀԱՏԱԿԱԳԻԾ ՔԱՂԱՔՆԵՐԻ ԵՒ ԱՎԱՆՆԵՐԻ ՀԱՏԱԿԱԳԾՈՒՄ ԵՒ ԿԱՌՈՒՑԱՊԱՏՈՒՄ
- СНиП 2.04.02-84*- ԶՐԱՄԱՏԱԿԱՐԱՐՈՒՄ ԱՐՏԱՔԻՆ ՑԱՆՑԵՐ ԵՒ ԿԱՌՈՒՑՎԱԾՔՆԵՐ

ԱՆՋՐԵՎԱՏԱՐ ԿՈՅՈՒՂԻ՝ -Կ2-

ՆԱԽԱԳԾՎՈՂ ՃԱՆԱՊԱՐՀԻ ԱՆՋՐԵՎԱՏԱՐ ԿՈՅՈՒՂԻՆ ՆԱԽԱՏԵՍՎԱԾ է ԾԱԼՔԱՎՈՐ de200-de300մմ ԽՈՂՈՎԱԿՆԵՐԻՑ: ՏՐԱՄԱԳԾԵՐԸ ԸՆՏՐՎԱԾ ԵՆ ՀԱՄԱՁԱՅՆ ՀԱՇՎԱՐԿԻ:
ԽՈՂՈՎԱԿՆԵՐԸ ՏԵՂԱԴՐՎՈՒՄ ԵՆ Ա/Բ ՇԵՐՏԻ ՏԱԿ min0.55, 0.1 Մ ԱՎԱԶԵ ՀԻՄՔԻ ՎՐԱ: ԽՈՂՈՎԱԿՆԵՐԻ ՎՐԱ 0,2 Մ ԱՎԱԶԵ ՇԵՐՏ:
ՃԱՆԱՊԱՐՀԻ ՄԻ ՀԱՏՎԱԾԻ՝ ՊԿ 2+60-ՊԿ 3+60 ԱՆՋՐԵՎԱՏԱՐ ԿՈՅՈՒՂԻՆ ՄԻԱՑՎԱԾ է ԳՈՅՈՒԹՅՈՒՆ ՈՒՆԵՑՈՂ D500 ԱՆՋՐԵՎԱՏԱՐԻՆ, ՄՅՈՒՍ ՀԱՏՎԱԾԸ ՊԿ 0+00-ՊԿ 2+20 ՈՒՂՂՎԱԾ է ԴԵՊԻ ՁՐԱՆՑՔ:
ՀՈՐԵՐԸ ՆԱԽԱՏԵՍՎԱԾ ԵՆ B22.5 ԴԱՍԻ ԲԵՏՈՆԻՑ, Ե/Բ ԾԱԾԿՈՎ ԹՈՒՋԵ ՃԱՂԱՎԱՆԴԱԿՈՎ:
ՈՒՂԵԱՆՑԻ ՁՐԱՀԵՌԱՑՄԱՆ ՀԱՄԱԿԱՐԳԸ ՄԻԱՑՎԱԾ է ՃԱՆԱՊԱՐՀԻ ՆԱԽԱԳԾՎՈՂ ԱՆՋՐԵՎԱՏԱՐ ՀԱՄԱԿԱՐԳԻՆ: ՀՈՐԵՐԸ ՆԱԽԱՏԵՍՎԱԾ ԵՆ 600x600մմ ՉԱՓԵՐՈՎ B22.5 ԴԱՍԻ ԲԵՏՈՆԻՑ 680x680մմ ՃԱՂԱՎԱՆԴԱԿՈՎ :

ՃԱՆԱՊԱՐՀԻ ԿԱՌՈՒՑՈՒՄԸ ԻՐԱԿԱՆԱՑՆԵԼՈՒ ՀԱՄԱՐ ՆԱԽԱՏԵՍՎՈՒՄ է ՃԱՆԱՊԱՐՀԻ ՏԱԿ ԸՆԿՆՈՂ ԽՈՂՈՎԱԿՆԵՐԻ ՎԵՐԱՏԵՂԱԴՐՈՒՄ ԵՎ ԱՊԱՄՈՆՏԱԺՈՒՄ

1. ԳՈՅՈՒԹՅՈՒՆ ՈՒՆԵՑՈՂ Φ1200 ՁՐԱՏԱՐ ԽՈՂՈՎԱԿԸ, ՈՐԸ ԸՆԿՆՈՒՄ է ՆԱԽԱԳԾՎՈՂ ՃԱՆԱՊԱՐՀԻ ՀՈՂԱՅԻՆ ՊԱՍՏԱՌԻ ՏԱԿ ՆԱԽԱՏԵՍՎՈՒՄ է ԱՊԱՄՈՆՏԱԺԵԼ ԵՎ ՎԵՐԱՏԵՂԱԴՐԵԼ ՃԱՆԱՊԱՐՀԻ ՊԱՍՏԱՌԻՑ ԴՈՒՐՍ:
2. ԳՈՅՈՒԹՅՈՒՆ ՈՒՆԵՑՈՂ ԱՆՋՐԵՎԱՀՈՐԵՐԸ ՈՐՈՆՔ ԸՆԿՆՈՒՄ ԵՆ ԿԱՌՈՒՑՎՈՂ ՃԱՆԱՊԱՐՀԻ ՆԻՇԻՑ ՑԱԾՐ ՆԱԽԱՏԵՍՎՈՒՄ է ԲԱՐՁՐԱՑՈՒՄ ՄԻՆՋԵԲ Ա/Բ ՆԻՇ:
3. ՆԱԽԱՏԵՍՎՈՒՄ է ԳՈՅՈՒԹՅՈՒՆ ՈՒՆԵՑՈՂ ՆԱԻՐԻՏԻ D_y1400 ԽՈՂՈՎԱԿԻ ԴԻՏԱՀՈՐԵՐԻ ԾԱԾԿԻ ՍԱԼԻ ՓՈԽԱՐԻՆՈՒՄ ՈՐՈՆՔ ԸՆԿՆՈՒՄ ԵՆ ՃԱՆԱՊԱՐՀԻ ՊԱՍՏԱՌԻ ՏԱԿ (ԹՎՈՎ 2): ՈՐՈՆՑԻՑ ՄԵԿԸ ԸՆԿՆՈՒՄ է ՄԱՅԹԻ ՏԱԿ, ԾԱԾԿԻ ՍԱԼԸ ՏԵՂԱԴՐԵԼ ԱՅՆՊԵՍ, ՈՐ ԲԿԱՆՑՔԸ ԸՆԿՆԻ ԵԶՐԱՔԱՐԻՑ ԴՈՒՐՍ:
4. ՆԱԽԱԳԾՎՈՂ ՃԱՆԱՊԱՐՀԻ ՀՈՂԱՅԻՆ ՊԱՍՏԱՌԻ ՏԱԿ ԳՈՅՈՒԹՅՈՒՆ ՈՒՆԵՑՈՂ 2 ՉԳՈՐԾՈՂ ՏԵՂ-ՏԵՂ ՎՆԱՍՎԱԾ D_y1750 ԽՈՂՈՎԱԿՆԵՐԻ ԱՊԱՄՈՆՏԱԺՈՒՄ:

ՆԱԽԱԳԾԻ ԿԱԶՄԸ

ԹԵՐԹ	ԱՆՎԱՆՈՒՄ	ՄԱԿՆԻՇ
1	ԸՆԴՀԱՆՈՒՐ ՏՎՅԱԼՆԵՐ	ԶՑ-1
2	ԳԼԽԱՎՈՐ ՀԱՏԱԿԱԳԻԾ ԱՆՋՐԵՎԱՏԱՐ ԿՈՅՈՒՂՈՒ ՑԱՆՑՈՎ Մ1:500	ԶՑ-2
3	ԳԼԽԱՎՈՐ ՀԱՏԱԿԱԳԻԾ ԱՆՋՐԵՎԱՏԱՐ ԿՈՅՈՒՂՈՒ ՑԱՆՑՈՎ Մ1:500	ԶՑ-3
4	ԳԼԽԱՎՈՐ ՀԱՏԱԿԱԳԻԾ ԱՆՋՐԵՎԱՏԱՐ ԿՈՅՈՒՂՈՒ ՑԱՆՑՈՎ Մ1:500	ԶՑ-4
5	ԳԼԽԱՎՈՐ ՀԱՏԱԿԱԳԻԾ ԱՆՋՐԵՎԱՏԱՐ ԿՈՅՈՒՂՈՒ ՑԱՆՑՈՎ Մ1:500	ԶՑ-5
6	ԱՆՋՐԵՎԱՏԱՐ ԿՈՅՈՒՂՈՒ ՊՐՈՖԻԼ	ԶՑ-6
7	ԱՆՋՐԵՎԱՏԱՐ ԿՈՅՈՒՂՈՒ ՊՐՈՖԻԼ	ԶՑ-7
8	ԱՆՋՐԵՎԱՏԱՐ ԿՈՅՈՒՂՈՒ ՊՐՈՖԻԼ	ԶՑ-8
9	ԱՆՋՐԵՎԱՏԱՐ ԿՈՅՈՒՂՈՒ ՊՐՈՖԻԼ	ԶՑ-9
10	ԱՆՋՐԵՎԱՏԱՐ ԿՈՅՈՒՂՈՒ ՊՐՈՖԻԼ	ԶՑ-10
11	ԱՆՋՐԵՎԱՏԱՐ ԿՈՅՈՒՂՈՒ ՊՐՈՖԻԼ	ԶՑ-11
12	ԱՆՋՐԵՎԱՀՈՐԵՐԻ ՏԻՊԱՅԻՆ ԳԾԱԳՐԵՐ	ԶՑ-12
13	ԱՆՋՐԵՎԱՀՈՐԵՐԻ ՏԻՊԱՅԻՆ ԳԾԱԳՐԵՐ: ԾԱԾԿԻ ՍԱԼ	ԶՑ-13
14	ՀՈՐԵՐԻ ԿՏՐՎԱԾՔՆԵՐ	ԶՑ-14
15	ԳԼԽԱՎՈՐ ՀԱՏԱԿԱԳԻԾ ՎԵՐԱՏԵՂԱԴՐՎՈՂ ԽՈՂԱՎԱԿՆԵՐՈՎ Մ1:1000	ԶՑ-15
16	ԾԱԾԿԻ ՍԱԼԻ ԱՄՐԱՆԱՎՈՐՈՒՄ 3000x3000մմ	ԶՑ-16
17	ԱՇԽԱՏԱՆՔՆԵՐԻ ԾԱՎԱԼՆԵՐ	ԶՑ-17
18	ԱՇԽԱՏԱՆՔՆԵՐԻ ԾԱՎԱԼՆԵՐ	ԶՑ-18
	ՈՌՈԳՄԱՆ ՀԱՄԱԿԱՐԳ	
	ԸՆԴՀԱՆՈՒՐ ՏՎՅԱԼՆԵՐ	ԶՑ-19
	ԳԼԽԱՎՈՐ ՀԱՏԱԿԱԳԻԾ ՈՌՈԳՄԱՆ ՑԱՆՑՈՎ Մ1:750	ԶՑ-20
	ԶՐԱՉԱՓԱԿԱՆ ՀՈՐ	ԶՑ-21
	ԽՐԱՄՈՒՂՈՒ ԿՏՐՎԱԾՔՆԵՐ: ԱՇԽԱՏԱՆՔՆԵՐԻ ԾԱՎԱԼՆԵՐ:	ԶՑ-22

ՊԱՅՄԱՆԱԿԱՆ ՆՇԱՆՆԵՐ

Զգ	ԳՈՅՈՒԹՅՈՒՆ ՈՒՆԵՑՈՂ ՁՐԱԳԻԾ
	ԳՈՅՈՒԹՅՈՒՆ ՈՒՆԵՑՈՂ ԱՊԱՄՈՆՏԱԺՎՈՂ ՁՐԱԳԻԾ
Զ	ՆԱԽԱԳԾԱՅԻՆ ՁՐԱԳԻԾ
de	ՊՈԼԻԷԹԻԼԵՆԱՅԻՆ ԾԱԼՔԱՎՈՐ ԽՈՂՈՎԱԿ
Φ	ՊՈՂՊԱՏԵ ԽՈՂՈՎԱԿՆԵՐ
Կ2	ԱՆՋՐԵՎԱՏԱՐ ԿՈՅՈՒՂՈՒ ԽՈՂՈՎԱԿՆԵՐ
-ԱՀ-	ԱՆՋՐԵՎԱՀՈՐ ԹՈՒՋԵ ՃԱՂԱՎԱՆԴԱԿՈՎ
885.48 / 884.88	ՆԱԽԱԳԾԱՅԻՆ ՆԻՇ ԽՈՂՈՎԱԿԻ ԿԱՄ ՀՈՐԻ ՏԱԿԻ ՆԻՇ

ՊԱՇՏՈՆ	ԱՆՈՒՆ, ԱԶԳԱՆՈՒՆ	ՍՏՈՐԱԳՐ.	ԱՄՍԱԹ.	Մ-2 ՄԻՋՊԵՏԱԿԱՆ ՃԱՆԱՊԱՐՀ, Հ-8, ՆՈՐԱԳԱՎԻԹԻ 1-ԻՆ ՓՈՂՈՑ ՃԱՆԱՊԱՐՀԱՅԻՆ ՀԱՆԳՈՒՅՑԻ ԿԱՌՈՒՑՈՒՄ			
ՆԳԱ	Ա. ՀԱՐՈՒԹՅՈՒՆՅԱՆ		20.09.2023				
ՆԱԽԱԳԾԵՑ	Մ. ԲԵԺԱՆՅԱՆ		20.09.2023	ՊԱՏՎԻՐԱՏՈՒ՝ ԵՐԵՎԱՆԻ ՔԱՂԱՔԱՊԵՏԱՐԱՆ	ՓՈՒԼ	ԹԵՐԹ	ԹԵՐԹԵՐ
					ԱՆ	ԶՑ_ 1	22
				ԸՆԴՀԱՆՈՒՐ ՏՎՅԱԼՆԵՐ	SUFET «ՍՈՒՖԵՏ» ՍՊԸ		

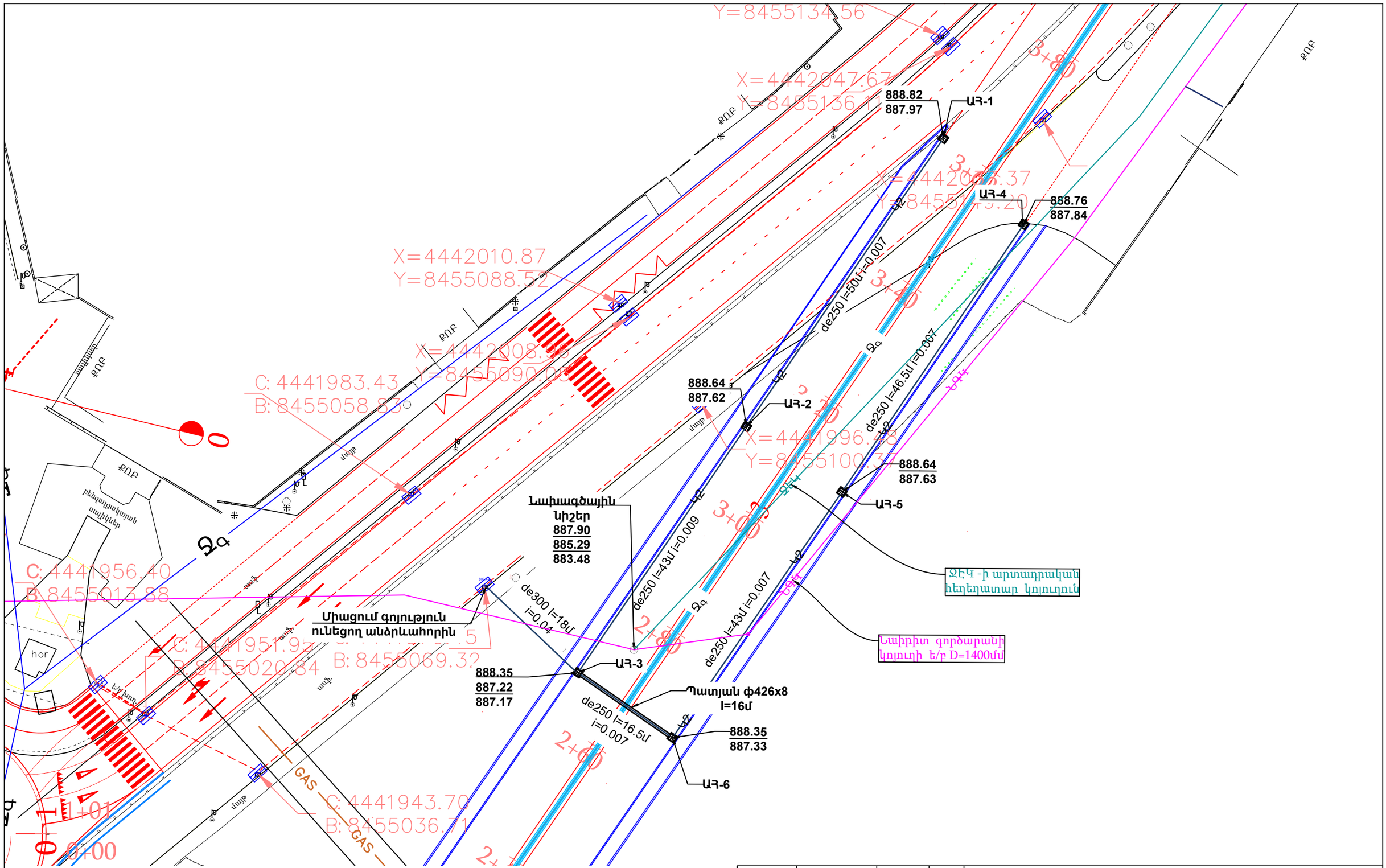

ՊԱՇՏՈՆ	ԱՆՈՒՆ, ԱԶԳԱՆՈՒՆ	ՍՏՈՐԱԳՐ.	ԱՄՍԱԹ.	Մ-2 ՄԻՋՊԵՏԱԿԱՆ ՃԱՆԱՊԱՐՀ, Հ-8, ՆՈՐԱԳԱՎԻԹԻ 1-ԻՆ ՓՈՂՈՑ ՃԱՆԱՊԱՐՀԱՅԻՆ ՀԱՆԳՈՒՅՑԻ ԿԱՌՈՒՑՈՒՄ			
ՆԳԱ	Ա. ՀԱՐՈՒԹՅՈՒՆՅԱՆ		20.09.2023				
ՆԱԽԱԳԾԵՑ	Մ. ԲԵԺԱՆՅԱՆ		20.09.2023	ՊԱՏՎԻՐԱՏՈՒ՝ ԵՐԵՎԱՆԻ ՔԱՂԱՔԱՊԵՏԱՐԱՆ	ՓՈՒԼ	ԹԵՐԹ	ԹԵՐԹԵՐ
					ԱՆ	ԶՑ_ 2	22
				ԳԼԽԱՎՈՐ ՀԱՏԱԿԱԳԻԾ ԱՆՁՐԵՎԱՏԱՐ ԿՈՅՈՒՂՈՒ ՑԱՆՑՈՎ Մ1:500	SUFET «ՍՈՒՖԵՏ» ՍՊԸ		

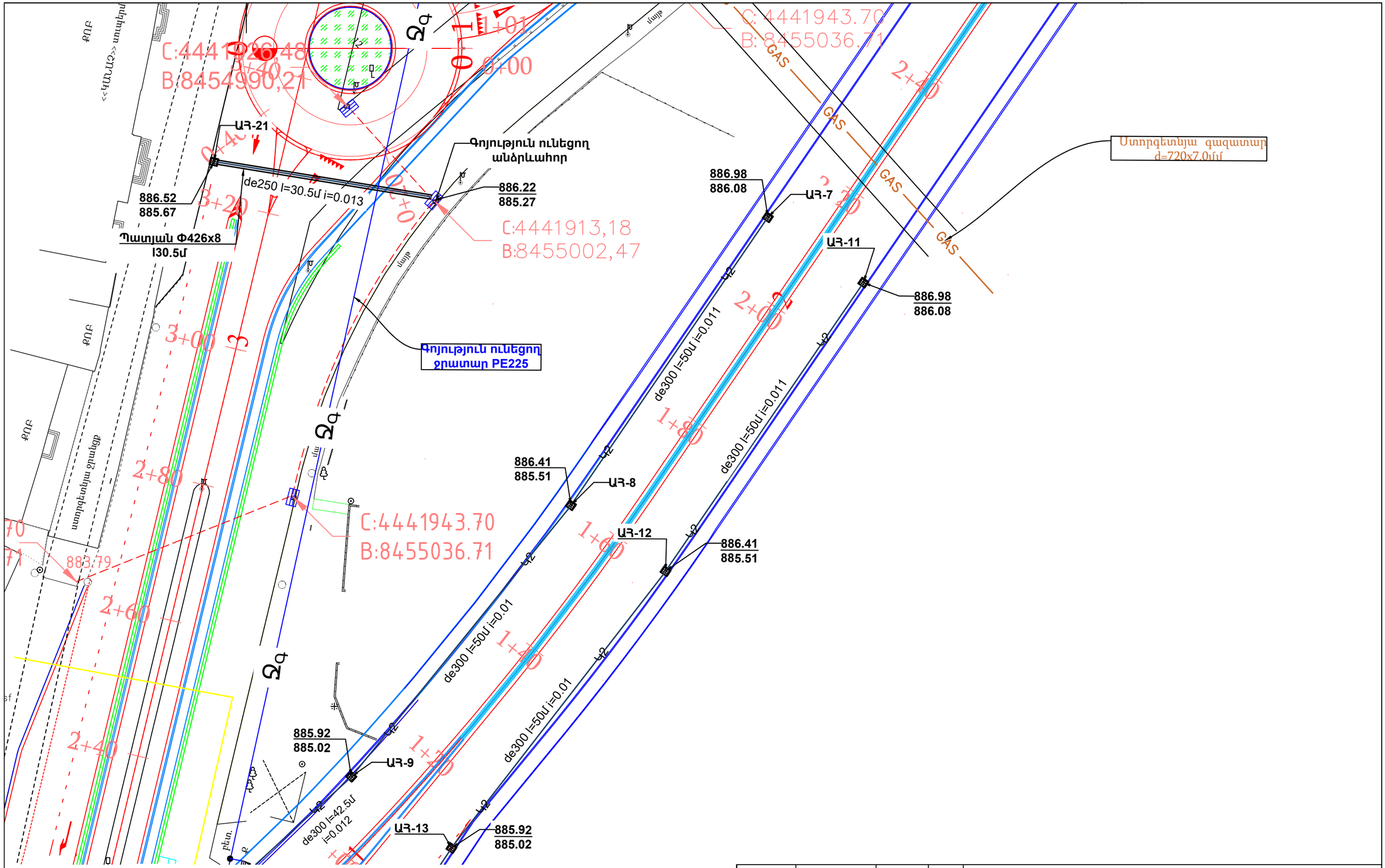

ՊԱՇՏՈՆ	ԱՆՈՒՆ, ԱԶԳԱՆՈՒՆ	ՍՏՈՐԱԳՐ.	ԱՄՍԱԹ.	Մ-2 ՄԻՋՊԵՏԱԿԱՆ ՃԱՆԱՊԱՐՀ, Հ-8, ՆՈՐԱԳԱՎԻԹԻ 1-ԻՆ ՓՈՂՈՑ ՃԱՆԱՊԱՐՀԱՅԻՆ ՀԱՆԳՈՒՅՑԻ ԿԱՌՈՒՑՈՒՄ			
ՆԳՃ	Ա. ՀԱՐՈՒԹՅՈՒՆՅԱՆ		20.09.2023				
ՆԱԽԱԳԾԵՑ	Մ. ԲԵԺԱՆՅԱՆ		20.09.2023	ՊԱՏՎԻՐԱՏՈՒ՝ ԵՐԵՎԱՆԻ ՔԱՂԱՔԱՊԵՏԱՐԱՆ	ՓՈՒԼ	ԹԵՐԹ	ԹԵՐԹԵՐ
					ԱՆ	ԶՑ_ 3	22
				ԳԼԽԱՎՈՐ ՀԱՏԱԿԱԳԻԾ ԱՆՁՐԵՎԱՏԱՐ ԿՈՅՈՒՂՈՒ ՑԱՆՑՈՎ Մ1:500	SUFET «ՍՈՒՖԵՏ» ՍՊԸ		

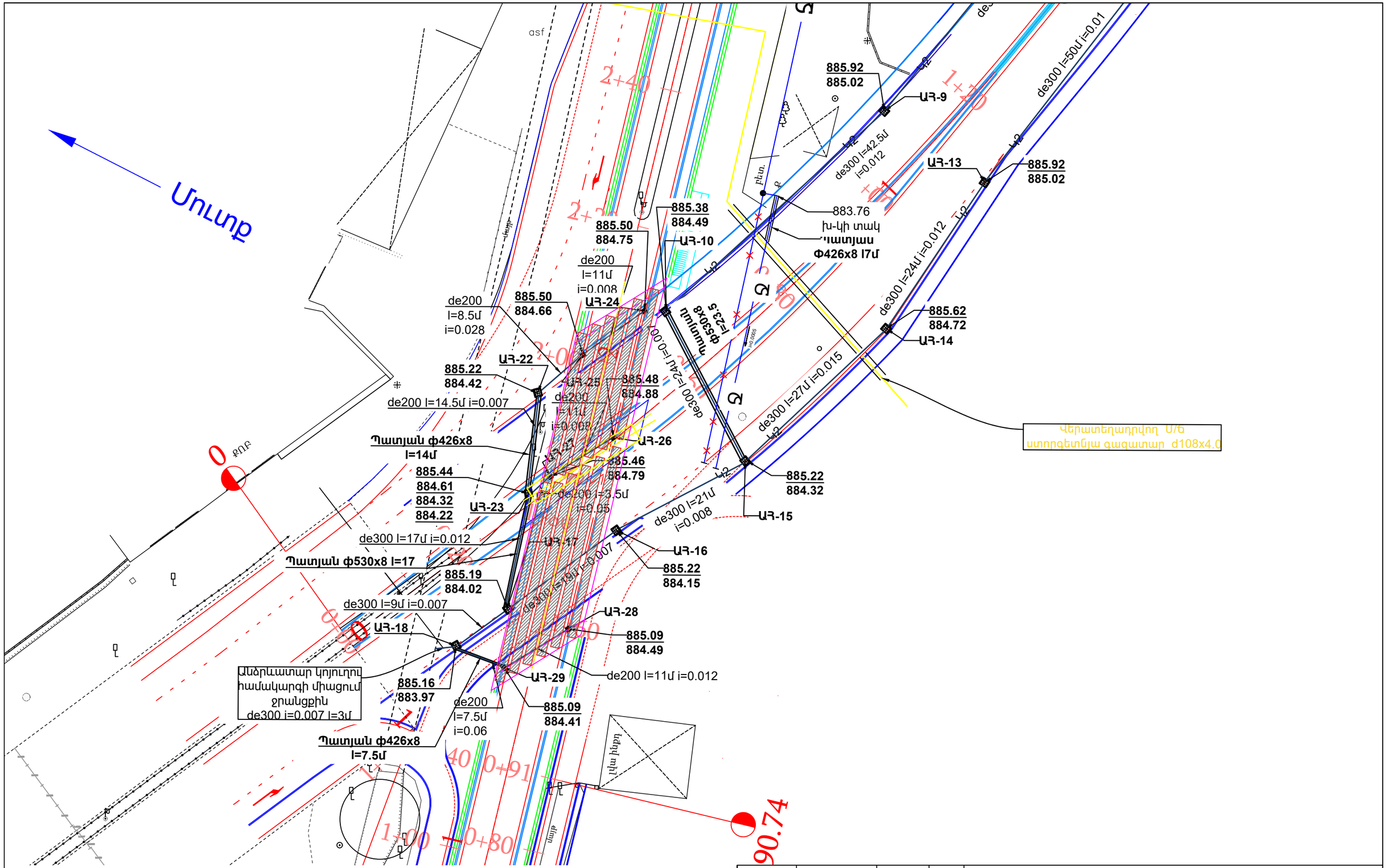

ՊԱՇՏՈՆ	ԱՆՈՒՆ, ԱԶԳԱՆՈՒՆ	ՍՏՈՐԱԳՐ.	ԱՄՍԱԹ.	Մ-2 ՄԻԶՊԵՏԱԿԱՆ ՃԱՆԱՊԱՐՀ, Հ-8, ՆՈՐԱԳԱՎԻԹԻ 1-ԻՆ ՓՈՂՈՑ ՃԱՆԱՊԱՐՀԱՅԻՆ ՀԱՆԳՈՒՅՑԻ ԿԱՌՈՒՑՈՒՄ			
ՆԳՃ	Ա. ՀԱՐՈՒԹՅՈՒՆՅԱՆ		20.09.2023				
ՆԱԽԱԳԾԵՑ	Մ. ԲԵԺԱՆՅԱՆ		20.09.2023	ՊԱՏՎԻՐԱՏՈՒ՝ ԵՐԵՎԱՆԻ ՔԱՂԱՔԱՊԵՏԱՐԱՆ	ՓՈՒԼ	ԹԵՐԹ	ԹԵՐԹԵՐ
					ԱՆ	ԶՑ_ 4	22
				ԳԼԽԱՎՈՐ ՀԱՏԱԿԱԳԻԾ ԱՆՁՐԵՎԱՏԱՐ ԿՈՅՈՒՂՈՒ ՑԱՆՑՈՎ Մ1:500	SUFET «ՍՈՒՖԵՏ» ՍՊԸ		

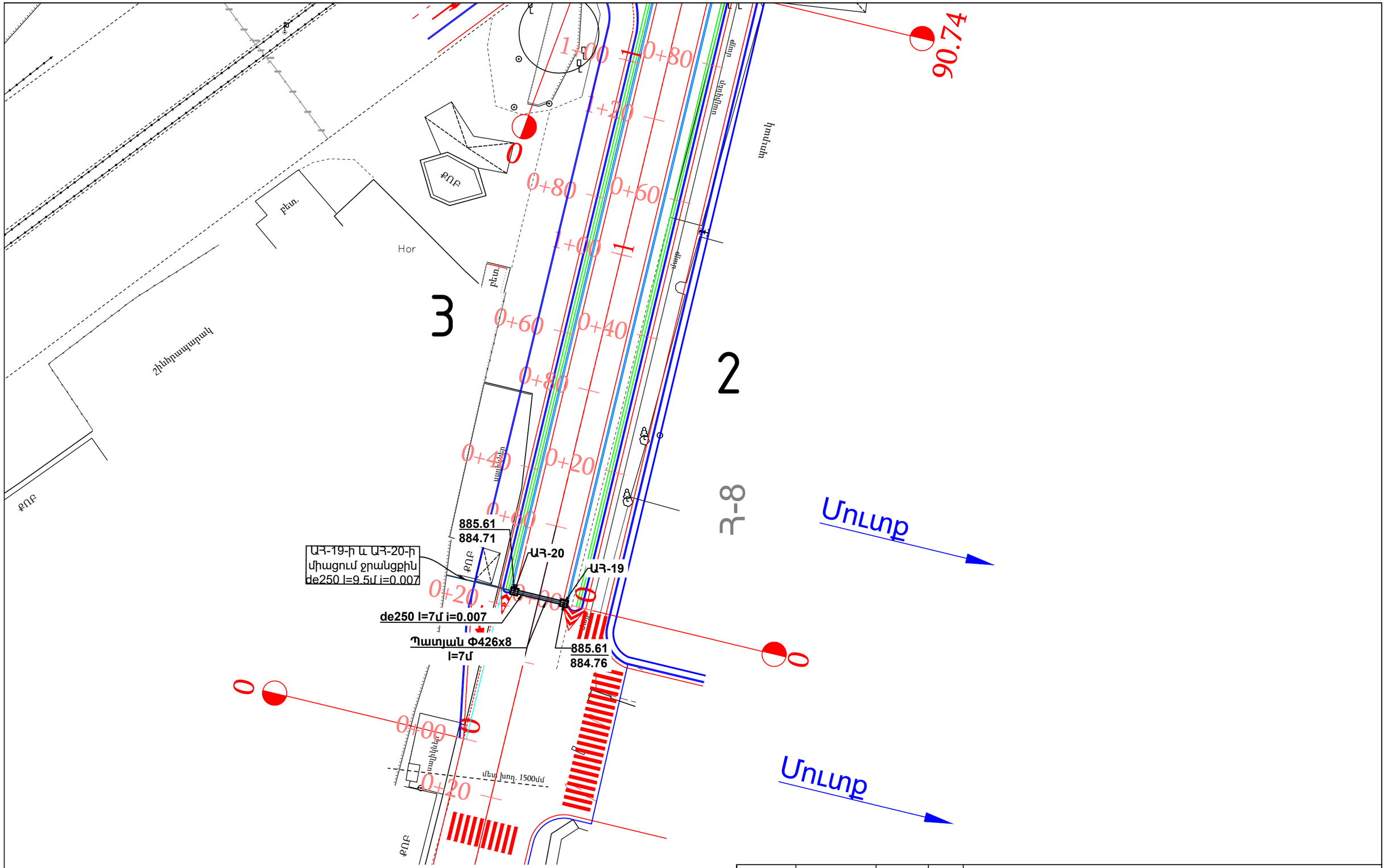

ՊԱՇՏՈՆ	ԱՆՈՒՆ, ԱԶԳԱՆՈՒՆ	ՍՏՈՐԱԳՐ.	ԱՄՍԱԹ.	Մ-2 ՄԻՋՊԵՏԱԿԱՆ ՃԱՆԱՊԱՐՀ, Հ-8, ՆՈՐԱԳԱՎԻԹԻ 1-ԻՆ ՓՈՂՈՑ ՃԱՆԱՊԱՐՀԱՅԻՆ ՀԱՆԳՈՒՅՑԻ ԿԱՌՈՒՑՈՒՄ			
ՆԳՃ	Ա. ՀԱՐՈՒԹՅՈՒՆՅԱՆ		20.09.2023				
ՆԱԽԱԳԾԵՑ	Մ. ԲԵԺԱՆՅԱՆ		20.09.2023	ՊԱՏՎԻՐԱՏՈՒ՝ ԵՐԵՎԱՆԻ ՔԱՂԱՔԱՊԵՏԱՐԱՆ	ՓՈՒԼ	ԹԵՐԹ	ԹԵՐԹԵՐ
					ԱՆ	ԶՑ_ 5	22
				ԳԼԽԱՎՈՐ ՀԱՏԱԿԱԳԻԾ ԱՆՁՐԵՎԱՏԱՐ ԿՈՅՈՒՂՈՒ ՑԱՆՑՈՎ Մ1:500	SUFET «ՍՈՒՖԵՏ» ՍՊԸ		

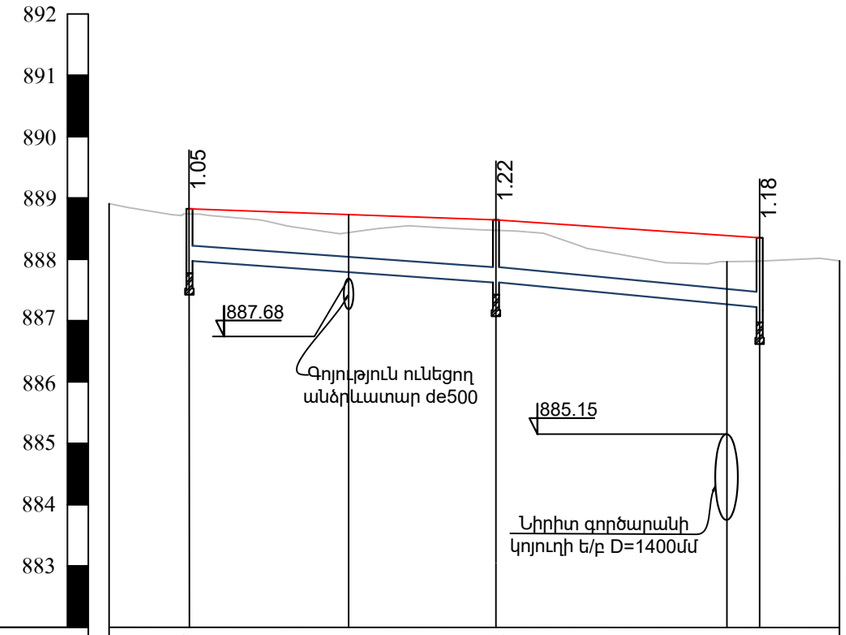

Մասշտաբ
Հորիզոնական 1 : 1000
Ուղղաձիգ 1 : 100

Խողովակի հատակի նիշը	887.97	887.62		887.22 887.17
Հողի նախագծային նիշը	888.82	888.89 888.64	888.62	888.35
Հողի իրական նիշը	888,74	888,52 888.47	888,35	888,00
Խողովակի նշանակաումը Մեկուսացման տեսակը	Պոլիէթիլենային ծալքավոր խողովակ de250 SN8			
Հիմանահատակ	0.0-0.4 III կարգ §24բ		0.4-2.5 IV կարգ §8դ	
Թեքություն / Հեռավորութ.	100		43	0.009
Երկարություն	50		43	
Հորերի համարները թեքման կետերը և անկյունները	ԱՀ-1(ՊԿ 3+60)	de250 l=50մ i=0.007 ԱՀ-2(ՊԿ 3+10)	de250 l=43մ i=0.009	ԱՀ-3(ՊԿ 2+67)

Ծանոթություն

ԱՀ-երի նշված ՊԿ-ները համապատասխանում
են ճանապարհի ՊԿ-ներին:

ԽՐԱՄՈՒՂՈՒ ԿՏՐՎԱԾՔ

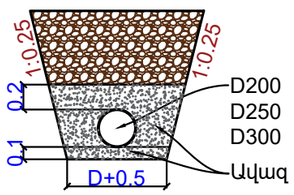

ՊԱՇՏՈՆ	ԱՆՈՒՆ, ԱԶԳԱՆՈՒՆ	ՍՏՈՐԱԳՐ.	ԱՄՍԱԹ.	Մ-2 ՄԻՋՊԵՏԱԿԱՆ ՃԱՆԱՊԱՐՀ, Հ-8, ՆՈՐԱԳԱՎԻԹԻ 1-ԻՆ ՓՈՂՈՑ ՃԱՆԱՊԱՐՀԱՅԻՆ ՀԱՆԳՈՒՅՑԻ ԿԱՌՈՒՑՈՒՄ			
ՆԳԾ	Ա. ՀԱՐՈՒԹՅՈՒՆՅԱՆ		20.09.2023				
ՆԱԽԱԳԾԵՑ	Մ. ԲԵԺԱՆՅԱՆ		20.09.2023	ՊԱՏՎԻՐԱՏՈՒ՝ ԵՐԵՎԱՆԻ ՔԱՂԱՔԱՊԵՏԱՐԱՆ	ՓՈՒԼ	ԹԵՐԹ	ԹԵՐԹԵՐ
					ԱՆ	ԶՑ_ 6	22
				ԱՆՁՐԵՎԱՏԱՐ ԿՈՅՈՒՂՈՒ ՊՐՈՖԻԼ	SUFET «ՍՈՒՖԵՏ» ՍՊԸ		

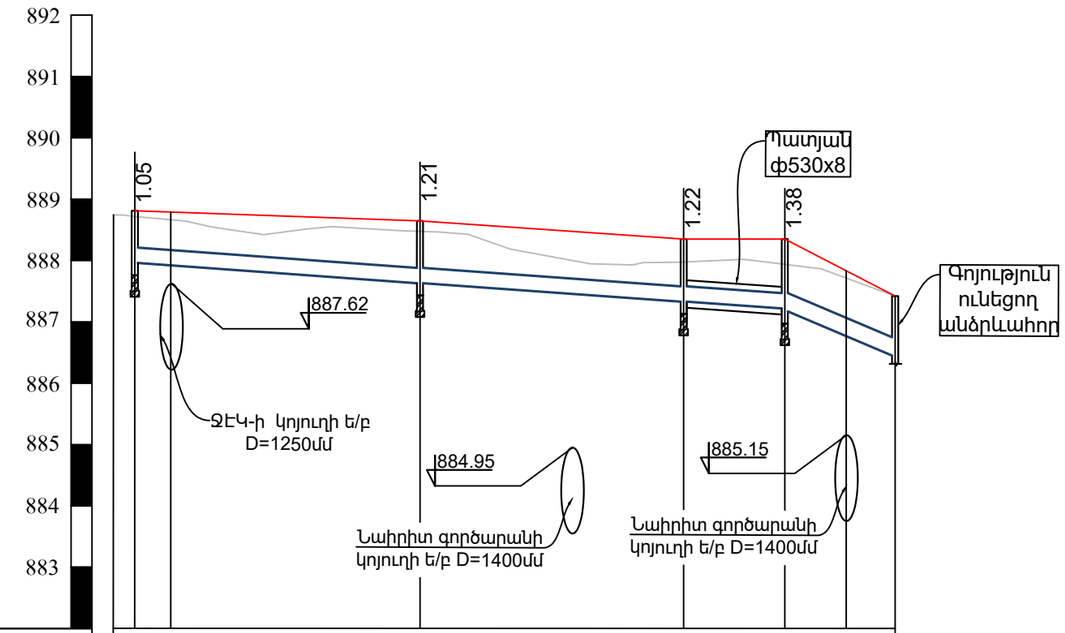

Մասշտաբ
Հորիզոնական 1 : 1000
Ուղղաձիգ 1 : 100

Խողովակի հատակի նիշը	887.96		887.63		887.33	887.22 887.17	
Հողի նախագծային նիշը	888.81	888.69	888.64	888.62	888.35	888.35	
Հողի իրական նիշը	888.73	888,52	888.47	888,35	888,00	887.94	887.94
Խողովակի նշանակումը Մեկուսացման տեսակը	Պոլիէթիլենային ծալքավոր խողովակ de250 SN8					Պոլիէթիլենային ծալքավոր խողովակde300 SN8	
Հիմանահատակ	0.0-0.4 III կարգ §24բ			0.4-2.5 IV կարգ §8դ			
Թեքություն / Հեռավորութ.	106			0.007		18	0.04
Երկարություն	46.5		43		16.5	18	
Հորերի համարները թեքման կետերը և անկյունները	ԱՀ-4(ՊԿ 3+56)	de250 l=30մ i=0.007	ԱՀ-5 (ՊԿ 3+10)	de250 l=43մ i=0.007	ԱՀ-6(ՊԿ 2+67)	ԱՀ-3(ՊԿ 3+56)	

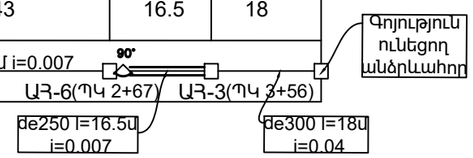

Ծանոթություն

ԱՀ-երի նշված ՊԿ-ները համապատասխանում
են ճանապարհի ՊԿ-ներին:

ԽՐԱՄՈՒՂՈՒ ԿՏՐՎԱԾՔ

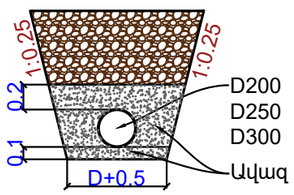

ՊԱՇՏՈՆ	ԱՆՈՒՆ, ԱԶԳԱՆՈՒՆ	ՍՏՈՐԱԳՐ.	ԱՄՍԱԹ.	Մ-2 ՄԻՋՊԵՏԱԿԱՆ ՃԱՆԱՊԱՐՀ, Հ-8, ՆՈՐԱԳԱՎԻԹԻ 1-ԻՆ ՓՈՂՈՑ ՃԱՆԱՊԱՐՀԱՅԻՆ ՀԱՆԳՈՒՅՑԻ ԿԱՌՈՒՑՈՒՄ			
ՆԳԾ	Ա. ՀԱՐՈՒԹՅՈՒՆՅԱՆ		20.09.2023			
ՆԱԽԱԳԾԵՑ	Մ. ԲԵԺԱՆՅԱՆ		20.09.2023	ՊԱՏՎԻՐԱՏՈՒ՝ ԵՐԵՎԱՆԻ ՔԱՂԱՔԱՊԵՏԱՐԱՆ	ՓՈՒԼ	ԹԵՐԹ	ԹԵՐԹԵՐ
					ԱՆ	ԶՑ_ 7	22
				ԱՆՁՐԵՎԱՏԱՐ ԿՈՅՈՒՂՈՒ ՊՐՈՖԻԼ	SUFET «ՍՈՒՖԵՏ» ՍՊԸ		

Մասշտաբ
Հորիզոնական 1 : 1000
Ուղղաձիգ 1 : 100

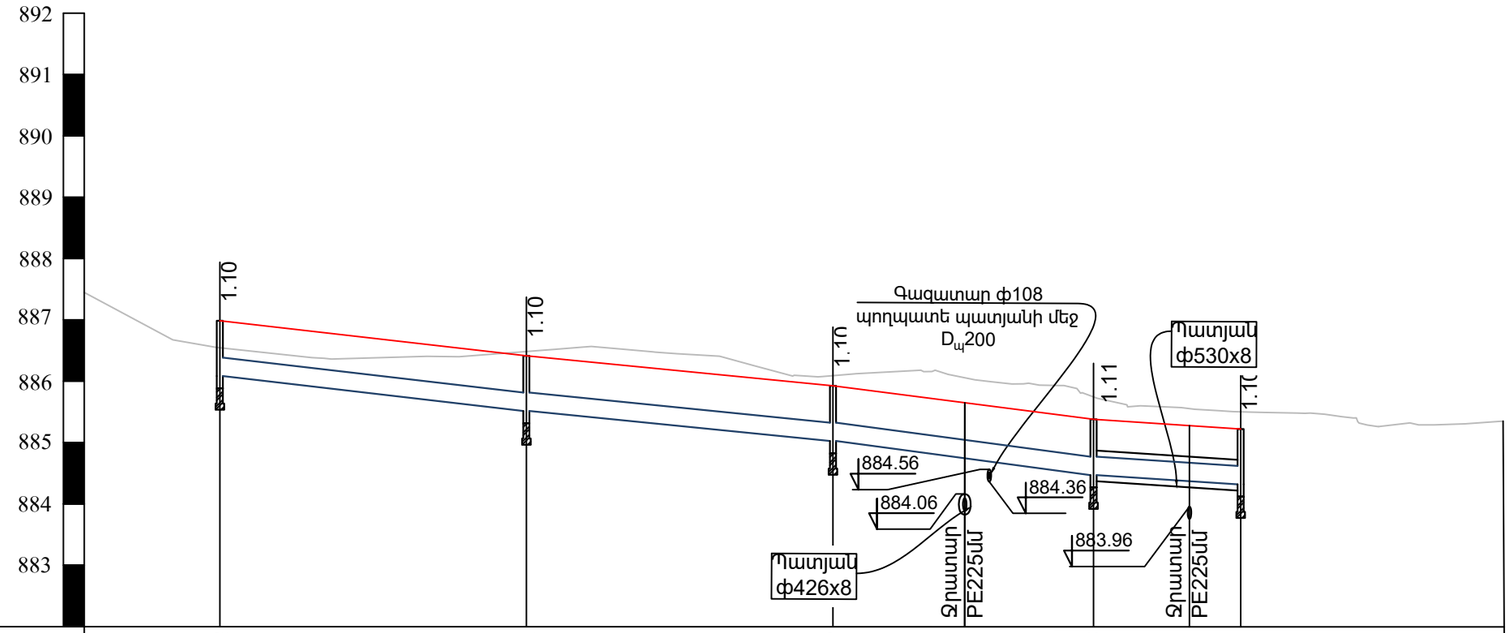

Խողովակի հատակի նիշը		886.08		885.51		885.02		884.49	884.32
Հողի նախագծային նիշը	887.20	886.98	886.78	886.41		885.92	885.81	885.38	885.22
Հողի իրական նիշը	886.80	886.36	886.44	886.48		886.09	886.15	885.60	885.37
Խողովակի նշանակումը Մեկուսացման տեսակը	Պոլիէթիլենային գոֆրեաձև խողովակ de300 SN8					Պոլիէթիլենային գոֆրեաձև խողովակ de300 SN8			
Հիմանահատակ	0.0-1.0 III կարգ §24բ 1.0-2.8 IV կարգ §8դ								
Թեքություն / Հեռավորութ.		50	0.011	50	0.01	42.5	0.012	24.5	0.007
Երկարություն		50		50		42.5		24.5	
Հորերի համարները թեքման կետերը և անկյունները	ԱՀ-7 (ՊԿ 2+10)	de300 l=50մ i=0.011	ԱՀ-8 (ՊԿ 1+60)	de300 l=50մ i=0.01	ԱՀ-9 (ՊԿ 1+10)	de300 l=42.5մ i=0.012	ԱՀ-10(ՊԿ 0+64.5)	90°	ԱՀ-15(ՊԿ 0+60)

de300 l=24.5մ
i=0.007

Ծանոթություն

ԱՀ-երի նշված ՊԿ-ները համապատասխանում
են ճանապարհի ՊԿ-ներին:

ԽՐԱՄՈՒՂՈՒ ԿՏՐՎԱԾՔ

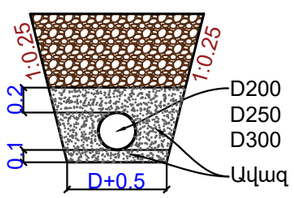

ՊԱՇՏՈՆ	ԱՆՈՒՆ, ԱԶԳԱՆՈՒՆ	ՍՏՈՐԱԳՐ.	ԱՄՍԱԹ.	Մ-2 ՄԻԶՊԵՏԱԿԱՆ ՃԱՆԱՊԱՐՀ, Հ-8, ՆՈՐԱԳԱՎԻԹԻ 1-ԻՆ ՓՈՂՈՑ ՃԱՆԱՊԱՐՀԱՅԻՆ ՀԱՆԳՈՒՅՑԻ ԿԱՌՈՒՑՈՒՄ			
ՆԳԾ	Ա. ՀԱՐՈՒԹՅՈՒՆՅԱՆ		20.09.2023				
ՆԱԽԱԳԾԵՑ	Մ. ԲԵԺԱՆՅԱՆ		20.09.2023	ՊԱՏՎԻՐԱՏՈՒ՝ ԵՐԵՎԱՆԻ ՔԱՂԱՔԱՊԵՏԱՐԱՆ	ՓՈՒԼ	ԹԵՐԹ	ԹԵՐԹԵՐ
					ԱՆ	ԶՑ_ 8	22
				ԱՆՁՐԵՎԱՏԱՐ ԿՈՅՈՒՂՈՒ ՊՐՈՖԻԼ	SUFET «ՍՈՒՖԵՏ» ՍՊԸ		

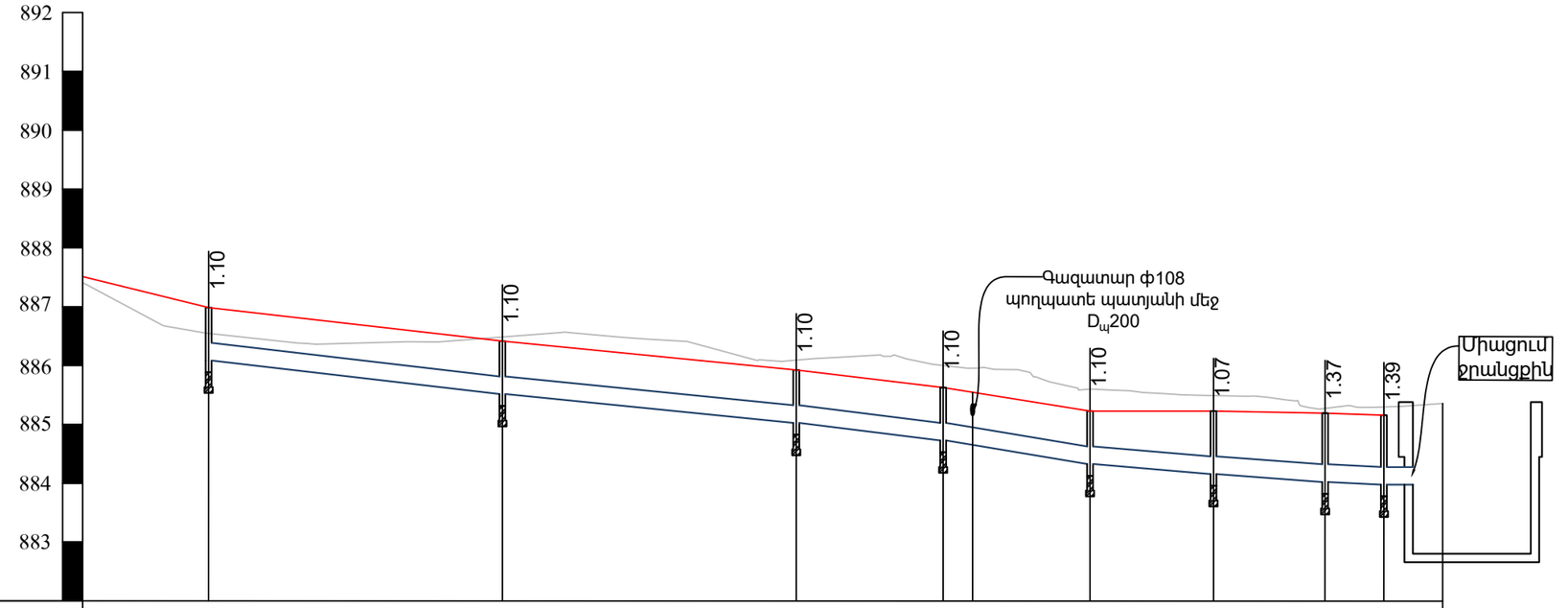

Մասշտաբ
Հորիզոնական 1 : 1000
Ուղղաձիգ 1 : 100

Խողովակի հատակի նիշը		886.08		885.51		885.02		884.72	884.32	884.15	884.02	883.97
Հողի նախագծային նիշը	887.20	886.98	886.78	886.41		885.92	885.81	885.62	885.22	885.22	885.19	885.16	885.15
Հողի իրական նիշը	886,80	886,36	886,44	886,48		886.09	886,15	886.09	885,60	885.48	885.27	885.29	885,35
Խողովակի նշանակումը Մեկուսացման տեսակը	Պոլիէթիլենային գոֆրեաձև խողովակ de300 SN8					Պոլիէթիլենային գոֆրեաձև խողովակ de300 SN8						
Հիմանահատակ	0.0-1.0 III կարգ §24բ					1.0-2.8 IV կարգ §8դ						
Թեքություն / Հեռավորութ.		50	0.011	50	0.01	24	0.012	27	0.015	21	0.008	19	0.008	12	0.007
Երկարություն		50		50		24		27		21		28	9	3
Հորերի համարները թեքման կետերը և անկյունները	ԱՀ-11(ՊԿ 2+10)	de300 l=50մ i=0.011		ԱՀ-12(ՊԿ1+60)	de300 l=50մ i=0.01	ԱՀ-13(ՊԿ 1+10)	de300 l=24մ i=0.012	ԱՀ-14(ՊԿ 0+85)	ԱՀ-15 (ՊԿ 0+60)	ԱՀ-16 (ՊԿ 0+40)	ԱՀ-17 (ՊԿ 0+20)	ԱՀ-18 (ՊԿ 0+11.5)	Ջրանցք

de300 l=27մ i=0.015
de300 l=21մ i=0.008
de300 l=19մ i=0.008
de300 l=0.007 l=9մ
de300 i=0.007 l=3մ

Ծանոթություն

ԱՀ-երի նշված ՊԿ-ները համապատասխանում
են ճանապարհի ՊԿ-ներին:

ԽՐԱՄՈՒՂՈՒ ԿՏՐՎԱԾՔ

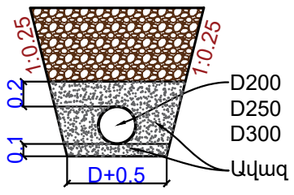

ՊԱՇՏՈՆ	ԱՆՈՒՆ, ԱԶԳԱՆՈՒՆ	ՍՏՈՐԱԳՐ.	ԱՄՍԱԹ.
ՆԳԾ	Ա. ՀԱՐՈՒԹՅՈՒՆՅԱՆ		20.09.2023
ՆԱԽԱԳԾԵՑ	Մ. ԲԵԺԱՆՅԱՆ		20.09.2023

Մ-2 ՄԻՋՊԵՏԱԿԱՆ ՃԱՆԱՊԱՐՀ, Հ-8, ՆՈՐԱԳԱՎԻԹԻ 1-ԻՆ ՓՈՂՈՑ
ՃԱՆԱՊԱՐՀԱՅԻՆ ՀԱՆԳՈՒՅՑԻ ԿԱՌՈՒՑՈՒՄ

ՊԱՏՎԻՐԱՏՈՒ՝ ԵՐԵՎԱՆԻ ՔԱՂԱՔԱՊԵՏԱՐԱՆ

ՓՈՒԼ	ԹԵՐԹ	ԹԵՐԹԵՐ
ԱՆ	ԶՑ_ 9	22

ԱՆՁՐԵՎԱՏԱՐ ԿՈՅՈՒՂՈՒ ՊՐՈՖԻԼ

SUFET
«ՍՈՒՖԵՏ» ՍՊԸ

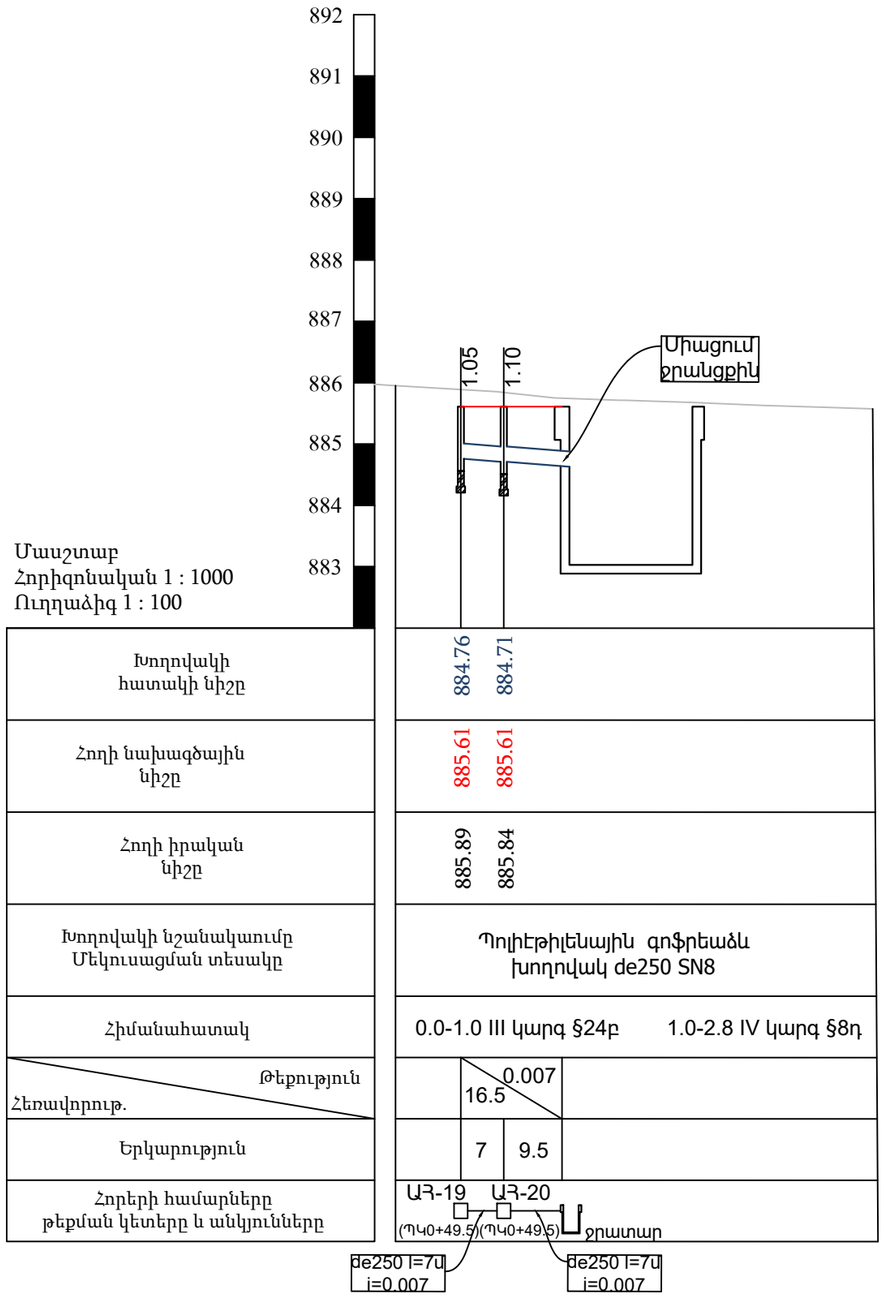

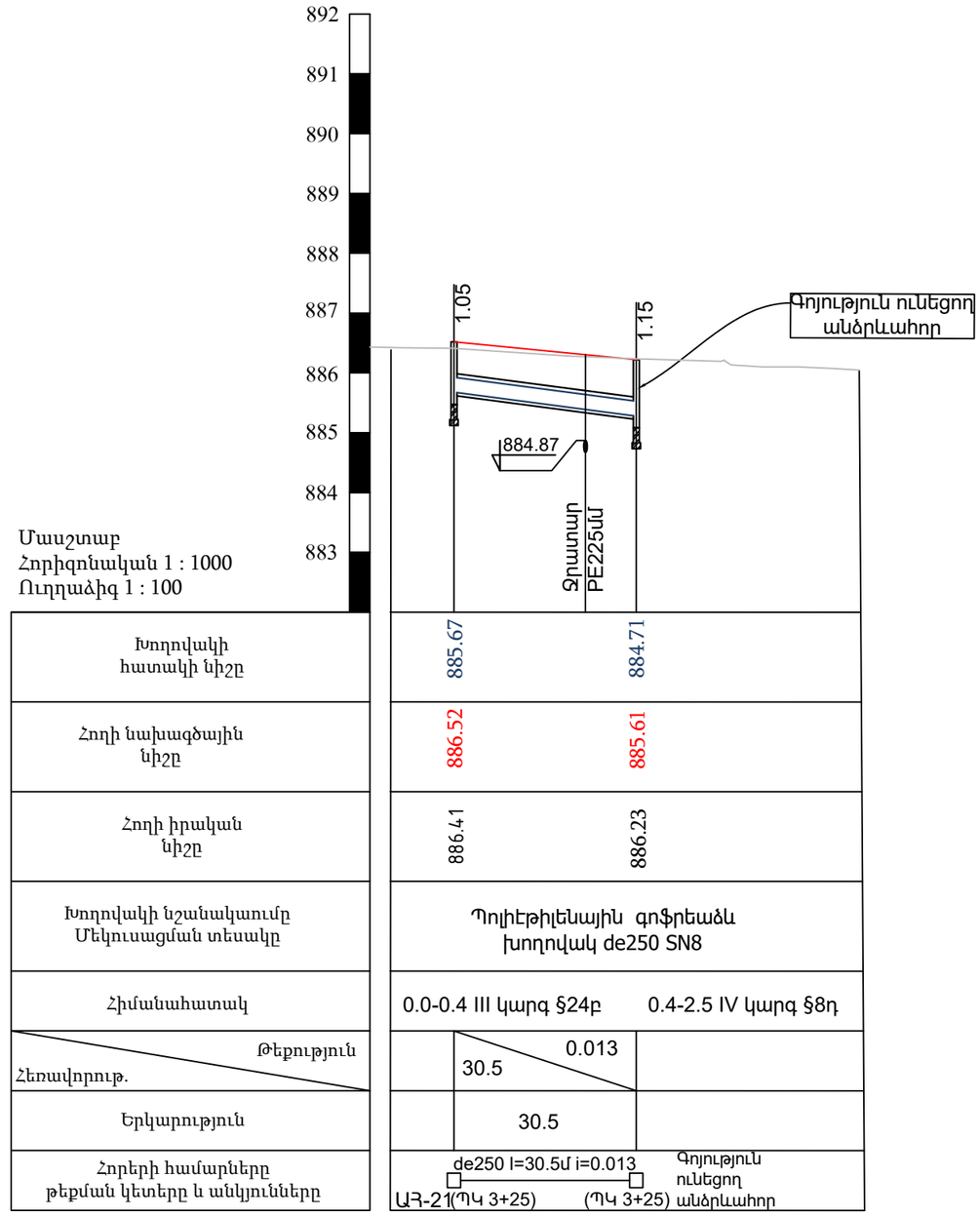

Ծանոթություն

ԱՀ-երի նշված ՊԿ-ները համապատասխանում
են ճանապարհի ՊԿ-ներին:

ԽՐԱՄՈՒՂՈՒ ԿՏՐՎԱԾՔ

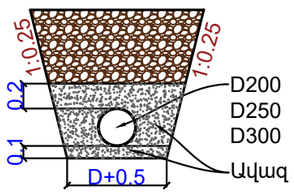

ՊԱՇՏՈՆ	ԱՆՈՒՆ, ԱԶԳԱՆՈՒՆ	ՍՏՈՐԱԳՐ.	ԱՄՍԱԹ.	Մ-2 ՄԻՋՊԵՏԱԿԱՆ ՃԱՆԱՊԱՐՀ, Հ-8, ՆՈՐԱԳԱՎԻԹԻ 1-ԻՆ ՓՈՂՈՑ ՃԱՆԱՊԱՐՀԱՅԻՆ ՀԱՆԳՈՒՅՑԻ ԿԱՌՈՒՑՈՒՄ			
ՆԳԾ	Ա. ՀԱՐՈՒԹՅՈՒՆՅԱՆ		20.09.2023				
ՆԱԽԱԳԾԵՑ	Մ. ԲԵԺԱՆՅԱՆ		20.09.2023	ՊԱՏՎԻՐԱՏՈՒ՝ ԵՐԵՎԱՆԻ ՔԱՂԱՔԱՊԵՏԱՐԱՆ	ՓՈՒԼ	ԹԵՐԹ	ԹԵՐԹԵՐ
					ԱՆ	ԶՑ_ 10	22
				ԱՆՁՐԵՎԱՏԱՐ ԿՈՅՈՒՂՈՒ ՊՐՈՖԻԼ	SUFET «ՍՈՒՖԵՏ» ՍՊԸ		

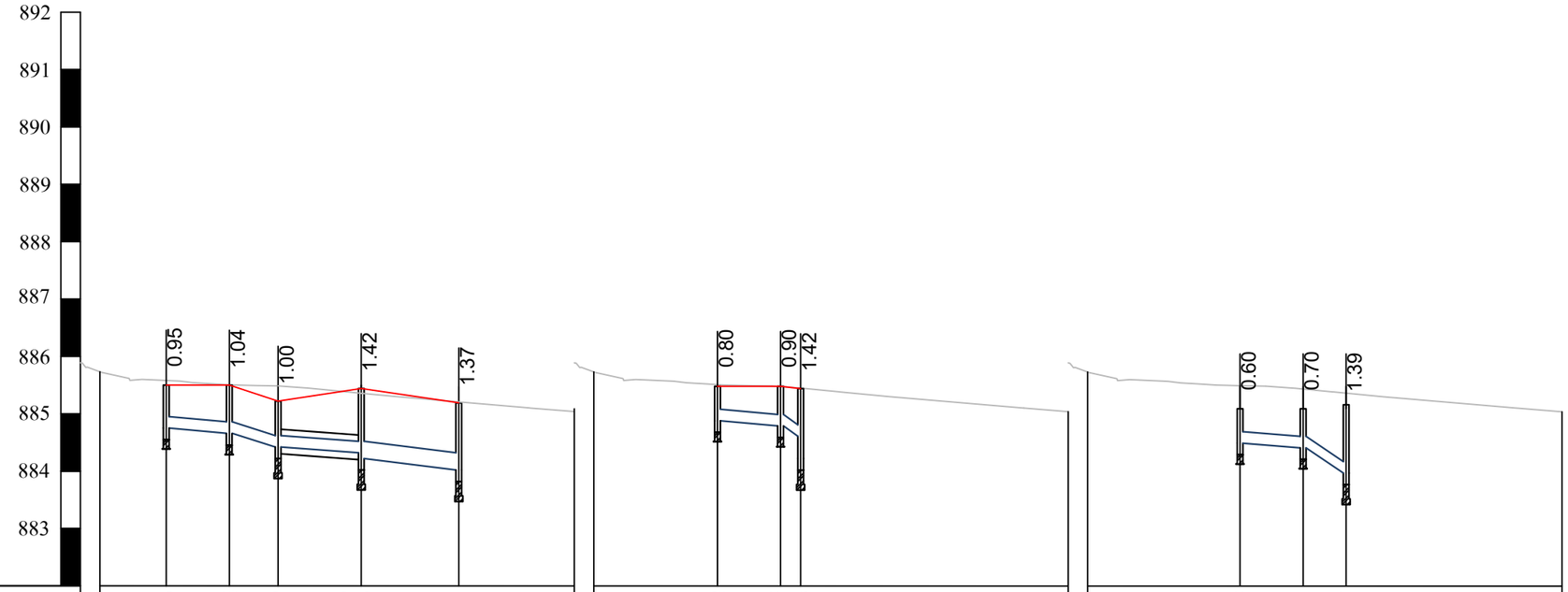

Մասշտաբ
Հորիզոնական 1 : 1000
Ուղղաձիգ 1 : 100

| | | |

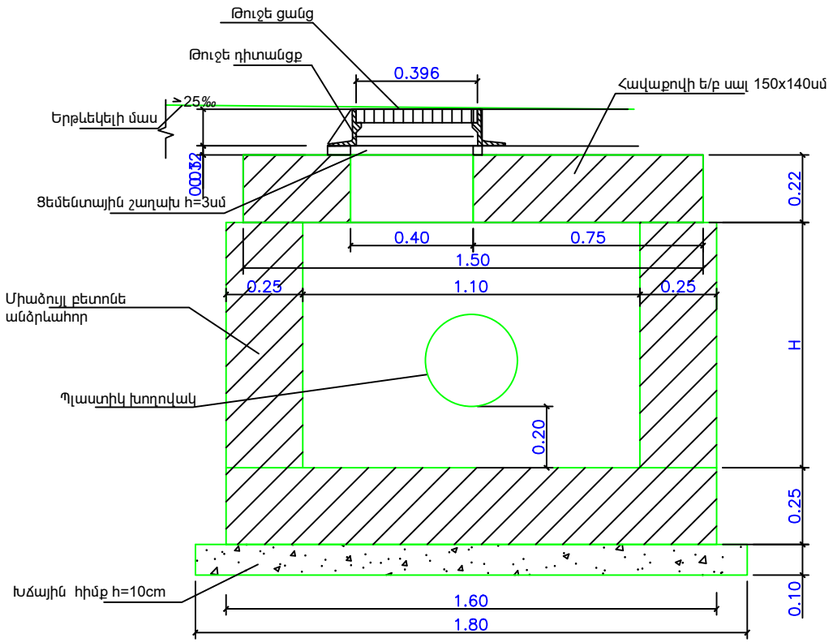

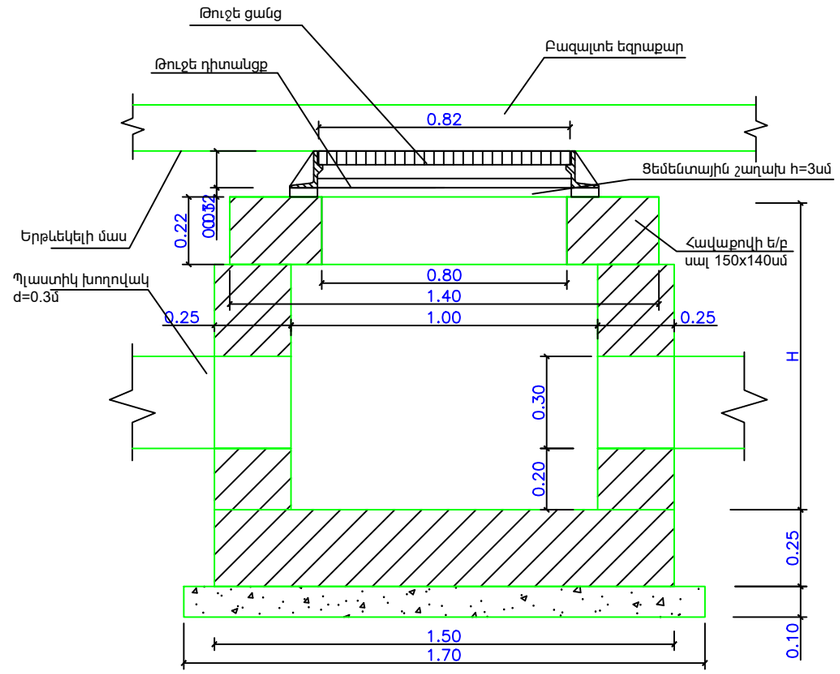

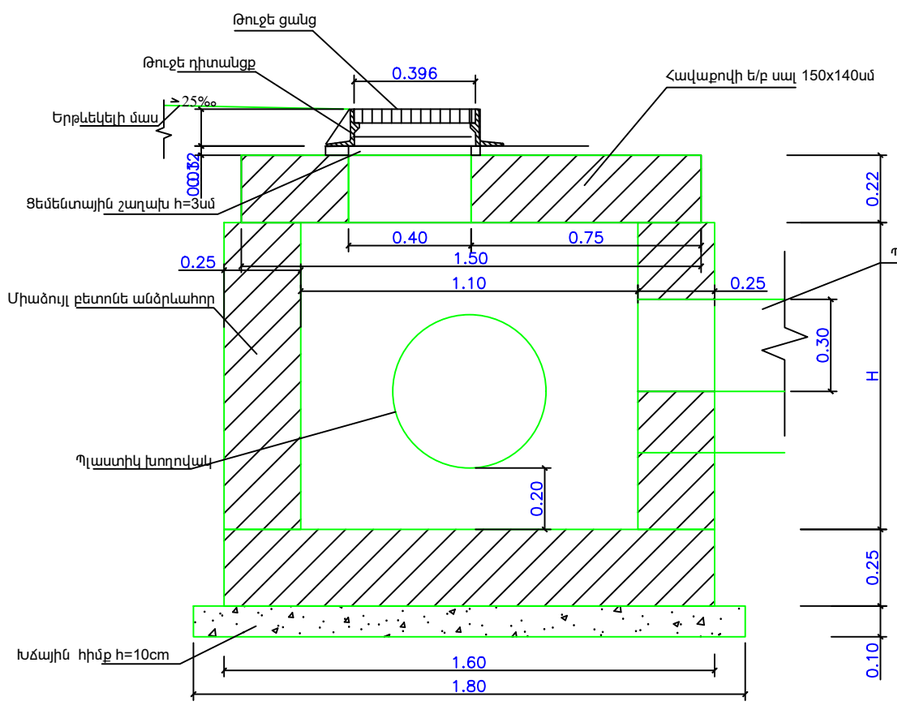

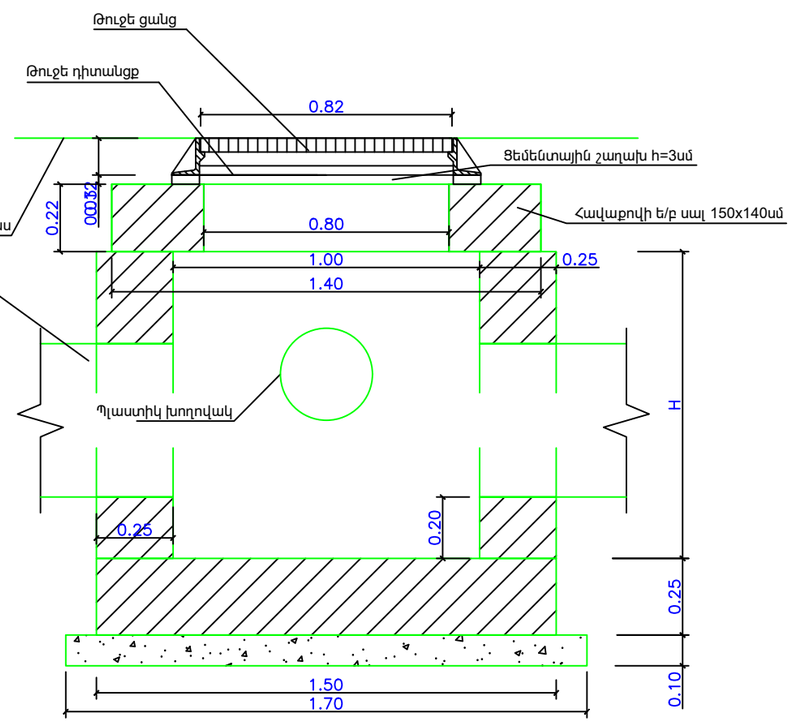

ՊԱՇՏՈՆ	ԱՆՈՒՆ, ԱԶԳԱՆՈՒՆ	ՍՏՈՐԱԳՐ.	ԱՄՍԱԹ.	Մ-2 ՄԻԱՁՊԵՏԱԿԱՆ ՃԱՆԱՊԱՐՀ, Հ-8, ՆՈՐԱԳԱՎԻԹԻ 1-ԻՆ ՓՈՂՈՑ ՃԱՆԱՊԱՐՀԱՅԻՆ ՀԱՆԳՈՒՅՑԻ ԿԱՌՈՒՑՈՒՄ		
ՆԳՃ	Ա. ՀԱՐՈՒԹՅՈՒՆՅԱՆ		20.09.2023			
ՆԱԽԱԳԾԵՑ	Մ. ԲԵԺԱՆՅԱՆ		20.09.2023	ՊԱՏՎԻՐԱՏՈՒ՝ ԵՐԵՎԱՆԻ ՔԱՂԱՔԱՊԵՏԱՐԱՆ	ՓՈՒԼ	ԹԵՐԹ	ԹԵՐԹԵՐ
					ԱՆ	ԶՑ_ 12	22
				ԱՆՁՐԵՎԱՀՈՐԵՐԻ ՏԻՊԱՅԻՆ ԳԾԱԳՐԵՐ	SUFET «ՍՈՒՖԵՏ» ՍՊԸ	

Սալի կաղապարային գծագիր

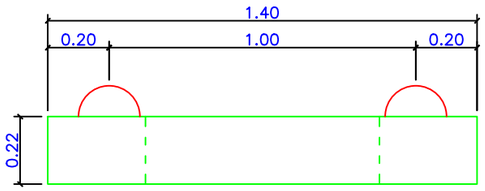

Սալի ամրանավորում

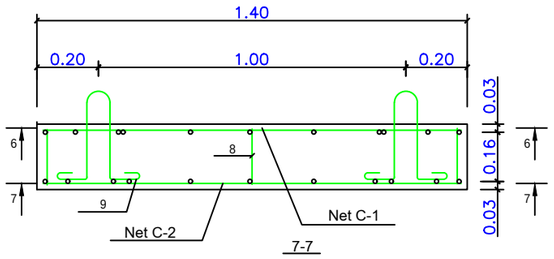

Թուջե դիտանցք (ԽՎ)

Կտրվածք 4-4

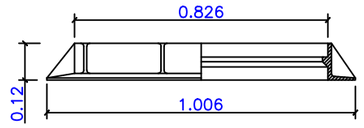

Թուջե դիտանցքի հատակագիծ

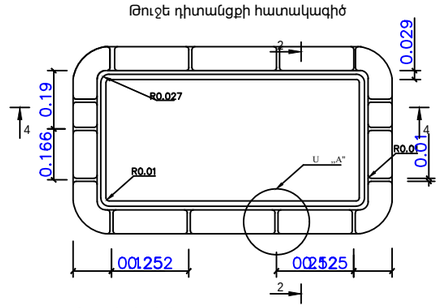

1 - 1

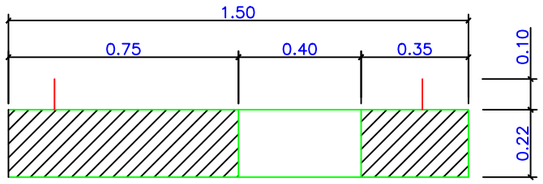

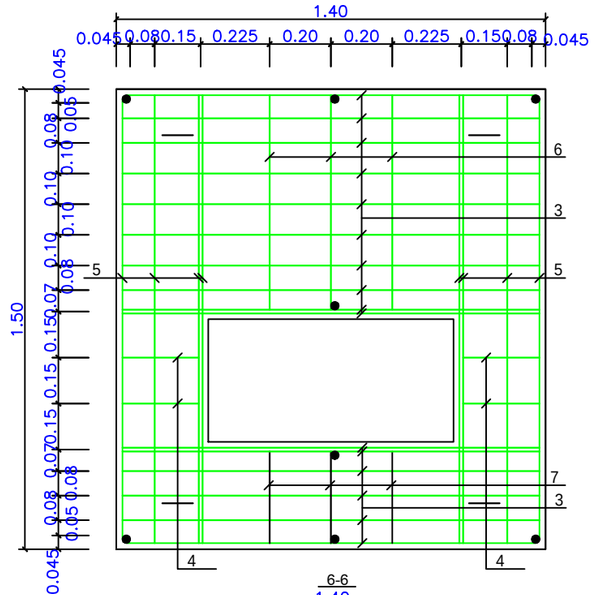

Կտրվածք 2-2

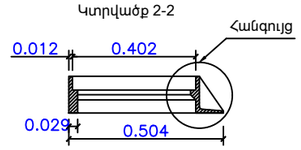

Հանգույց

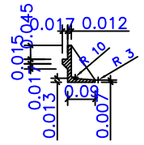

Թուջե ցանց (ՀՎ)

Կտրվածք 5-5

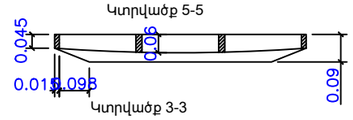

Կտրվածք 3-3

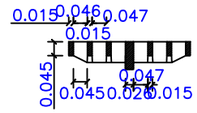

1

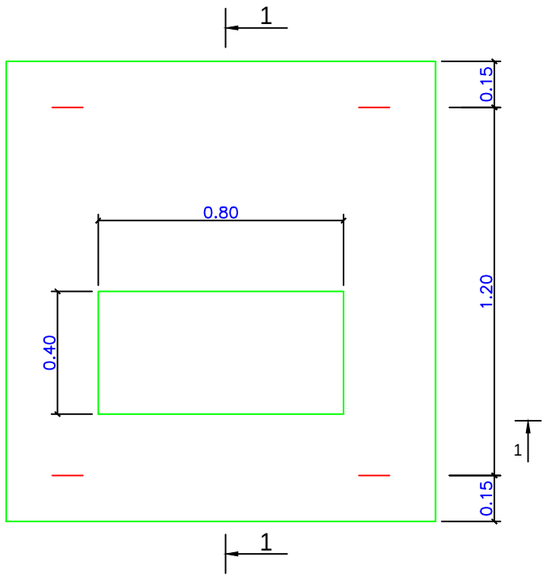

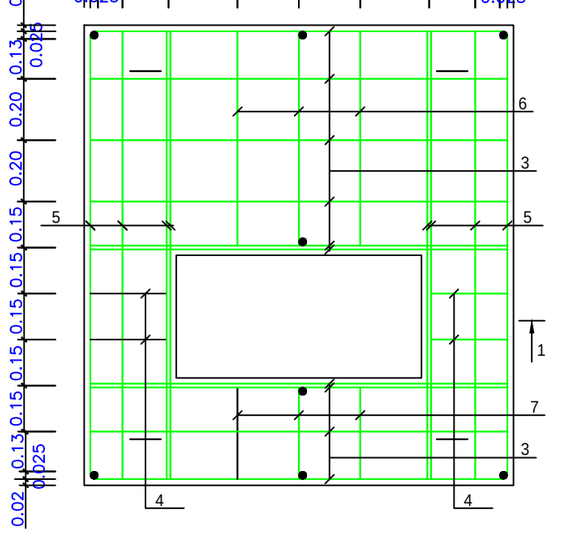

Թուջե ցանցի հատակագիծ

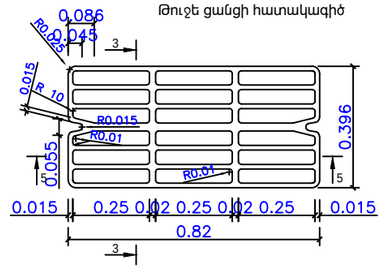

Առասանային ամրան (կեռիկ)

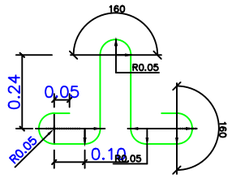

Մասնագիր

Հ/-	Դիրք	ԳՕՍՏ	Անվանում	Քանակ	Ծանոթություն
			Հավաքական միավորներ		
A3	1		Ցանց C-1	1	24.11 կգ
A3	2		Ցանց C-2	1	31.38 կգ
			Մասեր		
A3	3		Չողն ⌀ 12 A-III		
			GOST5781-82 L=1360	26	31.47 կգ
A3	4		Չողն ⌀ 8 A-I		
			GOST5781-82 L=260	8	0.82 կգ
A3	5		Չողն ⌀ 12 A-III		
			GOST5781-82 L=1460	16	20.79 կգ
A3	6		Չողն ⌀ 8 A-I		
			GOST5781-82 L=710	6	1.68 կգ
A3	7		Չողն ⌀ 8 A-I		
			GOST5781-82 L=310	6	0.73 կգ
A3	8		Չողն ⌀ 12 A-III		
			GOST5781-82 L=180	8	1.28 կգ
A3	9		Առասանային կեռիկ ⌀8 A-I		
			GOST5781-82 L=1300	4	2.05 կգ
			Նյութեր		
		GOST4795-68	Hydrotechnical concrete M300 Հիդրոտեխնիկական բետոն M300	0.39	$մ^3$

Պողպատի քանակը մեկ տարրում, կգ

Տարրի մակնիշը	Ամրան				Ընդամենը
	Ամրանավորում ըստ դասի				
	A-I		A-III		
	GOST5781-82		GOST5781-82		
	⌀ 8		⌀ 12		
ՊՊ	5.3	5.3	53.5	53.5	58.8

ՊԱՇՏՈՆ	ԱՆՈՒՆ, ԱԶԳԱՆՈՒՆ	ՍՏՈՐԱԳՐ.	ԱՄՍԱԹ.	Մ-2 ՄԻԶՊԵՏԱԿԱՆ ՃԱՆԱՊԱՐՀ, Հ-8, ՆՈՐԱԳԱՎԻԹԻ 1-ԻՆ ՓՈՂՈՑ ՃԱՆԱՊԱՐՀԱՅԻՆ ՀԱՆԳՈՒՅՑԻ ԿԱՌՈՒՑՈՒՄ			
ՆԳԾ	Ա. ՀԱՐՈՒԹՅՈՒՆՅԱՆ		20.09.2023				
ՆԱԽԱԳԾԵՑ	Մ. ԲԵԺԱՆՅԱՆ		20.09.2023	ՊԱՏՎԻՐԱՏՈՒ՝ ԵՐԵՎԱՆԻ ՔԱՂԱՔԱՊԵՏԱՐԱՆ	ՓՈՒԼ	ԹԵՐԹ	ԹԵՐԹԵՐ
					ԱՆ	ԶՑ_ 13	22
				ԱՆՁՐԵՎԱՀՈՐԵՐԻ ՏԻՊԱՅԻՆ ԳԾԱԳՐԵՐ: ԾԱԾԿԻ ՍԱԼ	SUFET «ՍՈՒՖԵՏ» ՍՊԸ		

Հոր
1000x1000

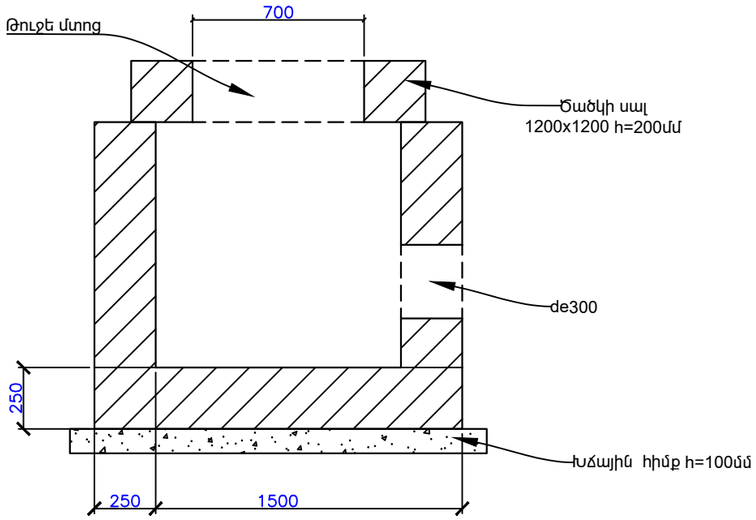

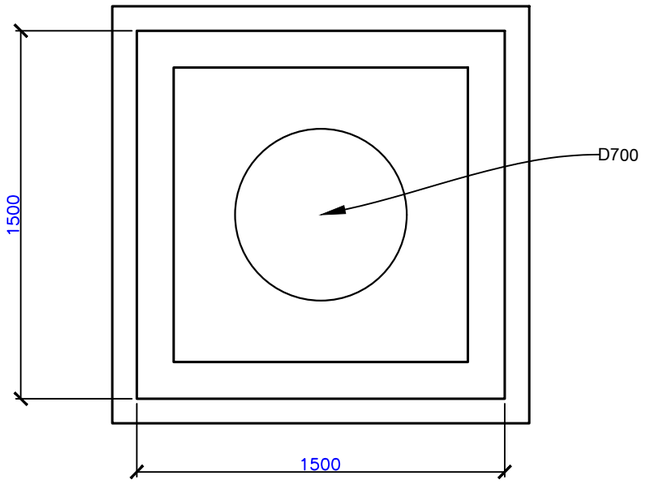

Ուղեանցի ջրահեռացման հոր
600x600

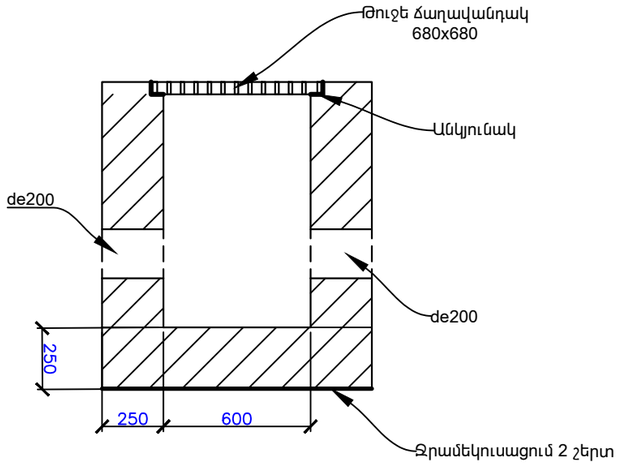

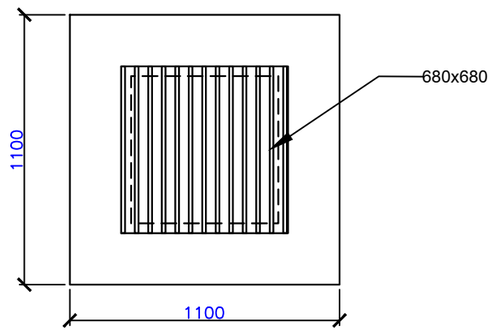

ՊԱՇՏՈՆ	ԱՆՈՒՆ, ԱԶԳԱՆՈՒՆ	ՍՏՈՐԱԳՐ.	ԱՄՍԱԹ.	Մ-2 ՄԻՋՊԵՏԱԿԱՆ ՃԱՆԱՊԱՐՀ, Հ-8, ՆՈՐԱԳԱՎԻԹԻ 1-ԻՆ ՓՈՂՈՑ ՃԱՆԱՊԱՐՀԱՅԻՆ ՀԱՆԳՈՒՅՑԻ ԿԱՌՈՒՑՈՒՄ			
ՆԳՃ	Ա. ՀԱՐՈՒԹՅՈՒՆՅԱՆ		20.09.2023				
ՆԱԽԱԳԾԵՑ	Մ. ԲԵԺԱՆՅԱՆ		20.09.2023	ՊԱՏՎԻՐԱՏՈՒ՝ ԵՐԵՎԱՆԻ ՔԱՂԱՔԱՊԵՏԱՐԱՆ	ՓՈՒԼ	ԹԵՐԹ	ԹԵՐԹԵՐ
					ԱՆ	ԶՑ_ 14	22
				ՀՈՐԵՐԻ ԿՏՐՎԱԾՔՆԵՐ	SUFET «ՍՈՒՖԵՏ» ՍՊԸ		

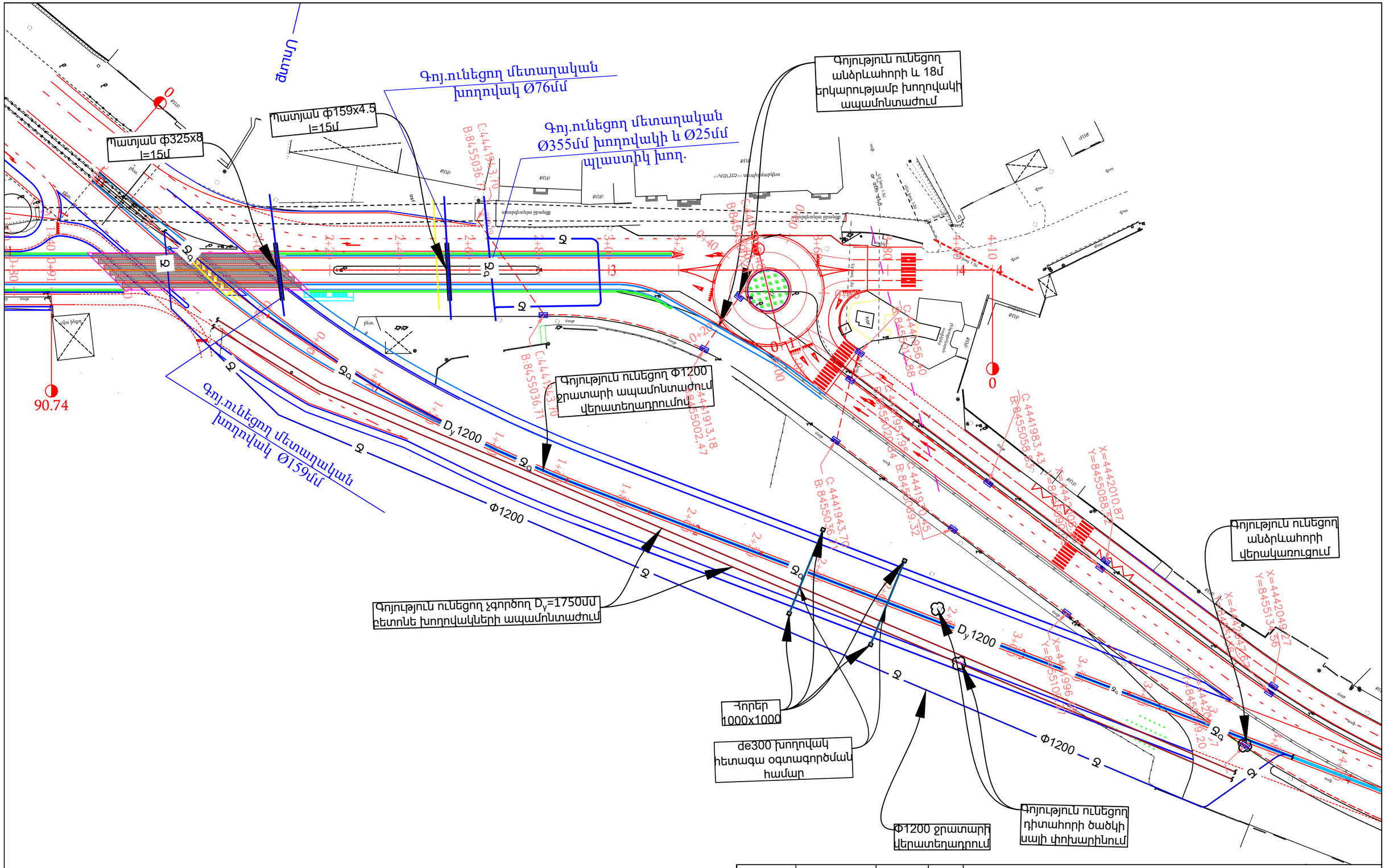

Խրամուղու կտրվածք

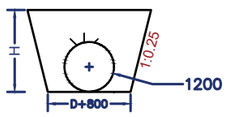

ՊԱՇՏՈՆ	ԱՆՈՒՆ, ԱԶԳԱՆՈՒՆ	ՍՏՈՐԱԳՐ.	ԱՄՍԱԹ.	Մ-2 ՄԻԶՊԵՏԱԿԱՆ ՃԱՆԱՊԱՐՀ, Հ-8, ՆՈՐԱԳԱՎԻԹԻ 1-ԻՆ ՓՈՂՈՑ ՃԱՆԱՊԱՐՀԱՅԻՆ ՀԱՆԳՈՒՅՑԻ ԿԱՌՈՒՑՈՒՄ			
ՆԳՃ	Ա. ՀԱՐՈՒԹՅՈՒՆՅԱՆ		20.09.2023				
ՆԱԽԱԳԾԵՑ	Մ. ԲԵԺԱՆՅԱՆ		20.09.2023	ՊԱՏՎԻՐԱՏՈՒ՝ ԵՐԵՎԱՆԻ ՔԱՂԱՔԱՊԵՏԱՐԱՆ	ՓՈՒԼ	ԹԵՐԹ	ԹԵՐԹԵՐ
					ԱՆ	ԶՑ_ 15	22
				ԳԼԽԱՎՈՐ ՀԱՏԱԿԱԳԻԾ ՎԵՐԱՏԵՂԱԴՐՎՈՂ ԽՈՂԱՎԱԿՆԵՐՈՎ Մ1:500	SUFET «ՍՈՒՖԵՏ» ՍՊԸ		

Nc /Ցանց 1

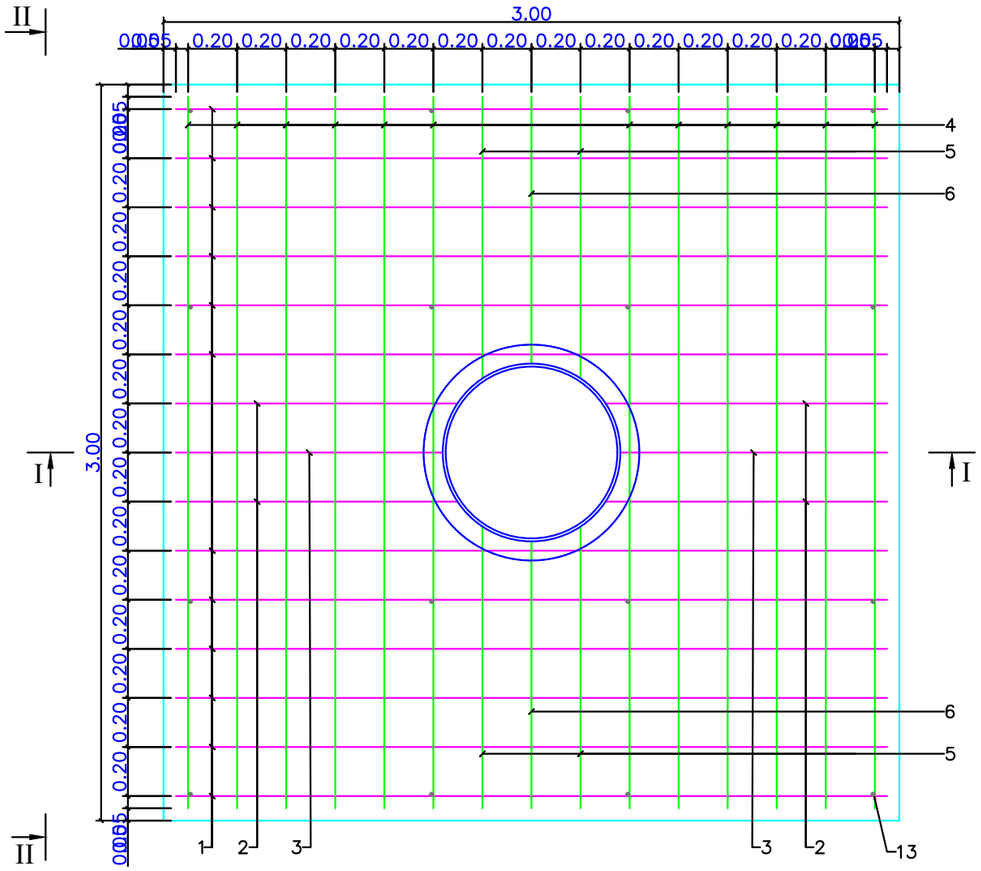

Nc /Ցանց 2

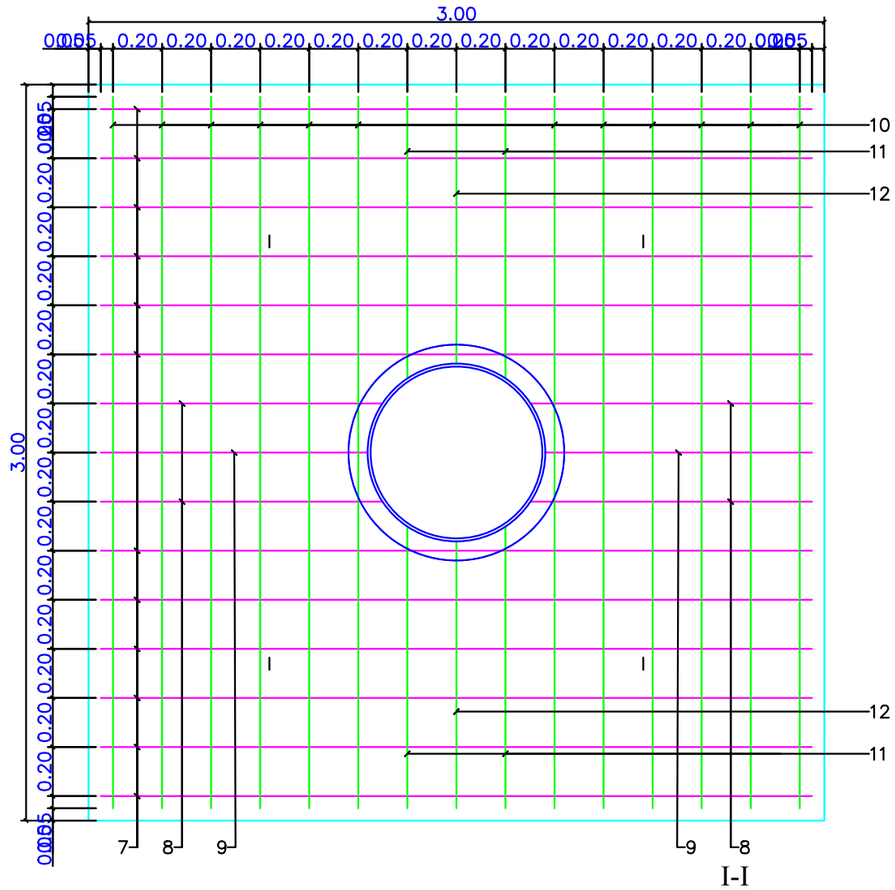

I-I

II-II

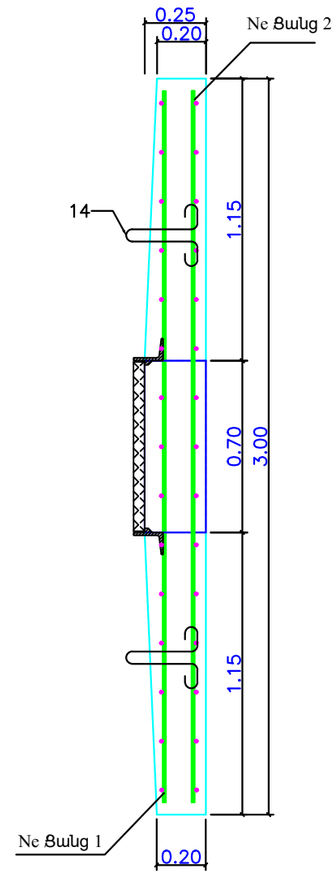

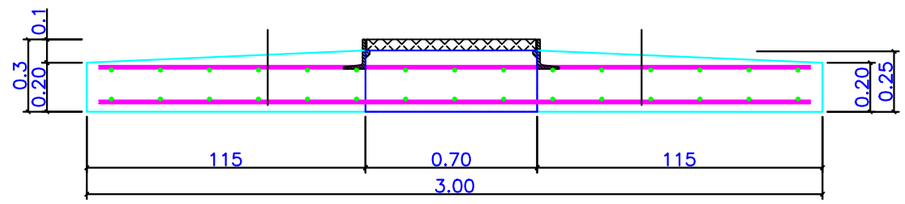

M g

Մոնտաժային օղակ

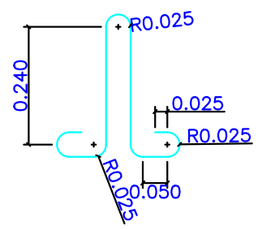

C c e e

Անվանում	Քանակ
Բետոն B-22.5	1.925 մ^3
Ca - a c c e	
Թուջե մտոց և կափարիչ	T տիպի ГОСТ 3634-89 1 հատ

Ամրանավորման մասնագիր մեկ դիտահորի համար						
Կիրառ. համարը	Նյութի տեսակը	Երկարությունը մմ	Քանակ հատ(մեկ ցանց)	Քանակ հատ(ընդ.)	Երկարությունը մ	Ընդ. քաշը կգ
1	Ø14 A500c	2900	12	12	34.8	42.04
2	Ø14 A500c	1150	4	4	4.6	5.56
3	Ø14 A500c	1090	2	2	2.18	2.63
4	Ø14 A500c	2900	12	12	34.8	42.04
5	Ø14 A500c	1150	4	4	4.6	5.56
6	Ø14 A500c	1090	2	2	2.18	2.63
7	Ø18 A500c	2900	12	12	34.8	69.60
8	Ø18 A500c	1150	4	4	4.6	9.20
9	Ø18 A500c	1090	2	2	2.18	4.36
10	Ø18 A500c	2900	12	12	34.8	69.60
11	Ø18 A500c	1150	4	4	4.6	9.20
12	Ø18 A500c	1090	2	2	2.18	4.36
13	Ø14 A500c	180	16	16	2.88	3.48
14	Ø10 A500c	950	4	4	3.8	2.34
Ընդամենը					173	272.60

ՊԱՇՏՈՆ	ԱՆՈՒՆ, ԱԶԳԱՆՈՒՆ	ՍՏՈՐԱԳՐ.	ԱՄՍԱԹ.	Մ-2 ՄԻԶՊԵՏԱԿԱՆ ՃԱՆԱՊԱՐՀ, Հ-8, ՆՈՐԱԳԱՎԻԹԻ 1-ԻՆ ՓՈՂՈՑ ՃԱՆԱՊԱՐՀԱՅԻՆ ՀԱՆԳՈՒՅՑԻ ԿԱՌՈՒՑՈՒՄ			
ՆԳՃ	Ա. ՀԱՐՈՒԹՅՈՒՆՅԱՆ		20.09.2023				
ՆԱԽԱԳԾԵՑ	Մ. ԲԵԺԱՆՅԱՆ		20.09.2023	ՊԱՏՎԻՐԱՏՈՒ՝ ԵՐԵՎԱՆԻ ՔԱՂԱՔԱՊԵՏԱՐԱՆ	ՓՈՒԼ	ԹԵՐԹ	ԹԵՐԹԵՐ
					ԱՆ	ԶՑ_ 16	22
				ԾԱԾԿԻ ՍԱԼԻ ԱՄՐԱՆԱՎՈՐՈՒՄ 3000x3000մմ	SUFET «ՍՈՒՖԵՏ» ՍՊԸ		

Անձրևատար կոյուղու համակարգ				
N/N	Անվանումը	Չափման միավոր	Քանակ	Ծանոթություն
1	Հողային աշխատանք	$մ^3$	760	
—	III կարգի գրունտ §24բ	$մ^3$	420	
—	IV կարգի գրունտ §8դ	$մ^3$	356	
2	Պոլիէթիլենային գոֆրեաձև խողովակ մոնտաժում de200 SN8	մ	66	
3	Պոլիէթիլենային գոֆրեաձև խողովակ մոնտաժում de250 SN8	մ	250	
4	Պոլիէթիլենային գոֆրեաձև խողովակ մոնտաժում de300 SN8	մ	405	
5	Պողպատե պատյան փ426x8 ուժեղացված հիդրոմեկուսացումով	մ	74.5	
6	Պողպատե պատյան փ530x8 ուժեղացված հիդրոմեկուսացումով	մ	41	
7	Ավազի շերտ խողովակների տակ	$մ^3$	65	
8	Ավազի շերտ խողովակների վրա	$մ^3$	174	
9	Հորերի կառուցում 1600x1500	հատ	23	
10	Ե/բ ծածկի սալ	հատ	23	
11	Հատակի բետոն B22.5	$մ^3$	14	
12	Պատերի բետոն B22.5	$մ^3$	33.5	
13	Խիճավազային շերտ h=0.1մ	$մ^3$	7	
14	Ջրամեկուսացում	$մ^2$	160	
15	Հորերի կառուցում 600x600 ուղեանցի ջրահեռացում	հատ	6	
16	Թուջե ճաղավանդակ 680x680	հատ	6	
17	Բետոն B22.5	$մ^3$	5	
18	Անկյունակ 50x50	մ	17	
19	Ջրամեկուսացում	$մ^2$	26.5	
20	Ջրանցքի պտերի մեջ անցքի բացում (2 տեղ)	$մ^3$	0.8	
21	Հետլիցք IV կարգի գրունտից	$մ^3$	356	

ՊԱՇՏՈՆ	ԱՆՈՒՆ, ԱԶԳԱՆՈՒՆ	ՍՏՈՐԱԳՐ.	ԱՄՍԱԹ.	Մ-2 ՄԻՋՊԵՏԱԿԱՆ ՃԱՆԱՊԱՐՀ, Հ-8, ՆՈՐԱԳԱՎԻԹԻ 1-ԻՆ ՓՈՂՈՑ ՃԱՆԱՊԱՐՀԱՅԻՆ ՀԱՆԳՈՒՅՑԻ ԿԱՌՈՒՑՈՒՄ			
ՆԳՃ	Ա. ՀԱՐՈՒԹՅՈՒՆՅԱՆ		20.09.2023				
ՆԱԽԱԳԾԵՑ	Մ. ԲԵԺԱՆՅԱՆ		20.09.2023	ՊԱՏՎԻՐԱՏՈՒ՝ ԵՐԵՎԱՆԻ ՔԱՂԱՔԱՊԵՏԱՐԱՆ	ՓՈՒԼ	ԹԵՐԹ	ԹԵՐԹԵՐ
					ԱՆ	ԶՑ_ 17	22
				ԱՇԽԱՏԱՆՔՆԵՐԻ ԾԱՎԱԼՆԵՐ	SUFET «ՍՈՒՖԵՏ» ՍՊԸ		

Գոյություն ունեցող D_y1200մմ ջրատարի վերատեղադրում				
N/N	Անվանումը	Չափման միավոր	Քանակ	Ծանոթություն
Ապամոնտաժման աշխատանքներ				
1	Հողային աշխատանք	մ^3	1380	
—	III կարգի գրունտ §24բ	մ^3	860	
—	IV կարգի գրունտ §8դ	մ^3	520	
2	Անջատում D_y1200 ցանցից	տեղ	2	
3	D_y1200 պողպատե խողովակի ապամոնտաժում	մ	360	
4	Հետլիցք տեղի գրունտից	մ^3	1800	
Մոնտաժման աշխատանքներ				
5	Հողային աշխատանք	մ^3	1520	
—	III կարգի գրունտ §24բ	մ^3	890	
—	IV կարգի գրունտ §8դ	մ^3	630	
6	Ավազի շերտ խողովակի տակ	մ^3	76	
7	D_y1200 ապամոնտաժված խողովակի մոնտաժում	մ	360	
8	Φ1200x12 մոնտաժում	մ	20	
9	Φ1200x12 խողովակի ուժեղացված հիդրոմեկուսացում	մ	380	
10	Ծունկ Φ1200x12	հատ	4	
11	Միացում գոյություն ունեցող ջրատարին D_y1200xΦ1200x12	տեղ	2	
12	Հետլիցք տեղի գրունտից	մ^3	1000	
Գոյություն ունեցող PE225մմ ջրատարի վերատեղադրում				
1	Հողային աշխատանք	մ^3	76	
—	III կարգի գրունտ §24բ	մ^3	33	
—	IV կարգի գրունտ §8դ	մ^3	43	
2	Անջատում PE225 ցանցից	տեղ	1	
3	Ավազի շերտ խողովակի տակ	մ^3	4	
4	PE225 խողովակի մոնտաժում խրամուղու մեջ	մ	40	
5	Ավազի շերտ խողովակի վրա	մ^3	22	
6	Խցապակում PE225	տեղ	1	
7	Պողպատե պատյան φ426x8 ուժեղացված դրոմեկուսացումով	մ	7	
8	Հետլիցք	մ^3	50	
9	PE225 խողովակի ապամոնտաժում	մ	38	

de300 խողովակի անցկացում ճանապարհի տակով				
N/N	Անվանումը	Չափման միավոր	Քանակ	Ծանոթություն
Ապամոնտաժման աշխատանքներ				
1	Հողային աշխատանք	մ^3	42	
—	III կարգի գրունտ §24բ	մ^3	19	
—	IV կարգի գրունտ §8դ	մ^3	23	
2	Պոլիէթիլենային գոֆրեաձև խողովակ մոնտաժում de300 SN8	մ	50	
3	Ավազի շերտ խողովակների տակ	մ^3	4	
4	Ավազի շերտ խողովակների վրա	մ^3	9	
5	Հորերի կառուցում 1000x1000	հատ	4	
6	Ծածկի սալ թուջե մտոցով	հատ	4	
7	Պատերի բետոն B20	մ^3	5	
8	Հատակի բետոն B20	մ^3	2.25	
9	Խիճավազային շերտ h=0.1մ	մ^3	1.2	
10	Հետլիցք IV կարգի գրունտից	մ^3	11	
11	Ավելնորդ գրունտ	մ^3	31	

Ուղեանցի տակ ընկնող ջրատարներ				
N/N	Անվանումը	Չափման միավոր	Քանակ	Ծանոթություն
1	Հողային աշխատանք	մ^3	108	
—	III կարգի գրունտ §24բ	մ^3	46	
—	IV կարգի գրունտ §8դ	մ^3	62	
2	Անջատում D_y355 ցանցից	տեղ	2	
3	Խողովակի ապամոնտաժում D_y=355մմ	մ	21	
4	Խողովակի ապամոնտաժում de=25մմ	մ	21	
5	Ավազ խողովակի տակ	մ^3	5.5	
6	Ավազ խողովակի վրա	մ^3	14.5	
7	Φ355x6 խողովակի մոնտաժում	մ	60	
8	de25 խողովակի մոնտաժում	մ	81	
9	Ապամոնտաժված խողովակի մոնտաժում D_y=355մմ	մ	21	
10	Ծունկ Φ355	հատ	4	
11	D_y355/Φ355x6 խողովակի ուժեղացված հիդրոմեկուսացում	մ	81	
12	Պողպատե պատյան φ159x4.5 ուժեղացված հիդրոմեկուսացումով	մ	15	
13	Պողպատե պատյան φ325x8 ուժեղացված հիդրոմեկուսացումով	մ	15	
14	Միացում գոյություն ունեցող ջրատարին D_y355 Φ355x6	տեղ	2	
15	Հետլիցք տեղի գրունտից	մ^3	80	
16	Ավելնորդ գրունտ	մ^3	28	

Գոյություն ունեցող անձրևահորի բարձրացում և 1 հատի ապամոնտաժում				
N/N	Անվանումը	Չափման միավոր	Քանակ	Ծանոթություն
1	Հորի ծածկի ապամոնտաժում	հատ	1	
2	Հորի պատերի բարձրացում B22.5 դասի բետոնից	մ^3	0.35	
Անձրևատար հորի ապամոնտաժում				
3	Ծածկի ապամոնտաժում	հատ	1	
4	Բետոնի քանդում	մ^3	1.7	
5	Ծալքավոր D250 խողովակի ապամոնտաժում	մ	18	

Գոյություն ունեցող D2000 հորերի ծածկի փոխարինում				
N/N	Անվանումը	Չափման միավոր	Քանակ	Ծանոթություն
1	2500x2500 ծածկի ապամոնտաժում h=200	հատ	2	
2	3000x3000 ե/բ ծածկի տեղադրում	հատ	2	

Գոյություն ունեցող չգործող 2xD=1750մմ բետոնե խողովակների ապամոնտաժում				
N/N	Անվանումը	Չափման միավոր	Քանակ	Ծանոթություն
1	Հողային աշխատանք	մ^3	3940	
—	III կարգի գրունտ §24բ	մ^3	2900	
—	IV կարգի գրունտ §8դ	մ^3	1040	
2	Խողովակի ապամոնտաժում D=1750մմ	մ	640	
3	Հետլիցք տեղի գրունտից	մ^3	5520	

ՊԱՇՏՈՆ	ԱՆՈՒՆ, ԱԶԳԱՆՈՒՆ	ՍՏՈՐԱԳՐ.	ԱՄՍԱԹ.	Մ-2 ՄԻԶՊԵՏԱԿԱՆ ՃԱՆԱՊԱՐՀ, Հ-8, ՆՈՐԱԳԱՎԻԹԻ 1-ԻՆ ՓՈՂՈՑ ՃԱՆԱՊԱՐՀԱՅԻՆ ՀԱՆԳՈՒՅՑԻ ԿԱՌՈՒՑՈՒՄ			
ՆԳԾ	Ա. ՀԱՐՈՒԹՅՈՒՆՅԱՆ		20.09.2023				
ՆԱԽԱԳԾԵՑ	Մ. ԲԵԺԱՆՅԱՆ		20.09.2023	ՊԱՏՎԻՐԱՏՈՒ՝ ԵՐԵՎԱՆԻ ՔԱՂԱՔԱՊԵՏԱՐԱՆ	ՓՈՒԼ	ԹԵՐԹ	ԹԵՐԹԵՐ
					ԱՆ	ԶՑ_ 18	22
				ԱՇԽԱՏԱՆՔՆԵՐԻ ԾԱՎԱԼՆԵՐ	SUFET «ՍՈՒՖԵՏ» ՍՊԸ		

Վկայակոչվող փաստաթղթերի ամփոփագիր

Նշանակում	Անվանումը	
СНиП 2.04.02-84*	Водоснабжение. Наружные сети и сооружения	

ԲԱՑԱՏՐԱԳԻՐ

ՆԱԽԱԳԾԸ ԻՐԵՆԻՑ ՆԵՐԿԱՅԱՑՆՈՒՄ Է Մ-2 ՄԻԶՊԵՏԱԿԱՆ ՃԱՆԱՊԱՐՀ, Հ-8, ՆՈՐԱԳԱՎԻԹԻ 1-ԻՆ ՓՈՂՈՑ ՃԱՆԱՊԱՐՀԱՀԱՏՎԱԾԻ 550մ^2 ԿԱՆԱՉԱՊԱՏ ՏԱՐԱԾՔՆԵՐԻ ՈՌՈԳՄԱՆ ՆԱԽԱԳԻԾ:

ՈՌՈԳՄԱՆ ՀԱՄԱԿԱՐԳԸ ԱՎՏՈՄԱՏԱՑՎԱԾ ՉԷ: ՈՌՈԳՄԱՆ ՑԱՆՑԻ ՀԱՄԱՐ ՆԱԽԱՏԵՍՎԱԾ ԵՆ ԶՐԱՉԱՓԱԿԱՆ ՀՈՐ, ՈՐՈՈՒՄ ՏԵՂԱԴՐՎԱԾ ՓԱԿԱՆՆԵՐԻ ՄԻՋՈՑՈՎ ԻՐԱԿԱՆԱՑՎՈՒՄ ԶՐԻ ՄԱՏԱԿԱՐԱՐՈՒՄԸ ՑԱՆՑԻՆ:

ՈՌՈԳՄԱՆ ՀԱՄԱԿԱՐԳԸ ՄՆՎՈՒՄ Է ԱՌԿԱ 355մմ ՊՈՂՊԱՏԵ ԽՈՂՈՎԱԿԻՑ:

ԿԱՆԱՉԱՊԱՏ ՏԱՐԱԾՔՆԵՐԻ ՈՌՈԳՈՒՄԸ ՆԱԽԱՏԵՍՎՈՒՄ Է ԻՐԱԿԱՆԱՑՆԵԼ Ø20մմ ՄԵՏԱՂԱԿԱՆ ՓԱԿԱՆՆԵՐԻ ՄԻՋՈՑՈՎ: ՀԱՄԱՁԱՅՆ ՆՈՐՄԵՐԻ ՊԱՀԱՆՋՎՈՂ ԶՐԻ ՔԱՆԱԿԸ ԿԼԻՆԻ 5լ/մ^2 , ԱՄԲՈՂՋ ԿԱՆԱՉԱՊԱՏ ՏԱՐԱԾՔԻ ՀԱՄԱՐ ԿԼԻՆԻ 550x5=2750լ/օր:

ՑԱՆՑԻ ԿԱՌՈՒՑՈՒՄԸ ՆԱԽԱՏԵՍՎՈՒՄ Է Փ51x2.5, Փ25x2.5 ԵՎ Փ20x2.5 ԽՈՂՈՎԱԿՆԵՐՈՎ:

Ծանոթություն

Շինարության ապահովագրությունը ապահովում է կապալառու կազմակերպությունը

ՊԱՅՄԱՆԱԿԱՆ ՆՇԱՆՆԵՐ

- Փ50 խողովակ
- Փ25 խողովակ
- Փ20 խողովակ
- Մետաղական փական
- Սողնակ
- Գնդիկավոր փական
- Ջրաչափ

ՊԱՇՏՈՆ	ԱՆՈՒՆ, ԱԶԳԱՆՈՒՆ	ՍՏՈՐԱԳՐ.	ԱՄՍԱԹ.	Մ-2 ՄԻԶՊԵՏԱԿԱՆ ՃԱՆԱՊԱՐՀ, Հ-8, ՆՈՐԱԳԱՎԻԹԻ 1-ԻՆ ՓՈՂՈՑ ՃԱՆԱՊԱՐՀԱՅԻՆ ՀԱՆԳՈՒՅՑԻ ԿԱՌՈՒՑՈՒՄ			
ՆԳՃ	Ա. ՀԱՐՈՒԹՅՈՒՆՅԱՆ		20.09.2023				
ՆԱԽԱԳԾԵՑ	Մ. ԲԵԺԱՆՅԱՆ		20.09.2023	ՊԱՏՎԻՐԱՏՈՒ՝ ԵՐԵՎԱՆԻ ՔԱՂԱՔԱՊԵՏԱՐԱՆ	ՓՈՒԼ	ԹԵՐԹ	ԹԵՐԹԵՐ
					ԱՆ	ԶՑ_ 19	22
				ԸՆԴՀԱՆՈՒՐ ՏՎՅԱԼՆԵՐ	SUFET «ՍՈՒՖԵՏ» ՍՊԸ		

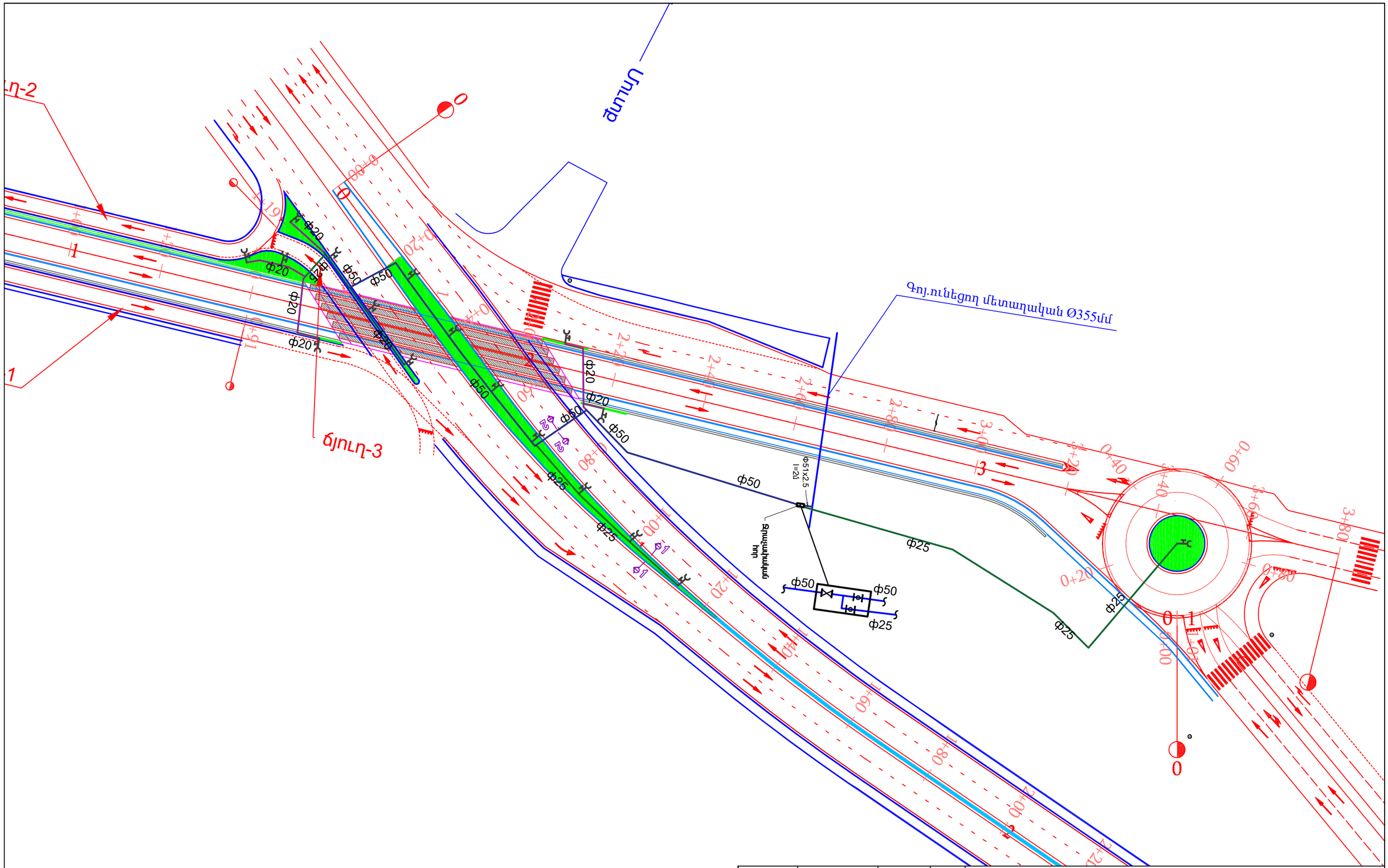

ՊԱՇՏՈՆ	ԱՆՈՒՆ, ԱԶԳԱՆՈՒՆ	ՍՏՈՐԱԳՐ.	ԱՄՍԱԹ.	Մ-2 ՄԻՋՊԵՏԱԿԱՆ ՃԱՆԱՊԱՐՀ, Հ-8, ՆՈՐԱԳԱՎԻԹԻ 1-ԻՆ ՓՈՂՈՑ ՃԱՆԱՊԱՐՀԱՅԻՆ ՀԱՆԳՈՒՅՑԻ ԿԱՌՈՒՑՈՒՄ			
ՆԳՃ	Ա. ՀԱՐՈՒԹՅՈՒՆՅԱՆ		20.09.2023				
ՆԱԽԱԳԾԵՑ	Մ. ԲԵԺԱՆՅԱՆ		20.09.2023	ՊԱՏՎԻՐԱՏՈՒ՝ ԵՐԵՎԱՆԻ ՔԱՂԱՔԱՊԵՏԱՐԱՆ	ՓՈՒԼ	ԹԵՐԹ	ԹԵՐԹԵՐ
					ԱՆ	ԶՑ_ 20	22
				ԳԼԽԱՎՈՐ ՀԱՏԱԿԱԳԻԾ ՈՌՈԳՄԱՆ ՑԱՆՑՈՎ Մ1:750	SUFET «ՍՈՒՖԵՏ» ՍՊԸ		

ԶՐԱՀՉԱՓԱԿԱՆ ՀՈՐ 1000x700x1100(Հ)
ՀԱՏԱԿԱԳԻԾ Մ1:25

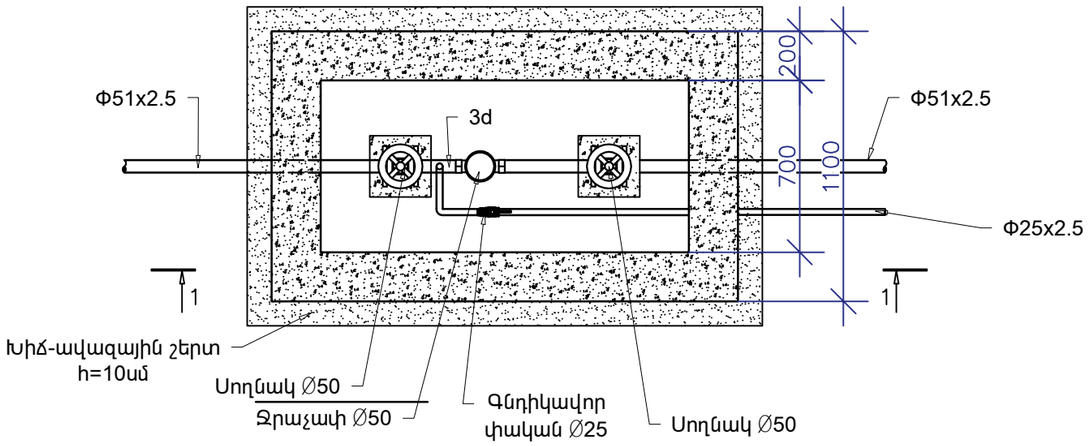

ԿՏՐՎԱԾՔ 1-1
Մ1:25

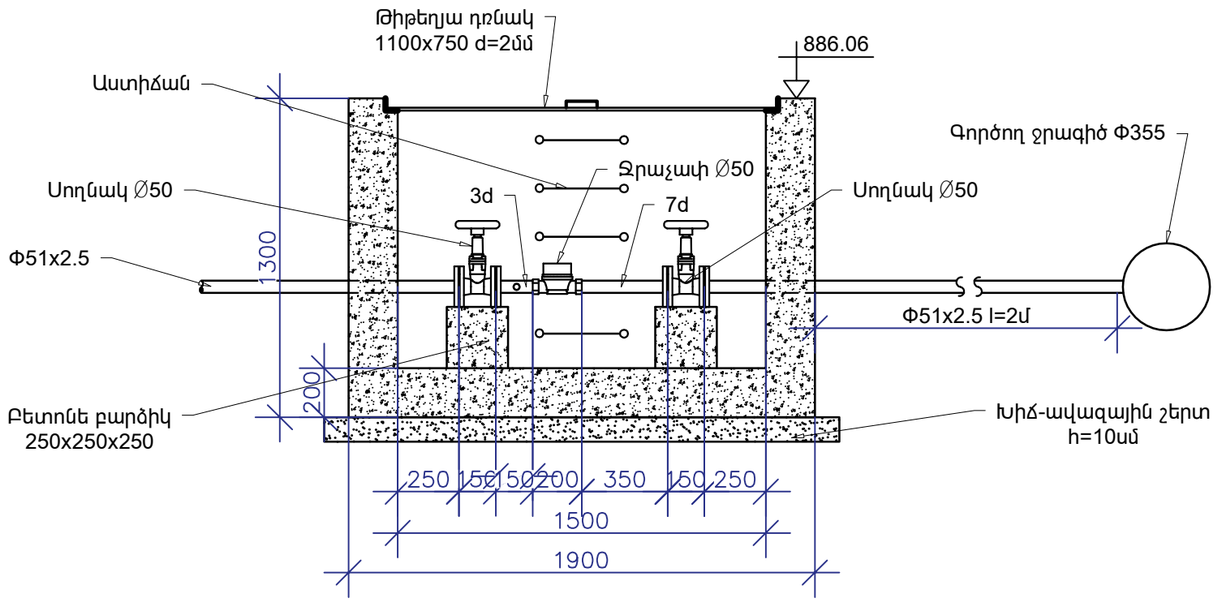

ԶՐԱՀՉԱՓԱԿԱՆ ՀՈՐԻ ՄԱՄՆԱԳԻՐ				
N/N	Անվանումը	Չափման միավոր	Քանակ	Ծանոթություն
1	Հողային աշխատանք	$մ^3$	10	
–	III կարգի գրունտ §24բ	$մ^3$	7.5	
–	IV կարգի գրունտ §8դ	$մ^3$	2.5	
2	Պատերի բետոն B20	$մ^3$	1.5	
3	Հատակի բետոն B20	$մ^3$	0.5	
4	Խիճ-ավազ h=10սմ	$մ^3$	0.3	
5	Բետոնե բարձիկ B20	հատ/$մ^3$	2/0.02	
6	Աստիճան	կգ	7	
7	Անկյունակ 50x50 d=4մմ	մ	4.5	
8	Թիթեղյա դռնակ d=2մմ	$մ^2$	1.2	
9	Ծխնի	հատ	2	
10	Կողպեք	հատ	2	
11	Սողնակ Ø50	հատ	2	
12	Կցաշուրթ	հատ	6	
13	Գնդիկավոր փական Ø25	հատ	1	
14	Զրաչափ Ø50	հատ	1	
15	Պողպատե խողովակ Φ51x2.5 հակակոռոզիոն մեկուսացումով	մ	1.5	
16	Պողպատե խողովակ Φ25x2.5 հակակոռոզիոն մեկուսացումով	մ	1.5	
17	Ներկտրեում Φ51xΦ25	տեղ	1	
18	Կարճախողովակ 3d	մ	0.15	
19	Կարճախողովակ 7d	մ	0.3	
20	Հետլիցք	$մ^3$	8	
21	Ավելնորդ գրունտ	$մ^3$	2	

ՊԱՇՏՈՆ	ԱՆՈՒՆ, ԱԶԳԱՆՈՒՆ	ՍՏՈՐԱԳՐ.	ԱՄՍԱԹ.	Մ-2 ՄԻԶՊԵՏԱԿԱՆ ՃԱՆԱՊԱՐՀ, Հ-8, ՆՈՐԱԳԱՎԻԹԻ 1-ԻՆ ՓՈՂՈՑ ՃԱՆԱՊԱՐՀԱՅԻՆ ՀԱՆԳՈՒՅՑԻ ԿԱՌՈՒՑՈՒՄ			
ՆԳՃ	Ա. ՀԱՐՈՒԹՅՈՒՆՅԱՆ		20.09.2023			
ՆԱԽԱԳԾԵՑ	Մ. ԲԵԺԱՆՅԱՆ		20.09.2023	ՊԱՏՎԻՐԱՏՈՒ՝ ԵՐԵՎԱՆԻ ՔԱՂԱՔԱՊԵՏԱՐԱՆ	ՓՈՒԼ	ԹԵՐԹ	ԹԵՐԹԵՐ
					ԱՆ	ԶՑ_ 21	22
				ԶՐԱՀՉԱՓԱԿԱՆ ՀՈՐ	SUFET «ՍՈՒՖԵՏ» ՍՊԸ		

ԿՏՐՎԱԾՔ 1-1

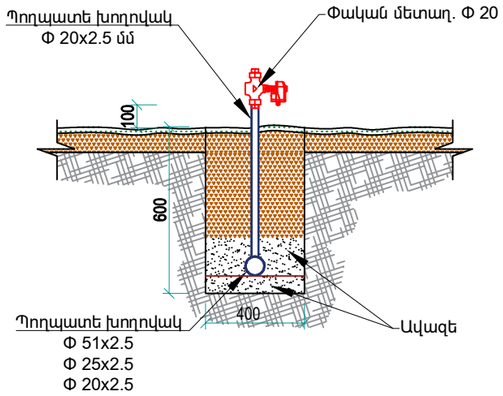

ԿՏՐՎԱԾՔ 2-2

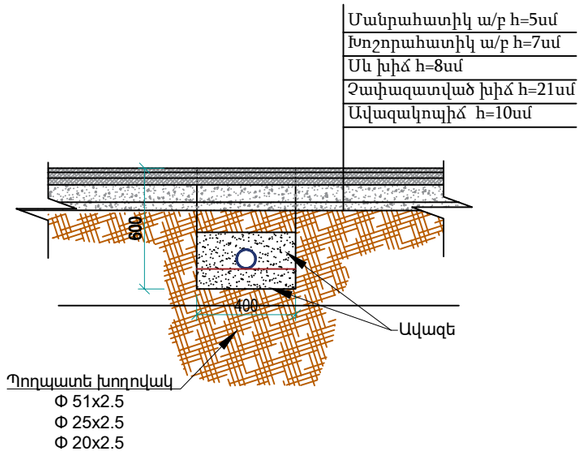

Ոռոգման համակարգ

N/N	Անվանումը	Չափման միավոր	Քանակ	Ծանոթություն
1	Հողային աշխատանք III կարգի գրունտ §24բ	մ^3	92	
2	Ավազ խողովակի տակ	մ^3	14	
3	Ավազ խողովակի վրա	մ^3	46	
4	Պողպատե խողովակի մոնտաժում Φ51x2.5 հակակոռոզիոն մեկուսացումով	մ	141	
5	Պողպատե խողովակի մոնտաժում Φ25x2.5 հակակոռոզիոն մեկուսացումով	մ	148	
6	Պողպատե խողովակի մոնտաժում Φ20x2.5 հակակոռոզիոն մեկուսացումով	մ	93	
7	Հոտլիցք տեղի գրունտից	մ^3	32	
8	Ավելնորդ գրունտ	մ^3	60	
9	Ներկտրեում Φ355xΦ50	տեղ	1	
10	Մետաղական փականի տեղադրում ∅20 մմ	հատ	17	
11	Կցամաս մետաղական պարուրակով 20 մմ	հատ	17	
12	Եռակցում 50x25	տեղ	2	
13	Եռակցում 50x20	տեղ	7	
14	Եռակցում 25x20	տեղ	5	
15	Եռակցում 20x20	տեղ	10	

ՊԱՇՏՈՆ	ԱՆՈՒՆ, ԱԶԳԱՆՈՒՆ	ՍՏՈՐԱԳՐ.	ԱՄՍԱԹ.
ՆԳՃ	Ա. ՀԱՐՈՒԹՅՈՒՆՅԱՆ		20.09.2023
ՆԱԽԱԳԾԵՑ	Մ. ԲԵԺԱՆՅԱՆ		20.09.2023

Մ-2 ՄԻՋՊԵՏԱԿԱՆ ՃԱՆԱՊԱՐՀ, Հ-8, ՆՈՐԱԳԱՎԻԹԻ 1-ԻՆ ՓՈՂՈՑ ՃԱՆԱՊԱՐՀԱՅԻՆ ՀԱՆԳՈՒՅՑԻ ԿԱՌՈՒՑՈՒՄ

ՊԱՏՎԻՐԱՏՈՒ ԵՐԵՎԱՆԻ ՔԱՂԱՔԱՊԵՏԱՐԱՆ

ՓՈՒԼ	ԹԵՐԹ	ԹԵՐԹԵՐ
ԱՆ	ԶՑ_ 22	22

ԽՐԱՄՈՒՂՈՒ ԿՏՐՎԱԾՔՆԵՐ:
ԱՇԽԱՏԱՆՔՆԵՐԻ ԾԱՎԱԼՆԵՐ:

«ՍՈՒՖԵՏ» ՍՊԸ