ՏԻՏՂՈՍԱԹԵՐԹ

Մ-2 ՄԻՋՊԵՏԱԿԱՆ ՃԱՆԱՊԱՐՀ, Հ-8, ՆՈՐԱԳԱՎԻԹԻ 1-ԻՆ ՓՈՂՈՑ ՃԱՆԱՊԱՐՀԱՅԻՆ ՀԱՆԳՈՒՅՑԻ ԿԱՌՈՒՑՈՒՄ

ԱՇԽԱՏԱՆՔԱՅԻՆ ՆԱԽԱԳԻԾ

ՀԱՏՈՐ 4

Կոմունիկացիաներ

Պատվիրատու ԵՐԵՎԱՆԻ ՔԱՂԱՔԱՊԵՏԱՐԱՆ

<<ՍՈՒՖԵՏ>> ՍՊԸ -ի տնօրեն՝ Վ. Չիլինգարյան

ՆԳՃ Ա. Հարությունյան

Նախագծող Ա. Մարգարյան

Մ-2 ՄԻՋՊԵՏԱԿԱՆ ՃԱՆԱՊԱՐՀ, Հ-8, ՆՈՐԱԳԱՎԻԹԻ 1-ԻՆ ՓՈՂՈՑ
ՃԱՆԱՊԱՐՀԱՅԻՆ ՀԱՆԳՈՒՅՑԻ ԿԱՌՈՒՑՈՒՄ

ԱՇԽԱՏԱՆՔԱՅԻՆ ՆԱԽԱԳԻԾ

ՀԱՏՈՐ 4

Կոմունիկացիաներ

ՏԻՏՂՈՍԱԹԵՐԹ

Մ-2 ՄԻՋՊԵՏԱԿԱՆ ՃԱՆԱՊԱՐՀ, Հ-8, ՆՈՐԱԳԱՎԻԹԻ 1-ԻՆ ՓՈՂՈՑ ՃԱՆԱՊԱՐՀԱՅԻՆ ՀԱՆԳՈՒՅՑԻ ԿԱՌՈՒՑՈՒՄ

ԱՇԽԱՏԱՆՔԱՅԻՆ ՆԱԽԱԳԻԾ

ՀԱՏՈՐ 4

Կոմունիկացիաներ

ԳԻՐՔ 2

Արտաքին լուսավորություն

ԸՆԴՀԱՆՈՒՐ ՏԵՂԵԿՈՒԹՅՈՒՆՆԵՐ

ՆԱԽԱԳԻԾՈՒՄ ՄՇԱԿՎԱԾ Է՝ Մ-2 ՄԻՋՊԵՏԱԿԱՆ ՃԱՆԱՊԱՐՀ, Հ-8, ՆՈՐԱԳԱՎԻԹԻ 1-ԻՆ ՓՈՂՈՑ ՃԱՆԱՊԱՐՀԱՅԻՆ ՀԱՆԳՈՒՅՑԻ ԱՐՏԱՔԻՆ ԼՈՒՍԱՎՈՐՈՒԹՅՈՒՆԸ:
ՆԱԽԱԳԾՎՈՂ ՃԱՆԱՊԱՐՀԻ ԵՎ ՈՒՂԵԱՆՑԻ ԱՐՏԱՔԻՆ ԼՈՒՍԱՎՈՐՈՒԹՅՈՒՆԸ ՆԱԽԱԳԾՎԱԾ Է ՀԱՄԱՊԱՏԱՍԽԱՆԱԲԱՐ ՆՈՒՅՆԱՏԻՊ ՆԱԽՈՐԴ ՆԱԽԱԳԾԻՆ՝ ՏՎՅԱԼ ՀԱՏՎԱԾՈՒՄ ԳՈՅՈՒԹՅՈՒՆ ՈՒՆԵՑՈՂ ՃԱՆԱՊԱՐՀԱՀԱՏՎԱԾԻ ԱՐՏԱՔԻՆ ԼՈՒՍԱՎՈՐՈՒԹՅԱՆԸ: ԵՎ ՄԻԱՑՎԱԾ Է ԳՈՅՈՒԹՅՈՒՆ ՈՒՆԵՑՈՂ ՑԱՆՑԻՆ:
ՏԵՂԱԴՐՎՈՒՄ ԵՆ ՑԻՆԿԱՊԱՏ ԿՑԱԾՈՒՐԹԱՅԻՆ ՀԵՆԱՍՅՈՒՆԵՐ՝ ՕՐԿ-12:
ՀԵՆԱՍՅՈՒՆԵՐԻ ՔԱՅԼԸ ՄԻՋԻՆՈՒՄ ԿԱՉՄՈՒՄ Է 30-35 մ ԿԱԽՎԱԾ ՏԵՂԱՆՔԻՑ :
ՍՅՈՒՆԵՐԸ ՏԵՂԱԴՐՎՈՒՄ ԵՆ Ե/Բ ԿԵՏԱՅԻՆ ՀԻՄՔԵՐԻ ՄԵՋ:
ՄԻԱՑՈՒՄՆԵՐԸ ԿԱՏԱՐՎԱԾ ԵՆ ԱՎՎԳ 4x16 ԵՎ ԲԲԳ-3x2.5 ՄԱԼՈՒԽՆԵՐՈՎ: ԼՈՒՍԱՏՈՒՆԵՐԸ led 'Ampera Midi 64LED/700mA/139W/NW/5137 for the Grade Separated Roundabout ԵՎ led Ampera Midi 64LED/700mA/139W/NW/5102 for all other road areas ' ԼՈՒՍԱՏՈՒ ԿԱՄՐՋԻ ՏԱԿ ՏԵՂԱԴՐՎՈՂ':
ՆԱԽԱԳԾՈՒՄ ՆԱԽԱՏԵՍՎԱԾ ՎԵՐԵԼԱԿԻ ԷԼ.ՄԱՏԱԿԱՐԱՐՈՒՄԸ ԻՐԱԿԱՆԱՑՆԵԼ ԱՎՎԳ 4x25 ՄԱԼՈՒԽՈՎ:

ՊԱՅՄԱՆԱԿԱՆ ՆՇԱՆՆԵՐ

ԱՎՎԳ 4x16

ՆԱԽԱԳԾՎՈՂ ՀԵՆԱՍՅՈՒՆ ՄԵԿԲԱՐՁԱԿ

ՆԱԽԱԳԾՎՈՂ ՀԵՆԱՍՅՈՒՆ ԵՐԿԲԱՐՁԱԿ

ՆԱԽԱԳԾԻ ԿԱԶՄ		
ԹԵՐԹ	ԱՆՎԱՆՈՒՄ	ՄԱԿՆԻՇ
1	ԸՆԴՀԱՆՈՒՐ ՏՎՅԱԼՆԵՐ	ԷՄ_1
2	ՀԱՏԱԿԱԳԻԾ ԱՐՏԱՔԻՆ ԼՈՒՍԱՎՈՐՈՒԹՅԱՆ ՑԱՆՑՈՎ	ԷՄ_2
3	ՄԻԱՑՈՒՄ ԳՈՅՈՒԹՅՈՒՆ ՈՒՆԵՑՈՂ ՑԱՆՑԻՆ	ԷՄ_3
4	ՄԱՅՐՈՒՂՈՒՄ ՏԵՂԱԴՐՎՈՂ ՀԵՆԱՍՅԱՆ ԸՆԴՀԱՆՈՒՐ ՏԵՍՔ	ԷՄ_4
5	ԿԵՏԱՅԻՆ Ե/Բ ՄԻԱՁՈՒՅԼ ՀԻՄՔ ԿՀ-1	ԷՄ_5
6	ՀԵՆԱՍՅԱՆ Ե/Բ ՄԻԱՁՈՒՅԼ ՀԻՄՔ ԿԱՄՐՋԻ ՎՐԱ	ԷՄ_6
7	ԿԱՄՐՋԻ ԲԱՁՐԻՔԻ ԼՈՒՍԱՎՈՐՈՒՄ	ԷՄ_7
8	ԱՇԽԱՏԱՆՔՆԵՐԻ ԾԱՎԱԼՆԵՐ	ԷՄ_8

ՊԱՇՏՈՆ	ԱՆՈՒՆ, ԱԶԳԱՆՈՒՆ	ՍՏՈՐԱԳՐ.	ԱՄՍԱԹ.	Մ-2 ՄԻՋՊԵՏԱԿԱՆ ՃԱՆԱՊԱՐՀ, Հ-8, ՆՈՐԱԳԱՎԻԹԻ 1-ԻՆ ՓՈՂՈՑ ՃԱՆԱՊԱՐՀԱՅԻՆ ՀԱՆԳՈՒՅՑԻ ԿԱՌՈՒՑՈՒՄ			
ՆԳԾ	Ա. ՀԱՐՈՒԹՅՈՒՆՅԱՆ		30.08.2023				
ՆԱԽԱԳԾԵՑ	Ա. ՄԱՐԳԱՐՅԱՆ		30.08.2023	ՊԱՏՎԻՐԱՏՈՒ՝ ԵՐԵՎԱՆԻ ՔԱՂԱՔԱՊԵՏԱՐԱՆ	ՓՈՒԼ	ԹԵՐԹ	ԹԵՐԹԵՐ
					ԱՆ	ԷՄ_ 1	8
				ԸՆԴՀԱՆՈՒՐ ՏՎՅԱԼՆԵՐ	«ՍՈՒՖԵՏ» ՍՊԸ		

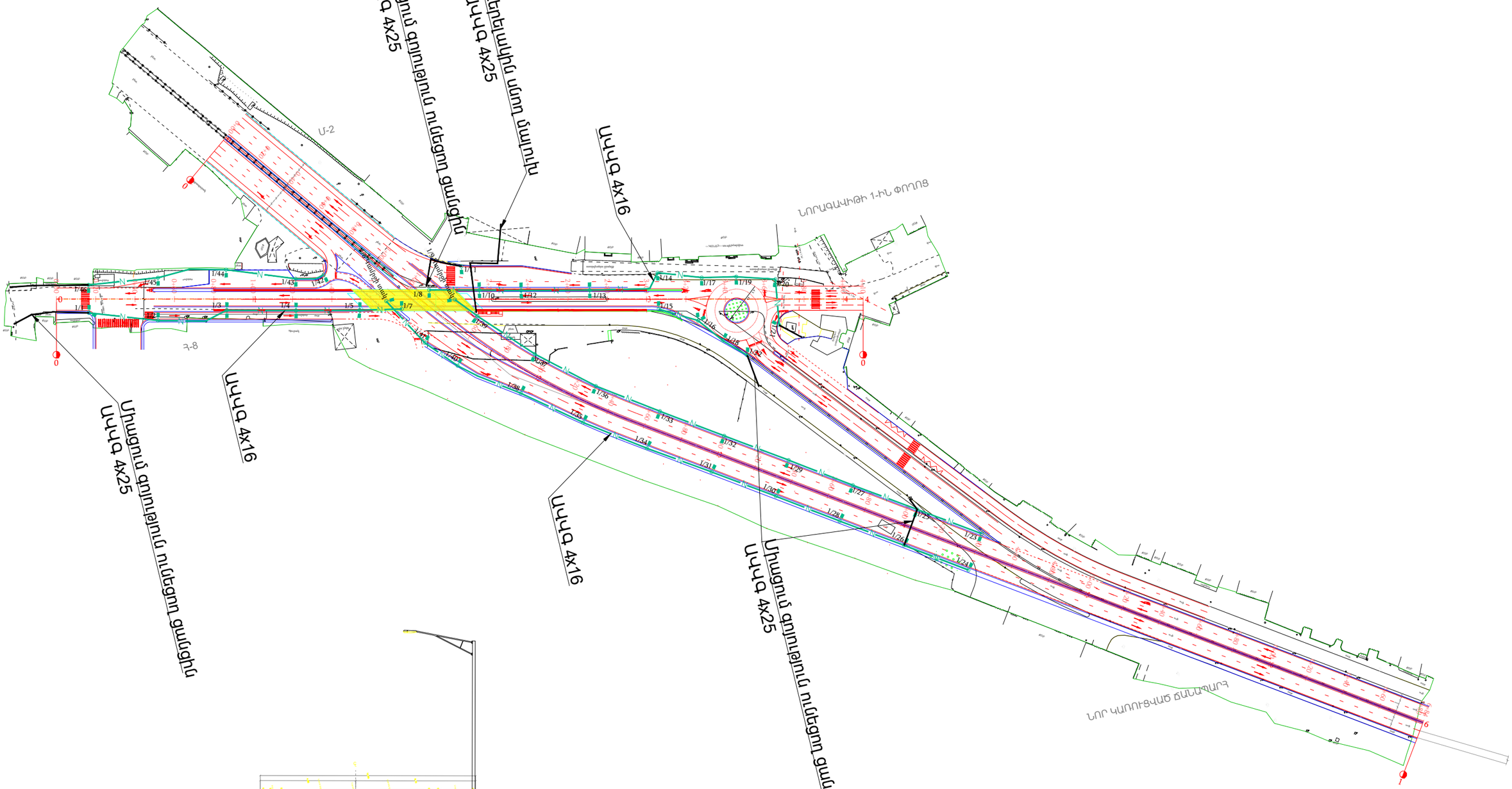
Ս-2
Հ-8
ՆՈՐԱՍԱՀՄԱՆ 1-ԻՆ ՓՈՂՈՑ
ՆՈՐ ԿԱՌՈՒՑՎԱԾ ՃԱՆԱՊԱՐՀ
ՍԻՄԵՆՍԱՅԻՆ ԳԱԼՎԱՆԱՅԻՆ ՍՅՈՒՆԱՅԻՆ ՄԱՍՏ

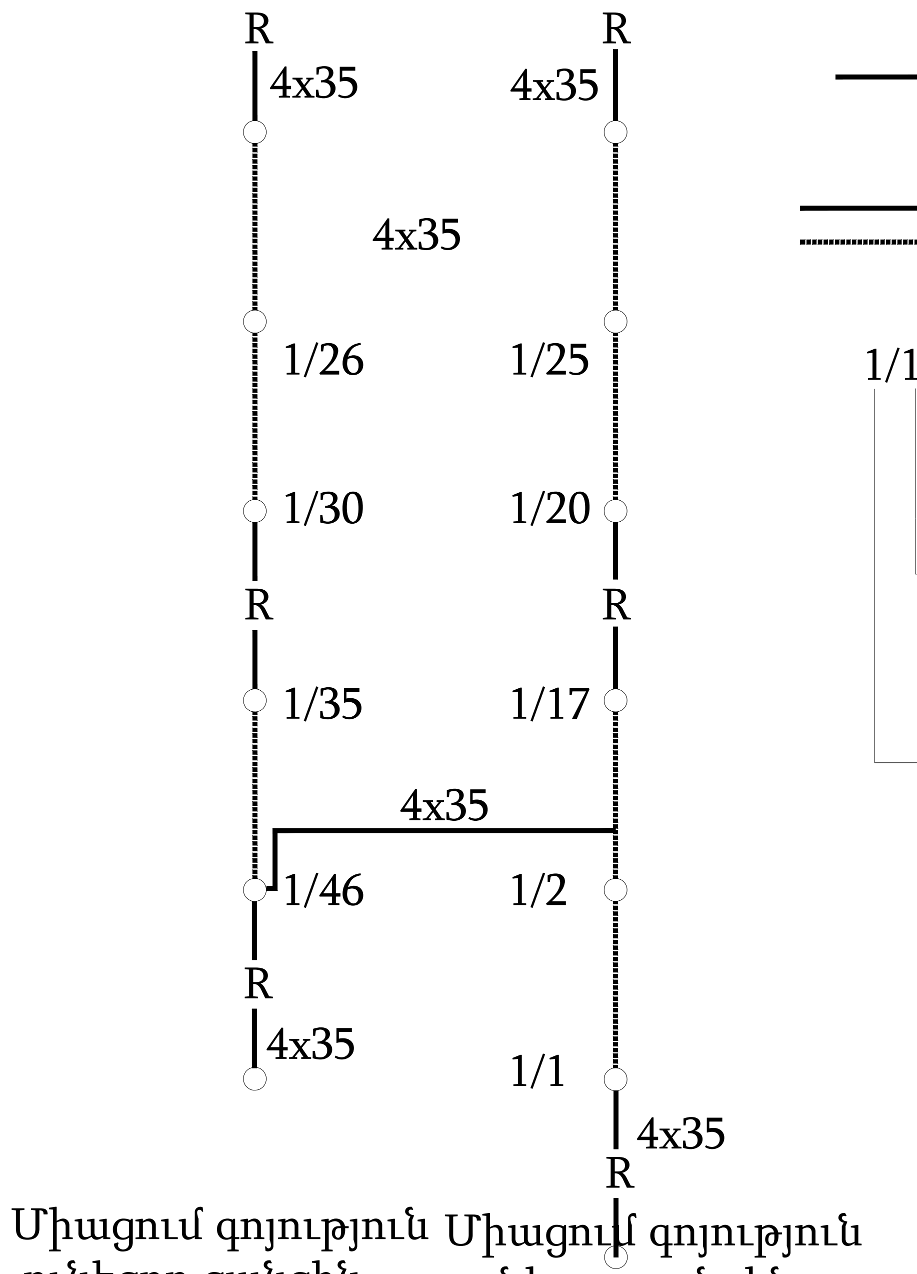

—R— պահեստային միջակապ

0.4 կՎ մալուխագիծ

1/1 ○ նախագծվող հենասյուն

հենասյան համարը

պահարանի համարը

ԲԱՇԽԻՉ ՑԱՆՑԻ ԱՄՓՈՓԱԳԻՐ													
ՍՆՄԱՆ ԱՂԲՅՈՒՐ	ԼՈՒՍԱՎՈՐՈՒԹՅԱՆ ՊԱՀԱՐԱՆ	ԳԾԻ ՀԱՄԱՐԸ ՊԱՀԱՐԱՆԻՑ	ՀԵՆԱՍՅԱՆ ՀԱՄԱՐԸ	ՔԱՆԱԿ (ԱՅԴ ԹՎՈՒՄ ԵՐԿԼԱՄՊԱՆԻ)					ՏԵՂԱԴՐՎԱԾ ՀԶՈՐՈՒԹՅՈՒՆ (կՎտ)	ԱՇԽԱՏԱՆՔԱՅԻՆ ՀՈՍԱՆՔ (Ա)	ՄԱԼՈՒԽԻ ՄԱԿՆԻՇԸ և ԿՏՐՎԱԾՔԸ	ԸՆԴԱՄԵՆԸ
				ՀՈՂԻ ՄԵՋ	ՀԵՆԱՊԱՏԻ ՎՐԱ	ԷՍՏԱԿԱԴԱՅԻ ՏԱԿ	ԷՍՏԱԿԱԴԱՅԻ ՎՐԱ	ԸՆԴԱՄԵՆԸ(ԱՅԴ ԹՎՈՒՄ ՃՅՈՒՂԱՎՈՐՈՒՄՆԵՐ)				
ՏԵ	LCP1	1	1/1-1/24	14	6	2	2	755	5,8	9,7	АВВГ 4x16	2,0
		2	1/25-1/46	22				574	5,6	9,4	АВВГ 4x16	2,0

1 - 1

ԽՐԱՄՈՒՂՈՒ ԿՏՐՎԱԾՔ ՄԱՅԹԻ ՏԱԿ
3 ՄԱԼՈՒԽԻ ՀԱՄԱՐ

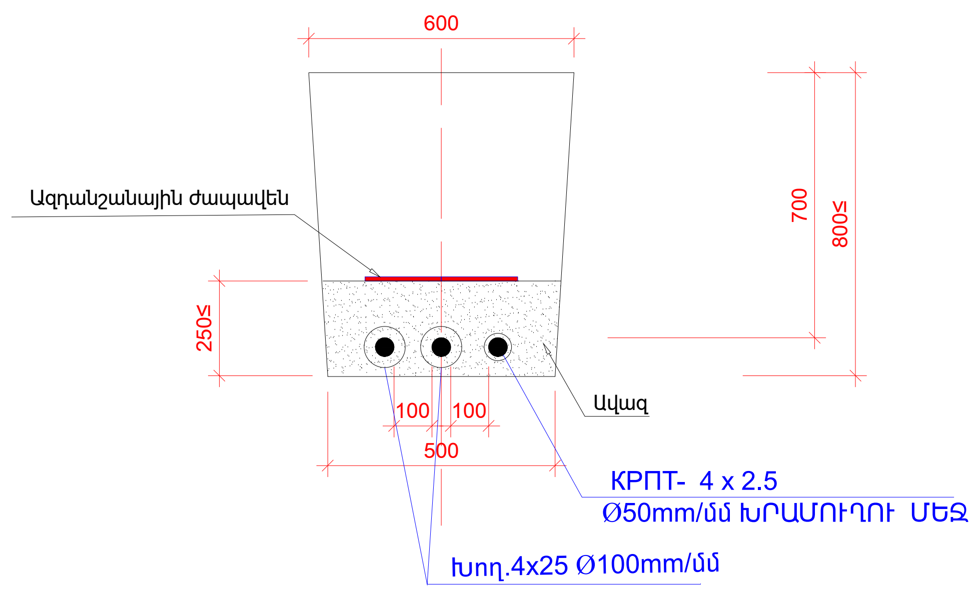

ՊԱՇՏՈՆ	ԱՆՈՒՆ, ԱԶԳԱՆՈՒՆ	ՍՏՈՐԱԳՐ.	ԱՄՍԱԹ.	Մ-2 ՄԻՋՊԵՏԱԿԱՆ ՃԱՆԱՊԱՐՀ, Հ-8, ՆՈՐԱԳԱՎԻԹԻ 1-ԻՆ ՓՈՂՈՑ ՃԱՆԱՊԱՐՀԱՅԻՆ ՀԱՆԳՈՒՅՑԻ ԿԱՌՈՒՑՈՒՄ		
ՆԳՃ	Ա. ՀԱՐՈՒԹՅՈՒՆՅԱՆ		30.08.2023			
ՆԱԽԱԳԾԵՑ	Ա. ՍԱՐԳԱՐՅԱՆ		30.08.2023	ՊԱՏՎԻՐԱՏՈՒ ԵՐԵՎԱՆԻ ՔԱՂԱՔԱՊԵՏԱՐԱՆ	ՓՈՒԼ	ԹԵՐԹ	ԹԵՐԹԵՐ
					ԱՆ	ԷՄ_3	8
				ՄԻԱՑՈՒՄ ԳՈՅՈՒԹՅՈՒՆ ՈՒՆԵՑՈՂ ՑԱՆՑԻՆ	SUFET «ՍՈՒՖԵՏ» ՍՊԸ		

Մայրուղում տեղադրվող հենասյան ընդհանուր տեսք
ОГК-12

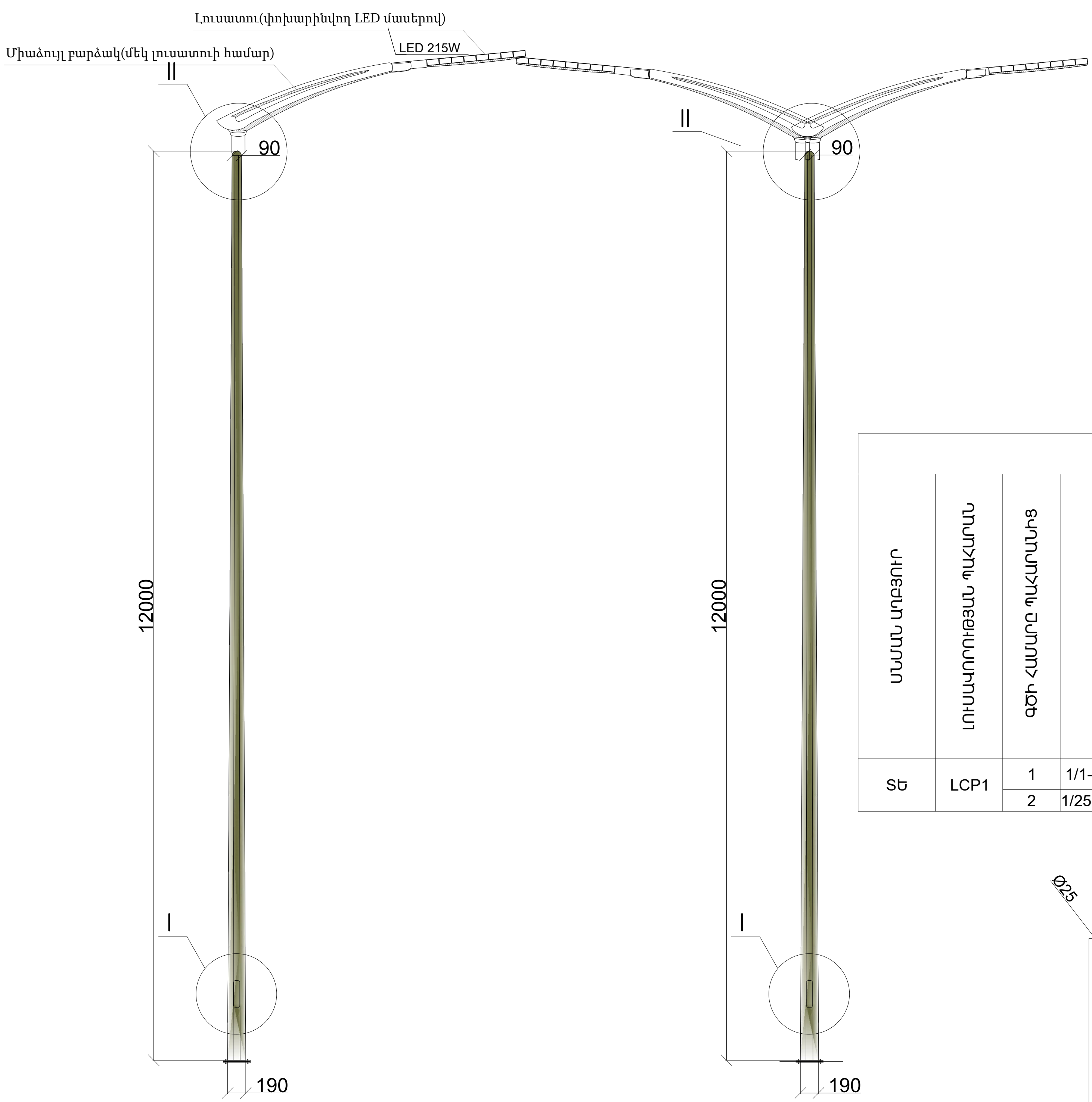

ԲԱՇԽԻՉ ՑԱՆՑԻ ԱՄՓՈՓԱԳԻՐ													
ՍՆՄԱՆ ԱՂԲՅՈՒՐ	ԼՈՒՍԱՎՈՐՈՒԹՅԱՆ ՊԱՀԱՐԱՆ	ԳԾԻ ՀԱՄԱՐԸ ՊԱՀԱՐԱՆԻՑ	ՀԵՆԱՍՅԱՆ ՀԱՄԱՐԸ	ՔԱՆԱԿ (ԱՅԴ ԹՎՈՒՄ ԵՐԿԼԱՄՊԱՆԻ)					ՏԵՂԱԴՐՎԱԾ ՀԶՈՐՈՒԹՅՈՒՆ (կՎտ)	ԱՇԽԱՏԱՆՔԱՅԻՆ ՀՈՍԱՆՔ (Ա)	ՄԱԼՈՒԽԻ ՄԱԿՆԻՇԸ և ԿՏՐՎԱԾՔԸ	ԸՆԴԱՄԵՆԸ
				ՀՈՂԻ ՄԵՋ	ՀԵՆԱՊԱՏԻ ՎՐԱ	ԷՍՏԱԿԱԴԱՅԻ ՏԱԿ	ԷՍՏԱԿԱԴԱՅԻ ՎՐԱ	ԸՆԴԱՄԵՆԸ(ԱՅԴ ԹՎՈՒՄ ՃՅՈՒՂԱՎՈՐՈՒՄՆԵՐ)				
ՏԵ	LCP1	1	1/1-1/24	14	6	2	2	755	5,8	9,7	АВВГ 4x16	2,0
		2	1/25-1/46	22				574	5,6	9,4	АВВГ 4x16	2,0

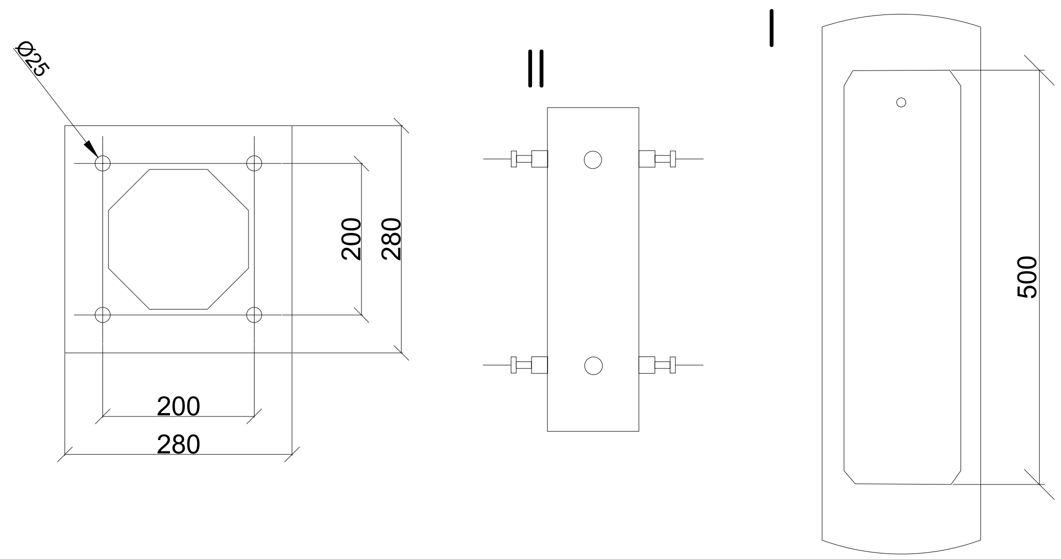

Հենասյուն-ութանկյուն, կոնաձև 4մմ պատի հաստությամբ

ՊԱՇՏՈՆ	ԱՆՈՒՆ, ԱԶԳԱՆՈՒՆ	ՍՏՈՐԱԳՐ.	ԱՄՍԱԹ.	Մ-2 ՄԻՋՊԵՏԱԿԱՆ ՃԱՆԱՊԱՐՀ, Հ-8, ՆՈՐԱԳԱՎԻԹԻ 1-ԻՆ ՓՈՂՈՑ ՃԱՆԱՊԱՐՀԱՅԻՆ ՀԱՆԳՈՒՅՑԻ ԿԱՌՈՒՑՈՒՄ			
ՆԳՃ	Ա. ՀԱՐՈՒԹՅՈՒՆՅԱՆ		30.08.2023				
ՆԱԽԱԳԾԵՑ	Ա. ՄԱՐԳԱՐՅԱՆ		30.08.2023	ՊԱՏՎԻՐԱՏՈՒ՝ ԵՐԵՎԱՆԻ ՔԱՂԱՔԱՊԵՏԱՐԱՆ	ՓՈՒԼ	ԹԵՐԹ	ԹԵՐԹԵՐ
					ԱՆ	ԷՄ_4	8
				ՄԱՅՐՈՒՂՈՒՄ ՏԵՂԱԴՐՎՈՂ ՀԵՆԱՍՅԱՆ ԸՆԴՀԱՆՈՒՐ ՏԵՍՔ	«ՍՈՒՖԵՏ» ՍՊԸ		

ԿԵՏԱՅԻՆ Ե/Բ ՄԻԱԶՈՒՅԼ ՀԻՄՔ ԿՀ-1

ԿՏՐՎԱԾՔ 1 - 1
Մ 1:25

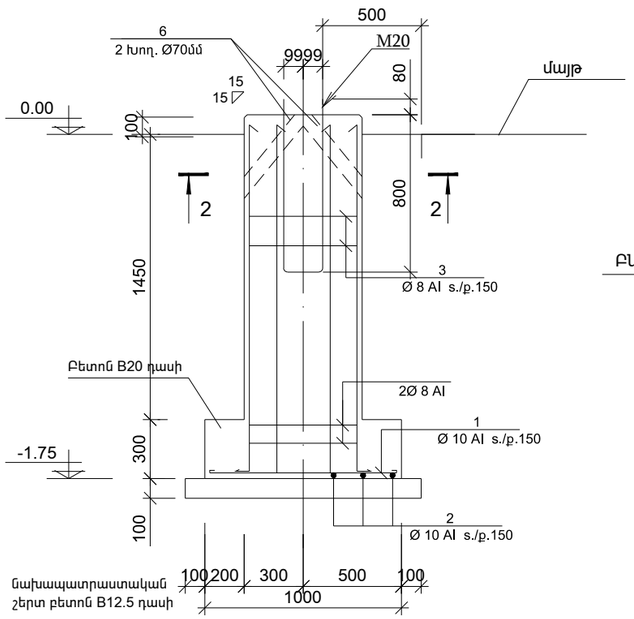

ԿՏՐՎԱԾՔ 1 - 1
Մ 1:25

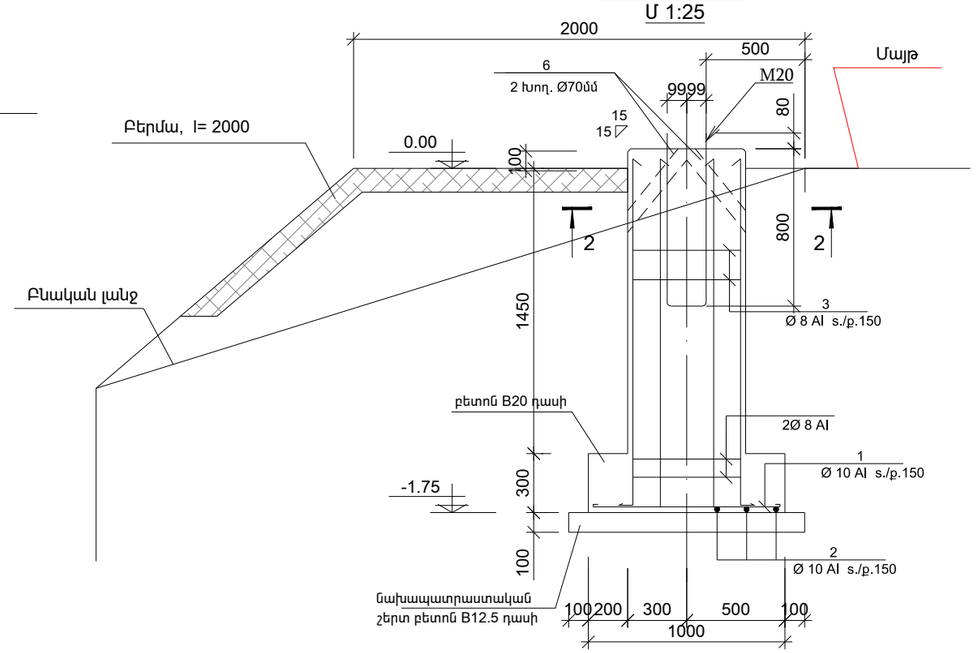

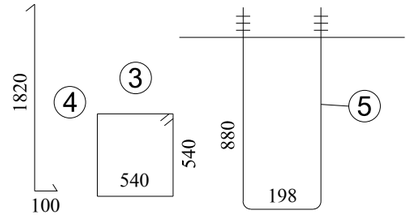

ԿՀ-1
Մ 1:25

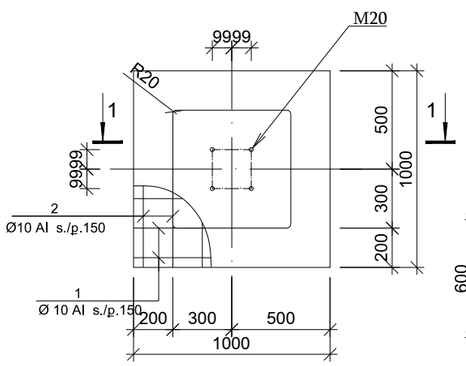

ԿՏՐՎԱԾՔ 2 - 2
Մ 1:25

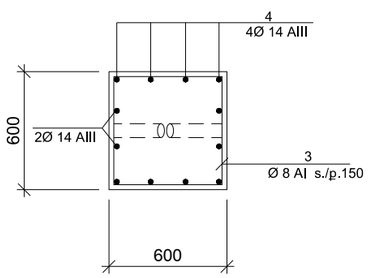

Միաձույլ կոնստրուկցիաների տարրերի մասնագիրը

դիրք	Ն Շ Ա Ն Ա Կ Ո Ւ Մ Ը		Քանակը հատ	Քաշը 1 էլ. կգ	Քաշը ընդ. կգ
	ԿԵՏԱՅԻՆ Ե/Բ ՄԻԱԶՈՒՅԼ ՀԻՄՔ ԿՀ-1				
1	Ø10 AI	L=1070	7	0.66	4.62
2	Ø10 AI	L=1070	7	0.66	4.62
3	Ø8 AI	L=2320	12	0.92	11.04
4	Ø14 AIII	L=1820	12	2.19	26.31
5	M20	L=1958	2	7.54	15.08
6	խող. Ø70մմ պլաստմասե	L=500	2	-	-
	բետոն B20 դասի		0.86 մ³		
	նախապատրաստական շերտ բետոն B15 դասի		0.144 մ³		

ՊԱՇՏՈՆ	ԱՆՈՒՆ, ԱԶԳԱՆՈՒՆ	ՍՏՈՐԱԳՐ.	ԱՄՍԱԹ.	Մ-2 ՄԻԶՊԵՏԱԿԱՆ ՃԱՆԱՊԱՐՀ, Հ-8, ՆՈՐԱԳԱՎԻԹԻ 1-ԻՆ ՓՈՂՈՑ ՃԱՆԱՊԱՐՀԱՅԻՆ ՀԱՆԳՈՒՅՑԻ ԿԱՌՈՒՑՈՒՄ			
ՆԳԱ	Ա. ՀԱՐՈՒԹՅՈՒՆՅԱՆ		30.08.2023				
ՆԱԽԱԳԾԵՑ	Ա. ՄԱՐԳԱՐՅԱՆ		30.08.2023	ՊԱՏՎԻՐԱՏՈՒ՝ ԵՐԵՎԱՆԻ ՔԱՂԱՔԱՊԵՏԱՐԱՆ	ՓՈՒԼ	ԹԵՐԹ	ԹԵՐԹԵՐ
					ԱՆ	ԷՄ_ 5	8
				ԿԵՏԱՅԻՆ Ե/Բ ՄԻԱԶՈՒՅԼ ՀԻՄՔ ԿՀ-1	SUFET «ՍՈՒՖԵՏ» ՍՊԸ		

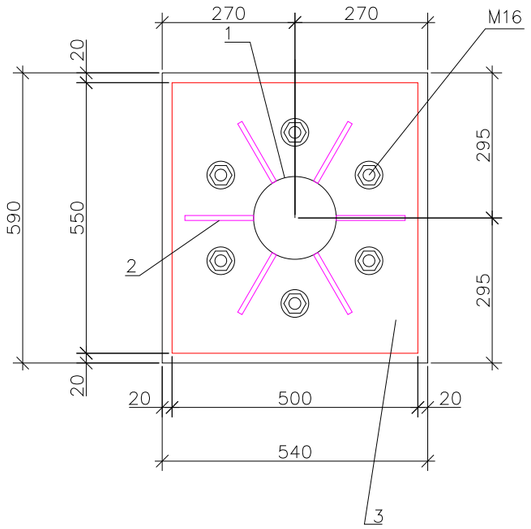

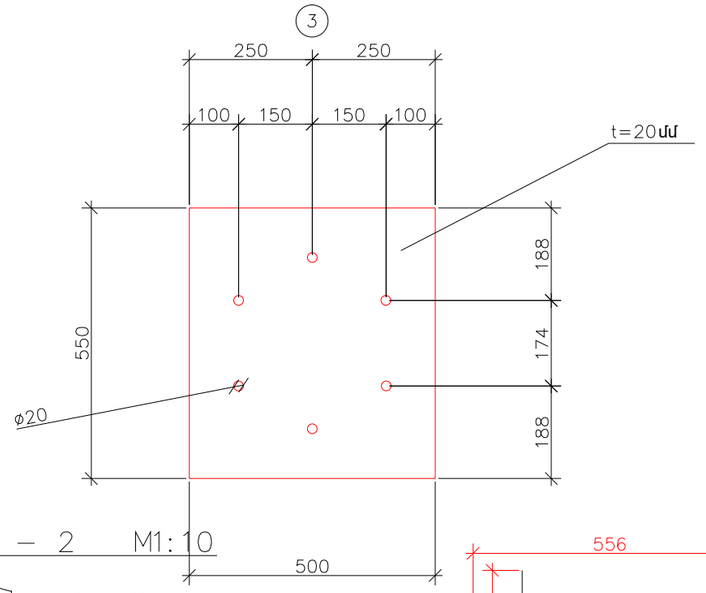

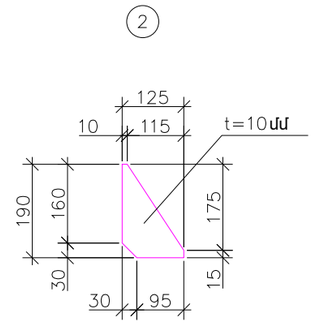

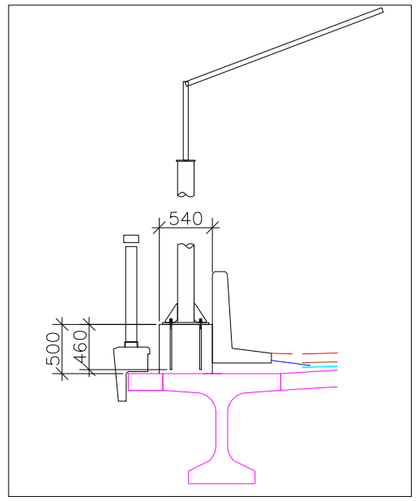

Ա

2 – 2 M1:10

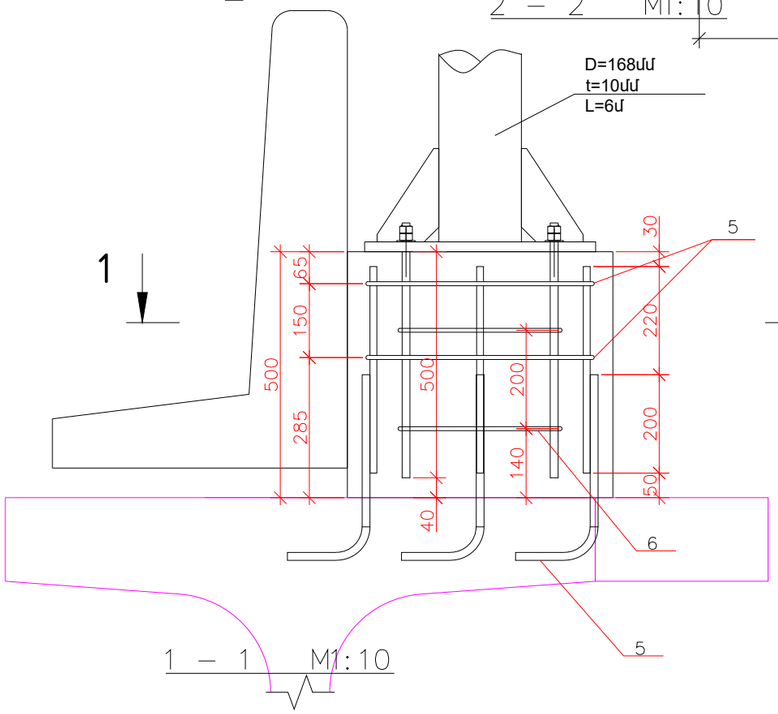

1 – 1 M1:10

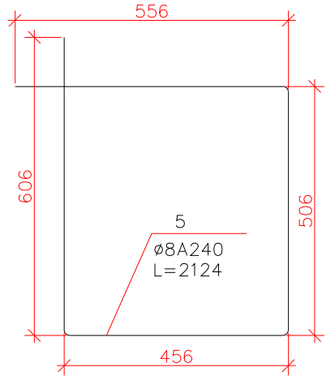

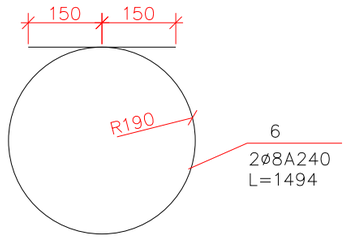

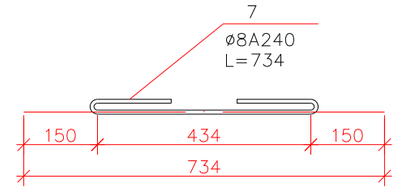

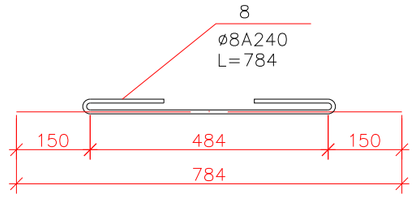

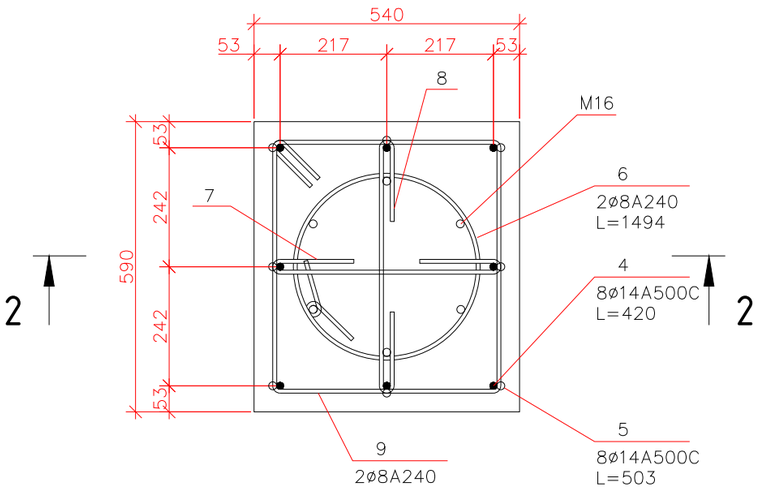

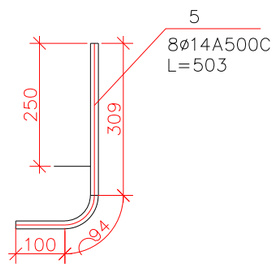

Ընդհանուր ուղեանցի համար 2 հատ

Ե/բետոն B25; F300 – 0.16 մ³

ԱՄՐԱՆԻ ՄԱՍՆԱԳԻՐ

N	Ամրանի դասը և տրամագիծը	Ձողի երկարություն, մմ	Քանակը, հատ	Ընդհանուր երկարություն, մ	1գծ.մ քաշը, կգ	Ընդհանուր քաշը, կգ
4	14øA500C	420	8	3.36	1.210	4.07
5	14øA500C	503	8	4.024	1.210	4.87
6	8øA240	1494	2	2.988	0.395	1.18
7	8øA240	734	2	1.468	0.395	0.58
8	8øA240	784	2	1.568	0.395	0.62
9	8øA240	2124	2	4.248	0.395	1.68
					Ընդամենը	12.99
					A500C	8.93
					A240	4.06

ՄԱՍՆԱԳԻՐ

N	Կտրվածք	Երկարություն, մմ	1հատի քաշը, կգ	Քանակը, հատ	Ընդհանուր քաշը, կգ
4	550x20	500	43.175	1	43.18
5	A=0.013m² t=10մմ		1.021	6	6.12
6	M16 L=518		0.990	6	5.94
				Ընդամենը	55.24

ՊԱՇՏՈՆ	ԱՆՈՒՆ, ԱԶԳԱՆՈՒՆ	ՍՏՈՐԱԳՐ.	ԱՄՍԱԹ.	Մ-2 ՄԻԱՁՊԵՏԱԿԱՆ ՃԱՆԱՊԱՐՀ, Հ-8, ՆՈՐԱԳԱՎԻԹԻ 1-ԻՆ ՓՈՂՈՑ ՃԱՆԱՊԱՐՀԱՅԻՆ ՀԱՆԳՈՒՅՑԻ ԿԱՌՈՒՑՈՒՄ			
ՆԳՁ	Ա. ՀԱՐՈՒԹՅՈՒՆՅԱՆ		30.08.2023				
ՆԱԽԱԳԾԵՑ	Ա. ՄԱՐԳԱՐՅԱՆ		30.08.2023	ՊԱՏՎԻՐԱՏՈՒ՝ ԵՐԵՎԱՆԻ ՔԱՂԱՔԱՊԵՏԱՐԱՆ	ՓՈՒԼ	ԹԵՐԹ	ԹԵՐԹԵՐ
					ԱՆ	ԷՄ_ 6	8
				ՀԵՆԱՍՅԱՆ Ե/Բ ՄԻԱՁՈՒՅԼ ՀԻՄՔ ԿԱՄՐՋԻ ՎՐԱ	SUFET «ՍՈՒՖԵՏ» ՍՊԸ		

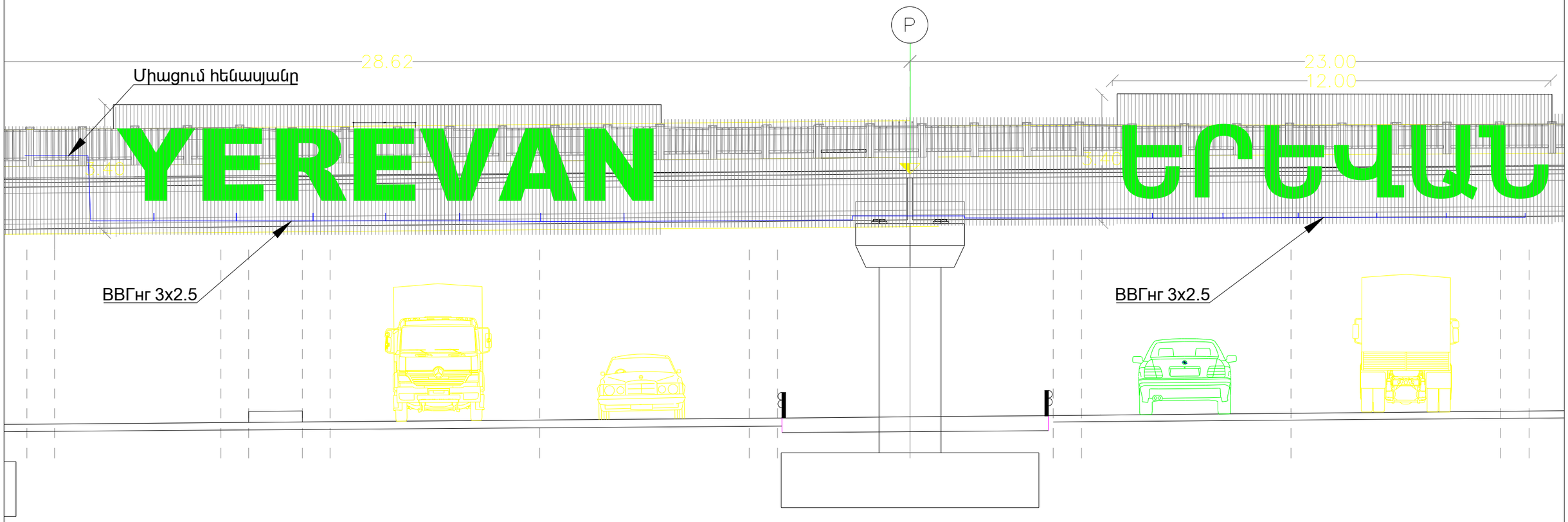

ՊԱՇՏՈՆ	ԱՆՈՒՆ, ԱԶԳԱՆՈՒՆ	ՍՏՈՐԱԳՐ.	ԱՄՍԱԹ.	Մ-2 ՄԻԶՊԵՏԱԿԱՆ ՃԱՆԱՊԱՐՀ, Հ-8, ՆՈՐԱԳԱՎԻԹԻ 1-ԻՆ ՓՈՂՈՑ ՃԱՆԱՊԱՐՀԱՅԻՆ ՀԱՆԳՈՒՅՑԻ ԿԱՌՈՒՑՈՒՄ			
ՆԳՃ	Ա. ՀԱՐՈՒԹՅՈՒՆՅԱՆ		30.08.2023				
ՆԱԽԱԳԾԵՑ	Ա. ՄԱՐԳԱՐՅԱՆ		30.08.2023	ՊԱՏՎԻՐԱՏՈՒ՝ ԵՐԵՎԱՆԻ ՔԱՂԱՔԱՊԵՏԱՐԱՆ	ՓՈՒԼ	ԹԵՐԹ	ԹԵՐԹԵՐ
					ԱՆ	ԷՄ_ 7	8
				ԿԱՄՐՋԻ ԲԱՁՐԻՔԻ ԼՈՒՍԱՎՈՐՈՒՄ	«ՍՈՒՖԵՏ» ՍՊԸ		

Արտաքին լուսավորության սյուներ			
35	Հենասյուն ցինկապատ կցաշուրթավոր L=12.2մ ՕԳԿ Φ-12	հատ	44.00
36	Հենասյուն ցինկապատ կցաշուրթավոր L=6մ ՕԳԿ	հատ	2.00
37	Բարձակ՝ երկձյուղ; L=2x2.4; Φ48մմ	հատ	8.00
38	Բարձակ՝ միաձյուղ; L=1x2.4; Φ48մմ	հատ	38.00
39	Լեդ լուսատու 'Ampera Midi 64LED/700mA/139W/NW/5137 for the Grade Separated Roundabout	հատ	52.00
40	Լեդ լուսատու կամրջի տակ տեղադրվող'Ampera Midi 64LED/700mA/139W/NW/5102 for all other road areas	հատ	2.00
41	ՎՎԳ-3x2,5 մմ^2 հաղորդալար	գծմ	946.00
42	Ավտոմատ անջատիչի տեղադրում միաֆազ 10Ա	հատ	47.00
43	Բետոնե նախապատրաստական շերտ Բ15	մ^3	7.00
44	ե/բետոնե հիմք հենասյուների	մ^3	46.00
45	Հողանցման էլեկտրոդ-անկյունակ 5x50x50մմ,L=2,5մ	հատ	46.00
46	Հողանցման պողպատ շերտավոր 4x40մմ	գծմ	92.00
47	Գոյություն ունեցող լուսավորության սյուների և բարձակների ապամոնտաժում	հատ	7.00
48	ե/բ հիմքի ապամոնտաժում (7 հատ)	մ^3	6.00
49	Ճկախողովակ ջրակայունյ PVC Ø 20	գծմ	82.00
50	LED լուսարձակ 30Վտ 6000K 2500 Lmկամրջի բազրիքների համար	հատ	13.00
51	Լուսավորության ստորգետնյա մալուխների ապամոնտաժում	գծմ	210.00

ՊԱՇՏՈՆ	ԱՆՈՒՆ, ԱԶԳԱՆՈՒՆ	ՍՏՈՐԱԳՐ.	ԱՄՍԱԹ.	Մ-2 ՄԻՋՊԵՏԱԿԱՆ ՃԱՆԱՊԱՐՀ, Հ-8, ՆՈՐԱԳԱՎԻԹԻ 1-ԻՆ ՓՈՂՈՑ ՃԱՆԱՊԱՐՀԱՅԻՆ ՀԱՆԳՈՒՅՑԻ ԿԱՌՈՒՑՈՒՄ			
ՆԳԾ	Ա. ՀԱՐՈՒԹՅՈՒՆՅԱՆ		30.08.2023				
ՆԱԽԱԳԾԵՑ	Ա. ՄԱՐԳԱՐՅԱՆ		30.08.2023	ՊԱՏՎԻՐԱՏՈՒ՝ ԵՐԵՎԱՆԻ ՔԱՂԱՔԱՊԵՏԱՐԱՆ	ՓՈՒԼ	ԹԵՐԹ	ԹԵՐԹԵՐ
					ԱՆ	ԷՄ_ 8	8
				ԱՇԽԱՏԱՆՔՆԵՐԻ ԾԱՎԱԼՆԵՐ	SUFET «ՍՈՒՖԵՏ» ՍՊԸ		