Աշխատանքային գծագրերի անվանացանկ

Թերթ N	Թերթի անվանումը	Ծանոթություն
1	Աշխատանքային գծագրերի անվանացանկ և բացատրագիր	
2	Շին.աշխատանքների կատարման ժամանակացույց, շինմոնտաժային աշխատանքների կազմակերպման տիպային սխեմա	
3	Իրավիճակի հատակագիծ Մ 1:500	
4	Նախագծվող կոյուղագծի երկայնական և լայնական կտրվածքներ, դիտահորերի տեսքեր	
5	D=1.0մ չափերով ե/բ հորի շինարարական լուծումներ	

Վկայակոչվող փաստաթղթերի անվանացանկ

Նշանակումը	Անվանումը	Ծանոթություն
СНиП 2.04.01-85	Внутренний водопровод и канализация зданий	
СНиП 2.04.02-84	Водоснабжение. Наружные сети и сооружения	
СНиП 2.04.03-85	Канализация. Наружные сети и сооружения	
ՀՀ Առողջապահության նախարարի հրաման,20/12.2002, N876	«խմելու ջուր: ջրամատակարարման կենտրոնացված համակարգերի ջրի որակին ներկայացվող հիգիենիկ պահանջներ: որակի հսկողություն» ո 2-III-ա 2-1 սանիտարական նորմերը եվ կանոնները հաստատելու մասին	

Բացատրագիր

Կոյուղագծի համար նախատեսվում է`

1. Կառուցել de 200մմ տրամագծի 210մ ընդհանուր երկարությամբ ծալքավոր պոլիպրոպիլենե կոյուղագիծ: Կոյուղագծի վրա նախատեսված է կառուցել հավաքովի ե/բ էլեմնտներից 9 հատ դիտահորեր և իրականացնել միացում գոյություն ունեցող դիտահորին:
2. Նախատեսվում է ելքագծերի իրականացում անհատական բնակելի տներից, որը իրականացվելու է պոլիվինիքլորիդե d=110մմ տրամագծի խողովակից` ընդհանուր 132մ երկարությամբ:

Կոյուղագծի խողովակի խրամուղու քանդման խորությունը նախատեսված է միջինը 1,35մ, ստորին մասի լայնությունը 0.7 մ, իսկ վերինը 1.375մ, իսկ ելքագծերի խողովակի խրամուղու քանդման խորությունը նախատեսված է միջինը 1,0մ, ստորին մասի լայնությունը 0.7 մ, իսկ վերինը 1.05մ: Քանդվող խրամուղու ավելցուկային գրունտները նախատեսված է տեղափոխել, իսկ վերջինիս տեղը լցնել 10սմ ավազի նախաշերտով և 15սմ պաշտպանիչ շերտով, ապա կողալիցքի մշակված գրունտներով` տոփանումով: Մինչ ետլիցքի իրականացման աշխատանքները, անհրաժեշտ է իրականացնել խողովակաշարի փորձարկում:

Խրամուղիների քանդման գրունտների կարգը ստացել ենք տեղում ուսումնասիրության արդյունքում`մերկացումների և առկա փոսորակների հիման վրա:Հարկ է նշել, որ մինչ հողային աշխատանքների վերսկսումը, անհրաժեշտ է հրավիրել ստորգետնյա ենթակառուցվածքները սպասարկող ընկերությունների ներկայացուցիչներին`թաքնված ենթակառուցվածքների վերաբերյալ տեղեկություն ստանալու նպատակով:

Շինարարական աշխատանքների իրականացման ընթացքում անհրաժեշտ է պահպանել անվտանգության և տեխնիկայի կանոնները,իսկ շրջակա միջավայրը բերել նախկին տեսքի:

Նախագիծը կազմված է ՀՀ-ում գործող շին նորմերի և կանոնների համաձայն:

			ՊԱՏՎԵՐ`ԿՄՆՀՀ ԳՀԱՇՁԲ 25/17
			ՆՈՐ ՀԱՃԸՆ ՀԱՄԱՅՆՔԻ 6-ՐԴ ՓՈՂՈՑԻ ԿՈՅՈՒՂԱԳԾԻ ՎԵՐԱԿԱՌՈՒՑՈՒՄ
Տնօրեն	Ա. Գրիգորյան		ՆՈՐ ՀԱՃԸՆ ՀԱՄԱՅՆՔԻ 6-ՐԴ ՓՈՂՈՑԻ ԿՈՅՈՒՂԱԳԾԻ ՎԵՐԱԿԱՌՈՒՑՈՒՄ
Նախագծեց	Ա. Գրիգորյան		Աշխատանքային գծագրերի անվանացանկ և բացատրագիր

ՓՈՒԼ	ԹԵՐԹ	ԹԵՐԹԵՐ
ԱՆ	1	6

«ԹԵՐՄՈՇԻՆԹԵԼ» ՍՊԸ
ՔՊԼ-002158

ԱՇԽԱՏԱՆՔԻ ՏԵՍԱԿԸ	ՀԵՐԹԱՓՈԽ / ՕՐ	ԱՇԽԱՏԱՆՔՆԵՐԻ ԿԱՏԱՐՄԱՆ ԺԱՄԱՆԱԿԱՑՈՒՅՑ (ԱՇԽԱՏԱՆՔԱՅԻՆ ԱՄԻՍՆԵՐ)		
	I	I	II	III
Նախապատրաստական աշխատանքներ	I/10	10		
Խրամուղու և փոսորակի մշակման աշխատանքներ	I/50		50	
Ավելնորդ գրունտի տեղափոխման աշխատանքներ	I/45		45	
Ավազի նախաշերտի տեղադրման աշխատանքներ	I/45		45	
Խողովակաշարերի մոնտաժման աշխատանքներ	I/45		45	
Դիտահորերի կառուցման աշխատանքներ	I/40		40	
Փորձարկման աշխատանքներ	I/20			20
Անկանխատեսելի աշխատանքներ	I/70		70	
Ավազով ետլիցքի իրականացման և տոփանման աշխատ.	I/15			15
Ասֆալտապատման և բարեկարգման աշխատանքներ	I/13			13
Թերությունների վերացման աշխատանքներ	I/20			20
Չնախատեսված աշխատանքներ	I/10			10

ԾԱՆՈԹՈՒԹՅՈՒՆ

1. Ժամանակացույցում նշված ամիսները սկսվում են կապալառուի ընկերության կողմից պայմանագրի կնքման օրվանից:
2. Շինարարական կազմակերպությունը պետք է ունենա գլխավոր ինժեներ:
3. Յուրաքանչյուր բրիգադ պետք է ունենա աշղեկ:
4. Կապալառու ընկերությունը նախքան շինարարական աշխատանքների մեկնարկը պետք է տրամադրի աշխատանքի կազմակերպման պլան:
5. Մինչ շինարարական աշխատանքները սկսելը կապալառու ընկերությունը պետք է տրամադրի տվյալներ մեքենա-մեխանիզմներով սարքավորումների, ինչպես նաև բրիգադների աշխատող անձնակազմի՝ մասնագետների և բանվորների թվի մասին:
6. Շինհրապարակը սահմանազատել 1,5մ բարձրությամբ մետաղական ճաղավանդակներով,որը պետք է դիմանա քամու ուժգնությանը
7. Գիշերային ժամերի համար անհրաժեշտ հեռավորությամբ պետք է տեղադրել թարթող լուսարձակներ
8. Մինչ կանաչ տարածքները վնասելը,անհրաժեշտ է համաձայնություն ձեռք բերել կանաչապատման ՀՈԱԿ-ի հետ
9. Քանդվող խրամուղիների գրունտները պետք է անմիջապես բարձել և տեղափոխել համապատասխան աղբավայր
10. Շինարարական աշխատանքների ամենօրյա ավարտից հետո անհրաժեշտ է բարեկարգել շրջակայքը և լվանալ ջրցան մեքենայով
11. Շինհրապարակից դուրս եկող յուրաքանչյուր մեխանիզմի անիվները անհրաժեշտ է լվանալ նոր բաց թողնել
12. Նախքան քանդման աշխատանքների սկսելը պետք է կատարված լինեն կազմակերպչական-նախապատրաստական հետևյալ միջոցառումները համաձայն ՀՀՇՆ I-3.01.01-2008 <<Շինարարական արտադրության կազմակերպման աշխատանքների կատարում>> շինարարական նորմերի

ՇԻՆՄՈՆՏԱԺԱՅԻՆ ԱՇԽԱՏԱՆՔՆԵՐԻ ԿԱԶՄԱԿԵՐՊՄԱՆ ՏԻՊԱՅԻՆ ՍԽԵՄԱ

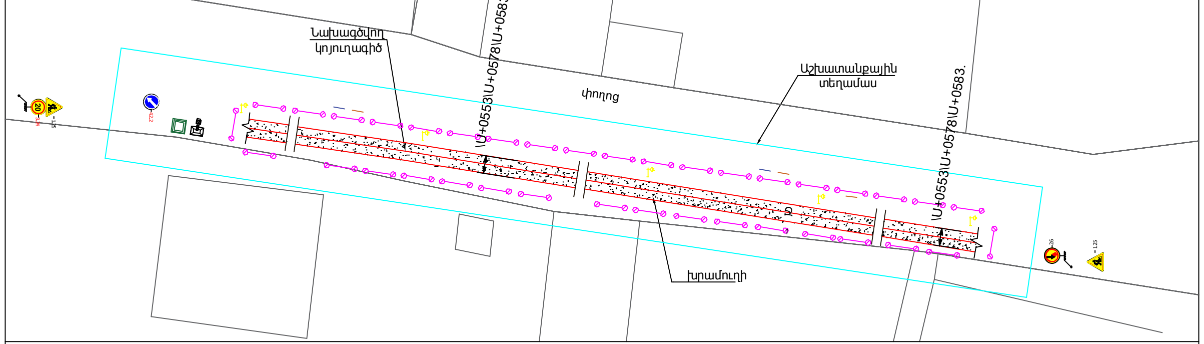

ՊԱՅՄԱՆԱԿԱՆ ՆՇԱՆՆԵՐ

- Նախագծվող կոյուղու խողովակաշար
- Քանդվող խրամուղի
- Ցուցատախտակ՝ պատվիրատու և կապալառու կազմակերպությունների և շինարարական աշխատանքների սկզբի և ավարտի տվյալներով
- Անվտանգության տեխնիկայի կանոնների լուսաբանման համար նախատեսված ցուցատախտակ
- Մետաղական ճաղավանդակ,h=1.5մ
- Լուսատու սարքեր՝ գիշերային և մութ ժամերին անվտանգ երթևեկության և հետիոտնի տեղաշարժի համար՝թարթող
- Ժամանակավոր կամրջակ
- Ճանապարհային նշաններ
- Բիոզուգարան

ՆԱԽԱՏԵՍՎՈՂ ՃԱՆԱՊԱՐՀԱՅԻՆ ՆՇԱՆՆԵՐԻ ՏԵՍՔԵՐ ԵՎ ԲԱՑԱՏՐՈՒԹՅՈՒՆ

- 1.25 «Ճանապարհային աշխատանքներ»
- 4.2.1, 4.2.2 «Արգելքի շրջանցումը աջից». շրջանցումը թույլատրվում է միայն սլաքով ցույց տրված կողմից.
- 2.6 «Հանդիպակաց երթևեկության առավելություն». արգելվում է մուտք գործել ճանապարհի նեղ հատված, եթե դա կարող է դժվարացնել հանդիպակաց երթևեկությունը: Վարորդը պետք է ճանապարհը զիջի նեղ հատվածին հանդիպակաց կողմից մոտեցող տրանսպորտային միջոցներին.
- 20 — 3.24 «Առավելագույն արագության սահմանափակում». արգելվում է նշանի վրա նշվածից բարձր արագությամբ (կմ/ժ) երթևեկելը.

Շինհրապարակը կազմակերպել տվյալ տարածքի փաստացի իրավիճակի հնարավորություններից ելնելով:

			ՊԱՏՎԵՐ՝ ԿՄՆՀՀ ԳՀԱՃՋԲ 25/17
			ՆՈՐ ՀԱՃԸՆ ՀԱՄԱՅՆՔԻ 6-ՐԴ ՓՈՂՈՑԻ ԿՈՅՈՒՂԱԳԾԻ ՎԵՐԱԿԱՌՈՒՑՈՒՄ — ՓՈՒԼ: ԱՆ; ԹԵՐԹ: 2; ԹԵՐԹԵՐ: 6
Տնօրեն	Ա. Գրիգորյան	[signature]	ՆՈՐ ՀԱՃԸՆ ՀԱՄԱՅՆՔԻ 6-ՐԴ ՓՈՂՈՑԻ ԿՈՅՈՒՂԱԳԾԻ ՎԵՐԱԿԱՌՈՒՑՈՒՄ
Նախագծեց	Ա. Գրիգորյան	[signature]	
			Աշխատանքների կազմակերպման հատակագիծ և ժամանակացույց — «ԹԵՐՄՈՇԻՆԹԵԼ» ՍՊԸ ՔՊԼ-002158

			ՊԱՏՎԵՐ՝ԿՄՆՅՅ ԳՅԱՃՋԲ 25/17			
			ՆՈՐ ՅԱճԸՆ ՅԱՄԱՅՆՔԻ 6-ՐԴ ՓՈՂՈՑԻ ԿՈՅՈՒՂԱԳԾԻ ՎԵՐԱԿԱՌՈՒՑՈՒՄ	ՓՈՒԼ	ԹԵՐԹ	ԹԵՐԹԵՐ
				ԱՆ	3	6
Տնօրեն	Ա. Գրիգորյան		ՆՈՐ ՅԱճԸՆ ՅԱՄԱՅՆՔԻ 6-ՐԴ ՓՈՂՈՑԻ ԿՈՅՈՒՂԱԳԾԻ ՎԵՐԱԿԱՌՈՒՑՈՒՄ	«ԹԵՐՄՈՇԻՆԹԵԼ» ՍՊԸ ՔՊL-002158		
Նախագծեց	Ա. Գրիգորյան					
			Իրավիճակի հատակագիծ Մ 1:500			

ՆԱԽԱԳԾՎՈՂ ԿՈՅՈՒՂԱՏԱՐԻ ԱՄՓՈՓԱԳԻՐ

N ը/կ	Անվանումը	Չափման միավոր	Քանակը	Ծանոթություն
	1			
1	Պոլիպրոպիլենե ծալքավոր խողովակ d=200,SN8	մ	210.0	կոյուղագիծ
2	d=110	մ	132.0	ելքագիծ
3	Հավաքովի դիտահոր,D=1.0մ,H=փոփ.	հատ	9	

ԾԱՆՈԹՈՒԹՅՈՒՆ

1. Մինչ շինարարական աշխատանքներ սկսելը ստորգետնյա կոմունիկացիաները շահագործող կազմակերպությունների ներկայացուցիչներից ստանալ տեղեկատվություն թաքնված կոմունիկացիաների վերաբերյալ:
2. Շինարարական աշխատանքների ավարտից հետո տարածքը բերել նախկին տեսքի

ՊԱՅՄԱՆԱԿԱՆ ՆՇԱՆՆԵՐ

- Կ — Գոյություն ունեցող կոյուղագիծ
- ՆԿ — Նախագծվող կոյուղագիծ
- Նախագծվող կոյուղու դիտահոր

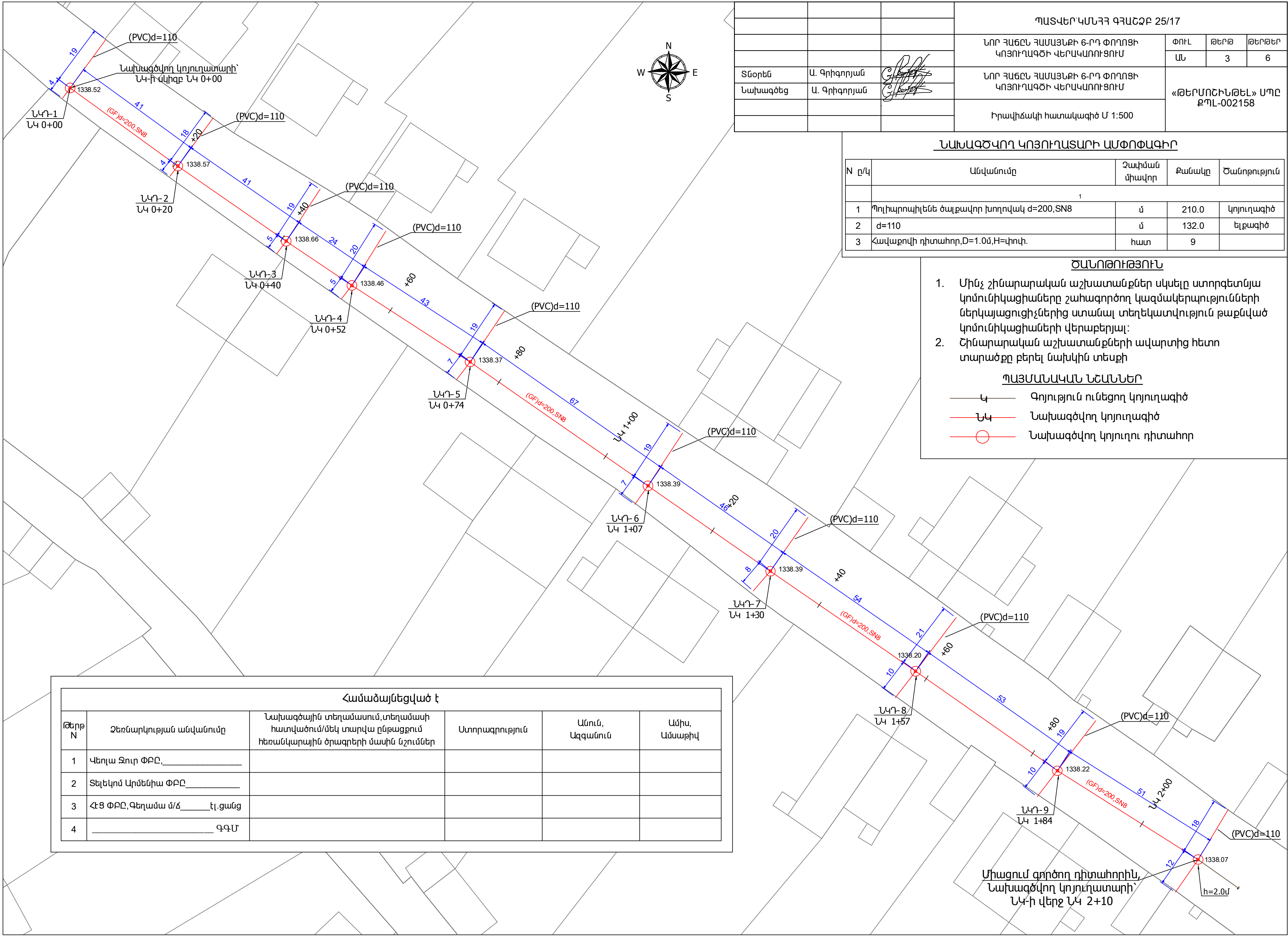

Համաձայնեցված է					
Թերթ N	Ձեռնարկության անվանումը	Նախագծային տեղամասում,տեղամասի հատվածում/մեկ տարվա ընթացքում հեռանկարային ծրագրերի մասին նշումներ	Ստորագրություն	Անուն, Ազգանուն	Ամիս, Ամսաթիվ
1	Վեոլա Ջուր ՓԲԸ,________________				
2	Տելեկոմ Արմենիա ՓԲԸ___________				
3	ՀԷՑ ՓԲԸ,Գեղամա մ/ճ______էլ.ցանց				
4	________________________ ԳԳՄ				

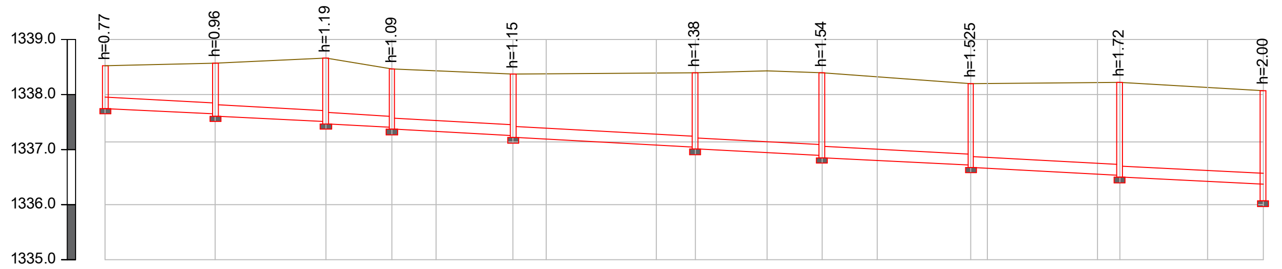

ՄԱՍՇՏԱԲ՝ՀՈՐ. 1:1000
ՈՒՂՂ. 1:100

ՀՈՂԻ ԲՆԱԿԱՆ ՆԻՇԸ	1338.52, 1338.57, 1338.66, 1338.46, 1338.43, 1338.37, 1338.373, 1338.385, 1338.39, 1338.43, 1338.39, 1338.32, 1338.20, 1338.202, 1338.217, 1338.22, 1338.128, 1338.07
ՀՈՂԻ ՆԱԽԱԳԾԱՅԻՆ ՆԻՇԸ	1338.52, 1338.57, 1338.66, 1338.46, 1338.43, 1338.37, 1338.373, 1338.385, 1338.39, 1338.43, 1338.39, 1338.32, 1338.20, 1338.202, 1338.217, 1338.22, 1338.128, 1338.07
ԽՈՂՈՎԱԿԻ ՀԱՏԱԿԻ ՆԻՇԸ	1337.75, 1337.65, 1337.61, 1337.51, 1337.47, 1337.41, 1337.37, 1337.26, 1337.22, 1337.05, 1337.01, 1336.89, 1336.85, 1336.715, 1336.675, 1336.54, 1336.50, 1336.37, 1336.07
ԽՈՂՈՎԱԿԻ ՆՅՈՒԹԸ	(GF)d=200, SN8, L=210.0մ
ԹԵՔՈՒԹՅՈՒՆ / ԵՐԿԱՐՈՒԹ. (մ)	0.005 / 20; 0.005 / 20; 0.005 / 12; 0.005 / 22; 0.005 / 33; 0.005 / 23; 0.005 / 27; 0.005 / 27; 0.005 / 26
ՀԵՌԱՎՈՐՈՒԹՅՈՒՆԸ	20, 20, 12, 8, 14, 6, 20, 7, 13, 10, 10, 17, 3, 20, 4, 16, 10
ՀՈՐԵՐԻ ՀԱՄԱՐՆԵՐԸ	ԿԴ-1, ԿԴ-2, ԿԴ-3, ԿԴ-4, ԿԴ-5, ԿԴ-6, ԿԴ-7, ԿԴ-8, ԿԴ-9, ԳԴ
ՆՇԱԿԵՏԵՐԸ	ՆԿ0+00, +20, +40, +60, +80, ՆԿ1+00, +20, +40, +60, +80, ՆԿ2+00, +10
ԵՐԿՐԱԲԱՆՈՒԹՅՈՒՆ	

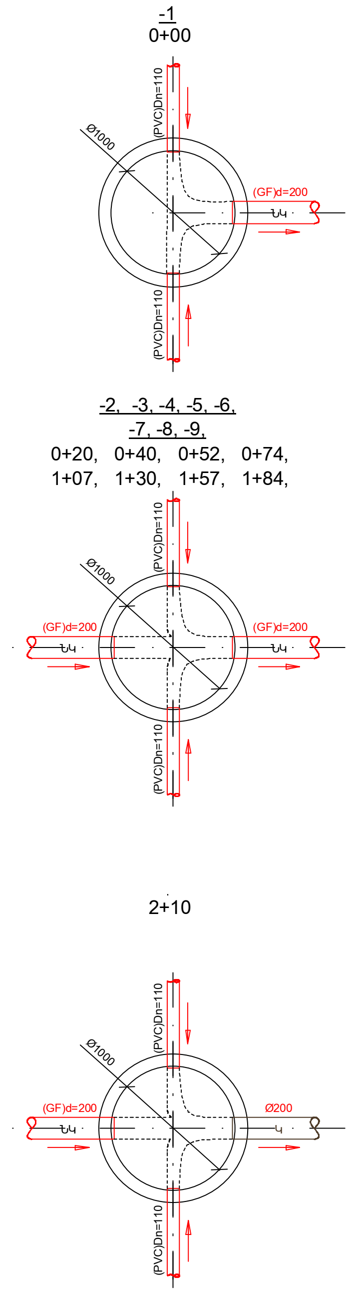

ՆԱԽԱԳԾՎՈՂ ԿՈՅՈՒՂԱԳԾԻ ԽՈՂՈՎԱԿՆԵՐԻ ԽՐԱՄՈՒՂՈՒ ՔԱՆԴՄԱՆ ԼԱՅՆԱԿԱՆ ԿՏՐՎԱԾՔ

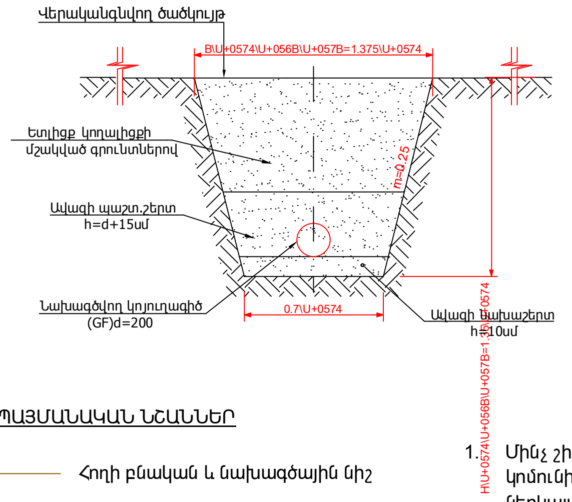

ՆԱԽԱԳԾՎՈՂ ԵԼՔԱԳԾԻ ԽՈՂՈՎԱԿՆԵՐԻ ԽՐԱՄՈՒՂՈՒ ՔԱՆԴՄԱՆ ԼԱՅՆԱԿԱՆ ԿՏՐՎԱԾՔ

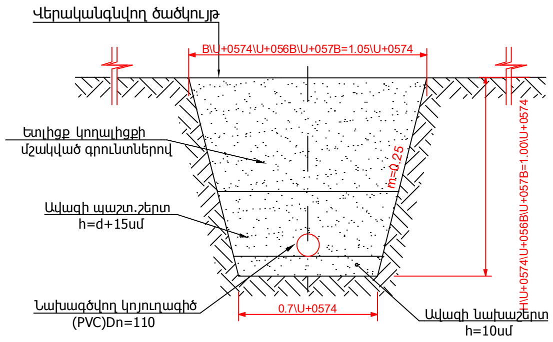

ՊԱՅՄԱՆԱԿԱՆ ՆՇԱՆՆԵՐ

- Հողի բնական և նախագծային նիշ
- Գոյություն ունեցող կոյուղագիծ
- Նախագծվող կոյուղատար
- ՆԿԴ-ո ◯ Նախագծվող կոյուղատարի դիտահոր

ԾԱՆՈԹՈՒԹՅՈՒՆ

1. Մինչ շինարարական աշխատանքներ սկսելը ստորգետնյա կոմունիկացիաները շահագործող կազմակերպությունների ներկայացուցիչներից ստանալ տեղեկատվություն թաքնված կոմունիկացիաների վերաբերյալ:
2. Շինարարական աշխատանքների ավարտից հետո տարածքը բերել նախկին տեսքի

			ՊԱՏՎԵՐ`ԿՄՆՀՀ ԳՀԱՃՁԲ 25/17
			ՆՈՐ ՀԱՃԸՆ ՀԱՄԱՅՆՔԻ 6-ՐԴ ՓՈՂՈՑԻ ԿՈՅՈՒՂԱԳԾԻ ՎԵՐԱԿԱՌՈՒՑՈՒՄ
Տնօրեն	Ա. Գրիգորյան		
Նախագծեց	Ա. Գրիգորյան		ՆՈՐ ՀԱՃԸՆ ՀԱՄԱՅՆՔԻ 6-ՐԴ ՓՈՂՈՑԻ ԿՈՅՈՒՂԱԳԾԻ ՎԵՐԱԿԱՌՈՒՑՈՒՄ
			Նախագծվող կոյուղագծի երկայնական և լայնական կտրվածքներ, դիտահորերի տեսքեր

ՓՈՒԼ	ԹԵՐԹ	ԹԵՐԹԵՐ
ԱՆ	4	6

«ԹԵՐՄՈՇԻՆԹԵԼ» ՍՊԸ
ՔՊL-002158

ՀԱՏԱԿԱԳԻԾ Մ 1:25

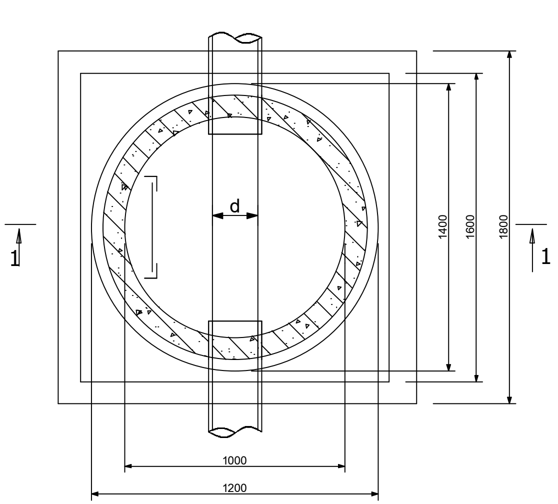

Աստիճան Ա-1

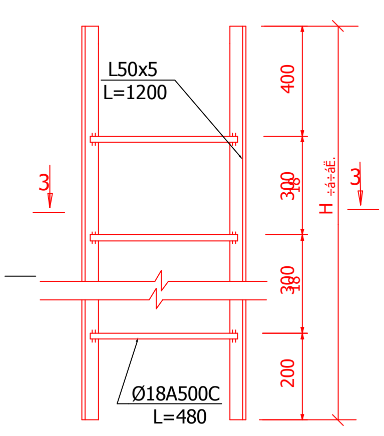

Կտրվածք 3-3

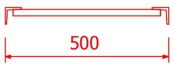

Հանգույց 1

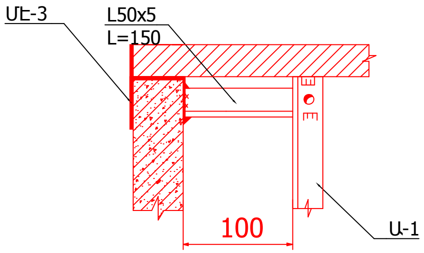

Հանգույց 2

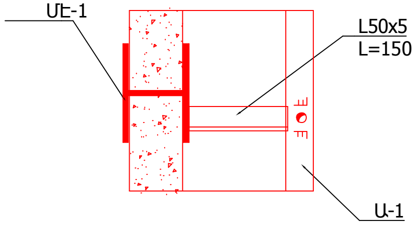

Մէ-1

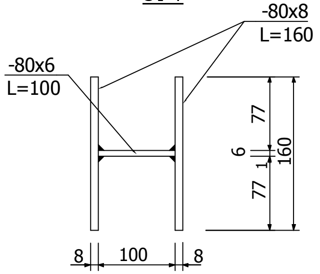

Մէ-2

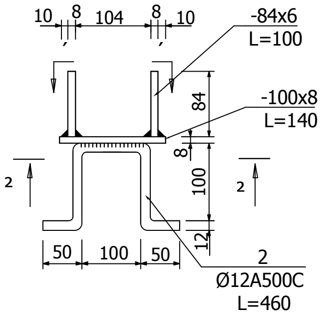

Մէ-3

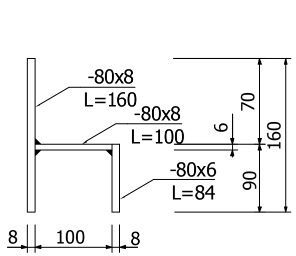

ԿՏՐՎԱԾՔ Մ 1:25

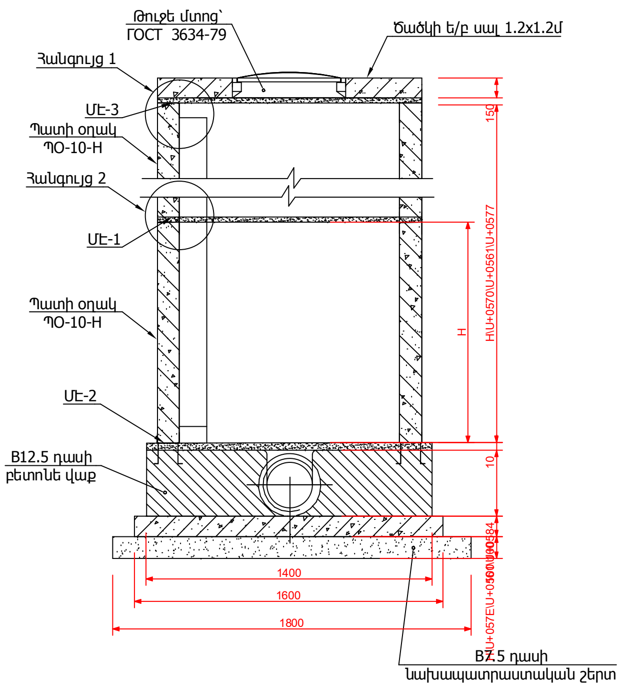

Ա-Ա

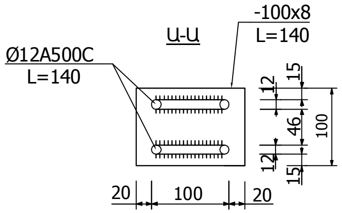

Բ-Բ

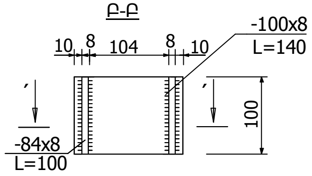

ԾԱՆՕԹՈՒԹՅՈՒՆ

1.
օղակները և ծածկի սալերը տեղադրվում են 10մմ հաստության ցեմենտավազային թարմ պատրաստված շաղախի վրա:
2.
են երկայնական կտրվածքում:

օղակի համապատասխան չափի կտրումով կամ միաձույլ բետոնե վաքի վրա մանրահատիկ B12.5 մակնիշի միաձույլ բետոնե պատի բարձրացման միջոցով :
3.
խողովակի պատի հաստությանը գումարած 30մմ:
4.
խողովակի տրամագծին գումարած նվազագույնը 50մմ:

			ՊԱՏՎԵՐ`ԿՄՆՀՀ ԳՀԱՇՁԲ 25/17			
			ՆՈՐ ՀԱՃԸՆ ՀԱՄԱՅՆՔԻ 6-ՐԴ ՓՈՂՈՑԻ ԿՈՅՈՒՂԱԳԾԻ ՎԵՐԱԿԱՌՈՒՑՈՒՄ	ՓՈՒԼ	ԹԵՐԹ	ԹԵՐԹԵՐ
				ԱՆ	5	6
Տնօրեն	Ա. Գրիգորյան	[signature]	ՆՈՐ ՀԱՃԸՆ ՀԱՄԱՅՆՔԻ 6-ՐԴ ՓՈՂՈՑԻ ԿՈՅՈՒՂԱԳԾԻ ՎԵՐԱԿԱՌՈՒՑՈՒՄ	«ԹԵՐՄՈՇԻՆԹԵԼ» ՍՊԸ ՔՊԼ-002158		
Նախագծեց	Ա. Գրիգորյան	[signature]				
			D=1.0մ չափերով ե/բ հորի շինարարական լուծումներ			

Կոյուղու դիտահորերի մասնացուցակ

Դիտահորերի համարները	Դիտահորերի տիպը	Դիտահորերի տրամագիծը, մմ	Թաղվածության խորությունը մմ	Հավաքովի ե/բ հիմնական տարրերի տիպերը (հատ)									B 7.5 դասի բետոնի նախապատրաստական շերտ, h = 10 սմ մ3/	Բետոնե փակ B 12.5 դասի, առվակի երկաթեցումով հ/փոփոխ (մմ) /մ3/
				Հիմքի սալ ՀՍ-15 հատ/կգ	Հիմքի սալ ՀՍ-10 հատ/կգ	Ծածկի սալ ԾՍ1-15 հատ/կգ	Ծածկի սալ ԾՍ1-10 հատ/կգ	Պատի օղակ ՊՕ-15-9 հատ/կգ	Պատի օղակ ՊՕ-10-9 հատ/կգ	Պատի օղակ ՊՕ-15-6 հատ/կգ	Պատի օղակ ՊՕ-10-6 հատ/կգ	Թուջե ծանր մտոց հատ/կգ		
Նախագծվող կոյուղագիծ ՆԿ$_1$														
-1	Հավաքովի	1000	770	-	1/440	-	1/250	-	-	-	1	1/80	0.324	250/ 0.49
-2	Հավաքովի	1000	960	-	1/440	-	1/250	-	1	-	-	1/80	0.324	250/ 0.49
-3	Հավաքովի	1000	1190	-	1/440	-	1/250	-	-	-	2	1/80	0.324	250/ 0.49
-4	Հավաքովի	1000	1090	-	1/440	-	1/250	-	1	-	-	1/80	0.324	250/ 0.49
-5	Հավաքովի	1000	1150	-	1/440	-	1/250	-	1	-	-	1/80	0.324	250/ 0.49
-6	Հավաքովի	1000	1380	-	1/440	-	1/250	-	-	-	2	1/80	0.324	250/ 0.49
-7	Հավաքովի	1000	1540	-	1/440	-	1/250	-	1	-	1	1/80	0.324	250/ 0.49
-8	Հավաքովի	1000	1525	-	1/440	-	1/250	-	1	-	1	1/80	0.324	250/ 0.49
-9	Հավաքովի	1000	1720	-	1/440	-	1/250	-	1	-	1	1/80	0.324	250/ 0.49

			ՊԱՏՎԵՐ`ԿՄՆՀՀ ԳՀԱՇՉԲ 25/17			
			ՆՈՐ ՀԱՃԸՆ ՀԱՄԱՅՆՔԻ 6-ՐԴ ՓՈՂՈՑԻ ԿՈՅՈՒՂԱԳԾԻ ՎԵՐԱԿԱՌՈՒՑՈՒՄ	ՓՈՒԼ	ԹԵՐԹ	ԹԵՐԹԵՐ
				ԱՆ	6	6
Տնօրեն	Ա. Գրիգորյան		ՆՈՐ ՀԱՃԸՆ ՀԱՄԱՅՆՔԻ 6-ՐԴ ՓՈՂՈՑԻ ԿՈՅՈՒՂԱԳԾԻ ՎԵՐԱԿԱՌՈՒՑՈՒՄ	«ԹԵՐՄՈՇԻՆԹԵԼ» ՍՊԸ ՔՊL-002158		
Նախագծեց	Ա. Գրիգորյան					
			Կոյուղու դիտահորերի մասնացուցակ			