Տեսք 1-1
Մ 1:20

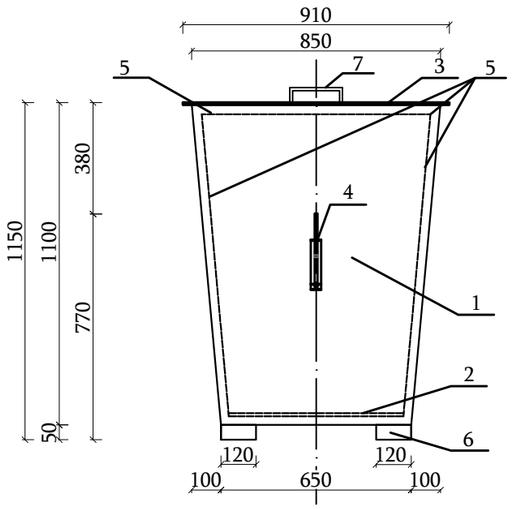

Տեսք 2-2
Մ 1:20

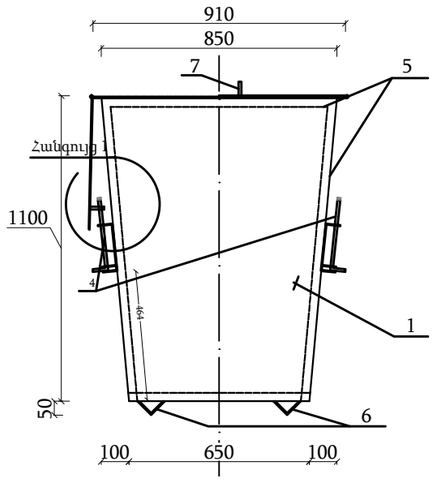

Մետաղի մասնագիր մեկ էլեմենտի համար

Տարրի մակնիշ, քանակ	NN դիրքի	Նշանակում	Հատվածք	Քանակ, հատ	Քաշը, կգ	Ընդ. կգ
Աղբաման 1 էլեմենտ (96.85 կգ)	1	ГОСТ 19903-74*	— 2x1100x850	4	14.7	58.7
	2	ГОСТ 19903-74*	— 2x650x650	1	6.63	6.63
	3	ГОСТ 19903-74*	—1.5x910x910	1	13.0	13.0
	4	ГОСТ 5090-86	մղլակ шпингалет	2	0.35	0.7
	5	ГОСТ 8509-93	L 30x30x3 ∑L=10.5գծմ.	1	14.3	14.3
	6	ГОСТ 8509-93	L 70x70x4.5 L=0.12	4	0.6	2.4
	7	ГОСТ 5781-82	Ф12 А1 L=300	2	0.48	0.96
	8	ГОСТ 5781-82	Ф12 А1 ծխնի L=150	4	0.04	0.16

Աղբամանի հատակագիծ
Մ 1:20

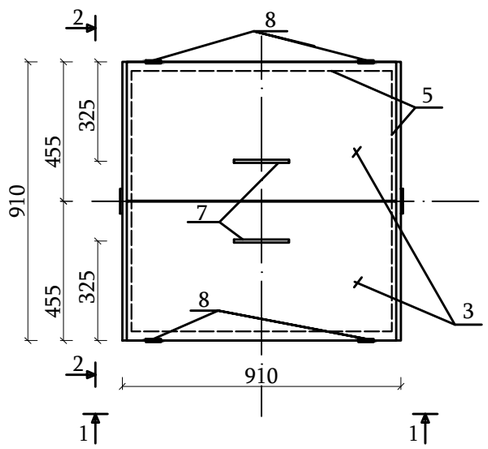

Հանգույց 1
Մ 1:10

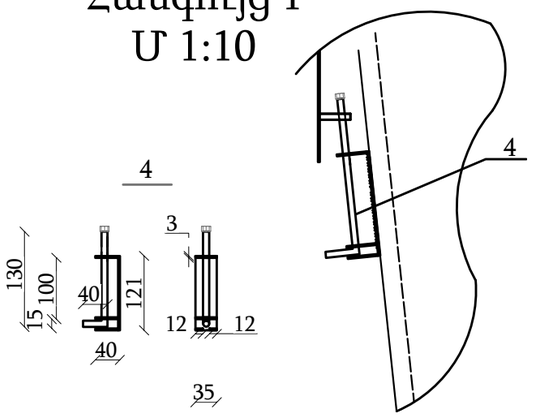

* Մետաղական աղբամանի բոլոր տարրերը պետք է լինեն ներկված 1 շերտ բարձրորակ հակակոռոզիոն նյութով և 2 շերտ բարձրորակ հակակոռոզիոն ներկով: Աղբամանի գույնի ընտրությունը պետք է համաձայնեցվի համայնքի հետ: Եռակցման կարանները պետք է լինեն հոծ, հավասարաչափ , ոչ հաճախակի ընդհատումներով և հղկված , իսկ ծխնիները պետք է մշակվեն յուղային քսուկով: