ԼԱՅՆԱԿԱՆ ԿՏՐՎԱԾՔ 1-1 Մ1:25

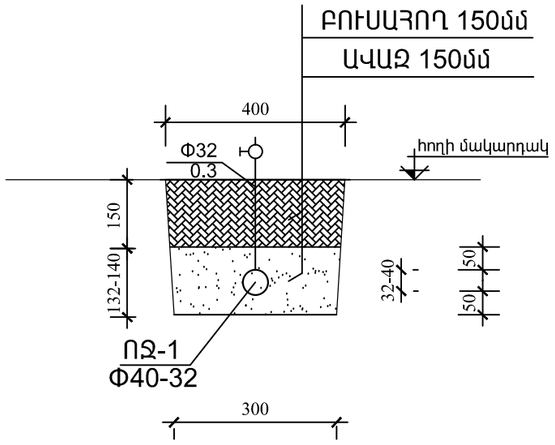

ԼԱՅՆԱԿԱՆ ԿՏՐՎԱԾՔ 2-2 Մ1:25

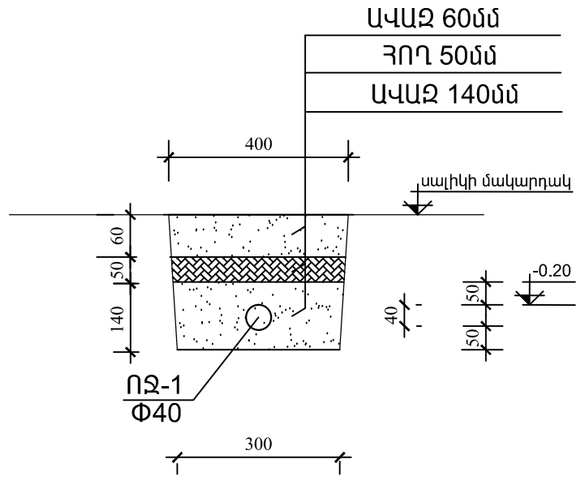

ԼԱՅՆԱԿԱՆ ԿՏՐՎԱԾՔ 3-3 Մ1:25

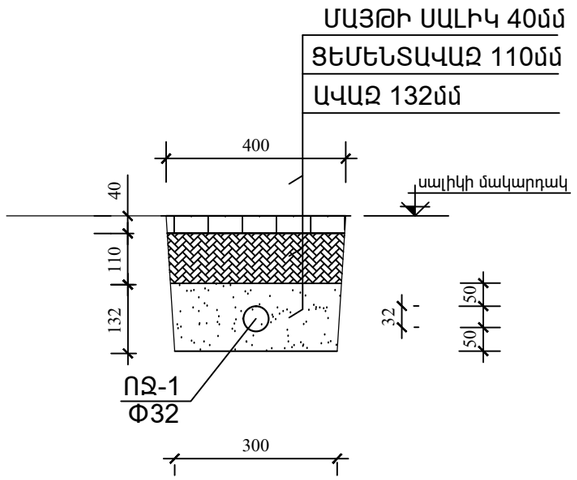

Նախագծի անվանումը ՀՀ ԱՐՄԱՎԻՐԻ ՄԱՐԶ ՄԵԾԱՄՈՐ ՀԱՄԱՅՆՔԻ ԱՐՏԱՇԱՐ ԳՅՈՒՂԻ ՄԱՆԿԱՊԱՐՏԵԶԻ ԲԱԿԻ ԲԱՐԵԿԱՐԳՄԱՆ ՆԱԽԱԳԻԾ					Օբյեկտի հասցեն ԱՐՄԱՎԻՐԻ ՄԱՐԶ, ՄԵԾԱՄՈՐ ՀԱՄԱՅՆՔ, ԱՐՏԱՇԱՐ ԳՅՈՒՂ 3-ՐԴ ՓՈՂՈՑ, 3-ՐԴ ՓԱԿՈՒՂԻ 2/1		
ՍՊԸ ՏՆՕՐԵՆ	Ա. ՀԱՅՐԱՊԵՏՅԱՆ			«ԱՐՏ ՆԱԽԱԳԻԾ» ՍՊԸ լից.001130	Օբյեկտի անունը ՈՌՈԳՄԱՆ ՋՐԱԳԾԻ ԿԱՌՈՒՅՑՈՒՄ	Մաս	ՈՋ
ԳԼԽ. ՃԱՐՏԱՐԱՊԵՏ	Ն. ՔԵՓԻԹՅԱՆ				Թերթի անվանումը ՋՐԱԳԾԻ ԿՏՐՎԱԾՔՆԵՐ	4	Թերթ 3
ԳԼԽ. ՃԱՐՏԱՐԱԳԵՏ							
ՃԱՐՏԱՐԱԳԵՏ	Գ. ԵՂՈՅԱՆ						