ՊՈՄՊԱԿԱՅԱՆ

ՀԱՏԱԿԱԳԻԾ Մ1:100

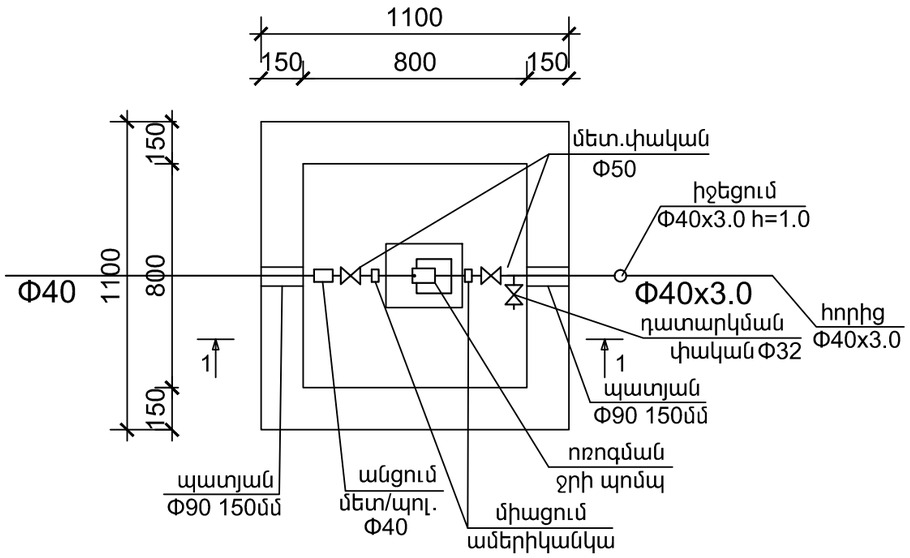

ՊՈՄՊԻ ՀԻՄՔԻ ՀԱՏԱԿԱԳԻԾ

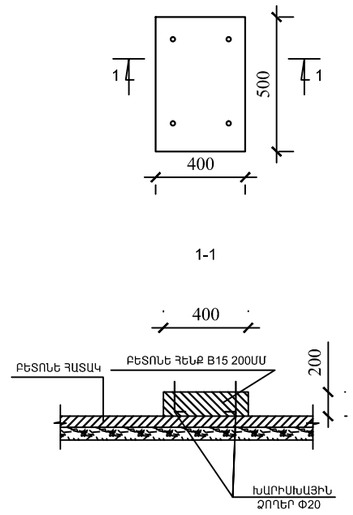

ԿՏՐՎԱԾՔ 1-1 Մ1:100

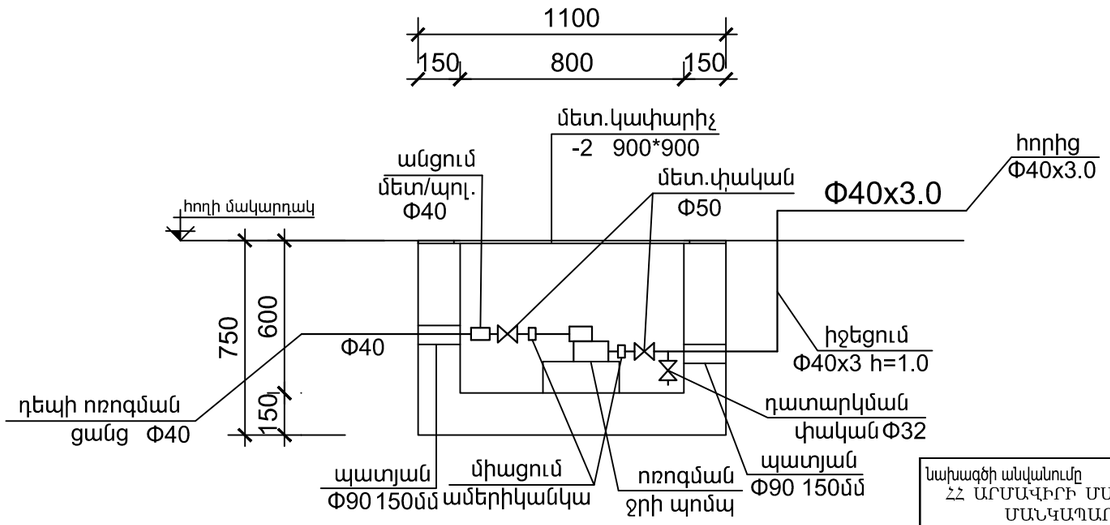

ԽԱՐԻՍԽԱՅԻՆ ՁՈՂԵՐԸ ՏԵՂԱԴՐԵԼ ՀԱՄԱՊԱՏԱՍԽԱՆ ՊՈՄՊԻ ՄՈՆՏԱԺՄԱՆ ՉԱՓԵՐԻ

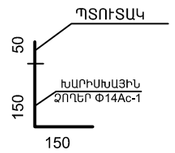

Նախագծի անվանումը ՀՀ ԱՐՄԱՎԻՐԻ ՄԱՐԶ ՄԵԾԱՄՈՐ ՀԱՄԱՅՆՔԻ ԱՐՏԱՇԱՐ ԳՅՈՒՂԻ ՄԱՆԿԱՊԱՐՏԵԶԻ ԲԱԿԻ ԲԱՐԵԿԱՐԳՄԱՆ ՆԱԽԱԳԻԾ					Օբյեկտի հասցեն ԱՐՄԱՎԻՐԻ ՄԱՐԶ, ՄԵԾԱՄՈՐ ՀԱՄԱՅՆՔ, ԱՐՏԱՇԱՐ ԳՅՈՒՂ 3-ՐԴ ՓՈՂՈՑ, 3-ՐԴ ՓԱԿՈՒՂԻ 2/1		
ՍՊԸ ՏՆՕՐԵՆ	Ա. ՀԱՅՐԱՊԵՏՅԱՆ			«ԱՐՏ ՆԱԽԱԳԻԾ» ՍՊԸ լից.17474	Օբյեկտի անունը ՈՌՈԳՄԱՆ ՁՐԱԳԾԻ ԿԱՌՈՒՅՈՒՄ	Մաս	ՈՁ
ԳԼԽ. ՃԱՐՏԱՐԱՊԵՏ	Ն. ՔԵՓԻԹՅԱՆ				Թերթի անվանումը ՊՈՄՊԱԿԱՅԱՆ	4	Թերթ 4
ԳԼԽ. ՃԱՐՏԱՐԱԳԵՏ							
ՃԱՐՏԱՐԱԳԵՏ	Գ. ԵՂՈՅԱՆ						