<u>*Մեծամորի համայնքապետարան*</u>

ՄԵԾԱՄՈՐ ՀԱՄԱՅՆՔԻ ՄԵԾԱՄՈՐ ՔԱՂԱՔԻ 2-ՐԴ ԹԱՂԱՄԱՍԻ ԿՈՅՈՒՂԱԳԾԻ ՎԵՐԱԿԱՌՈՒՑՄԱՆ ԱՇԽԱՏԱՆՔՆԵՐԻ ՆԱԽԱԳԾԱՆԱԽԱՀԱՇՎԱՅԻՆ ՓԱՍՏԱԹՂԹԵՐԻ ԿԱԶՄՈՒՄ

<u>*Պայմանագիր № ՀՀԱՄՄՀ-ԳՀԾՁԲ-25/88*</u>

<u>*ԱՇԽԱՏԱՆՔԱՅԻՆ ՆԱԽԱԳԻԾ*</u>

Գիրք 1 ԸՆԴՀԱՆՈՒՐ ԴՐՈՒՅԹՆԵՐ ԲԱՑԱՏՐԱԿԱՆ ՄԱՍ ԱՇԽԱՏԱՆՔՆԵՐԻ ԿԱԶՄԱԿԵՐՊՈՒՄ ԱՇԽԱՏԱՆՔԱՅԻՆ ԾԱՎԱԼՆԵՐ ԵՎ ԳԾԱԳՐԱԿԱՆ ՄԱՍ

Երևան 2026

HΞA
ENGINEERING & DESIGN

Մեծամորի համայնքապետարան

Պայմանագիր № ՀՀԱՄՄՀ-ԳՀԾՁԲ-25/88

ԱՇԽԱՏԱՆՔԱՅԻՆ ՆԱԽԱԳԻԾ

ՄԵԾԱՄՈՐ ՀԱՄԱՅՆՔԻ ՄԵԾԱՄՈՐ ՔԱՂԱՔԻ 2-ՐԴ ԹԱՂԱՄԱՍԻ ԿՈՅՈՒՂԱԳԾԻ ՎԵՐԱԿԱՌՈՒՑՄԱՆ ԱՇԽԱՏԱՆՔՆԵՐԻ ՆԱԽԱԳԾԱՆԱԽԱՀԱՇՎԱՅԻՆ ՓԱՍՏԱԹՂԹԵՐԻ ԿԱԶՄՈՒՄ

Գիրք 1 *ԸՆԴՀԱՆՈՒՐ ԴՐՈՒՅԹՆԵՐ ԲԱՑԱՏՐԱԿԱՆ ՄԱՍ*
ԱՇԽԱՏԱՆՔՆԵՐԻ ԿԱԶՄԱԿԵՐՊՈՒՄ
ԱՇԽԱՏԱՆՔԱՅԻՆ ԾԱՎԱԼՆԵՐ ԵՎ ԳԾԱԳՐԱԿԱՆ ՄԱՍ

Տնօրեն Է. Հողաբաշյան

Նախագծի գլխավոր ինժեներ Է. Հողաբաշյան

HEA
ENGINEERING & DESIGN

ՄԵԾԱՄՈՐ ՀԱՄԱՅՆՔԻ ՄԵԾԱՄՈՐ ՔԱՂԱՔԻ 2-ՐԴ ԹԱՂԱՄԱՍԻ ԿՈՅՈՒՂԱԳԾԻ ՎԵՐԱԿԱՌՈՒՑՄԱՆ ԱՇԽԱՏԱՆՔՆԵՐԻ ՆԱԽԱԳԾԱՆԱԽԱՀԱՇՎԱՅԻՆ ՓԱՍՏԱԹՂԹԵՐԻ ԿԱԶՄՈՒՄ

ՆԱԽԱԳԾԻ ԿԱԶՄԸ

Գիրք 1	-	Ընդհանուր դրույթներ, բացատրական մաս, աշխատանքների կազմակերպում, աշխատանքային ծավալներ և գծագրական մաս
Գիրք 2	-	Նախահաշիվ

ԳԻՐՔ – 1

ԲՈՎԱՆԴԱԿՈՒԹՅՈՒՆ

Ընդհանուր դրույթներ

- Պահանջվող լիցենզիա և լիցենզիաի ներդիրներ
- Տեխնիկական առաջադրանք
- Մեծամոր համայնքի ղեկավարին ուղված գրություն N ԷՀ-09
- Մեծամոր համայնքի ղեկավարի N 00776 պատասխան գրություն
- ՀՀ Արմավիրի մարզի, Մեծա,որ համայնքի Մեծամոր քաղաքում վերակառուցվող կոյուղագծերի ուղեգծերի ինժեներաերկրաբանական պայմաններ
- Նյութերի և կոնստրուկցիաների երաշխիքային ժամկետներին ներկայացվող պահանջներ

Բացատրական մաս

- Աշխատամքային նախագծի բացատրագիր, աշխատանքների կազմակերպան ընդհանուր դրույթներ և օրացուցային գրաֆիկ

Ծավալաթերթ

- Աշխատանքային ծավալներ

Գծագրական մաս

- Աշխատանքային ծավալներ

ԸՆԴՀԱՆՈՒՐ ԴՐՈՒՅԹՆԵՐ

ՀԱՅԱՍՏԱՆԻ ՀԱՆՐԱՊԵՏՈՒԹՅԱՆ ՔԱՂԱՔԱՇԻՆՈՒԹՅԱՆ ԿՈՄԻՏԵ

ԼԻՑԵՆԶԻԱ

ՔՊԼ-000280, 1-ին դաս

(սերիան, համարը, դասը)

ՔԱՂԱՔԱՇԻՆԱԿԱՆ ՓԱՍՏԱԹՂԹԵՐԻ ԿԱԶՄՈՒՄ՝ ԲԱՑԱՌՈՒԹՅԱՄԲ ԿՈՆՍՏՐՈՒԿՏՈՐԱԿԱՆ ԵՎ ՃԱՐՏԱՐԱՊԵՏԱԿԱՆ ՄԱՍԵՐԻ

(քաղաքաշինության բնագավառում գործունեության տեսակը)

ՏՐՎԱԾ Է

2024-08-21, «ԷՅՁ-Ի-ԷՅ» ՍՊԸ

(լիցենզիան տալու տարեթիվը, ամիսը, օրը, քաղաքաշինության գործունեության սուբյեկտի անվանումը,

ՀՀ, ԳԵՂԱՐՔՈՒՆԻՔ, ԿԱՐՄԻՐԳՅՈՒՂ, ԿԱՐՄԻՐԳՅՈՒՂ, ԱԶԱՏՈՒԹՅԱՆ Փ. 1 ՆՐԲ., 24

գտնվելու վայրը՝ այդ թվում, անհատ ձեռնակատիրոջ դեպքում՝ անունը, ազգանունը և բնակության վայրը)

Գործողության ժամկետը՝ 21.08.2029թ.

(օրը, ամիսը, տարեթիվը)

ՀՍԿԻՉ ՀԱՄԱՐ՝ **UG3D-F1C8-C4A4-85B2**

Սույն փաստաթուղթը տրված է բացառապես էլեկտրոնային եղանակով: Փաստաթղթի վավերականության ստուգումն ու էլեկտրոնային բնօրինակի ներբեռնումը հնարավոր է իրականացնել https://verify.e-gov.am Հայաստանի Հանրապետության պաշտոնական փաստաթղթերի վավերականության ստուգման միասնական համակարգի կայքում մուտքագրելով հսկիչ համարը կամ սքանավորելով արագ արձագանքման ծածկագիրը (QR Code):

ՀԱՅԱՍՏԱՆԻ ՀԱՆՐԱՊԵՏՈՒԹՅԱՆ ՔԱՂԱՔԱՇԻՆՈՒԹՅԱՆ ԿՈՄԻՏԵ

ԼԻՑԵՆԶԻԱՅԻ ՆԵՐԴԻՐ

ՔՊՆ-000280-08

(ներդիրի սերիան, համարը)

«ԷՅՉ-Ի-ԷՅ» ՍՊԸ

(լիցենզավորված քաղաքաշինության գործունեության սուբյեկտի անվանումը)

ՋՐԱՄԱՏԱԿԱՐԱՐՈՒՄ ԵՎ ՋՐԱՀԵՌԱՑՈՒՄ (ՋՐԱՄԱՏԱԿԱՐԱՐՄԱՆ ԵՎ ՋՐԱՀԵՌԱՑՄԱՆ ՆԵՐՔԻՆ ԵՎ ԱՐՏԱՔԻՆ ՑԱՆՑԵՐ, ՀԻԴՐՈՄԵԼՈՐԱՑԻԱ)

(քաղաքաշինության բնագավառում գործունեության ենթատեսակը)

21.08.2024թ.

(ներդիրը տալու օրը, ամիսը, տարեթիվը)

Գործողության ժամկետը՝ 21.08.2029թ.

(օրը, ամիսը, տարեթիվը)

Ներդիրը վավերական է լիցենզիայի առկայության դեպքում

ՀՍԿԻՉ ՀԱՄԱՐ՝ **UG5E-1232-F955-DD91**

Սույն փաստաթուղթը տրված է բացառապես էլեկտրոնային եղանակով: Փաստաթղթի վավերականության ստուգումն ու էլեկտրոնային բնօրինակի ներբեռնումը հնարավոր է իրականացնել https://verify.e-gov.am Հայաստանի Հանրապետության պաշտոնական փաստաթղթերի վավերականության ստուգման միասնական համակարգի կայքում մուտքագրելով հսկիչ համարը կամ սքանավորելով արագ արձագանքման ծածկագիրը (QR Code):

Հավելված N 1
«____» __________________ 2025թ. կնքված
ՀՀԱՄՄՀ-ԳՀԾՁԲ-25/88 ծածկագրով պայմանագրի

ՏԵԽՆԻԿԱԿԱՆ ԲՆՈՒԹԱԳԻՐ - ԳՆՄԱՆ ԺԱՄԱՆԱԿԱՑՈՒՅՑ*

ՀՀ դրամ

Հ/հ	Ծառայության							
	Միջանցիկծ ածկագի րը՝ ըստ ԳՄԱ դասակարգմ ան (CPV)	Անվանումը	Հատկանիշները (տեխնիկական բնութագիր)	Չափման միավորը	Ընդհանուր քանակը	Գումար	Մատուցման	
							Հասցեն	Ժամկետը**
1	71241200/546	Մեծամոր քաղաքի 2-րդ թաղամասի կոյուղագծի վերակառուցման աշխատանքների նախագծերի պատրաստման և ծախսերի գնահատման ծառայությունների նախագծերի պատրաստման և ծախսերի գնահատման ծառայություններ	*Մեծամոր համայնքի Մեծամոր քաղաքի 2-րդ թաղամասի սկզբնամասի կոյուղագծի վերակառուցում:* *Վերակառուցման ենթակա պարածքը՝ 90 գծմ:* *Նախագծով նախատեսվում է վերակառուցել 90 գծմ երկարությամբ կոյուղագիծը՝ փրամագիծը համապապասխանեցնելով գոյություն ունեցողին* ✓ *Ուսումնասիրության արդյունքում նախնական քննարկում համայնքի ղեկավարի պարփականությունները կափարողի հեփ* ✓ *Աշխափանքային գծագրերի պափրասփում համակարգչային ծրագրերի միջոցով* ✓ *Աշխափանքային ծավալների կազմում՝ նախահաշվային փասփաթղթերի պահանջների համաձայն* ✓ *Նախափեսել նախագծի համաձայնեցումը շահագրգիռ մարմինների և ինժեներական ենթակառուցվածքների մափակափակարար*				Մեծամոր համայնք Մեծամոր քաղաք	Պայմանագիրը կնքվում է «Գնումների մասին» ՀՀ օրենքի 15-րդ հոդվածի 6-րդ մասի հիման վրա և սյունակում ժամկետի հաշվարկն իրականացվելու է ֆինանսական միջոցներ նախատեսվելու դեպքում կողմերի միջև կնքվող Պայմանագիրն (համաձայնագիրը) ուժի մեջ մտնելուց հետո և մատուցումն իրականացվելու է 20 օրացուցային օրվա ընթացքում, բացառությամբ այն դեպքերի, երբ ծառայություն մատուցողը համաձայն է ավելի շուտ ժամկետներում

			կազմակերպությունների հետ (ջրամատակարարում, գազամատակարարում, էլեկտրամատակարարում) ✓ *Նախագիծը ներկայացնել ամբողջական 4 օրինակ փպված և էլ կրիչով, նախահաշիվ-ծավալաթերթը ներկայացնել նաև ռուսերեն տարբերակով:* Վճարումը կիրականացվի սպասարկող ընկերության հետ համաձայնեցումից և փորձաքննության դրական եզրակացությունից հետո:					

* Սույն Պայմանագիրը կնքվում է «Գնումների մասին» ՀՀ օրենքի 15-րդ հոդվածի 6-րդ մասի 2) ենթակետով սահմանված պահանջների համաձայն և սյունակում ժամկետի հաշվարկը սահմանվում է օրացուցային օրերով՝ հաշվարկն իրականացնելով ֆինանսական միջոցներ նախատեսվելու դեպքում կողմերի միջև կնքվող համաձայնագրի ուժի մեջ մտնելու օրվանից:

ՊԱՏՎԻՐԱՏՈՒ

Մեծամորի համայնքապետարան
ՀՀ Արմավիրի մարզի Մեծամոր քաղաքի վարչական կենտրոն 4
gnumnermecamor@mail.ru
ՀՀ ՖՆ ԳՈՐԾԱՌՆԱԿԱՆ ՎԱՐՉՈՒԹՅՈՒՆ
Հ/Հ 900332001503
ՀՎՀՀ 04440608

Համայնքի ղեկավարի պարտականությունները կատարող՝
------------------------------ Է. Հովհաննիսյան
(ստորագրություն)
Կ.Տ.

ԿԱՏԱՐՈՂ

«ԷՅՉ-Ի-ԷՅ» ՍՊԸ
ք. Երևան, Դավիթ Անհաղթ 23
erik.hodabashyan.98@mail.ru
‹‹ԻՆԵԿՈԲԱՆԿ›› ՓԲԸ
ՀՀ 2052822265911001
ՀՎՀՀ 08427494

Տնօրեն՝
------------------------------Է. Հոդաբաշյան
(ստորագրություն)
Կ.Տ.

Հայաստանի Հանրապետություն
Ք. Երևան, Դավիթ Անհաղթ 23

№ ԷՀ-09
25.02.2026

Մեծամոր համայնքի
ղեկավար պարոն Է. Հովհաննիսյանին

Հարգելի պարոն Հովհաննիսյան,

Տեղեկացնում ենք Ձեզ, որ Մեծամորի համայնքապետարանի և «ԷՅՉ-Ի-ԷՅ» ՍՊԸ-ի միջև կնքված «*ՀՀԱՄՄՀ-ԳՀԾՁԲ-25/88*» ծածկագրով գնման պայմանագրի համաձայն «ԷՅՉ-Ի-ԷՅ» ՍՊԸ-ի կողմից մշակվում է «**Մեծամոր համայնքի Մեծամոր քաղաքի 2-րդ թաղամասի կոյուղագծի վերակառուցման աշխատանքների նախագծանախահաշվային փաստաթղթերի կազմում**» աշխատանքային նախագիծը:

Մրցութային փաստաթղթերի մշակման և աշխատանքային ծավալների գնահատման համար խնդրում ենք տրամադրել տվյալներ վերոնշյալ հատվածում շինարարության ընթացքում առաջացած ավելցուկային գրունտների տեղափոխման համար նախատեսվող թափոնատեղիի և անհրաժեշտության դեպքում փափուկ գրունտների բերման տարածքի հեռավորություններ մասով:

Հարգանքով՝

«ԷՅՉ-Ի-ԷՅ» ՍՊԸ տնօրեն Է. Հողաբաշյան _______________

Կ.Տ.

Ստորագրող
ԷՐԻԿ ՀՈՂԱԲԱՇՅԱՆ
1109981058

2026-02-25 18:29:05 GMT+04:00
Հավաստված է ԷԿԵՆԳ-ի կողմից

ՀԱՅԱՍՏԱՆԻ ՀԱՆՐԱՊԵՏՈՒԹՅԱՆ ԱՐՄԱՎԻՐԻ ՄԱՐԶԻ
ՄԵԾԱՄՈՐ ՀԱՄԱՅՆՔԻ ՂԵԿԱՎԱՐ

Արմավիրի մարզ, Մեծամոր քաղաք, Վարչական կենտրոն, շ.4, Հեռ. 060900303 ,
info.metsamor@mta.gov.am

N **00776**
03 մարտ 2026 թ.

«ԷՅՉ-Ի-ԷՅ» ՍՊԸ
ՏՆՕՐԵՆ Է. ՀՈԴԱԲԱՇՅԱՆԻՆ

Հարգելի պարոն Հոդաբաշյան,

Ի պատասխան Ձեր 2026 թվականի փետրվարի 25-ի N ԷՀ-09 գրության՝ տեղեկացնում ենք, որ Մեծամոր համայնքի Մեծամոր քաղաքի 2-րդ թաղամասի կոյուղագծի վերակառուցման աշխատանքների ընթացքում առաջացած ավելցուկային գրունտների տեղափոխման համար նախատեսվող թափոնատեղին, ինչպես նաև անհրաժեշտության դեպքում փափուկ գրունտների բերման տարածքը, գտնվում են մոտավորապես 2 կմ հեռավորության վրա:

Հարգանքով՝

ՀԱՄԱՅՆՔԻ ՂԵԿԱՎԱՐ **Է. ՀՈՎՀԱՆՆԻՍՅԱՆ**

Կատ. Գլխավոր մասնագետ՝ Դ. Հովակիմյան +37460900303

«ՀԱՅՐ ԵՎ ՈՐԴԻ ՏԻՏԻԶՅԱՆՆԵՐ» ՍՊԸ

Ի Ն Ժ Ե Ն Ե Ր Ա Ե Ր Կ Ր Ա Բ Ա Ն Ա Կ Ա Ն
Ո Ւ Ս Ո Ւ Մ Ն Ա Ս Ի Ր Ո Ւ Թ Յ Ո Ւ Ն Ն Ե Ր Ի Հ Ա Շ Վ Ե Տ Վ Ո Ւ Թ Յ Ո Ւ Ն

ՀՀ ՄԵԾԱՄՈՐ ՀԱՄԱՅՆՔԻ ՄԵԾԱՄՈՐ ՔԱՂԱՔԻ 2-ՐԴ ԹԱՂԱՄԱՍԻ ՎԵՐԱԿԱՌՈՒՑՎՈՂ ԿՈՅՈՒՂԱԳԾԻ ՈՒՂԵԳԾԻ ԻՆԺԵՆԵՐԱ-ԵՐԿՐԱԲԱՆԱԿԱՆ ԵԶՐԱԿԱՑՈՒԹՅՈՒՆ

Լիցենզիա ՔՊԼ 000804, 1-ին դաս

Տնօրեն՝ **Հ. Տիտիզյան**

Երևան 2026թ.

Բացատրական մաս

Համաձայն «ԷՅՉ-Ի-ԷՅ» *ՍՊԸ-ի* հետ կնքված պայմանագրի և համապատասխան առաջադրանքի 2026 թվականի փետրվար ամսին կատարվել են ինժեներա-երկրաբանական ուսումնասիրություններ Մեծամոր համայնքի Մեծամոր քաղաքի 2-րդ թաղամասի վերակառուցվող կոյուղագծի ուղեգծի տարածքի համար:

Աշխատանքների իրականացման նպատակն է Մեծամոր համայնքի Մեծամոր քաղաքի 2-րդ թաղամասի վերակառուցվող կոյուղագծի ուղեգծի տարածքի նախագծային փաստաթղթերի մշակման համար անհրաժեշտ երկրաբանական տվյալների հավաքագրումը և համապատասխան հաշվետվության կազմումը:

Վերը շարադրված խնդիրը լիարժեք լուծելու նպատակով իրականացվել են հետևյալ աշխատանքները. ուսումնասիրվել է տվյալ տարածքի երկրաբանական կառուցվածքը առկա մերկացումների տվյալների, տեղազննության, ակնադիտարկման եղանակով, մեր կողմից կատարված ինժեներաերկրաբանական հետազոտումների տվյալների համադրմամբ և վերլուծությամբ:

1.ԸՆԴՀԱՆՈՒՐ ՏԵՂԵԿՈՒԹՅՈՒՆՆԵՐ

Գեոմորֆոլոգիական տեսակետից ուսումնասիրվող տարածքը գտնվում է Արմավիր քաղաքից 3 կմ հեռավորության վրա: Ռելիեֆի բացարձակ նիշերը տատանվում են ծովի մակարդակից 830.0-850.0 մետրերի սահմաններում:

Շրջանի երկրաբանական պայմանները Ըստ ակնադիտարկման, ֆոնդային նյութերի և տարածաշրջանի մանրամասն տեղազննման ուսումնասիրության ենթակա ենթաշրջանի սահմաններում տարածված ամենաhին բնահող-ապարները ատորին չորրորդականի և պալեոգենի հասակի լճային, լճա-ալյուվիալ և հրաբխային գոյացումներն են:

Կլիման ուսումնասիրվող տարածքի կլիմայական պայմանները բնութագրելիս վկայակոչել ենք *ՀՀ* քաղաքաշինության նախարարության ՀՀՇՆ 22.01.24 «Շինարարական կլիմայաբանություն» նորմատիվային փաստաթուղթը: ՌԻսումնասիրվող տարածքին բնորոշ է շոգ և չոր ամառներ, մեղմ ձմեռներ:

- Տարեկան միջին ջերմաստիճանը 11.6 °C
- Օդի բացարձակ առավելագույն ջերմաստիճանը 41°C
- Օդի բացարձակ նվազագույն ջերմաստիճանը -31°C
- Օդի միջին տարեկան հարաբերական խոնավությունը 62%
- Օդի հարաբերական խոնավությունը ամենացուրտ ամսվա 62%
- Օդի հարաբերական խոնավությունը ամենաշոգ ամսվա 29%
- Տարեկան մթնոլորտային տեղումների քանակը հասնում է 290-300մմ:
- Քամու միջին տարեկան արագությունը 0.9մ/վ :
- Քամու արագության ճնշումը՝ 35կգ/մ^2:
- Ձյան ծածկույթի հաստությունը հասնում է 40սմ, իսկ ձյան բեռնվածքի ճնշումը՝ 50կգու/մ^2:
- Բնահողի սառչելու առավելագույն խորությունը հասնում է 70սմ:

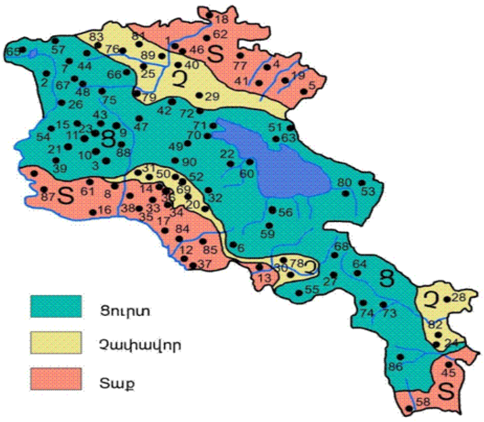

Նկ. 3 Կլիմայական շրջանացման սխեմատիկ քարտեզ

<u>**Հիդրոերկրաբանական տեսակետից**</u> քանի որ հրաբխածին կազմավորումները բնութագրվում են ճեղքավորվածությամբ և ծակոտկենությամբ, ուստի շնորհիվ դրանց բնորոշ է բարձր ջրատարությունը: Ստորերկրյա ջրերի ձևավորումը կատարվում է մթնոլորտային տեղումների ներծծմամբ: Տվյալ տարածքում գրունտային ջրերը ըստ ֆոնդային տվյալների գտնվում են 20մ-ից խորը հորզոններում:

<u>**Ֆիզիկաերկրաբանական**</u> վտանգավոր երևույթներ ինչպիսիք են կարստը, սողանքը, քարաթափությունը, փլուզումը և այլն, բացակայում են:

<u>**Շրջանի սեյսմիկ պայմանները**</u>

Համաձայն ՀՀՇՆ 20.04.2020թ.-ի տարածքը գտնվում է I (Առաջին) սեյսմիկ գոտում: Տեղամասի հաշվարկային սեյսմիկությունը ըստ սպասվող առավելագույն արագացման գործակցի (g) արտահայտմամբ կկազմի՝ 0.3g:

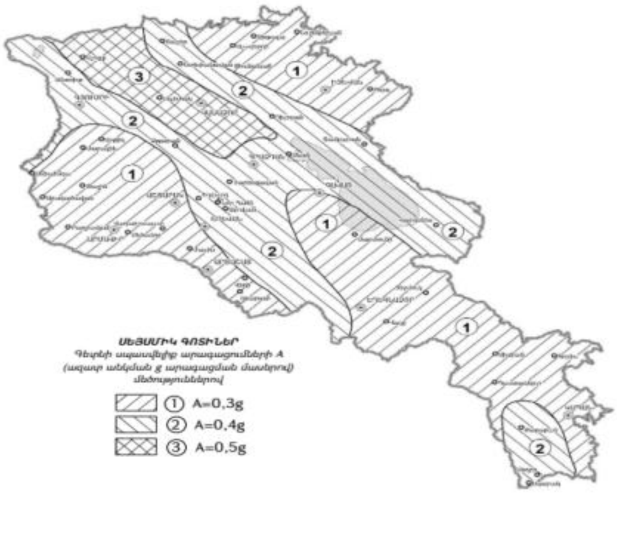

Տարածքի ինժեներա–երկրաբանական կառուցվածքը

Տարածքի երկրաբանական կտրվածքը ուսումնասիրվել է ակնադիտական եղանակով,բնական մերկացումների և արխիվային նյութերի հիման վրա: Ստորև բերվում է այդ շերտերի լիթոլոգիական նկարագրությունները և նրանց ֆիզիկա-մեխանիկական հատկությունները:

Մեծամոր համայնքի Մեծամոր քաղաքի 2-րդ թաղամասի վերակառուցվող կոյուղագծի ուղեգծի գրունտները տրվում են երկու շերտով:

Շերտ1 0.0-0.2մ Ճալաքարա-կոպճա-ավազային բնահողեր 80մմ բարձր գլաքարի, պարունակությամբ:
Ծավալային կշիռը՝ 1.8 տ/մ^3
Տեսակարար կշիռ 2.65 տ/մ^3
Դեֆորմացիայի մոդուլը 380 ՄՊա
Հաշվարկային ճնշումը՝ 0,3ՄՊա:
Գրունտը ըստ շահագործման դժվարության համաձայն ՀՀՇՆ 32-01-2022-ի (աղ.101-ի 5.3) III կարգ է:

Շերտ2 0.2-1.50մ Կոպիճ, խճավազներ կավավազային, ավազակավային լցանյութով 15-30% գլաքարերով:
Ծավալային կշիռը՝ 2,0 տ/մ^3
Տեսակարար կշիռ 2.61 տ/մ^3
Դեֆորմացիայի մոդուլը 420 ՄՊա
Հաշվարկային ճնշումը՝ 0,4ՄՊա:
Գրունտը ըստ շահագործման դժվարության՝համաձայն ՀՀՇՆ 32-01-2022-ի (աղ.101-ի 5.4) IV կարգ է:

Մեծամոր համայնքի Մեծամոր քաղաքի 2-րդ թաղամասի վերակառուցվող կոյուղագծի ուղեգծի ինժիներաերկրաբանական ուսումնասիրությունների հաշվետվության եզրակացություն:

Կատարված հետազոտությունների և դրանց արդյունքների վերլուծությունը բերել են հետևյալ եզրակացության.

- Տեղամասի երկրաբանական կտրվածքը ներկայացված է գրունտների 2 տարբեր շերտերով:
- Տեղամասում ստորերկրյա ջրեր չեն բացահայտվել և ըստ ֆոնդային տվյալների դրանք գտնվում են 20մ-ից խորը հորիզոններում:
- Ուսումնասիրվող տեղամասում ներկայացված գրունտները բարենպաստ են շինարարական աշխատանքներ կատարելու համար:
- Համաձայն ՀՀՇՆ 20.04-2020 «Երկրաշարժադիմացկունության շինարարության նախագծման նորմեր»-ի ՀՀ տարածքի սեյսմիկ գոտիավորման քարտեզի ուսումնասիրվող տարածքը գտնվում է 1-ին սեյսմիկ գոտում, արագացման առավելագույն մեծությունը՝ Amax=0,3g:
- Գրունտի սառչման առավելագույն խորությունը, համաձայն ՀՀՇՆ 22.01.24 նորմերի, ուսումնասիրվող տարածքում կազմում է 70 սմ:

- Ֆիզիկաերկրաբանական վտանգավոր երևույթները ինչպիսիք են կարստը, սողանքը, քարաթափությունը, փլուզումը և այլն՝ բացակայում են:
- Ինժեներաերկրաբանական պայմանները բարենպաստ են շինարարական աշխատանքներ իրականացնելու համար

Երկրաբան՝ Հ.Տիտիզյան

Օ Գ Տ Ա Գ Ո Ր Ծ Վ Ա Ծ Գ Ր Ա Կ Ա Ն Ո Ւ Թ Յ Ա Ն Ց Ա Ն Կ

1.ՀՀՇՆ 22.01.24 «Շինարարական կլիմայաբանություն

2. ՀՀ կառավարության որոշում N 1530-Ն առ 04.09.2003 թ. Ինժեներաերկրաբանական

հետազննությունների նյութերի փորձաքննության Կարգը

3. ՀՀ քաղաքաշինության կոմիտեի նախագահի 2020 թվականի դեկտեմբերի 28-ի N 103-Ն հրաման ՀՀՇՆ 40-01.02-2020 «Ջրամատակարարում. Արտաքին ցանցեր և կառուցվածքներ»

4. ԳՕՍՏ 5180-2015 Բնահողեր. Ֆիզիկական բնութագրերի լաբորատոր որոշման մեթոդներ.

5. ՀՀՇՆ 32-01-2022 «Ավտոմոբիլային ճանապարհներ» Հայաստանի Հանրապետության շինարարական նորմեր:

6.ՀՀՇՆ 20.04.2020 Երկրաշարժադիմացկուն շինարարություն

7.ԳՕՍՏ 58325-2018 (Հողեր. Դաշտի նկարագրություն(հետազոտության) ,

8. ԳՕՍՏ 5180-2015 Բնահողեր. Ֆիզիկական բնութագրերի լաբորատոր որոշման մեթոդներ.

9. ԳՕՍՏ 25100-2020 Բնահողեր. Դասակարգում.

ՀԱՅԱՍՏԱՆԻ ՀԱՆՐԱՊԵՏՈՒԹՅԱՆ ՔԱՂԱՔԱՇԻՆՈՒԹՅԱՆ ԿՈՄԻՏԵ

ԼԻՑԵՆԶԻԱ

ՔՊԼ-000804, 1-ին դաս

(սերիան, համարը, դասը)

ՔԱՂԱՔԱՇԻՆԱԿԱՆ ԳՈՐԾՈՒՆԵՈՒԹՅԱՆ ՕԲՅԵԿՏՆԵՐԻ ՀԵՏԱԽՈՒԶՄԱՆ ԵՎ ՀԵՏԱԶՆՆՄԱՆ ԾԱՌԱՅՈՒԹՅՈՒՆՆԵՐԻ ՄԱՏՈՒՑՈՒՄ

(քաղաքաշինության բնագավառում գործունեության տեսակը)

ՏՐՎԱԾ Է

2024-09-13, «ՀԱՅՐ ԵՎ ՈՐԴԻ ՏԻՏԻԶՅԱՆՆԵՐ» ՍՊԸ

(լիցենզիան տալու տարեթիվը, ամիսը, օրը, քաղաքաշինության գործունեության սուբյեկտի անվանումը,

ՀՀ, ԵՐԵՎԱՆ, ԱՎԱՆ, ԱՎԱՆ,ԲՐՅՈՒՍՈՎ, 62 Շ., 31 ԲՆ.

գտնվելու վայրը՝ այդ թվում, անհատ ձեռնարկատիրոջ դեպքում՝ անունը, ազգանունը և բնակության վայրը)

Գործողության ժամկետը՝ 13.09.2029թ.

(օրը, ամիսը, տարեթիվը)

ՀՍԿԻՉ ՀԱՄԱՐ՝ **UG3D-B197-32E6-5B48**

Սույն փաստաթուղթը տրված է բացառապես էլեկտրոնային եղանակով: Փաստաթղթի վավերականության ստուգումն ու էլեկտրոնային բնօրինակի ներբեռնումը հնարավոր է իրականացնել https://verify.e-gov.am Հայաստանի Հանրապետության պաշտոնական փաստաթղթերի վավերականության ստուգման միասնական համակարգի կայքում մուտքագրելով հսկիչ համարը կամ սքանավորելով արագ արձագանքման ծածկագիրը (QR Code):

<u>Մեծամորի համայնքապետարանի կարիքների համար</u>

ՀՀ ԱՐՄԱՎԻՐԻ ՄԱՐԶԻ ՄԵԾԱՄՈՐ ՀԱՄԱՅՆՔԻ ՄԵԾԱՄՈՐ ՔԱՂԱՔԻ 2-ՐԴ ԹԱՂԱՄԱՍԻ ԿՈՅՈՒՂԱԳԾԻ ՎԵՐԱԿԱՌՈՒՑՄԱՆ ԱՇԽԱՏԱՆՔՆԵՐԻ ՆԱԽԱԳԾԱՆԱԽԱՀԱՇՎԱՅԻՆ ՓԱՍՏԱԹՂԹԵՐԻ ԿԱԶՄՈՒՄ

Օբյեկտի նախատեսված աշխատանքների իրականացման համար պահանջվող լիցենզիաներ

Կապիտալ շինարարության իրականացում, ըստ քաղաքաշինության հետևյալ ոլորտի՝ Ջրամատակարում և ջրահեռացում (Ջրամատակարարման և ջրահեռացման ներքին և արտաքին ցանցեր, հիդրոմելորացիա)

‹‹ԷՅՉ-Ի-ԷՅ›› ՍՊԸ

տնօրեն՝ Է. Հողաբաշյան

ԲԱՑԱՏՐԱԿԱՆ ՄԱՍ ԵՎ ԱՇԽԱՏԱՆՔՆԵՐԻ ԿԱԶՄԱԿԵՐՊՈՒՄ

ԸՆԴՀԱՆՈՒՐ ԲԱՑԱՏՐԱԳԻՐ ԵՎ ՇԻՆԱՐԱՐՈՒԹՅԱՆ ԿԱԶՄԱԿԵՐՊՈՒՄ

Մեծամորի համայնքապետարանի պատվերով «ԷՅՉ-Ի-ԷՅ» ՍՊ ընկերության կողմից *№ ՀՀԱՄՄՀ-ԳՀԾՁԲ-25/88* պայմանագրի շրջանակներում մշակվել է «Մեծամոր համայնքի Մեծամոր քաղաքի 2-րդ թաղամասի սկզբնամասի կոյուղագծի վերակառուցման աշխատանքների նախագծանախահաշվային փաստաթղթերի կազմման խորհրդատվական աշխատանքներ» աշխատանքային նախագիծը (հետագայում ԱՆ):

ԱՆ-ի մշակման համար հիմք են հանդիսացել Պատվիրատուի կողմից տրամադրված տեխնիկական առաջադրանքը, տեղում մեր մասնագետների կողմից իրականացված ուսումնասիրությունները և Մեծամորի համայնքապետարանի համապատասխան ստորաբաժանման ինչպես նաև շահագործող և այլ շահագրգիռ կողմերի հետ կայացած քննարկումները և դրանց արդյունքում կայացված որոշումները:

ԱՆ-ի շրջանակներում մշակվել է Մեծամոր քաղաքի 2-րդ թաղամասի կոյուղագծի վերակառուցման աշխատանքային գծագրերը (տես գծագրական մաս Բաժին-ՋՁ), ինչպես նաև համապատասխան աշխատանքային ծավալները:

Վերոնշյալ աշխատանքների նպատակը դիտարկվող հատվածում վթարային վիճակում գտնվող կոյուղագծի վերակառուցումն է ապահովելով բնակելի շենքերից և հասարակական նշանակության տարածքներից առաջացած կենցաղային կեղտաջրերի կազմակերպված ձևով հեռացումը դեպի քաղաքային կոյուղու կոլեկտորներ:

ԱՆ-ի սույն փաթեթը ներառում է աշխատանքային 2 գրքեր՝

- Գիրք 1 - Ընդհանուր դրույթներ, բացատրական մաս, աշխատանքների կազմակերպում, աշխատանքային ծավալներ և գծագրական մաս
- Գիրք 2 - Նախահաշիվ

Ընդհանուր դրույթներ, բացատրական մաս, աշխատանքների կազմակերպում, աշխատանքային ծավալներ և գծագրական մաս - Գիրք 1-ով ներկայացված են ԱՆ-ի համար հիմք հանդիսացող բոլոր փաստաթղթերը, մասնագիտական եզրակացությունները, ԱՆ-ի բացատրագիրը, աշխատանքների կազմակերպման տեխնոլոգիական հիմնական պրոցեսների նկարագրությունը, ԱՆ-ի համապատասխան բաժինների մանրամասն աշխատանքային ծավալների նկարագրությունը իրենց քանակներով մեքենաների, սարքերի և սարքավորումների ցանկը, ըստ պահանջվող քանակի, առաջարկվող

աշխատակազմի ցանկը, աշխատանային ծավալները, բնապահպանական ռիսկերի նվազեցման միջոցառումները, աշխատանքային գծագրերը և այլն:

Նախահաշիվ – Գիրք 2-ով ներկայացված են աշխատանքային ծավալների մանրամասն նախահաշիվները:

Տարածաշրջանի ինժեներա-երկրաբանական և հիդրոերկրաբանական պայմանները հետևյալն են՝

Աշխարհագրական տեսակետից տարածքը տեղադրված է ՀՀ Արմավիրի մարզի, Մեծամոր համայնքի, Մեծամոր քաղաքում:

Գեոմորֆոլոգիական տեսակետից ուսումնասիրվող տարածքը տեղադրված է Արարատյան հարթավայրի սահմաններում, նրա կենտրոնական մասում: Մակերեսը հարթ է, աննշան թեքությամբ դեպի հարավ: Ռելիեֆի բացարձակ նիշերը տատանվում են ծովի մակարդակից 832.0-847.0 մետրերի սահմաններում: **Երկրաբանական կառուցվածքում** մասնակցում են չորրորդականի հասակի լճային-ալյուվիալ նստվածքները, որոնք ներկայացված են՝ ավազակավերով, ավազներով, լճային կավերով և գլաքարա-ճալաքարա-կոպճային առաջացումներով:

Կլիման ուսումնասիրվող տարածքի կլիմայական պայմանները բնութագրելիս վկայակոչել ենք ՀՀ քաղաքաշինության նախարարության ՀՀՇՆ 22-01-2024 «Շինարարական կլիմայաբանություն» նորմատիվային փաստաթուղթը և քանի որ ուսումնասիրվող տարածքը գտնվում է Արմավիրի մարզի, Մեծամոր համայնքի, Մեծամոր քաղաքում, ուստի բերում ենք նրա համապատասխան կլիմայական ցուցանիշները: ՈՒսումնասիրվող տարածքին բնորոշ է շոգ և չոր ամառը՝ հուլիսի միջին ամսական ջերմաստիճանը 27˚C է, միջին տարեկան հարաբերական խոնավությունը 60% (ժ.15-ին), լեռնահովտային քամիները 2-3 մ/վրկ արագությամբ և ցուրտ անհողմային ձմեռը՝ հունվարի միջին ամսական ջերմաստիճանը -3,7˚C է, թույլ քամիները 2-3մ/վրկ արագությամբ:

Ստորև աղյուսակի տեսքով բերվում է մի քանի կլիմայական տվյալներ՝ ըստ Արմավիրի օդերևութաբանական կայանի դիտարկումների:

Օդի ջերմաստիճանը, ˚C

Բնակա-վայրի անվա-նումը	Բարձրու-թյունը ծովի մակար-դակից, մ	Օդի միջին ամսական, ըստ ամիսների ՛C												Միջին տարե-կան	Բացար-ձակ նվազա-գույն	Բացար-ձակ առավե-լագույն
		I	II	III	IV	V	VI	VII	VIII	IX	X	XI	XII			
Արմավիր	853	-3.7	-1.2	5.1	12.2	17.1	21.2	25.2	25.1	20.1	13.0	6.1	0.4	11.7	-31	41

Օդի խոնավությունը (%)

Բնակա-վայրի անվանումը	Օդի հարաբերական խոնավությունը. %														
	ըստ ամիսների												Միջին տարե-կան	միջինը ժամը 15-ին	
	I	II	III	IV	V	VI	VII	VIII	IX	X	XI	XII		ամենա-ցուրտ ամսվա	Ամենաշոգ ամսվա
Արմավիր	76	72	62	59	55	50	44	43	47	65	74	78	60	-	34

Մթնոլորտային տեղումները և ձնածածկույթը

Բնակա-վայրի անվանումը	Տեղումների քանակը միջին ամսական մմ / օրական առավելագույնը													Ձյան ծածկույթը		
	ըստ ամիսների												տարե-կան	տասնօրյա առավելա-գույնը, սմ	օրերի թիվը	ջրի առա-վելագույն քանակը ձյան մեջ, մմ
	I	II	III	IV	V	VI	VII	VIII	IX	X	XI	XII				
Արմավիր	18 / 14	20 / 22	26 / 25	37 / 26	45 / 29	26 / 46	15 / 34	10 / 25	10 / 27	25 / 25	24 / 46	18 / 18	274 / 46	48	44	-

Գրունտի սառչման առավելագույն խորությունը, համաձայն ՀՀՇՆ 22-01-2024 նորմերի, ուսումնասիրվող տարածքում կազմում է 0,70 մետր:

Քամու արագությունը 25 տարվա ընթացքում 21մ/վ է, 50 տարվա ընթացքում 24մ/վ:

Ձյան նորմատիվային ճնշումը՝ 50կգու/մ2 է:

Քամու արագության նորմատիվային ճնշումը՝ 35կգ/մ2 է: **Հիդրոերկրաբանական տեսակետից** տարածքում գրունտային ջրերը գտնվում են 3,3 մետր խորության հորիզոններում:

Ֆիզիկաերկրաբանական վտանգավոր երևույթներ ինչպիսիք են կարստը, սողանքը, ազդեցություն ունենալ ուսումնասիրվող տեղամասում շինարարության համար՝ բացակայում են:

Շրջանի սեյսմիկ պայմանները

Ըստ սեյսմիկ հատկության՝ ՀՀՇՆ 20-04.2020թ.-ի, տեղազննվող շրջանը գտնվում է I սեյսմիկ գոտում՝ գրունտների Amax= 0.3g արագացմամբ:

Նկ 1. Կլիմայական շրջանացման սխեմատիկ քարտեզ

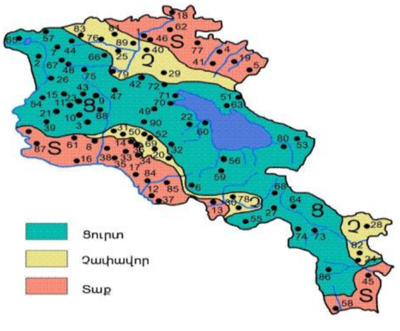

ՋՐԱՀԵՌԱՑՄԱՆ ԳՈՅՈՒԹՅՈՒՆ ՈՒՆԵՑՈՂ ՀԱՄԱԿԱՐԳԻ ՀԱՄԱՌՈՏ ՆԿԱՐԱԳԻՐԸ

Մեծամոր քաղաքը ունի ջրահեռացման անջատ համակարգ, որը կառուցվել է սկսած 1960-ական թվականներից, այն հիմնականում իրականացված է Ø150-500մմ տրամագծի կերամիկական, ասբոցեմենտե և թուջե խողովակներից, ցանցի ընդհանուր երկարությունը մոտ 15.0կմ է, որի մի մասը վերջին տարիների ընթացքում վերակառուցվել է տարբեր ծրագրերի շրջանակներում:

Դիտարկվող հատվածում ջրահեռացման համակարգը ներկայումս գտնվում է անբավարար վիճակում, խողովակաշարը տարբեր հատվածներում ունի վթարված կետեր, դիտահորերը գտնվում են քանդված վիճակում ինչը պատճառ է դառնում կոյուղաջրերի արտահոսքի՝ տարածքում ստեղծելով հակասանիտարական վիճակ:

Գոյություն ունեցող համակարգի նկարներ:

ՄՇԱԿՎԱԾ ԱՇԽԱՏԱՆՔԱՅԻՆ ՆԱԽԱԳԾԻ ՀԱՄԱՌՈՏ ՆԿԱՐԱԳԻՐԸ

Կոյուղու կոլեկտորի կառուցում:

Նոր կառուցվող կոյուղագիծը ապահովելու է Մեծամոր քաղաքի 2-րդ թաղամասի սկզբնամասում առաջացող կեղտաջրերի կազմակերպված ձևով հեռացումը դեպի քաղաքային կոյուղու կոլեկտոր, վերացնելով ներկայումս տիրող հակասանիտարական վիճակը:

Մեծամոր քաղաքի 2-րդ թաղամասի վերակառուցվող կոոյուղագծի աշխատանքային նախագծով նախատեսվել է պայմանական համարակալված Կ1 կոյուղու կոլեկտորի իրականացում DN400(St), L=65.0 մ ընդհանուր երկարությամբ պողպատե խողովակներից, D=1.0մ ընդհանուր թվով 2 հատ գծային և անկյունային ե/բ դիտահորերի իրականացում (դիտահորերի մանրամասն մասնագրերը տես գծագրական մաս):

Հաշվի առնելով գոյություն ունեցող կոլեկտորների անցման ուղեգծերի պայմանները, վերակառուցվող կոլեկտորը նախատեսվում է մոնտաժել տեղ-տեղ՝ կիսաթաղված, տեղ-տեղ՝վերգետնյա եղանակներով: Կոլեկտորի համար որպես հենարաններ են ծառայում 0.6x0.6x0.6 մ չափերով բետոնե հենրանները:

Հաշվի առնելով տեղանքի նեղված պայմանները նախագծում նախատեսված բոլոր տիպի աշխատանքները իրականացվելու է ամբողջությամբ ձեռքի աշխատանքով:

Ընդհանուր առմամբ, սույն ԱՆ-ով Մեծամոր քաղաքի 2-րդ թաղամասում վերակառուցվող կոյուղագծի աշխատանքային նախագծով նախատեսվել է՝

- Պողպատե DN426x6.0(St) խողովակներով կոյուղագծի կառուցում՝ 65.0 մ:
- D=1.0մ տրամագծով թվով 2 հատ ե/բ դիտահորերի կառուցում B15 դասի բետոնե լեկալ աղյուսներով:
- Բետոնե հենարաններ 0.6x0.6x0.6 մ չափերով, 5.0 հատ:

ԱՇԽԱՏԱՆՔՆԵՐԻ ԿԱԶՄԱԿԵՐՊՄԱՆ ԸՆԴՀԱՆՈՒՐ ԴՐՈՒՅԹՆԵՐ ԵՎ ԲԱՑԱՏՐԱԿԱՆ ՄԱՍ

Սույն նախագծով նախատեսված է իրականացնել Մեծամոր քաղաքի 2-րդ թաղամասի կոյուղագծի վերակառուցմա աշխատանքները:

1.1 Նպատակները և աշխատանքների ամփոփագիրը

Աշխատանքային նախագիծը, մշակված է համաձայն Պատվիրատուի տեխնիկական առաջադրանքի պահանջների, ինչպես նաև տեղում իրականացված ուսումնասիրությունների և շահագրգիռ կողմերի հետ քննարկումների արդյունքում կայացրած որոշումների:

Նախագծի հիմնական նպատակն է ապահովել Մեծամոր քաղաքի նշված հատվածի կոյուղատար համակարգի բարելավումը, բնակչության համար ստեղծելով ժամանակին համապատասխան սանիտարահիգիենիկ պայմաններ:

1.2 Շինհրապարակների գտնվելու վայրը

Շինհրապարակը գտնվում է ՀՀ Արմավիրի մարզի Մեծամոր համայնքի Մեծամոր քաղաքում:

1.3 Ընդհանուր տեղեկություն շինհրապարակների և գոյություն ունեցող կառուցվածքների մասին

Որպես շինհրապարակ է ծառայում Մեծամոր քաղաքի վերոնշյալ հատվածը, շինհրապարակի երկրաբանական տվյալները ավելի մանրամասն բերված են Գիրք 1-ի երկրաբանական եզրակացությունում:

Վերոհիշյալ փողոցում ջրահեռացման/կոյուղատար համակարգը ներկայումս գտնվում է անբավարար վիճակում, խողովակաշարը բազմաթիվ հատվածներում ունի խցանված տեղամասեր, դիտահորերը մեծամասամբ քայքայված են և քանդված:

1.4 Մուտքը շինհրապարակ և պահեստներ

Մինչև շին. հրապարակ մուտք գործելը, Կապալառուն պետք է Պատվիրատուից ստանա համապատասխան շինարարության (քանդման) թույլտվությունը:

Մինչև շինարարական աշխատանքների իրականացումը, Կապալառուն պետք է համոզվի շինհրապարակ տանող և շինհրապարակի ներսում ճանապարհների մատչելիության մեջ:

Կապալառուն պետք է հետազոտի ճանապարհների վիճակը, հաշվի առնելով նրանց կրողունակության և զաբարիտային սահմանափակումները և շինհրապարակում աշխատող մեխանիզմների քաշն ու չափերը:

Թրթուրավոր մեխանիզմների տեղափոխումը ասֆալտապատ ճանապարհով անհրաժեշտ է իրականացնել տրայլերներով:

Բաց փոսորակները, խրամուղիները և հորերը պետք է ցանկապատվեն, կահավորվեն նախազգուշացնող նշաններով և լուսավորվեն գիշերային ժամերին:

Շինհրապարակի յուրաքանչյուր առանձին մաս, որտեղ կատարվում են շինարարական աշխատանքներ, պետք է մատչելի լինի բանվորների, մեխանիզմների ու մեքենաների համար:

Շինարարական նյութերը պետք է ընդունվեն և պահեստավորվեն ընդունված կարգով` դրանց համար նախատեսված տեղամասերում կամ պահեստներում:

1.5 Ինժեներա-գեոդեզիական հետազննություն

1.5.1 *Ընդհանուր դրույթներ*

Կապալառուն շինարարական աշխատանքների կատարման ընթացքում պետք է ապահովի նախագծային նիշերը, թեքությունները, անկյունները և նախագծային մյուս պահանջները:

Իրականացնի կառուցվածքների առանցքների ու անկյունների նշահարումը և նրանց ամրացումը:

1.5.2 *Տեղանքի տեղակապման տվյալներ*

Կառուցվածքների ու կոլեկտորների առանցքային, ինչպես նաև հիմնական կետերի տեղակապումը պետք է ստուգվի և ընդունվի Ինժեների կողմից:

Հենանիշը տրամադրվում է Կապալառուին շինարարությունը սկսելու ծանուցագրի հետ, սակայն Կապալառուն շինարարական աշխատանքները սկսելուց առաջ պետք է ստուգի հենանիշի ճշտությունը գլխավոր հենանիշի նկատմամբ:

1.5.3 *Ժամանակավոր հենանիշեր*

Կապալառուն շինությունների համար պետք է տեղադրի ժամանակավոր հենանիշեր, որոնց տեղը պետք է համաձայնեցվի Ինժեների հետ:

1.5.4 Կապալառուն պետք է մակարդակաչափումով տեղակապի բոլոր ժամանակավոր հենանիշերը հիմնական հենանիշի հետ:

1.5.5 ***Շինարարության կազմակերպում***

Ըստ շին.կազմակերպման նախագծի շին. աշխատանքների 2 փուլ՝ նախապատրաստական և հիմնական:

Նախապատրաստական փուլում կատարվում են հետնյալ աշխատանքները

- ժամանակավոր շարժական շինությունների տեղադրում ըստ շինության ընթացքի
- շին. տեղամասի ժամանակավոր ցանկապատում ըստ ընթացքի
- ժամանակավոր ճանապարհային նշանների տեղադրում
- շին. տեղամասի գիշերային լուսավորվածություն

Հիմնական փուլում կատարվում է խրամուղիների փորման և խողովակաշարերի մոնտաժման շինարարական աշխատանքները:

Հողային աշխատանքների համար ընտրված է փոքր հզորության հակադարձ շերեփով էքսկավատոր, ավելցուկային բնահողը տեղափոխվում է ավտոինքնաթափերի միջոցով մինչև 2.0 կմ, (մեքենա-մեխանիզմերի պահանջվող տեսակները և քանակները տես համապատասխան աղյուսակում) անմիջապես խողովակաշարերի և կառուցվածքների հիմքերի տակ բնահողը մշակվում է ձեռքի աշխատանքով՝ ձեռքի պարզագույն գործիքներով:

Բոլոր տիպի շին. աշխատանքերն անհրաժեշտ է կատարել պահպանելով անվտանգության տեխնիկնայի կանոնները ըստ СНИП III-IV.2008-ի դրույթներով, ինչպես նաև աշխատանքների կատարման նախագծում նշված լրացուցիչ միջոցառումներով:

Բոլոր տիպի շինարարական աշխատանքերը պետք է կատարել պահպանելով շին. նորմերը, կանոները, ստանդարտները, ինպես նաև նախագծի տեխնիկական պայմանները:

Բոլոր տիպի թաքնված աշխատանքերի համար պետք է կազմել թաքնված աշխատանքային ակտ տեխնիկական հսկողություն իրականացնող մարմնի կողմից հաստատված:

Շին. տեղամասը կազմակերպելիս ղեկավարվել հակահրդեհային անվտանգության վարչության կողմից հաստատված դրույթներով, շին. տեղամասի հակահրդեհային անտանգության պատասխանատվությունը կրում է անմիջապես շինարարության ղեկավարը կամ նրան փոխարինող անձը:

Ամբողջ շինարարության ընթացքում կատարել միջոցառումներ շրջակա միջավայրի պահպանության վերաբերյալ: Թույլ չտալ թունավոր արտանետումների նորմայից ավել քանակություններ դեպի մթնոլորտ, շին. մեքենաները շին. տեղամաս պետքե մտնեն և դուրս գան մաքուր վիճակով:

Բնահողով բարձված մեքենաների թափքը պետք է թրջել և ծածկել պոլիէթիլենային թաղանթով, թույլ չտալով փոշու ամպի գոյացումներ:

Երեկոյան ժամերին դադարեցնել աղմկոտ աշխատանքների կատարումը:

Առաջարկվող շինարարական մեքենաների, սարքերի և սարքավորումների ցանկ, ըստ պահանջվող քանակի
Շինարարության տևողությունը՝ 2.0 ամիս:

Առաջարկվող աշխատակազմի ցանկ

№	*Անվանումը*
1	Շիանարարության ղեկավար
2	Շինարարաության ճարտարագետ-շինարար
3	Շին. Մոնտաժային աշխատանքների աշխղեկ
4	Էլեկտրիկ
5	Մետաղական կոնստրուկցիաների եռակցող
6	Ատաղձագործ
7	Բետոնագործ
8	Ներկարար
9	Գեոդեզիստ
10	Բանվոր

Առաջարկվող մեքենա-մեխանիզմների ցանկ

№	*Անվանումը*	*Քանակ/հատ*
1	Էքսկավատոր՝ հակադարձ շերեփով V=0.24մ³ Որպես օրինակ՝ CAT 428F	1
2	Ավտոամբարձիչ (առնվազն 16մ սլաքի թռիչքով և 6տն. բեռնունակությամբ)	1
3	Ինքնաթափ բեռնատար մեքենա 15-20տն. բեռնատորողությամբ Որպես օրինակ՝ KAMAZ 5511, SHACMAN X3000, HOWO T5G 6x4	1
5	Ձեռքի պարզագույն գործիքներ	10
6	Տոփանիչ (թրթռասալ), հզորությունը՝ 4.0-5.5 կՎտ	2
7	Շարժական էլեկտրաեռակցման սարքավորում	2
8	Նիվելիր/Տախեոմետր	2
9	Ներքին այրման շարժիչով շարժական գեներատոր	1

ՀԻՄՆԱԿԱՆ ԱՇԽԱՏԱՆՔՆԵՐԻ ԻՐԱԿԱՆԱՑՄԱՆ ՕՐԱՑՈՒՑԱՅԻՆ ԳՐԱՖԻԿ

Հ/Հ	Աշխատաքների անվանումը	*Ամիսներ*							
		1				2			
		Շաբաթներ							
		1	**2**	**3**	**4**	**1**	**2**	**3**	**4**
1	Մոբիլիզացիա								
2	Ապամոնտաժման աշխատանքներ								
3	Հողային աշխատանքներ								
4	Խողովակների մոնտաժման աշխատանքներ								
5	Դիտահորերի կառուցման աշխատանքներ								
6	Կոյուղու կոլեկտորի փորձարկման աշխատանքներ								
8	Տարածքների մաքրման, բարեկարգման խրամուղիների և փոսորակների ծածկույթի իրականացման աշխատանքներ								

Բնապահպանական և սոցիալական ռիսկերի նվազեցման միջոցառումներ

Աշխատանքային նախագծով նախատեսված աշխատանքներն իրականացվելու են ՀՀ Արմավիրի մարզի Մեծամոր համայնքի Մեծամոր քաղաքի տարածքներում:

Տարածքներում չկան հողերի օտարման կամ ժամանակավոր օգտագործման խնդիր, քանի որ կոլեկտորները ամբողջությամբ անցնում են ճանապարհներով:

Հնարավոր բացասական ազդեցությունները հիմնականում առնչվում են շինարարական աշխատանքների հետ՝ ուստի նրանք սահմանափակ են և կարճատև: Բացասական ազդեցությունները նվազեցնելու կամ կանխարգելելու նպատակով նախատեսվել են մեղմացնող միջոցառումներ, որին պարտավոր են հետևել շինարարը, հսկող և վերահսկող միավորները (Տես ստորև): Շինարարության ժամանակ կարելի է ակնկալել կարճատև բացասական ազդեցությունները՝

- Օդի աղտոտում
- Աղմուկ
- Երթևեկելի ճանապարհների խաթարում և ծանրաբեռնվածություն
- Շրջակա միջավայրի աղտոտում շինարարական և կենցաղային աղբով
- Հողային և ջրային ռեսուրսների աղտոտում վառելանյութով և քսայուղերով
- Ջրային և հողային ռեսուրսների աղտոտում քլորով:

Սոցիալական ազդեցություններից են ճանապարհների խաթարումը և ծանրաբեռնվածության ավելացումը, բնակչության և շինարարներին սպառնացող վտանգները և այլն:

<u>Հողային և ջրային ռեսուրսների աղտոտումը վառելանյութով և քսայուղերով</u> բացառելու համար անհրաժեշտ է վերջիններս պահեստավորել մեկուսացված մակերեսի վրա՝ հողային և ջրային ռեսուրսներից հեռու տարածքներում, օգտագործված քսայուղերի հավաքման համար օգտագործել հատուկ տարաներ, որոնք հետագայում կհեռացվեն հատուկ տեղադրման վայրեր կամ վերամշակման համար հատկացված տեղանքներ:

<u>Շինարարական և կենցաղային աղբով</u> շրջակա միջավայրի աղտոտումը կանխելու նպատակով դրանք տեղափոխել համայնքի համապատասխան աղբավայր՝ նախապես պայմանագիր ունենալով համայնքի ղեկավարության կամ աղբավայրը շահագործողների հետ:

Շինարարական աշխատանքների ժամանակ առաջացող ***<u>փոշու ազդեցությունը</u>*** նվազեցնելու համար պարբերաբար ջրել շինարարության տարածքը:

Աղմուկի ազդեցությունը կանխելու նպատակով՝ սահմանափակել գիշերային աշխատանքը բնակեցված տարածքներում, խուսափել աղմկահարույց մեքենաների և սարքավորումների օգտագործումից:

Շինարարության ժամանակ ***բնակչությանը և շինարարներին սպառնացող վտանգները*** կանխելու նպատակով ժամանակավոր տեղադրման սահմանազատող մետաղական ճաղավանդակներով ցանկապատել շինհրապարակը, վերջիններիս վրա տեղադրելով գիշերային լուսավորություն համար նախատեսված առկայծող լուսատուներ:
Մետաղական ճաղավանդակների նվազագույն բարձրությունը պետք է լինի 1.50մ:
Այն հատվածներում, որտեղ առկա են բնակչության ինտենսիվ տեղաշարժ, բաց խրամուղիների և փոսորակների վրա տեղադրել ժամանակավոր հետիոտնային մետաղական, բազրիքավոր կամրջակներ:
Վերահսկել չլիազորված անձանց մուտքը շինհրապարակ, վտանգավոր տեղերում տեղադրել նախազգուշացնող նշաններ, իրականացնել սարքավորումների պարբերական զննումներ որակավորված աշխատակիցների միջոցով, ինչպես նաև պարբերաբար անվտանգության աուդիտներ, շինարարների համար կազմակերպել առաջին օգնության և անվտանգության դասընթացներ:

Ապահովել աշխատանքային անվտանգության և առողջության կանոնները:

ԾԱՎԱԼԱԹԵՐԹ

Օբյեկտի անվանումը՝ ՄԵԾԱՄՈՐ ՀԱՄԱՅՆՔԻ ՄԵԾԱՄՈՐ ՔԱՂԱՔԻ 2-ՐԴ ԹԱՂԱՄԱՍԻ ԿՈՅՈՒՂԱԳԾԻ ՎԵՐԱԿԱՌՈՒՑՄԱՆ ԱՇԽԱՏԱՆՔՆԵՐԻ ՆԱԽԱԳԾԱՆԱԽԱՀԱՇՎԱՅԻՆ ՓԱՍՏԱԹՂԹԵՐԻ ԿԱԶՄՈՒՄ

Ծավալաթերթ

Հ/Հ	Աշխատանքների տեսակները և անվանումը	Չ/Մ	Քանակ	Միավ. արժեքը (հազար ՀՀ դրամ)	Գումարը (հազար ՀՀ դրամ)
1	*2*	*3*	*4*	*5*	*6*
	ԲԱԺԻՆ 1. ԿՈՅՈՒՂԱԳԾԻ ՎԵՐԱԿԱՌՈՒՑՈՒՄ				
	1. Կոյուղու կոլեկտոր-Կ1				
	1.1. Քանդման և ապամոնտաժման աշխատանքներ				
1	Տարածքի բարեկարգում, ազատելով մոլախոտերից և արմատներից, բարձում ա/մ	$մ^2$	200.0		
2	Բարձած աղբի տեղափոխում մինչև 2.0 կմ թափոնակույտ	տ	2.0		
3	Գոյություն ունեցող պողպատե պատյան Ø700 (St) խողովակների կտրում	տեղ	8.0		
4	Գոյություն ունեցող պողպատե պատյան Ø700 (St) խողովակների ապամոնտաժում	մ	33.0		
5	Ապամոնտաժված պողպատե Ø700(St) խողովակների տեղափոխում ձեռքով մինչև 50.0մ բարձելով ա/մ (33.0 մ)	տ	4.650		
6	կոյուղու Ø400 (Cer) կերամիկական լայնուկավոր խողովակների ապամոնտաժում	մ	65.0		
7	Ապամոնտաժված կերամիկական լայնուկավոր Ø400 (Cer) խողովակների տեղափոխում ձեռքով մինչև 50.0մ բարձելով ա/մ	տ	5.0		
8	Գոյություն ունեցող դիտահորերի ծածկի սալերի ապամոնտաժում, բարձելով ա/մ	հատ	2.0		
9	Բարձած խողովակների և ծածկի սալերի տեխափոխում մինչև 2.0 կմ, հանձնելով շահագործող կազմակերպությանը	տ	10.80		
10	Գոյություն ունեցող բետոնե դիտահորերի պատերի և հիմքի քանդում, բարձելով ա/մ	$մ^3$	1.60		
11	Շին. աղբի տեխափոխում մինչև 2.0 կմ թափոնակույտ	տ	3.840		
	1.2. Հողային աշխատանքներ				
1	Խրամուղու և փոսորակների մշակում IV կարգի գրունտներում ձեռքով, կողալիցքով	$մ^3$	15.0		
2	Խրամուղու և փոսորակների մշակում III կարգի գրունտներում ձեռքով, կողալիցքով	$մ^3$	15.0		
3	Խրամուղու և փոսորակների լրամշակում ձեռքով, հատակի հարթեցմամբ	$մ^3$	3.0		
4	Նախապատրաստական շերտի իրականացում կողալիցքի փափուկ գրունտներից	$մ^3$	8.0		
5	Խրամուղու և փոսորակների ետլիցք ձեռքով, կողալիցքի մշակված գրունտներից տոփանումով	$մ^3$	24.0		
6	Փափուկ գրունտի մշակում հանքավայրում էքսկավատորով, բարձելով ա/մ	$մ^3$	10.0		
7	Բարձած գրունտի տեխափոխում մինչև 2.0 կմ շին հրապարակ, լիցքի իրականացման համար	տ	18.0		
8	m=1:1.5 շեպերի թեքությամբ լիցքի իրականացում ձեռքով	$մ^3$	10.0		

1	2	3	4	5	6
9	Շին նյութերի տեղափոխում ձեռքով, մինչև 50.0 մ	տ	18.0		
	1.3. Տեխնոլոգիական աշխատանքներ				
1	Պողպատե (St) DN426x6.0 էլ. եռակցվող խողովակների մոնտաժում խրամուղում, փորձարկումով	մ	65.0		
2	Պողպատե (St) DN426x6.0 խողովակների արտաքին մակերեսների ուժեղացված հակակոռոզիոն մեկուսացում	մ	65.0		
3	Պողպատե (St) DN426x6.0 խողովակների ներքին մակերեսների ուժեղացված հակակոռոզիոն մեկուսացում	մ	65.0		
4	Կոյուղու DN400(GF) SN8 տիպի պոլիէթիլենե լայնուկավոր ակոսավոր խողովակների մոնտաժում, փորձարկումով (Գոյություն ունեցող կոլեկտորների միացման հատվածներում)	մ	4.0		
5	Գոյություն ունեցող և նախագծվող խողովակների ճակատային միացումներ	տեղ	3.0		
6	Շին նյութերի տեղափոխում ձեռքով, մինչև 50.0 մ	տ	5.0		
	1.4. Շինարարական աշխատանքներ				
	Բետոնե հենարաններ ԲՀ-1-5 և ե/բ դիտահորեր ԳԴՀ-1, ԱԴՀ-1 D=1.0, Hաշխ.=0.20մ				
1	Ե/բ դիտահորերում նախապատրաստական շերտի իրականացում B7.5 դասի բետոնից h=10սմ հաստությամբ	$մ^3$	0.70		
2	Բետոնե վաքի իրականացում B12.5 դասի բետոնից առվակի երկաթայնացումով	$մ^3$	1.950		
3	D=1.0մ տրամագծով հավաքովի ե/բ էլեմենտներով հորի կառուցում	$մ^3$	0.900		
4	Հիմքի հավաքովի ե/բ սալ ՀՍ 10 տիպի	հատ	2.0		
5	Ծածկի հավաքովի ե/բ սալ ԾՍ 10 տիպի, թուջե ծանր մտոց կափարիչով	հատ	2.0		
6	Հորի կառուցում B15 դասի բետոնե լեկալ աղյուսներով	$մ^3$	0.30		
7	Լեկալե աղյուսներով պատերի ցեմենտավազե սվաղի իրականացում δ=20մմ	$մ^2$	3.0		
8	Ներդիր դետալների տեղադրում	կգ	13.60		
9	Մետաղական կոնստրուկցիաների երկշերտ յուղաներկում	տ	0.01360		
10	Պատերի արտաքին մակերեսների ջրամեկուսացում 2 շերտ բիտումային մածիկով	$մ^2$	40.0		
11	Բետոնե հենարաններում խճի նախապատրաստական շերտի իրականացում h=10սմ հաստությամբ	$մ^3$	0.20		
12	0.6x0.6x0.6մ չափերով միաձույլ հենարանների իրականացում B15 դասի բետոնով	$մ^3$	1.0		
13	Բետոնե հենարանների պատերի արտաքին մակերեսների ջրամեկուսացում 2 շերտ բիտումային մածիկով	$մ^2$	9.0		
14	Շին նյութերի տեղափոխում ձեռքով, մինչև 50.0 մ	տ	10.0		

ԳԾԱԳՐԱԿԱՆ ՄԱՍ

ՆԱԽԱԳԾՎՈՂ ԿՈՅՈՒՂԱԳԾԻ ՏԵՂԱԴԻՐՔԱՅԻՆ ՀԱՏԱԿԱԳԻԾ ԸՍ «Google Earth» ԾՐԱԳՐԻ

ՊԱՅՄԱՆԱԿԱՆ ՆՇԱՆՆԵՐ

DN	ՆԱԽԱԳԾՎՈՂ ԿՈՅՈՒՂՈՒ ԿՈԼԵԿՏՈՐՆԵՐ
K Ø K	ԳՈՅՈՒԹՅՈՒՆ ՈՒՆԵՑՈՂ ԿՈՅՈՒՂՈՒ ԿՈԼԵԿՏՈՐՆԵՐ

ՎԿԱՅԱԿՈՉՎՈՂ ԵՎ ՀԱՐԱԿԻՑ ՓԱՍՏԱԹՂԹԵՐԻ ԱՄՓՈՓԱԳԻՐ

ՆՇԱՆԱԿՈՒՄԸ	ԱՆՎԱՆՈՒՄԸ	ԾԱՆՈԹՈՒԹՅՈՒՆ
ՀՀՇՆ 40-01.03	«Կոյուղի. Արտաքին ցանցեր և կառուցվածքներ»	
ՀՀՇՆ 40-01.02-2020	«Ջրամատակարարում. Արտաքին ցանցեր և կառուցվածքներ»	
ՀՀՇՆ 40-01.01	«Շենքերի ներքին ջրամատակարարում և ջրահեռացում»	
ՄՆԻՊ 3.05.01	«Ներքին սանիտարատեխնիկական համակարգեր»	
ՀՀՇՆ 20-04	«Երկրաշարժադիմացկուն շինարարություն. նախագծման նորմեր»	
ՀՀՇՆ IV-10.01.01	«Շենքերի և կառուցվածքների հիմնատակեր»	
ՀՀՇՆ 33-01	«Հիդրոտեխնիկական կառուցվածքներ. Հիմնական դրույթներ»	
ՀՀՇՆ 30-01-2014	«Քաղաքաշինություն. քաղաքային և գյուղական բնակավայրերի հատակագծում և կառուցում »	
ՄՍՊ 4.01-101	«Ջրամատակարարման և կոյուղու համակարգերի պոլիմերային նյութերից խողովակաշարերի նախագծում և մոնտաժում. ընդհանուր պահանջներ »	
ԳOUS 13015	«Երկաթբետոնե և բետոնե արտադրատեսակներ շինարարության համար. ընդհանուր տեխնիկական պահանջներ. ընդունման, մակնշման, տեղափոխման և պահման պայմաններ »	
ՀՀՇՆ 32-01-2022	«Ավտոմոբիլային ճանապարհներ »	
ՄՆԻՊ 2.01.07	«Բեռնվածքներ և ազդեցություններ »	
ՄՆԻՊ 2.03.11	«Շինարարական կոստրուկցիաների պաշտպանումը կոռոզիայից »	
ՄՆԻՊ 2.05.03-84*	«Կամուրջներ և խողովակներ »	
ՀՀՇՆ II-7.01	«Շինարարական կլիմայաբանություն»	
ՀՀՇՆ 31.03	«Հասարակական շենքեր և շինություններ»	

ԸՆԴՀԱՆՈՒՐ ՏՎՅԱԼՆԵՐ

1. Արմավիրի մարզի Մեծամոր համայնքի Մեծամոր քաղաքի 2-րդ թաղամասում կոյուղու արտաքին համակարգի աշխատանքային նախագծի մշակման համար հիմք է հանդիսացել պատվիրատուի կողմից տրամադրված տեխնիկական և ճարտարապետահատակագծային առաջադրանքները, տեղում մեր մասնագետների կողմից իրականացված ուսումնասիրությունները, Մեծամորի համայնքապետարանի աշխատակազմի համապատասխան ստորաբաժանման ներկայացուցիչների և շահագործող այլ անձանց հետ կայացած քննարկումները և դրանց արդյունքում կայացված որոշումները:

Նախագիծը մշակված է համաձայն Հայաստանի Հանրապետությունում գործող նորմերի և կանոնների:

Նախագծի գլխավոր ինժեներ Է. Հոդաբաշյան

HΞA ENGINEERING & DESIGN ԵՐԵՎԱՆ 2026թ.			Պատվիրատու՝ Մեծամորի համայնքապետարան	Պայմանագիր՝ N ՀՀԱՄԱՀ-ԳՀԾՁԲ-25/88	
ՆԳԻ	Է.Հոդաբաշյան		ՀՀ ԱՐՄԱՎԻՐԻ ՄԱՐԶԻ ՄԵԾԱՄՈՐ ՀԱՄԱՅՆՔԻ ՄԵԾԱՄՈՐ ՔԱՂԱՔԻ 2-ՐԴ ԹԱՂԱՄԱՍԻ ԿՈՅՈՒՂԱԳԾԻ ՎԵՐԱԿԱՌՈՒՑՄԱՆ ԱՇԽԱՏԱՆՔՆԵՐԻ ՆԱԽԱԳԾԱՆԱԽԱՀԱՇՎԱՅԻՆ ՓԱՍՏԱԹՂԹԵՐԻ ՄՇԱԿՄԱՆ ԽՈՐՀՐԴԱՏՎԱԿԱՆ ԾԱՌԱՅՈՒԹՅՈՒՆՆԵՐ	Աշխատանքային նախագիծ	
Նախագծեց	Ս. Թարյան			Բաժին - ՋՋ	
Ստուգեց	Է.Հոդաբաշյան		Ընդհանուր տվյալներ	թերթ	թերթեր
				1	6

ՊԱՅՄԱՆԱԿԱՆ ՆՇԱՆՆԵՐ

DN	ՆԱԽԱԳԾՎՈՂ ԿՈՅՈՒՂՈՒ ԿՈԼԵԿՏՈՐՆԵՐ
Ø	ԳՈՅՈՒԹՅՈՒՆ ՈՒՆԵՑՈՂ ԿՈՅՈՒՂՈՒ ԿՈԼԵԿՏՈՐՆԵՐ

ENGINEERING & DESIGN ԵՐԵՎԱՆ 2026թ.			Պատվիրատու՝ Մեծամորի համայնքապետարան	Պայմանագիր՝ N ՀՀԱՄԱՀ-ԳՀԾՁԲ-25/88	
			ՀՀ ԱՐՄԱՎԻՐԻ ՄԱՐԶԻ ՄԵԾԱՄՈՐ ՀԱՄԱՅՆՔԻ ՄԵԾԱՄՈՐ ՔԱՂԱՔԻ 2-ՐԴ ԹԱՂԱՄԱՍԻ ԿՈՅՈՒՂԱԳԾԻ ՎԵՐԱԿԱՌՈՒՑՄԱՆ ԱՇԽԱՏԱՆՔՆԵՐԻ ՆԱԽԱԳԾԱՆԱԽԱՀԱՇՎԱՅԻՆ ՓԱՍՏԱԹՂԹԵՐԻ ՄՇԱԿՄԱՆ ԽՈՐՀՐԴԱՏՎԱԿԱՆ ԾԱՌԱՅՈՒԹՅՈՒՆՆԵՐ	Աշխատանքային նախագիծ	
ՆԳԻ	Է.Հողաբաշյան			Բաժին - ՋՋ	
Նախագծեց	Ս. Թարյան		Նախագծվող կոյուղագծի տեղադիրքային հատակագիծ Մ 1:2000	թերթ	թերթեր
Ստուգեց	Է.Հողաբաշյան			2	6

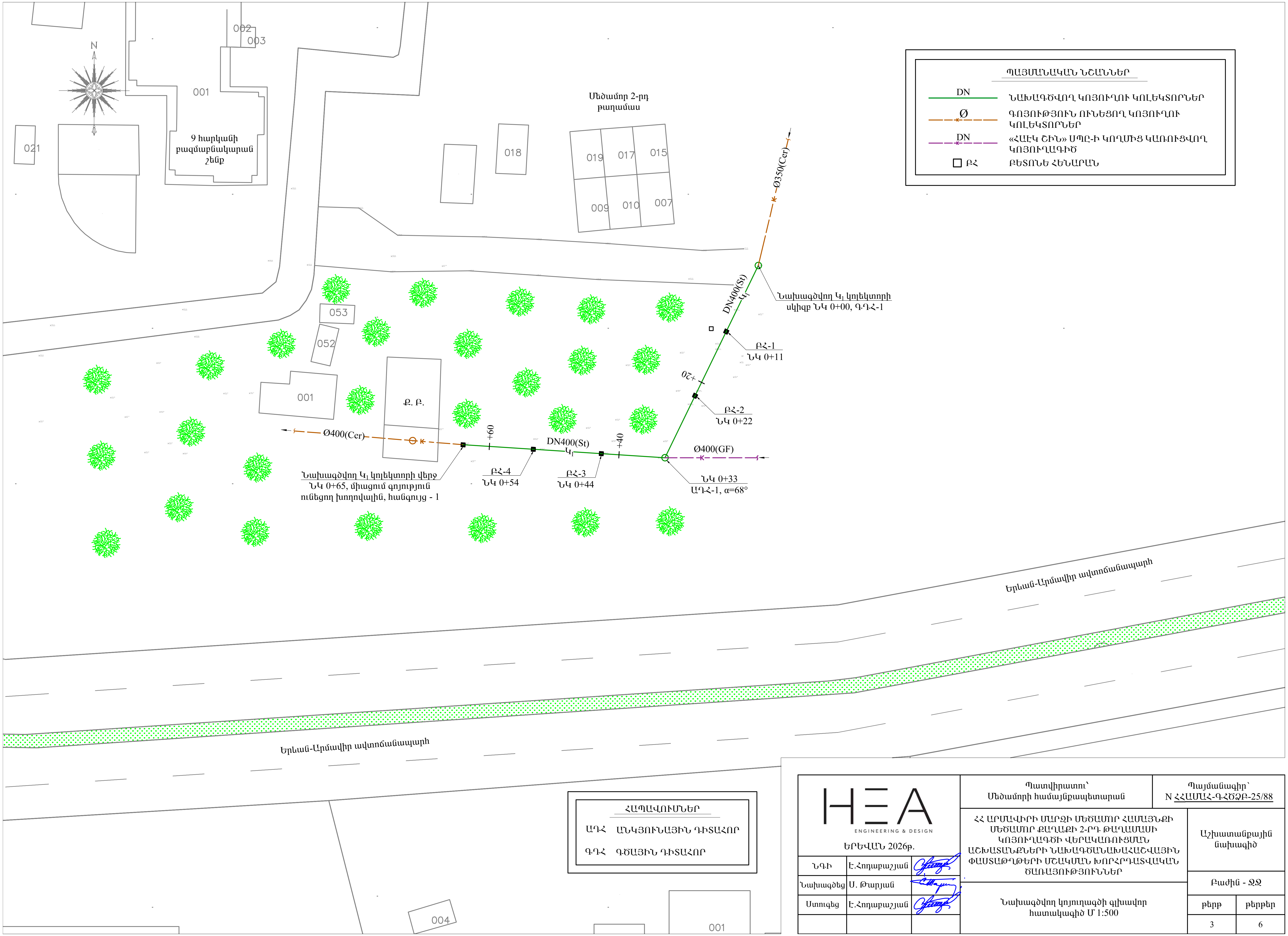

ՊԱՅՄԱՆԱԿԱՆ ՆՇԱՆՆԵՐ

DN (green solid line)	ՆԱԽԱԳԾՎՈՂ ԿՈՅՈՒՂՈՒ ԿՈԼԵԿՏՈՐՆԵՐ
Ø (orange dashed line)	ԳՈՅՈՒԹՅՈՒՆ ՈՒՆԵՑՈՂ ԿՈՅՈՒՂՈՒ ԿՈԼԵԿՏՈՐՆԵՐ
DN (purple dashed line)	«ՀԱԷԿ ՇԻՆ» ՍՊԸ-Ի ԿՈՂՄԻՑ ԿԱՌՈՒՑՎՈՂ ԿՈՅՈՒՂԱԳԻԾ
□ ԲՀ	ԲԵՏՈՆԵ ՀԵՆԱՐԱՆ

ՀԱՊԱՎՈՒՄՆԵՐ

ԱԴՀ	ԱՆԿՅՈՒՆԱՅԻՆ ԴԻՏԱՀՈՐ
ԳԴՀ	ԳԾԱՅԻՆ ԴԻՏԱՀՈՐ

HΞA ENGINEERING & DESIGN ԵՐԵՎԱՆ 2026թ.			Պատվիրատու՝ Մեծամորի համայնքապետարան	Պայմանագիր՝ N ՀՀԱՄԱՀ-ԳՀԾՁԲ-25/88	
			ՀՀ ԱՐՄԱՎԻՐԻ ՄԱՐԶԻ ՄԵԾԱՄՈՐ ՀԱՄԱՅՆՔԻ ՄԵԾԱՄՈՐ ՔԱՂԱՔԻ 2-ՐԴ ԹԱՂԱՄԱՍԻ ԿՈՅՈՒՂԱԳԾԻ ՎԵՐԱԿԱՌՈՒՑՄԱՆ ԱՇԽԱՏԱՆՔՆԵՐԻ ՆԱԽԱԳԾԱՆԱԽԱՀԱՇՎԱՅԻՆ ՓԱՍՏԱԹՂԹԵՐԻ ՄՇԱԿՄԱՆ ԽՈՐՀՐԴԱՏՎԱԿԱՆ ԾԱՌԱՅՈՒԹՅՈՒՆՆԵՐ	Աշխատանքային նախագիծ	
ՆԳԻ	Է.Հողաբաշյան			Բաժին - ՋՋ	
Նախագծեց	Ս. Թարյան		Նախագծվող կոյուղագծի գլխավոր հատակագիծ Մ 1:500	թերթ	թերթեր
Ստուգեց	Է.Հողաբաշյան			3	6

ԿՈՅՈՒՂՈՒ ԴԻՏԱՀՈՐ Ե/Բ
D=1.0մ, ԳԴՀ-1

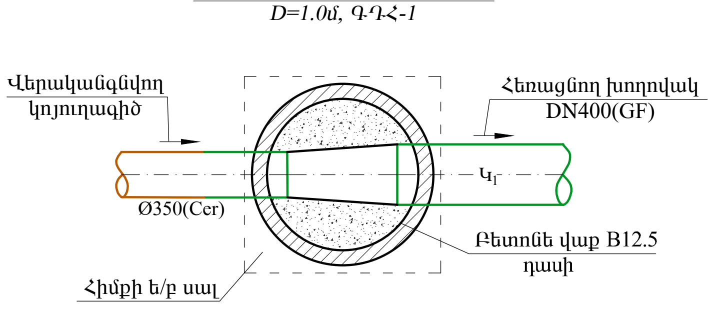

ԿՈՅՈՒՂՈՒ ԴԻՏԱՀՈՐ Ե/Բ
D=1.0մ, ԱԴՀ-1

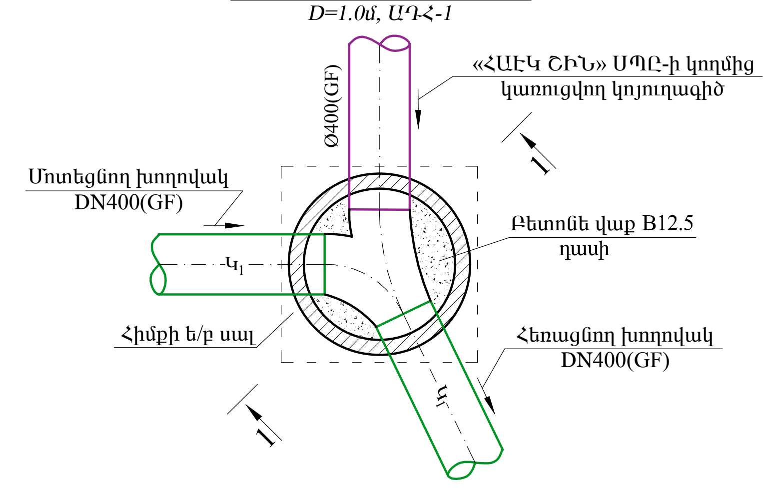

Բետոնե հենարանի հատակագիծ Մ1:20

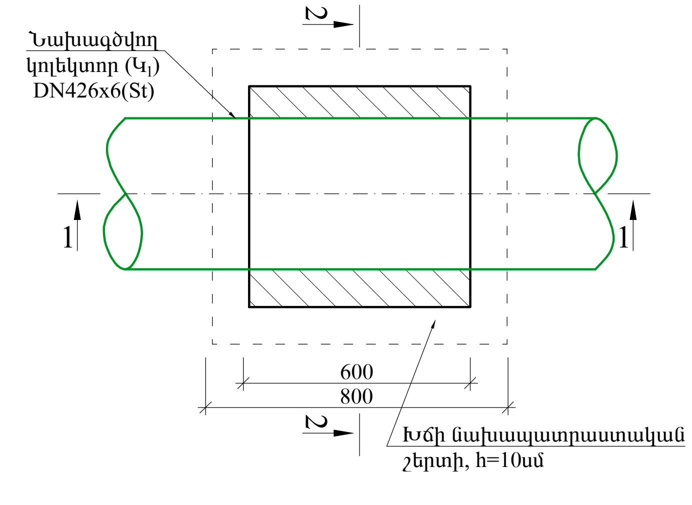

Կտրվածք 1-1 Մ1:20

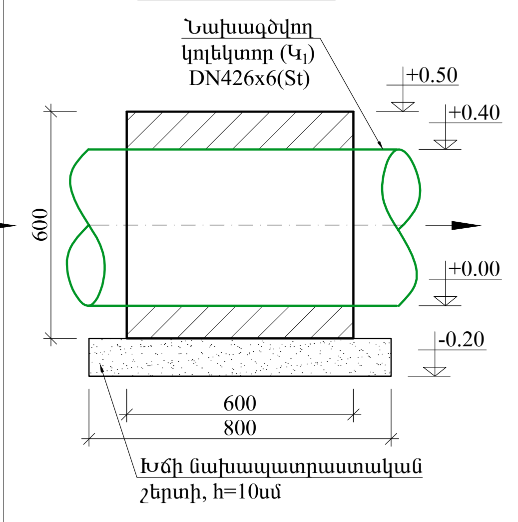

ԳԴՀ-1-ԻՑ ԱԴՀ-1 ԸՆԿԱԾ ՀԱՏՎԱԾՈՒՄ ԳՈՅՈՒԹՅՈՒՆ ՈՒՆԵՑՈՂ ԿՈՅՈՒՂՈՒ ԿՈԼԵԿՏՈՐԻ ԼԱՅՆԱԿԱՆ ԿՏՐՎԱԾՔ Մ1:20

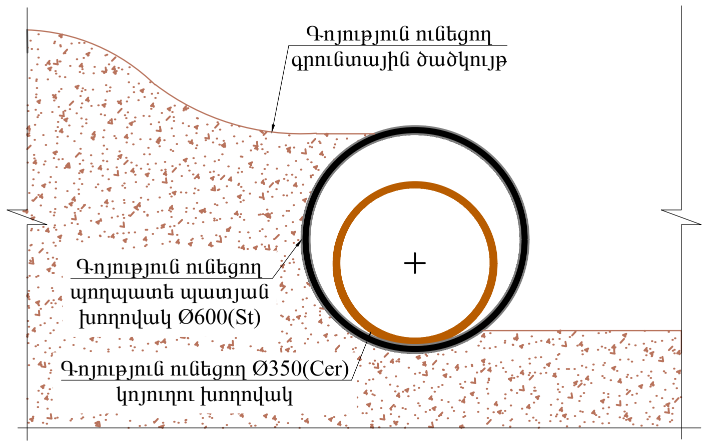

Կտրվածք 2-2
(ԲՀ-1, ԲՀ-2) Մ1:20

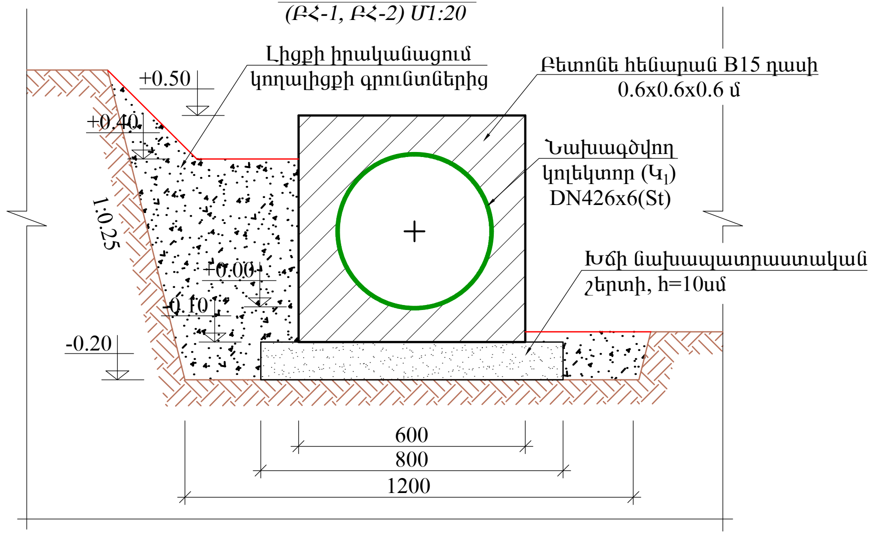

Կտրվածք 2-2
(ԲՀ-3, ԲՀ-4) Մ1:20

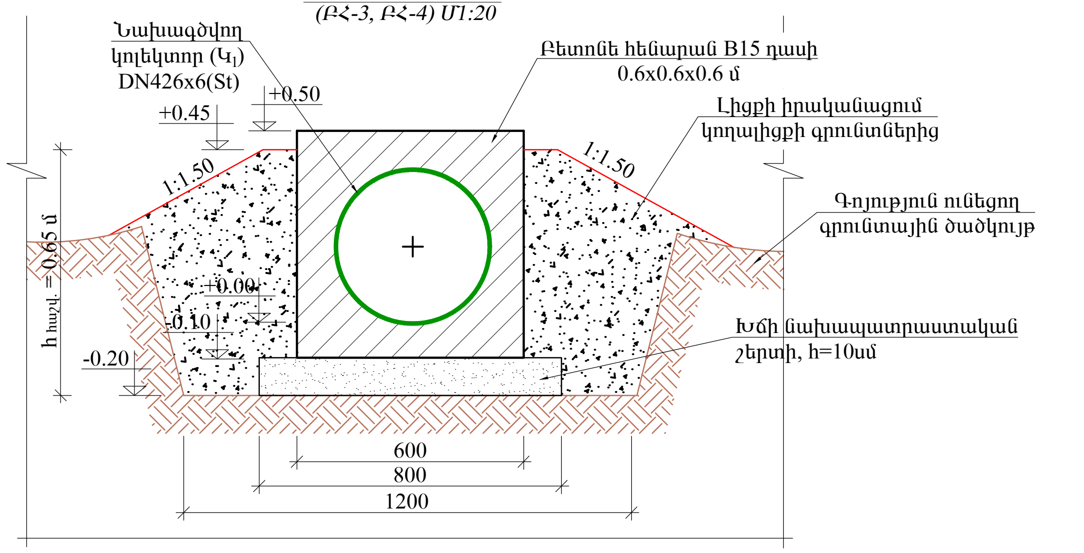

ԱԴՀ-1-ԻՑ ՀԱՆԳՈՒՅՑ-1 ԸՆԿԱԾ ՀԱՏՎԱԾՈՒՄ ԳՈՅՈՒԹՅՈՒՆ ՈՒՆԵՑՈՂ ԿՈՅՈՒՂՈՒ ԿՈԼԵԿՏՈՐԻ ԼԱՅՆԱԿԱՆ ԿՏՐՎԱԾՔ Մ1:20

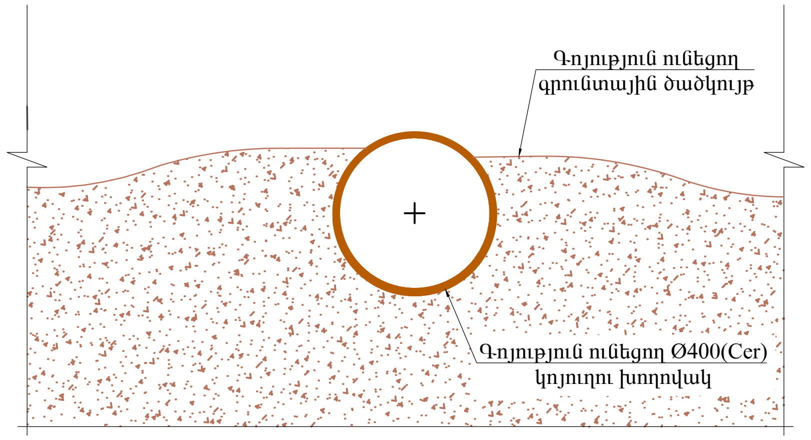

Հանգույց - 1 Մ1:20

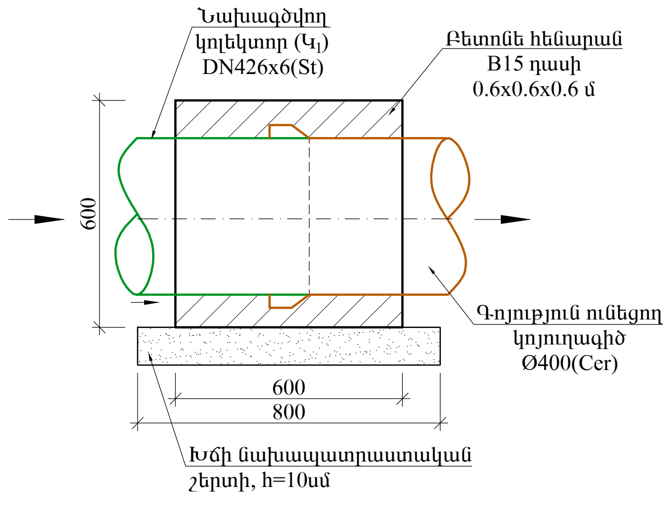

ԱԴՀ-1-ԻՑ ՀԱՆԳՈՒՅՑ-1 ԸՆԿԱԾ ՀԱՏՎԱԾՈՒՄ (ՆԿ 0 + 00 ÷ ՆԿ 0 + 33) ՆԱԽԱԳԾՎՈՂ ԿՈՅՈՒՂՈՒ ԿՈԼԵԿՏՈՐԻ ԼԱՅՆԱԿԱՆ ԿՏՐՎԱԾՔ Մ1:20

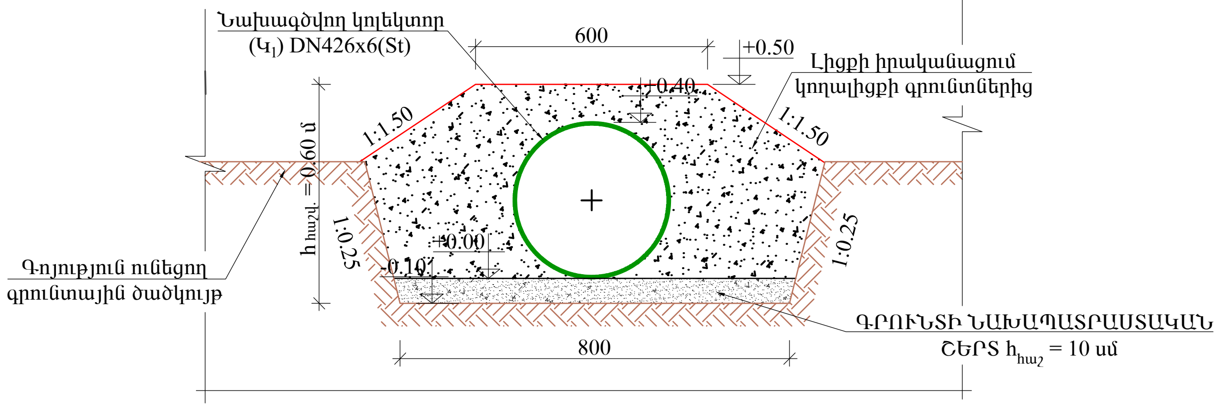

ԳԴՀ-1-ԻՑ ԱԴՀ-1 ԸՆԿԱԾ ՀԱՏՎԱԾՈՒՄ (ՆԿ 0 + 00 ÷ ՆԿ 0 + 33) ՆԱԽԱԳԾՎՈՂ ԿՈՅՈՒՂՈՒ ԿՈԼԵԿՏՈՐԻ ԼԱՅՆԱԿԱՆ ԿՏՐՎԱԾՔ Մ1:20

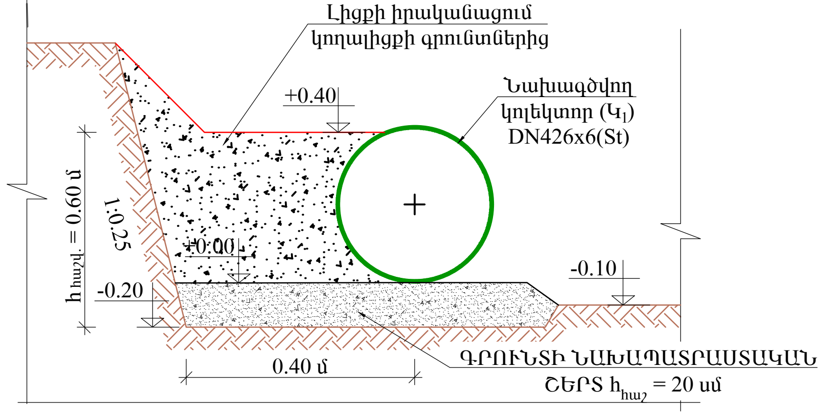

ՊԱՅՄԱՆԱԿԱՆ ՆՇԱՆՆԵՐ

DN	ՆԱԽԱԳԾՎՈՂ ԿՈՅՈՒՂՈՒ ԿՈԼԵԿՏՈՐՆԵՐ
Ø	ԳՈՅՈՒԹՅՈՒՆ ՈՒՆԵՑՈՂ ԿՈՅՈՒՂՈՒ ԿՈԼԵԿՏՈՐՆԵՐ
☐ ԲՀ	ԲԵՏՈՆԵ ՀԵՆԱՐԱՆ

HΞA ENGINEERING & DESIGN ԵՐԵՎԱՆ 2026թ.	Պատվիրատու՝ Մեծամորի համայնքապետարան	Պայմանագիր՝ N ՀՀԱՄԱՀ-ԳՀԾՁԲ-25/88
ՆԳԻ: Է.Հովաքաշյան Նախագծեց: Ս. Թարյան Ստուգեց: Է.Հովաքաշյան	ՀՀ ԱՐՄԱՎԻՐԻ ՄԱՐԶԻ ՄԵԾԱՄՈՐ ՀԱՄԱՅՆՔԻ ՄԵԾԱՄՈՐ ՔԱՂԱՔԻ 2-ՐԴ ԹԱՂԱՄԱՍԻ ԿՈՅՈՒՂԱԳԾԻ ՎԵՐԱԿԱՌՈՒՑՄԱՆ ԱՇԽԱՏԱՆՔՆԵՐԻ ՆԱԽԱԳԾԱՆԱԽԱՀԱՇՎԱՅԻՆ ՓԱՍՏԱԹՂԹԵՐԻ ՄՇԱԿՄԱՆ ԽՈՐՀՐԴԱՏՎԱԿԱՆ ԾԱՌԱՅՈՒԹՅՈՒՆՆԵՐ	Աշխատանքային նախագիծ Բաժին - ՋՋ
	Հանգուցային հատակագծեր և կտրվածքներ	թերթ: 4 թերթեր: 6

ԿՈԼԵԿՏՈՐ Կ$_1$-Ի ԴԻՏԱՀՈՐԵՐԻ ՀԱՎԱՔՈՎԻ Ե/Բ ԿՈՆՍՏՐՈՒԿՑԻԱՆԵՐԻ ՍԱՄՆԱԳԻՐ

ԴԻՏԱՀՈՐԵՐԻ ՀԱՄԱՐՆԵՐԸ	ԴԻՏԱՀՈՐԵՐԻ ՏԻՊԸ	ԴԻՏԱՀՈՐԵՐԻ ՏՐԱՄԱԳԻԾԸ (մմ)	ԱՇԽԱՏԱՆՔԱՅԻՆ ԲԱՐՁՐՈՒԹՅՈՒՆԸ (մմ)	ՀԱՎԱՔՈՎԻ Ե/Բ ՀԻՄՆԱԿԱՆ ՏԱՐՐԵՐԻ ՏԻՊԵՐԸ									B 7.5 ԴԱՍԻ ԲԵՏՈՆԻ ՆԱԽԱՊԱՏՐԱՍՏԱԿԱՆ ՇԵՐՏ, h=10սմ ($մ^3$)	ԲԵՏՈՆԵ ՎԱՔ B 12.5 ԴԱՍԻ ԱՌՎԱԿԻ ԵՐԿԱԹՅԱՆԱՑ ՈՒՍՈՎ	
				ՀԻՄՔԻ ՍԱԼ ՀՍ-10 (հատ/$մ^3$)	ՀԻՄՔԻ ՍԱԼ ՀՍ-15 (հատ/$մ^3$)	ԾԱԾԿԻ ՍԱԼ ԾՍ-10 (հատ/$մ^3$)	ԾԱԾԿԻ ՍԱԼ ԾՍ-15 (հատ/$մ^3$)	ՊԱՏԻ ՕՂԱԿ ՊՕ-10-9 (հատ/$մ^3$)	ՊԱՏԻ ՕՂԱԿ ՊՕ-15-9 (հատ/$մ^3$)	ՊԱՏԻ ՕՂԱԿ ՊՕ-10-6 (հատ/$մ^3$)	ՊԱՏԻ ՕՂԱԿ ՊՕ-15-6 (հատ/$մ^3$)	ԹՈՒՋԵ ԾԱՆՐ ՄՏՈՑ ԿԱՓԱՐԻՉՈՎ ԳՈՍՏ 3634-99 (հատ)		h=(մմ)	($մ^3$)
ԿՈԼԵԿՏՈՐ Կ$_1$															
ԳԴՀ-1	գծային	1000	200	1/0.20	–	1/0.25	–	–	–	–	–	1	0.35	500	0.98
ԱԴՀ-1	անկյունային	1000	200	1/0.20	–	1/0.25	–	–	–	–	–	1	0.35	500	0.98
ԸՆԴԱՄԵՆԸ				2/ 0.40	–	2/ 0.50	–	–	–	–	–	2	0.70	1000	1.95

ԿՈԼԵԿՏՈՐ Կ$_1$ ՍԱՄՆԱԳԻՐ

Հ/Հ	Ա Ն Վ Ա Ն ՈՒ Մ	Չափ. միավոր	Ընդհ. քանակ
1	*2*	*3*	*4*
1	Պողպատե խողովակ DN426x6(St)	գծմ	84.0
2	Բետոնե հենարան B15 դասի 0.6x0.6x0.6 մ	հատ	5
3	Կոյուղու ե/բ դիտահոր D=1.0մ,	հատ	2
4	Բետոնե լեկալ աղյուսներ B15 դասի	$մ^3$	0.30

ԿՈԼԵԿՏՈՐ Կ$_1$-Ի ԴԻՏԱՀՈՐԵՐԻ ՆԵՐԴԻՐ ԴԵՏԱԼՆԵՐԻ ՏԱՐՐԵՐԻ ՍԱՄՆԱԳԻՐ

Դիտահորերի համարները	Անվանում	Քանակ	Միավոր քաշ կգ	Ընդհանուր քաշը, կգ	Անվանում	Քանակ	Միավոր քաշ կգ	Ընդհանուր քաշը, կգ
ԳԴՀ-1, ԱԴՀ-1	ՆԵՐԴԻՐ ԴԵՏԱԼ ՆԴ-1 (0 հատ)				ՆԵՐԴԻՐ ԴԵՏԱԼ ՆԴ-2 (8 հատ)			
	-80x6 L=160	0	0.80	0.00	-80x6 L=160	8	0.80	6.4
	-80x6 L=100	0	0.50	0.00	-80x6 L=100	8	0.50	4.0
					-80x6 L=80	8	0.40	3.2
ԸՆԴՀԱՆՈՒՐԸ				0.00				13.60
ԸՆԴԱՄԵՆԸ ՆԴ1 + ՆԴ2				13.60				

ՆԱԽԱԳԾՎՈՂ ԿՈՅՈՒՂՈՒ ԿՈԼԵԿՏՈՐ Կ$_1$-Ի ԵՐԿԱՅՆԱԿԱՆ ԿՏՐՎԱԾՔ ՆԿ 0+00 - ՆԿ 0+65

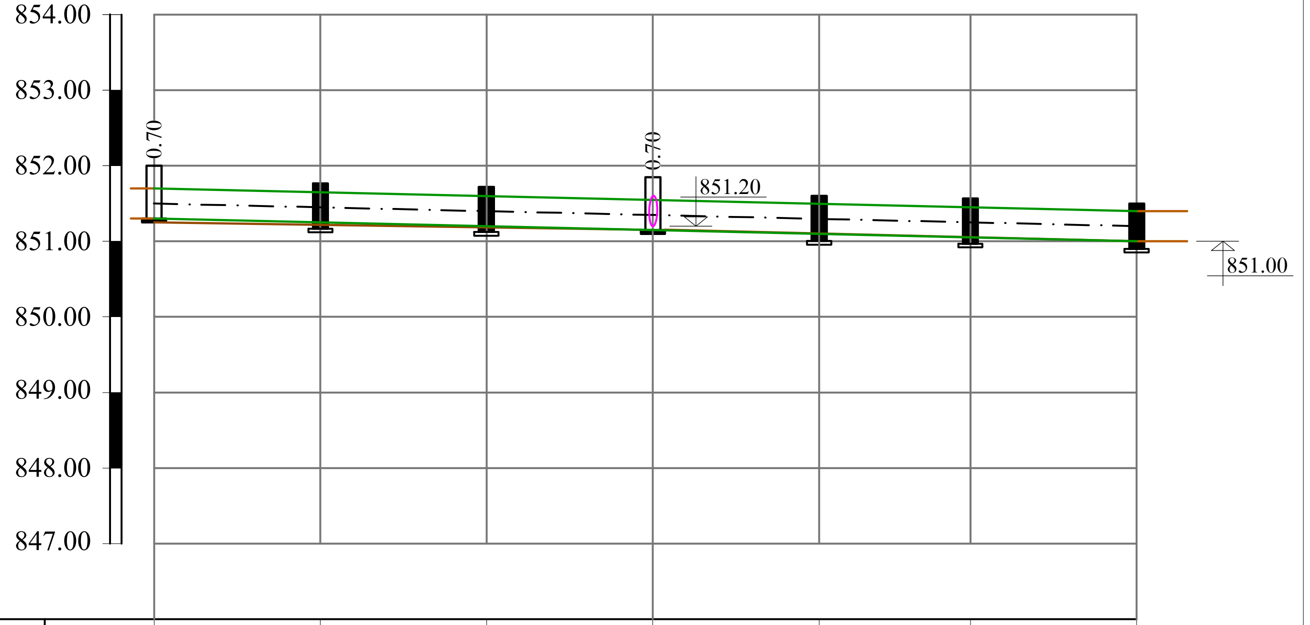

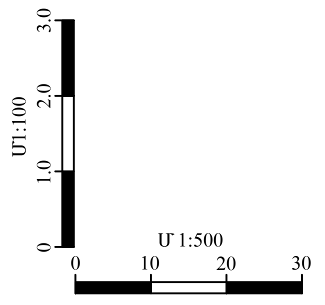

ԳՈՅՈՒԹՅՈՒՆ ՈՒՆԵՑՈՂ ԾԱԾԿՈՒՅԹԻ ՆԻՇԸ	851.25	851.22	851.18	851.15	851.10	851.05	851.00
ԾԱԾԿՈՒՅԹԻ ՆԱԽԱԳԾԱՅԻՆ ՆԻՇԸ	851.25	851.22	851.18	851.15	851.10	851.05	851.00
ԽՈՂՈՎԱԿԻ ՀԱՏԱԿԻ/ԱՌՎԱԿԻ ՆԻՇԵՐԸ	851.30	851.25	851.20	851.15	851.10	851.05	851.00
ԽՈՂՈՎԱԿԻ ՆՅՈՒԹԸ ԵՎ ՏՐԱՄԱԳԻԾԸ	ՊՈՂՊԱՏԵ ԽՈՂՈՎԱԿ DN426x6(St) L=65.0 Մ						
ԹԵՔՈՒԹՅՈՒՆ / ԵՐԿԱՐՈՒԹՅՈՒՆ(մ)	0.0046 / 65.0						
ՀՈՐԵՐԻ ՀԱՄԱՐՆԵՐԸ	ԳԴՀ - 1	ԲՀ-1	ԲՀ-2	ԱԴՀ - 1 α=68˚	ԲՀ-3	ԲՀ-4	Հանգույց-1
ՆՇԱԿԵՏԵՐԸ	ՆԿ 0+00	ՆԿ 0+11	ՆԿ 0+22	ՆԿ 0+33	ՆԿ 0+44	ՆԿ 0+54	ՆԿ 0+65

ՊԱՅՄԱՆԱԿԱՆ ՆՇԱՆՆԵՐ

- DN — ՆԱԽԱԳԾՎՈՂ ԿՈՅՈՒՂՈՒ ԿՈԼԵԿՏՈՐՆԵՐ
- Ø — ԳՈՅՈՒԹՅՈՒՆ ՈՒՆԵՑՈՂ ԿՈՅՈՒՂՈՒ ԿՈԼԵԿՏՈՐՆԵՐ
- ԲՀ — ԲԵՏՈՆԵ ՀԵՆԱՐԱՆ

ՀԱՊԱՎՈՒՄՆԵՐ

- ԱԴՀ — ԱՆԿՅՈՒՆԱՅԻՆ ԴԻՏԱՀՈՐ
- ԳԴՀ — ԳԾԱՅԻՆ ԴԻՏԱՀՈՐ

ԿՈՅՈՒՂՈՒ ԴԻՏԱՀՈՐ ԱԴՀ-1-Ի ԿՏՐՎԱԾՔ 1-1 Մ1:25

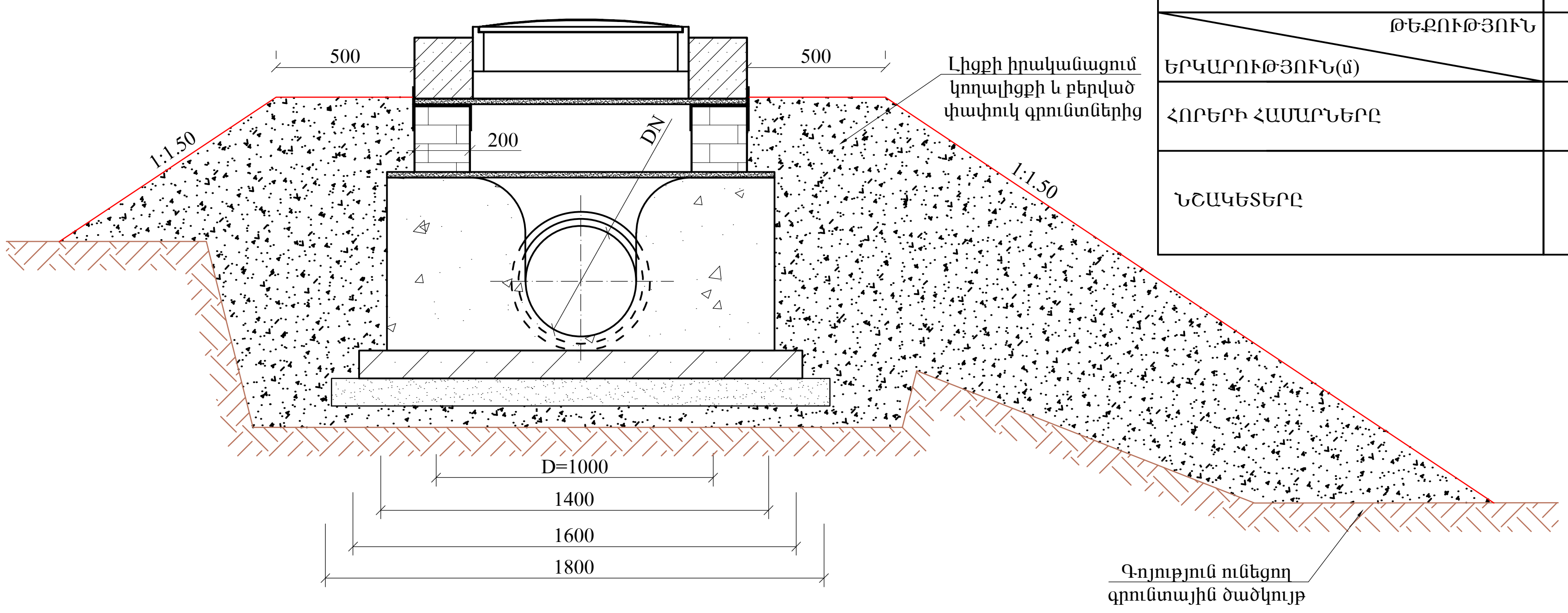

HΞA ENGINEERING & DESIGN ԵՐԵՎԱՆ 2026թ.	Պատվիրատու՝ Մեծամորի համայնքապետարան	Պայմանագիր՝ N ՀՀԱՄԱՀ-ԳՀԾՁԲ-25/88	
	ՀՀ ԱՐՄԱՎԻՐԻ ՄԱՐԶԻ ՄԵԾԱՄՈՐ ՀԱՄԱՅՆՔԻ ՄԵԾԱՄՈՐ ՔԱՂԱՔԻ 2-ՐԴ ԹԱՂԱՄԱՍԻ ԿՈՅՈՒՂԱԳԾԻ ՎԵՐԱԿԱՌՈՒՑՄԱՆ ԱՇԽԱՏԱՆՔՆԵՐԻ ՆԱԽԱԳԾԱՆԱԽԱՀԱՇՎԱՅԻՆ ՓԱՍՏԱԹՂԹԵՐԻ ՄՇԱԿՄԱՆ ԽՈՐՀՐԴԱՏՎԱԿԱՆ ԾԱՌԱՅՈՒԹՅՈՒՆՆԵՐ	Աշխատանքային նախագիծ	
ՆԳԻ — Է.Հովաբաշյան		Բաժին - ՋՋ	
Նախագծեց — Ս. Թարյան	Նախագծվող կոյուղու կոլեկտորի երկայնական կտրվածք, մասնագրեր, դիտահոր ԱԴՀ-1-ի կտրվածք 1-1 Մ 1:25	թերթ	թերթեր
Ստուգեց — Է.Հովաբաշյան		5	6

ՀԱՏԱԿԱԳԻԾ Մ 1:25

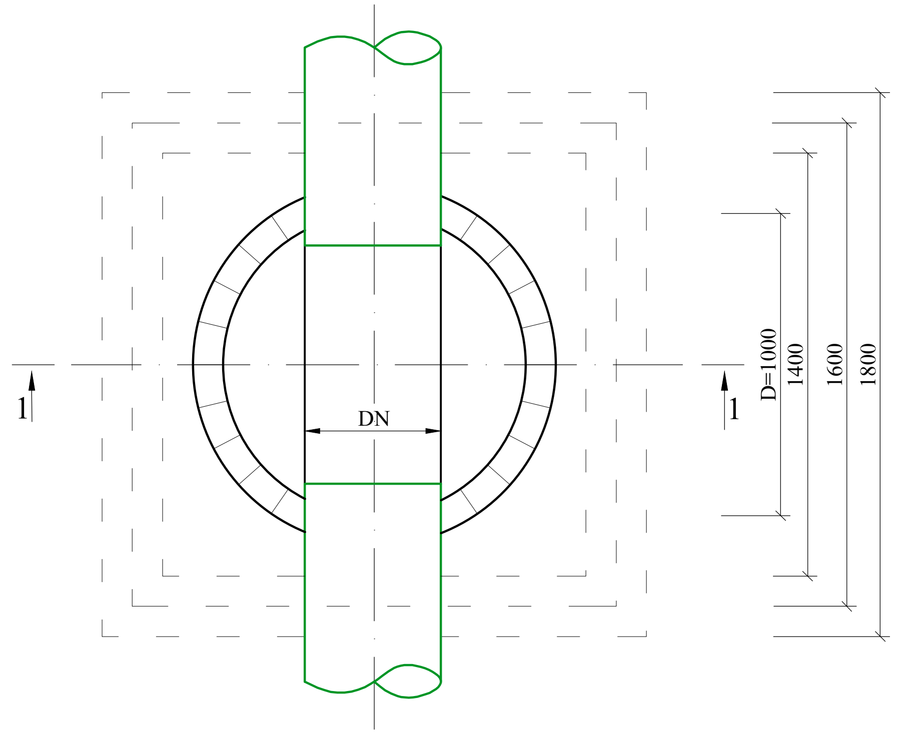

ՀԱՆԳՈՒՅՑ-1 Մ 1:10

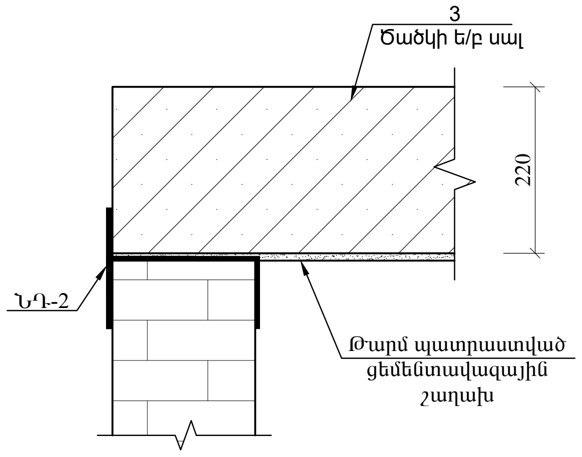

ԿՏՐՎԱԾՔ 1-1 Մ 1:25

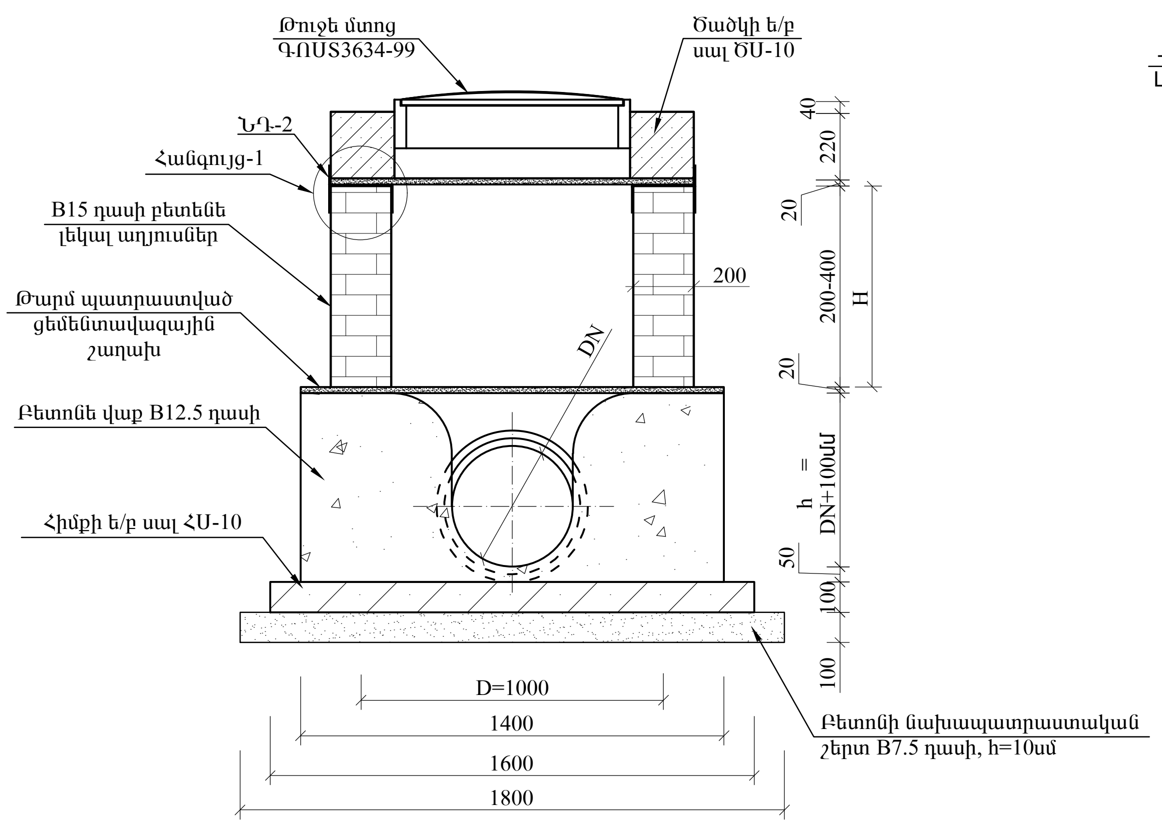

ՆԴ-2 Մ 1:5

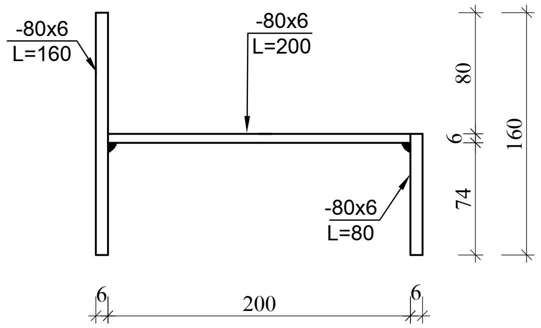

Բետոնե լեկալ աղյուս

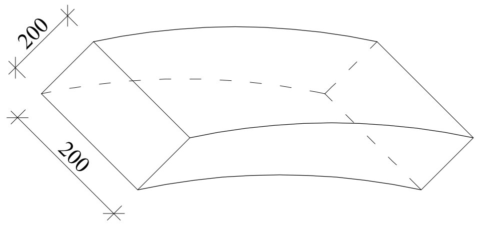

Ծ Ա Ն Ո Թ Ու Թ Յ Ու Ն

1. Հավաքովի ե/բ էլեմենտների համար տես տիպային նախագիծ 902-09-22.84
2. Հորերի փաստացի բարձրությունները ներկայացված են կոյուղագծերիի երկայնական կտրվածքներում:
   Հորերի բարձրությունները կարելի է կարգավորել միաձույլ բետոնե վաքի վրա մանրահատիկ B12.5 մակնիշի միաձույլ բետոնե պատի բարձրացման միջոցով :
4. $h_վ$ - բետոնե վաքի բարձրությունը հավասար է խողովակի DN տրամագծին գումարած նվազագույնը 100մմ:
5. Հորերի ներդիր դետալների և մետաղական ելարանի տարրերի մասնագրերը տես նախորդ թերթերում

ERA ENGINEERING & DESIGN ԵՐԵՎԱՆ 2026թ.		Պատվիրատու՝ Մեծամորի համայնքապետարան	Պայմանագիր՝ N ՀՀԱՄԱՀ-ԳՀԾՁԲ-25/88	
		ՀՀ ԱՐՄԱՎԻՐԻ ՄԱՐԶԻ ՄԵԾԱՄՈՐ ՀԱՄԱՅՆՔԻ ՄԵԾԱՄՈՐ ՔԱՂԱՔԻ 2-ՐԴ ԹԱՂԱՄԱՍԻ ԿՈՅՈՒՂԱԳԾԻ ՎԵՐԱԿԱՌՈՒՑՄԱՆ ԱՇԽԱՏԱՆՔՆԵՐԻ ՆԱԽԱԳԾԱՆԱԽԱՀԱՇՎԱՅԻՆ ՓԱՍՏԱԹՂԹԵՐԻ ՄՇԱԿՄԱՆ ԽՈՐՀՐԴԱՏՎԱԿԱՆ ԾԱՌԱՅՈՒԹՅՈՒՆՆԵՐ	Աշխատանքային նախագիծ	
ՆԳԻ	Է.Հողաքաշյան		Բաժին - ՋՋ	
Նախագծեց	Ս. Թարյան	Ջրահեռացման Ե/Բ դիտահոր D=1.0 մ բետոնե լեկալ աղյուսների իրականացմամբ	թերթ	թերթեր
Ստուգեց	Է.Հողաքաշյան		6	6