ՉԱՐԵՆՑԱՎԱՆ ՀԱՄԱՅՆՔԻ «ԱՐԶԱԿԱՆ ԳՅՈՒՂԻ ԱՐՎԵՍՏԻ ԴՊՐՈՑ» ՀՈԱԿ-Ի ՋԵՌՈՒՑՄԱՆ ՀԱՄԱԿԱՐԳԻ ՎԵՐԱԿԱՆԳՆՄԱՆ
ԱՇԽԱՏԱՆՔՆԵՐԻ ՆԱԽԱԳԾԱՆԱԽԱՀԱՇՎԱՅԻՆ ՓԱՍՏԱԹՂԹԵՐԻ ԿԱԶՄՄԱՆ ԽՈՐՀՐԴԱՏՎԱԿԱՆ ԱՇԽԱՏԱՆՔՆԵՐ

ԼՈՏ 1

ՍԱՀՄԱՆԱՓԱԿ ՊԱՏԱՍԽԱՆԱՏՎՈՒԹՅԱՄԲ ԸՆԿԵՐՈՒԹՅՈՒՆ

“ԷՅՉԻԹԻ ՓՐՈՋԵԿԹ“

ՕԲՅԵԿՏ՝ ՉԱՐԵՆՑԱՎԱՆ ՀԱՄԱՅՆՔԻ «ԱՐԶԱԿԱՆ ԳՅՈՒՂԻ ԱՐՎԵՍՏԻ ԴՊՐՈՑ» ՀՈԱԿ-Ի ՋԵՌՈՒՑՄԱՆ ՀԱՄԱԿԱՐԳԻ ՎԵՐԱԿԱՆԳՆՄԱՆ ԱՇԽԱՏԱՆՔՆԵՐԻ ՆԱԽԱԳԾԱՆԱԽԱՀԱՇՎԱՅԻՆ ՓԱՍՏԱԹՂԹԵՐԻ ԿԱԶՄՄԱՆ ԽՈՐՀՐԴԱՏՎԱԿԱՆ ԱՇԽԱՏԱՆՔՆԵՐ

ՊԱՏՎԻՐԱՏՈՒ՝ ՉԱՐԵՆՑԱՎԱՆԻ ՀԱՄԱՅՆՔԱՊԵՏԱՐԱՆ

ԼԻՑ. ՔՊԼ-000081 1-ին կգ

ԱՇԽԱՏԱՆՔԱՅԻՆ ՆԱԽԱԳԻԾ

ԳԻՐՔ -1

ՄՊԸ-ի ՏՆՕՐԵՆ՝ Դ. ԿԻԿՈՐՅԱՆ

ՀԱՄԱՁԱՅՆԵՑՎԱԾ Է՝

ԲԱՑԱՏՐԱԳԻՐ

Չարենցավան համայնքի «Արզական գյուղի արվեստի դպրոց» ՀՈԱԿ-ի ջեռուցման համակարգերի վերանորոգման և աշխատանքների նախագծանախահաշվային փաստաթղթերի կազմման խորհրդատվական աշխատանքների համար հիմք Չարենցավանի համայնքապետարանի պատվերը «ԷՅ ՋԻ ԹԻ ՓՐՈՋԵՔԹ» ՍՊԸ-ին, պայմանագիր՝ «ՉՀ-ԲՄԽԱՇՁԲ-2025/3-4» և տեխնիկական առաջադրանքը:

Շինությունը գտնվում է Չարենցավան համայնքի Արզական բնակավայրում: Այն երկու հարկանի շինություն է:
Նախատեսվում է՝
Անցկացնել երկրորդ հարկի ջեռուցման համակարգը, տեղադրելով 2 նոր ջեռուցման կաթսաներ: Ինչպես նաև նախատեսվում է հիմնովին նորոգել սանհանգուց:
Վնասված միջնորմային պատերը քանդել փոխել հատակագծային լուծումները՝ իրականացնել նոր ամրանավորված միջնորմային պատի շար խարամաբետոնե բլոկներով, դռների բացվածքներում իրականացնել բարավորներ:
Սանհանգույցներում հատակները իրականացնել խեցեսալով, պատերը երեսապատել հախճասալով, առաստաղը իրականացնել ՊՎՔ նյութից:
Դռները իրականացնել մետաղեպլաստե պրոֆիլներով սպիտակ գույնի:
Իրականացնել ջրամատակարարման և ջրահեռացման նոր համակարգեր, սանիտարատեխնիկական սարքերի տեղադրում, էլեկտրամոնտաժային աշխատանքներ, ջեռուցման համակարգի անցկացում:

ԱՆՎԱՆԱՑԱՆԿ

Հ/Հ	ԱՆՎԱՆՈՒՄԸ	ԹԵՐԹ
	ԱՇԽԱՏԱՆՔԱՅԻՆ ՆԱԽԱԳԾԻ ՃԱՐՏԱՐԱՊԵՏԱԿԱՆ ԼՈՒԾՈՒՄՆԵՐ	
1	ԱՆՎԱՆԱՑԱՆԿ , ԲԱՑԱՏՐԱԳԻՐ	ՃՇՄ-1
2	ԻՐԱԴՐՈՒԹՅԱՆ ԳԼԽԱՎՈՐ ՀԱՏԱԿԱԳԻԾ Մ1:1000	ՃՇՄ-2
3	ԳՈՅՈՒԹՅՈՒՆ ՈՒՆԵՑՈՂ ԵՎ ՎԵՐԱՆՈՐՈԳՎՈՂ ՍԱՆՀԱՆԳՈՒՅՑԻ ՀԱՏԱԿԱԳԾԵՐ Մ1:50	ՃՇՄ-3
4	ՏԵՂԱԴՐՎՈՂ ԴՌՆԵՐԻ ԷՍՔԻԶՆԵՐ ԵՎ ԲԱՐԱՎՈՐ	ՃՇՄ-4
5	ՄԻՋՆՈՐՄՆԵՐԻ ԻՐԱԿԱՆՑՈՒՄ,ՄԱՍՆԱԳԻՐ	ՃՇՄ-5
1	ԿԱԹՍԱՅԻ ՄԻԱՑՄԱՆ ՍԿԶԲՈՒՆՔԱՅԻՆ ՍԽԵՄԱ ԵՎ ՄԱՍՆԱԳՐԵՐ	ՋՕ-1
2	ԵՐԿՐՈՐԴ ՀԱՐԿԻ ՋԵՌՈՒՑՄԱՆ ՀԱՏԱԿԱԳԻԾ Մ1:100	ՋՕ-2
3	ՄԻՋՆՈՐՄՆԵՐԻ ԻՐԱԿԱՆՑՈՒՄ, ՄԱՍՆԱԳԻՐ	ՋՕ-3
1	ԱՇԽԱՏԱՆՔՆԵՐԻ ԻՐԱԿԱՆԱՑՄԱՆ ՕՐԱՑՈւՅՑԱՅԻՆ ԳՐԱՖԻԿ	ՇԿ-1

Ամրանի և բետոնի որակը պետք է համապատասխանի ՀՀ-ում գործող տեխնիկական չափորոշիչներին:
Բոլոր աշխատանքային ծավալները ենթակա են ստուգման նախքան շինարարական աշխատանքների սկիզբը:
Աշխատանքները իրականացնելիս համաձայնեցնել համապատասխան մարմինների հետ շինարարական աղբի տեղափոխման վայրը:
Շենքի վերանորոգումը ըստ ժամանակացույցի 90 օրացույցային օր:

Փոփ.	Մասն.	Թերթ.	Փաստ.	Ստորագր.	Ամսաթ.
Տնօրեն		Գ. Գրիգորյան			
Նախագծեց		Տ. Վիրաբյան			
Ստուգեց		Գ. Գրիգորյան			

ՉԱՐԵՆՑԱՎԱՆ ՀԱՄԱՅՆՔԻ «ԱՐԶԱԿԱՆ ԳՅՈՒՂԻ ԱՐՎԵՍՏԻ ԴՊՐՈՑ» ՀՈԱԿ-Ի ՋԵՌՈՒՑՄԱՆ ՀԱՄԱԿԱՐԳԻ ՎԵՐԱԿԱՆԳՆՄԱՆ ԱՇԽԱՏԱՆՔՆԵՐԻ ՆԱԽԱԳԾԱՆԱԽԱՀԱՇՎԱՅԻՆ ՓԱՍՏԱԹՂԹԵՐԻ ԿԱԶՄՄԱՆ ԽՈՐՀՐԴԱՏՎԱԿԱՆ ԱՇԽԱՏԱՆՔՆԵՐ

ՃԱՐՏԱՐԱՊԵՏԱՇԻՆԱՐԱՐԱԿԱՆ ՄԱՍ	ՓՈՒԼ	ԹԵՐԹ	ԹԵՐԹԵՐ
	ԱՆ	ՃՇՄ-1	5

ԱՆՎԱՆԱՑԱՆԿ , ԲԱՑԱՏՐԱԳԻՐ

«ԷՅՋԻԹԻ ՓՐՈՋԵՔԹ» ՍՊԸ
լից. ՔՊԼ-000081, 1-ին դաս

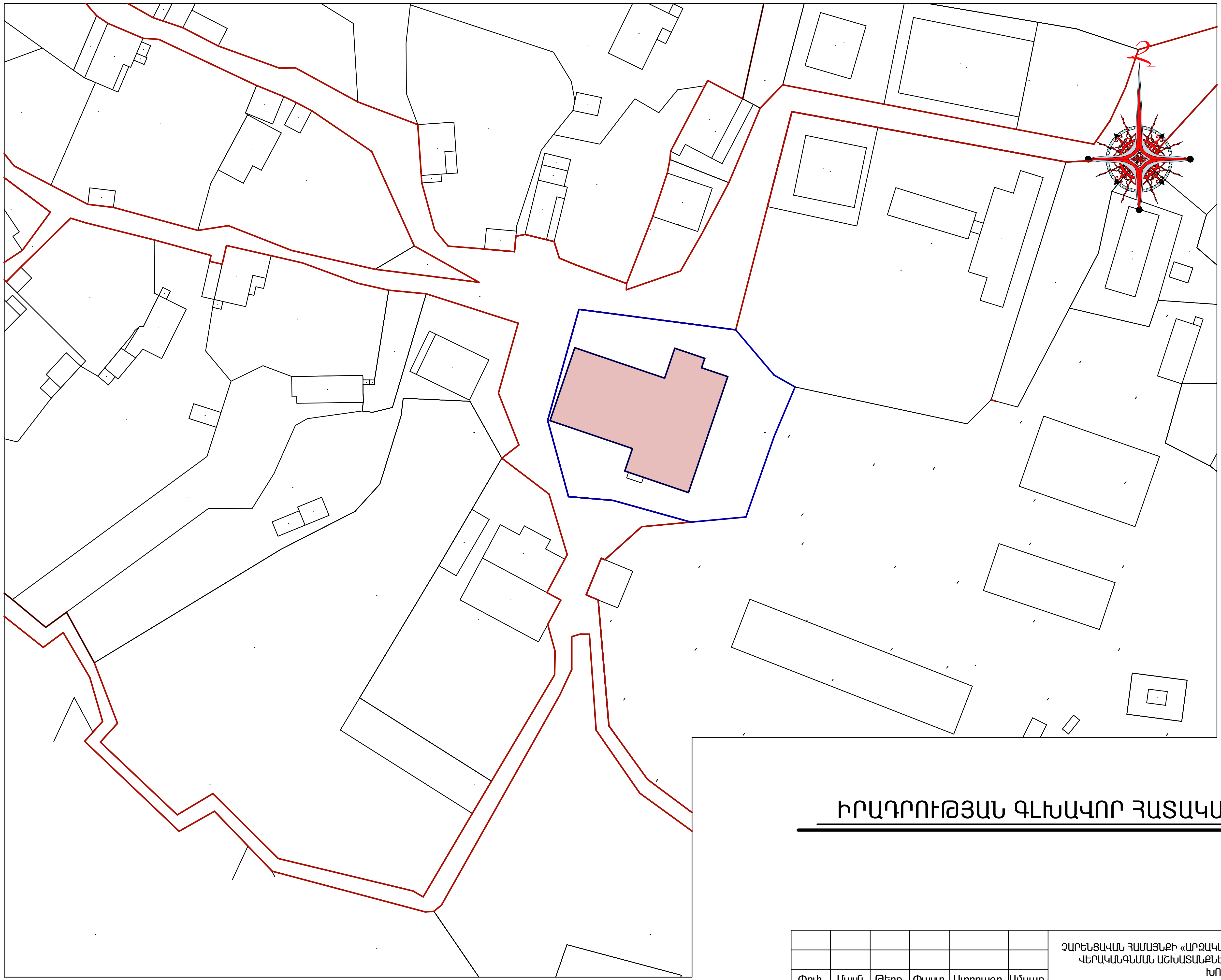

ՊԱՅՄԱՆԱԿԱՆ ՆՇԱՆՆԵՐ

- Վերանորոգվող շինություն
- «Արզական գյուղի արվեստի դպրոց» ՀՈԱԿ-ի տարածքի սահման
- Առկա ճանապարհներ

ԻՐԱԴՐՈՒԹՅԱՆ ԳԼԽԱՎՈՐ ՀԱՏԱԿԱԳԻԾ

ՀԱՄԱՁԱՅՆԵՑՎԱԾ Է՝

ՉԱՐԵՆՑԱՎԱՆԻ ՀԱՄԱՅՆՔԱՊԵՏ Կ. ՇԱՀԳԱԼԴՅԱՆ

						ՉԱՐԵՆՑԱՎԱՆ ՀԱՄԱՅՆՔԻ «ԱՐԶԱԿԱՆ ԳՅՈՒՂԻ ԱՐՎԵՍՏԻ ԴՊՐՈՑ» ՀՈԱԿ-Ի ՋԵՌՈՒՑՄԱՆ ՀԱՄԱԿԱՐԳԻ ՎԵՐԱԿԱՆԳՆՄԱՆ ԱՇԽԱՏԱՆՔՆԵՐԻ ՆԱԽԱԳԾԱՆԱԽԱՀԱՇՎԱՅԻՆ ՓԱՍՏԱԹՂԹԵՐԻ ԿԱԶՄՄԱՆ ԽՈՐՀՐԴԱՏՎԱԿԱՆ ԱՇԽԱՏԱՆՔՆԵՐ			
Փոփ.	Մասն.	Թերթ.	Փաստ.	Ստորագր.	Ամսաթ.				
						ՃԱՐՏԱՐԱՊԵՏԱՇԻՆԱՐԱՐԱԿԱՆ ՄԱՍ	ՓՈՒԼ	ԹԵՐԹ	ԹԵՐԹԵՐ
Տնօրեն		Գ. Գրիգորյան					ԱՆ	ՃՇՄ-2	5
Նախագծեց		Տ. Վիրաբյան							
						ԻՐԱԴՐՈՒԹՅԱՆ ԳԼԽԱՎՈՐ ՀԱՏԱԿԱԳԻԾ		«ԷՅՋԻԹԻ ՓՐՈՋԵՔԹ» ՍՊԸ լից. ՔՊԼ-000081, 1-ին դաս	
Ստուգեց		Գ. Գրիգորյան							

ԳՈՅՈՒԹՅՈՒՆ ՈՒՆԵՑՈՂ ՍԱՆՀԱՆԳՈՒՅՑԻ ՀԱՏԱԿԱԳԻԾ Մ1:50

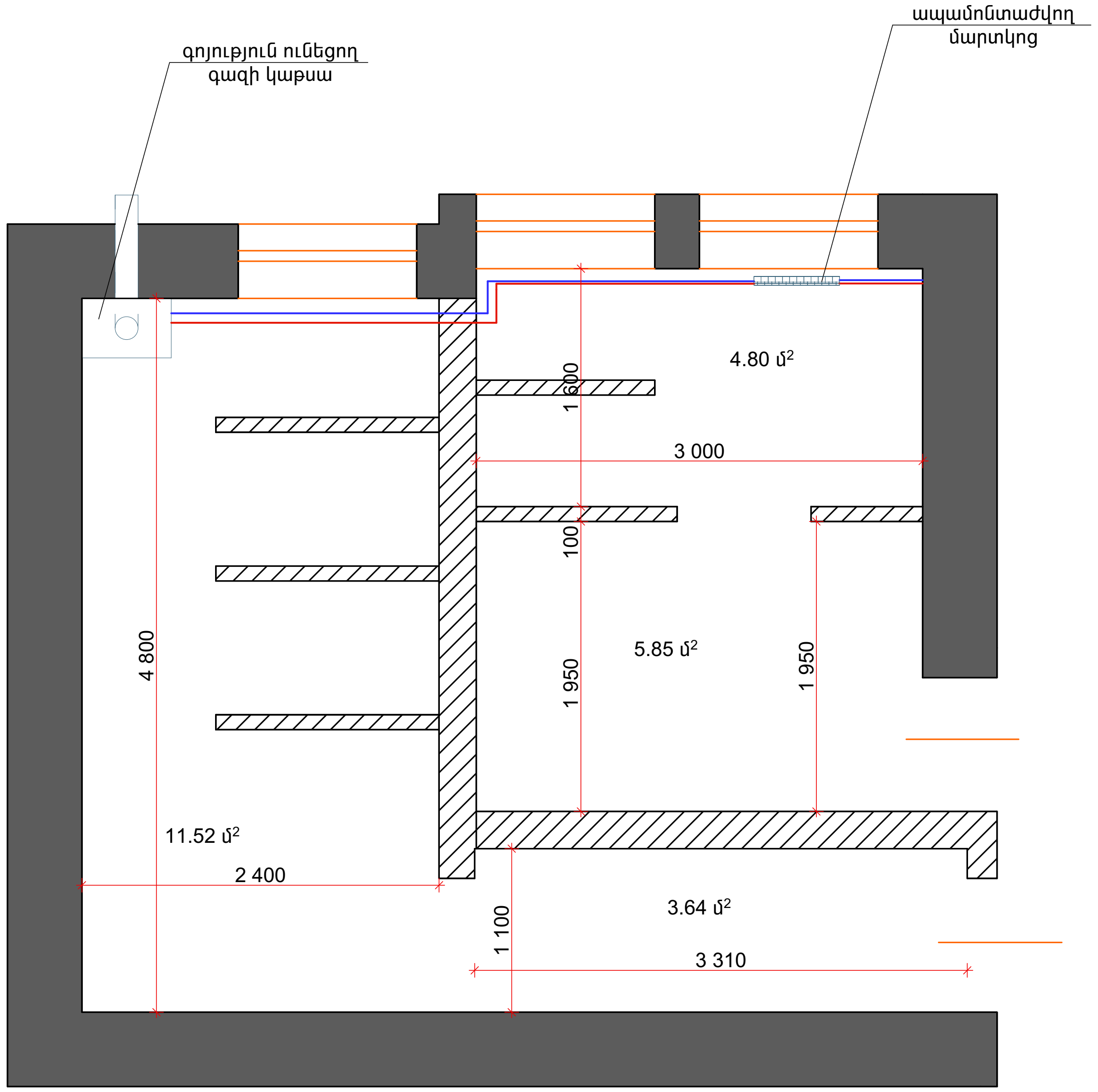

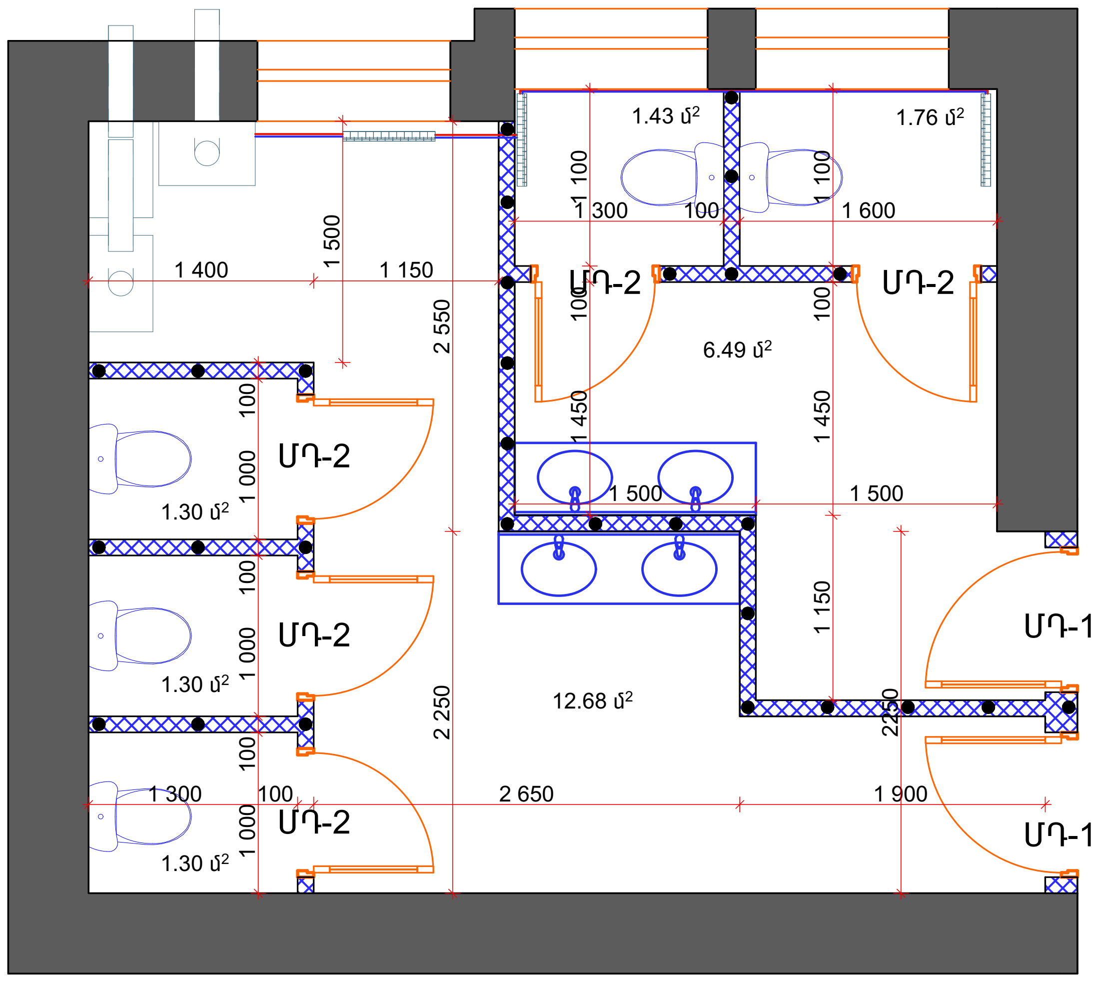

ՎԵՐԱՆՈՐՈԳՎՈՂ ՍԱՆՀԱՆԳՈՒՅՑԻ ՀԱՏԱԿԱԳԻԾ Մ1:50

1. Նոր տեղադրվող մետաղապլաստե դռներ/սպիտակ/

ՄԴ-1	0.90x2.10	2 հատ
ՄԴ-2	0.80x2.10	5 հատ

ՊԱՅՄԱՆԱԿԱՆ ՆՇԱՆՆԵՐ

- պատի շարի քանդում 10-20 սմ
- նոր շարվող ամրանավորված պատ /10սմ/
- S3 — Ջեռուցման մատակարար խողովակներ
- S4 — Ջեռուցման հետադարձ խողովակներ
- Ջեռուցիչ մարտկոց H=500մմ (հատակագծում)

ԾԱՆՈԹՈՒԹՅՈՒՆ

Պատի շարը իրականացնելիս դռների բացվածքներում իրականացնել բարավոր տես բարավորի հանգույցում: Պատի շարի ամրանավորումը տես միջնորմերի հանգույցում:

ՈՒՇԱԴՐՈՒԹՅՈՒՆ

Մինչև հատակների իրականացում տեղադրել բոլոր ինժեներական կոմունիկացիաները:

						ՉԱՐԵՆՑԱՎԱՆ ՀԱՄԱՅՆՔԻ «ԱՐՁԱԿԱՆ ԳՅՈՒՂԻ ԱՐՎԵՍՏԻ ԴՊՐՈՑ» ՀՈԱԿ-Ի ՋԵՌՈՒՑՄԱՆ ՀԱՄԱԿԱՐԳԻ ՎԵՐԱԿԱՆԳՆՄԱՆ ԱՇԽԱՏԱՆՔՆԵՐԻ ՆԱԽԱԳԾԱՆԱԽԱՀԱՇՎԱՅԻՆ ՓԱՍՏԱԹՂԹԵՐԻ ԿԱԶՄՄԱՆ ԽՈՐՀՐԴԱՏՎԱԿԱՆ ԱՇԽԱՏԱՆՔՆԵՐ
Փոփ.	Մասն.	Թերթ.	Փաստ.	Ստորագր.	Ամսաթ.	
Տնօրեն		Գ. Գրիգորյան				ՃԱՐՏԱՐԱՊԵՏԱՇԻՆԱՐԱՐԱԿԱՆ ՄԱՍ
Նախագծեց		Տ. Վիրաբյան				ՓՈՒԼ: ԱՆ / ԹԵՐԹ: ՃՇՄ-3 / ԹԵՐԹԵՐ: 5
Ստուգեց		Գ. Գրիգորյան				ԳՈՅՈՒԹՅՈՒՆ ՈՒՆԵՑՈՂ ԵՎ ՎԵՐԱՆՈՐՈԳՎՈՂ ՍԱՆՀԱՆԳՈՒՅՑԻ ՀԱՏԱԿԱԳԾԵՐ Մ1:50

«ԷՅՋԻԹԻ ՓՐՈՋԵՔԹ» ՍՊԸ
լից. ՔՊԼ-000081, 1-ին դաս

ՄԴ - 1

ՄԴ - 2

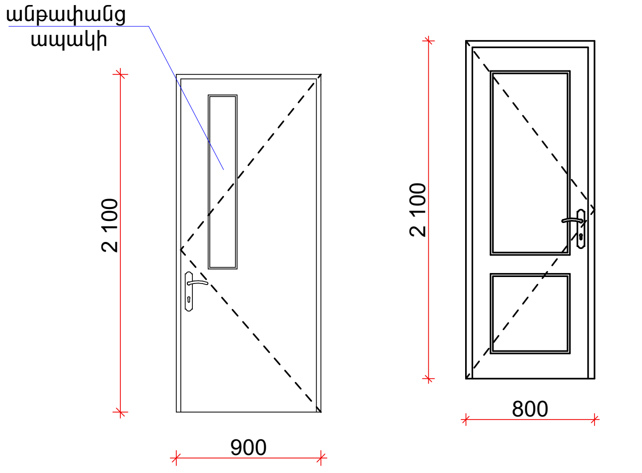

Տեղադրվող մետաղապլաստե դռներ /սպիտակ/				բացվող մաս /մ²/	չբացվող մաս /մ²/	Ընդամենը /մ²/
1	ՄԴ-1	2	900x2100	1.89	———	3.78
2	ՄԴ-2	5	800x2100	1.68	———	8.4

Դռների Ամրացման Սխեմա

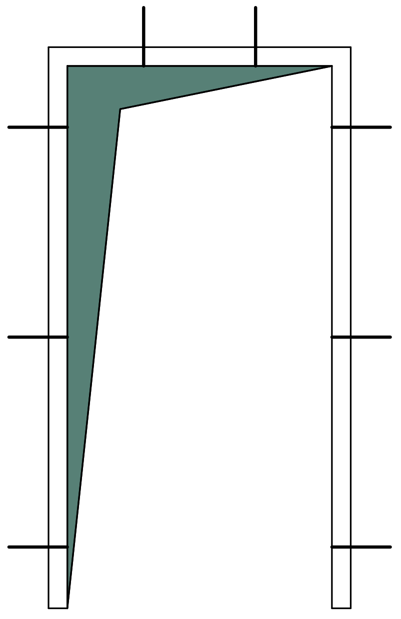

ՏԵՂԱԴՐՎՈՂ ԴՌՆԵՐԻ ԷՍԿԻԶՆԵՐ Մ1:50

Նախատեսվում է տեղադրել մետաղապլաստե դռներ/սպիտակ/: Շինարարության ընթացքում հնարավոր է էսկիզները փոփոխել ըստ պատվիրատուի ցանկությամբ, պահպանելով ծավալները: Դռները և պատրաստելուց առաջ կատարել էսկիզների և բացվածքների չափերի ճշտում:

2-2

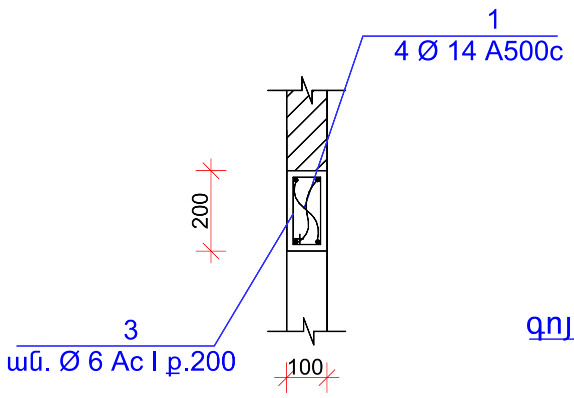

Բարավոր Մ1:20

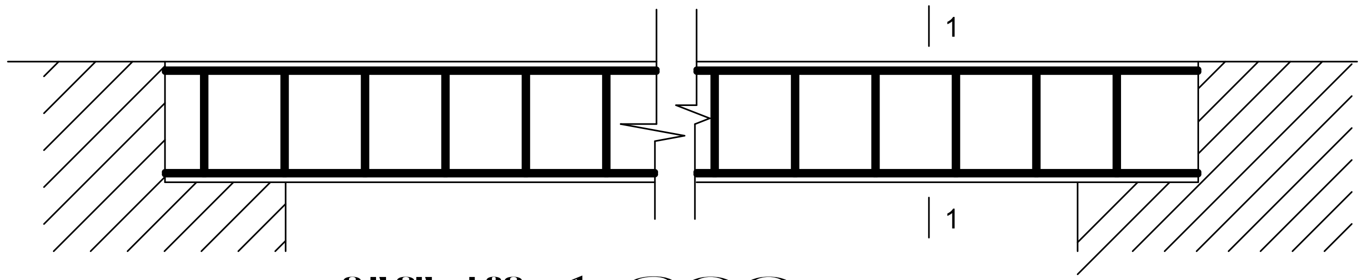

ԲԱՐԱՎՈՐ-1-900

350 900 350

Դիր 3

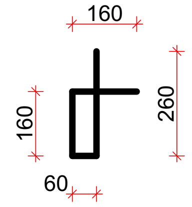

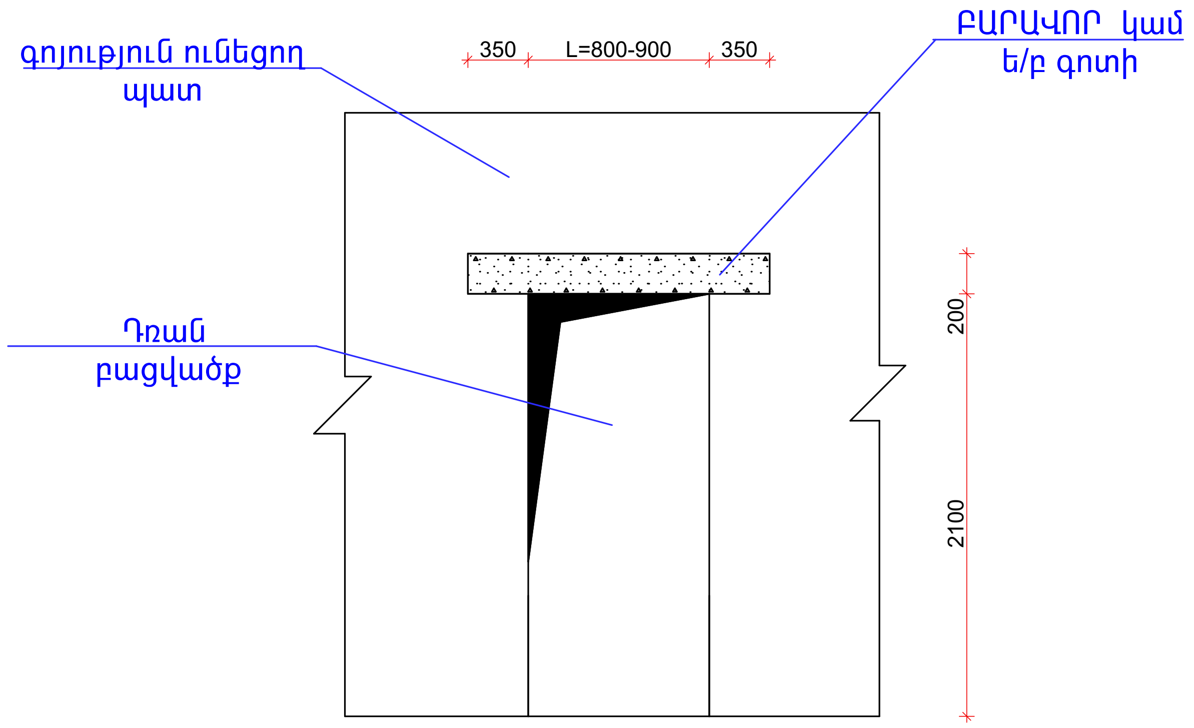

Բարավոր Մ1:20

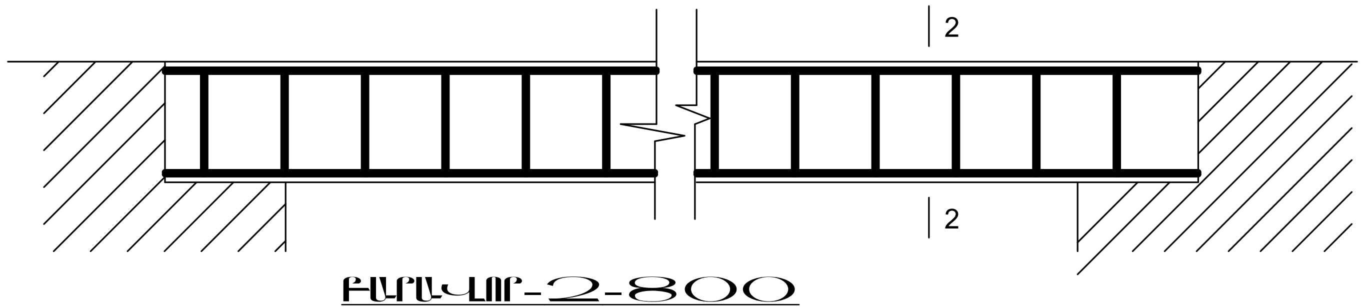

ԲԱՐԱՎՈՐ-2-800

350 800 350

Ամրանի ծախսի մասնագիր

Անվանում	Դիրք	էսկիզ	Տրամագիծ մմ	Երկարություն մմ	Քանակը հատ	Քաշը կգ
Բարավոր	1	գ.մ.	Ø 14 A500c	44.8 գ.մ.		54.0
	2	նայիր էսկիզ	Ø 6 Ac I	640	56	8.0
	բետոն B12.5 դասի 0.23 մ³ , ամրան 62.0 կգ					

1-1

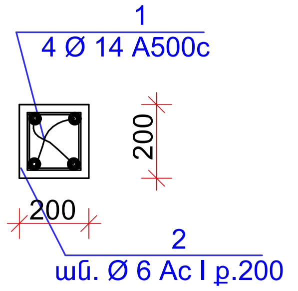

Դիր 2

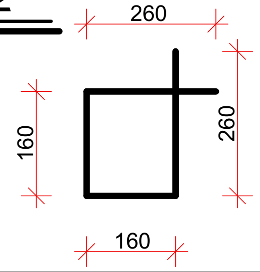

						ՉԱՐԵՆՑԱՎԱՆ ՀԱՄԱՅՆՔԻ «ԱՐՁԱԿԱՆ ԳՅՈՒՂԻ ԱՐՎԵՍՏԻ ԴՊՐՈՑ» ՀՈԱԿ-Ի ՋԵՌՈՒՑՄԱՆ ՀԱՄԱԿԱՐԳԻ ՎԵՐԱԿԱՆԳՆՄԱՆ ԱՇԽԱՏԱՆՔՆԵՐԻ ՆԱԽԱԳԾԱՆԱԽԱՀԱՇՎԱՅԻՆ ՓԱՍՏԱԹՂԹԵՐԻ ԿԱԶՄՄԱՆ ԽՈՐՀՐԴԱՏՎԱԿԱՆ ԱՇԽԱՏԱՆՔՆԵՐ
Փոփ.	Մասն.	Թերթ.	Փաստ.	Ստորագր.	Ամսաթ.	
Տնօրեն		Գ. Գրիգորյան				ՃԱՐՏԱՐԱՊԵՏԱՇԻՆԱՐԱՐԱԿԱՆ ՄԱՍ — ՓՈՒԼ: ԱՆ; ԹԵՐԹ: ՃՇՄ-4; ԹԵՐԹԵՐ: 5
Նախագծեց		Տ. Վիրաբյան				
Ստուգեց		Գ. Գրիգորյան				ՏԵՂԱԴՐՎՈՂ ԴՌՆԵՐԻ ԷՍԿԻԶՆԵՐ Մ1:50 ԵՎ ԲԱՐԱՎՈՐ Մ1:20

«ԷՅՋԻԹԻ ՓՐՈՋԵՔԹ» ՍՊԸ
լից. ՔՊԼ-000081, 1-ին դաս

Միջնորմի Իրականացում

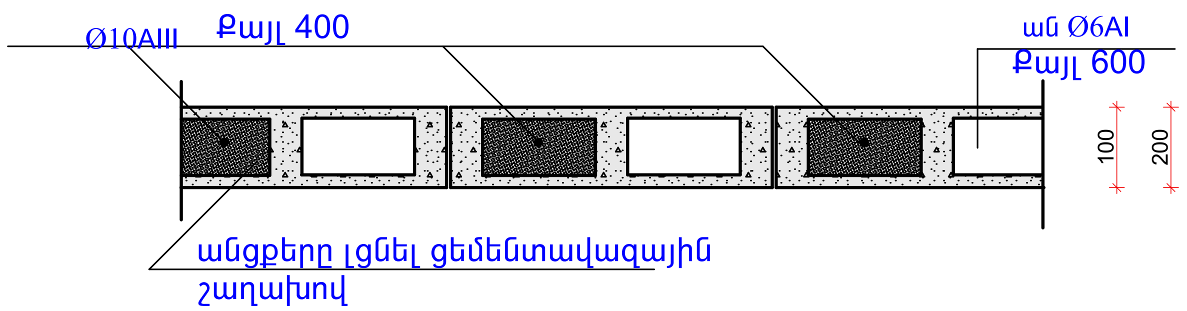

Միջնորմի Կապը Սյան Կամ Պատի Հետ

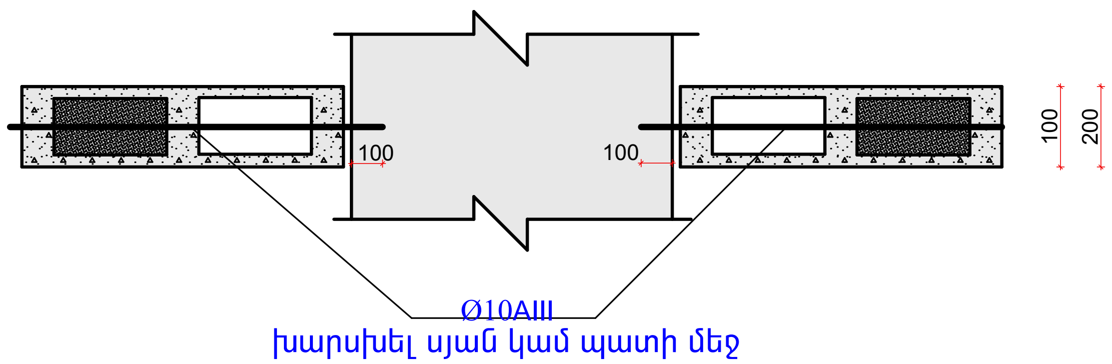

Միջնորմի Կապը Ծածկի Հետ Առաստաղի Հատվածում

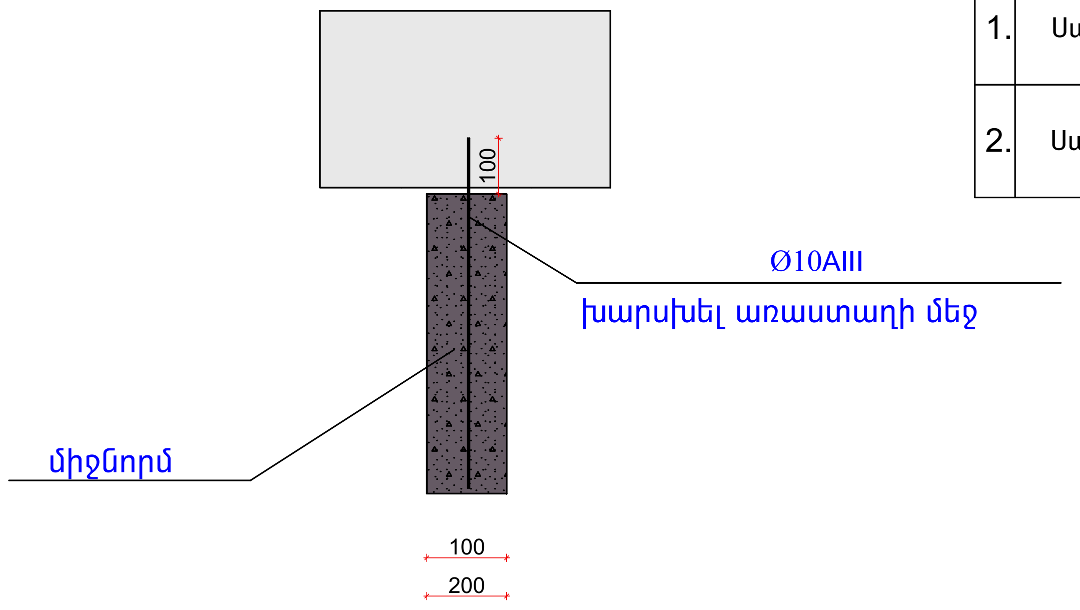

ՊԱՏԻ ՇԱՐԻ ՄԱՍՆԱԳԻՐ

	ՏԱՐՐԵՐ	
1.	թեթևաբետոնե բլոկի պատի շար /10 սմ/ հաստությամբ	63.0 մ²
2.	թեթևաբետոնե բլոկի պատի շար /20 սմ/ հաստությամբ	1.8 մ³
3.	թեթևաբետոնե բլոկի դատարկությունների լցում ց/ա շաղախով	14.65 մ³
4.	ամրան Φ 12 A500C	261 կգ
5.	ամրան Φ 6 AcI	216 կգ

ԾԱՆՈԹՈՒԹՅՈՒՆ

1. ԲԼՈԿՆԵՐՈՎ ԲՈԼՈՐ ՄԻՋՆՈՐՄՆԵՐԸ ՇԱՐԵԼՈՒՑ ՆԱԽԱՏԵՍԵԼ ԿԱՐԱՆՆԵՐ` ԲԼՈԿՆԵՐԻ ԵՎ ՈՒՂՂԱՁԻԳ ԿՈՆՍՏՐՈՒԿՑԻԱՆԵՐԻ ՄԻՋԵՎ ԻՐԱԿԱՆԱՑՆԵԼ 10-20ՄՄ-ՈՑ ԿԱՐԱՆՆԵՐ, ԻՍԿ ԲԼՈԿՆԵՐԻ ԵՎ ՀՈՐԻԶՈՆԱԿԱՆ ԿՈՆՍՏՐՈՒԿՑԻԱՆԵՐԻ ՄԻՋԵՎ - 10-20ՄՄ-ՈՑ ԿԱՐԱՆՆԵՐ:
2. ՈՒՂՂԱՁԻԳ ԵՎ ՀՈՐԻԶՈՆԱԿԱՆ ԿԱՐԱՆՆԵՐԸ ՄԻՋՆՈՐՄՆԵՐԻ ԱՄԲՈՂՋ ՀԱՍՏՈՒԹՅԱՄԲ ԼՑՆԵԼ ԷԼԱՍՏԻԿ ՆՅՈՒԹՈՎ` ԹԱՂԻՔ ԿԱՄ ՓՐՓՐԱՊԼԱՍՏ:
3. ԲԼՈԿՆԵՐԻ ՇԱՐՆ ԻՐԱԿԱՆԱՑՆԵԼ B12.5 ԴԱՍԻ ՑԵՄԵՆՏ-ԱՎԱԶԵ ՇԱՂԱԽՈՎ:
4. ՍՅՈՒՆԵՐԻ, ՊԱՏԵՐԻ ԵՎ ԾԱԾԿԻ ՄԵՋ ՆԱԽԱՏԵՍՎԱԾ ԵՆ Φ10 մմ ԱՆՑՔԵՐ:
5. ՄԻՋՆՈՐՄՆԵՐԻ ԻՐԱՐ ՀԵՏ ԲՈԼՈՐ ՀԱՏՄԱՆ ՀԱՏՎԱԾՆԵՐՈՒՄ, ԻՆՉՊԵՍ ՆԱԵՎ ԵԶՐԵՐՈՒՄ ԵՎ ԲԱՑՎԱԾՔՆԵՐԻ ԵՐԿՈՒ ԿՈՂՄԻՑ ԱՆՊԱՅՄԱՆ ՏԵՂԱԴՐԵԼ ԱՄՐԱՆԱՁՈՂԵՐԸ ԵՎ ԼՑՆԵԼ ՑԵՄԵՆՏ-ԱՎԱԶԵ ՇԱՂԱԽՈՎ:
6. ՈՒՂՂԱՁԻԳ ԱՄՐԱՆԻ ԵՐԿԱՐՈՒԹՅՈՒՆԸ ՍՏԱՆԱԼ ՄԱԿԱԲԵՐՄԱՄԲ` ՓԱԹԱԹԵԼՈՎ ՊՈՂՊԱՏԵ ԼԱՐՈՎ:
7. ԱՆՑՔԵՐԸ ՆԵՐԱՐԿԵԼ ՑԵՄԵՆՏ-ԱՎԱԶԱՅԻՆ ՇԱՂԱԽՈՎ:

ՍԵՆՔԵՐԻ ՀԱՐԴԱՐՄԱՆ ՄԱՍՆԱԳԻՐ

	ՀԱՏԱԿ			ՊԱՏԵՐ, ՄՐՋՆՈՐՄԵՐ		ԱՌԱՍՏԱՂ	
	ՍԵՆՔԵՐԻ ԱՆՎԱՆՈՒՄԸ	ՏԱՐՐԵՐ	ՄԱԿԵՐԵՍ	ՏԱՐՐԵՐ	ՄԱԿԵՐԵՍ	ՏԱՐՐԵՐ	ՄԱԿԵՐԵՍ
1.	Սանհանգույց /1/	Խեցեսալե հատակ	16.58 մ²	Ց/Ա սվաղ, հախճապակիկ h= 2.7 մ	96.12 մ²	Կախովի առաստաղ ՊՎՔ նյութից	16.58 մ²
2.	Սանհանգույց /2/	Խեցեսալե հատակ	9.68 մ²	Ց/Ա սվաղ, հախճապակիկ h= 2.4 մ	71.2 մ²	Կախովի առաստաղ ՊՎՔ նյութից	9.68 մ²

Փոփ.	Մասն.	Թերթ.	Փաստ.	Ստորագր.	Ամսաթ.
Տնօրեն		Գ. Գրիգորյան			
Նախագծեց		Տ. Վիրաբյան			
Ստուգեց		Գ. Գրիգորյան			

ՉԱՐԵՆՑԱՎԱՆ ՀԱՄԱՅՆՔԻ «ԱՐՋԱԿԱՆ ԳՅՈՒՂԻ ԱՐՎԵՍՏԻ ԴՊՐՈՑ» ՀՈԱԿ-Ի ՋԵՌՈՒՑՄԱՆ ՀԱՄԱԿԱՐԳԻ ՎԵՐԱԿԱՆԳՆՄԱՆ ԱՇԽԱՏԱՆՔՆԵՐԻ ՆԱԽԱԳԾԱՆԱԽԱՀԱՇՎԱՅԻՆ ՓԱՍՏԱԹՂԹԵՐԻ ԿԱԶՄՄԱՆ ԽՈՐՀՐԴԱՏՎԱԿԱՆ ԱՇԽԱՏԱՆՔՆԵՐ

ՃԱՐՏԱՐԱՊԵՏԱՇԻՆԱՐԱՐԱԿԱՆ ՄԱՍ

ՓՈՒԼ	ԹԵՐԹ	ԹԵՐԹԵՐ
ԱՆ	ՃՇՄ-5	5

ՄԻՋՆՈՐՄՆԵՐԻ ԻՐԱԿԱՆՑՈՒՄ, ՄԱՍՆԱԳԻՐ

«ԷՅՋԻԹԻ ՓՐՈՋԵՔԹ» ՍՊԸ
լից. ՔՊԼ-000081, 1-ին դաս

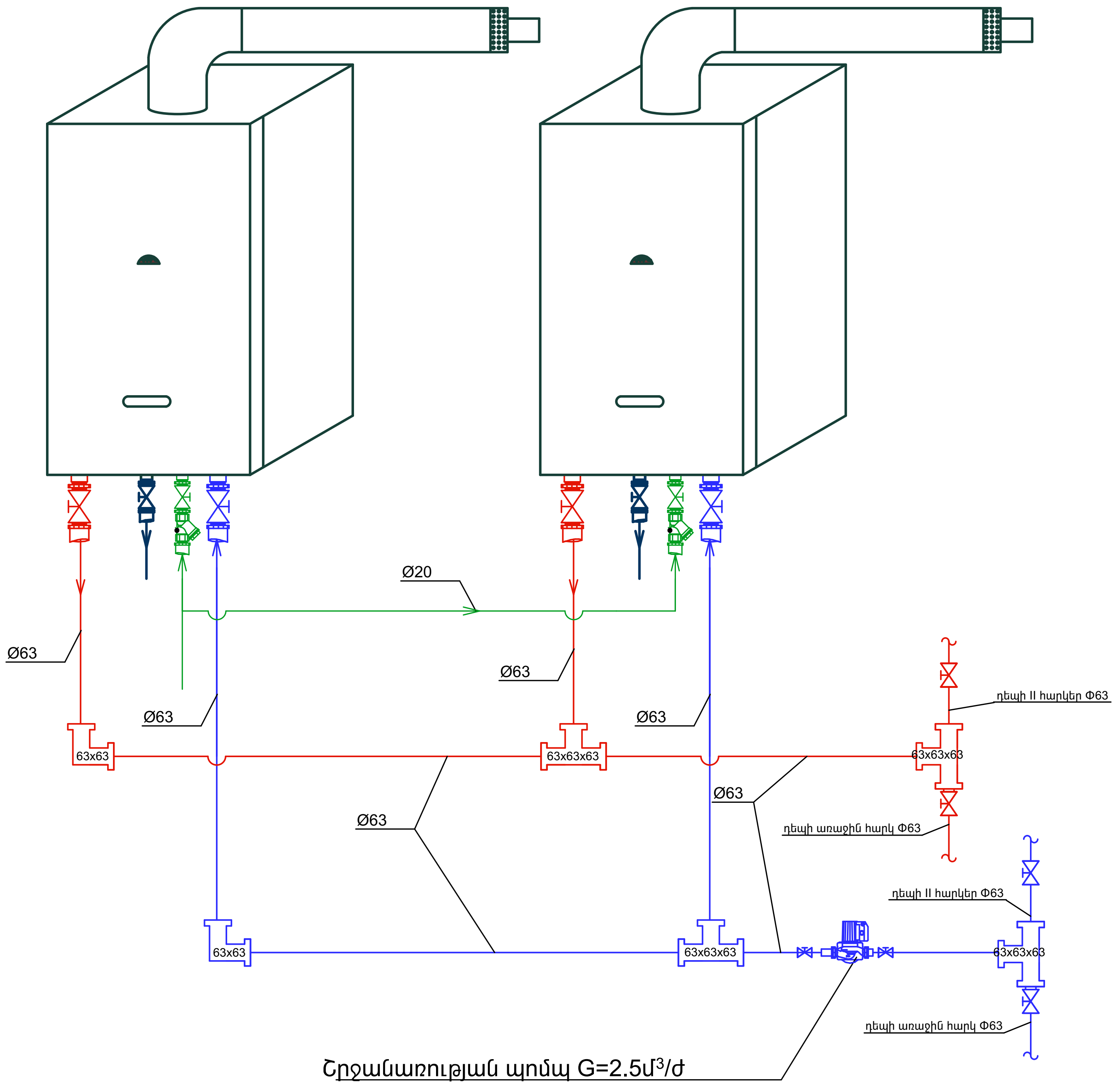

ԿԱԹՍԱՆԵՐԻ ՄԻԱՑՄԱՆ ՍԿԶԲՈՒՆՔԱՅԻՆ ՍԽԵՄԱ

ՋԵՌՈՒՑՄԱՆ ԱՇԽԱՏԱՆՔԱՅԻՆ ԾԱՎԱԼՆԵՐ
ՋԵՌՈՒՑՄԱՆ ՀԱՄԱԿԱՐԳԻ ՄՈՆՏԱԺՄԱՆ ՀԱՄԱՐ ՊԱՀԱՆՋՎՈՂ ՆՅՈՒԹԱԾԱԽՍԸ ՏԵՂԱԴՐՈՒՄՈՎ

1. Ալյումինե ջեռուցման մարտկոց h=500մմ - 206 սեկցիա
2. Փակ այրման խցով ջեռուցման կոնդենսացիոն կաթսա 36 կՎտ - 2 կոմպլեկտ համալրված այրիչով,ծխատարով,ավտոմատ կառավարման համակարգով
3. Պոլիպրոպիլենե խողովակների տեղադրում ալյումինե շերտով տաք ջրի համար PN10, d20 մմ - 125 մ
4. Պոլիպրոպիլենե խողովակների տեղադրում ալյումինե շերտով տաք ջրի համար PN10, d25 մմ - 85 մ
5. Պոլիպրոպիլենե խողովակների տեղադրում ալյումինե շերտով տաք ջրի համար PN10, d32 մմ - 92 մ
6. Պոլիպրոպիլենե խողովակների տեղադրում ալյումինե շերտով տաք ջրի համար PN10, d40 մմ - 84 մ
7. Պոլիպրոպիլենե խողովակների տեղադրում ալյումինե շերտով տաք ջրի համար PN10, d63 մմ - 19 մ
8. Շրջանառու պոմպ G=2.5մ³/ժամ, H=9.5 մ - 1 հատ
9. Մարտկոցի մոնտաժման կոմպլեկտ - 21 հատ
10.Միջադիր - 80 հատ
11. Մարտկոցի կախիչ PPR - 21 զույգ
12. Մարտկոցի կախիչ - 21 հատ
13. Մարտկոցի ներքին փական Φ15 - 21 հատ
14. Մարտկոցի վերին փական Φ15 - 21 հատ
15. Օդահանիչի տեղադրում 1/2`` - 21 հատ
16. Խցափակիչի տեղադր.1/2`` - 21 հատ
17. Ձևավոր մասերի տեղադրում Φ63 PPR - 22 հատ
18. Ձևավոր մասերի տեղադրում Φ40 PPR - 38 հատ
19. Ձևավոր մասերի տեղադրում Φ32 PPR - 64 հատ
20. Ձևավոր մասերի տեղադրում Φ25 PPR - 84 հատ
21. Ձևավոր մասերի տեղադրում Φ20 PPR - 96 հատ
22. Փոխակերպիչ 1M"x3/4"F - 6 հատ
23. Փական PPR Φ20x20 կեսպտույտ - 6 հատ
24. Զտիչ Φ20x20 PPR - 2 հատ
25. Փական Φ1/2"M շտուցերով - 4 հատ
26. Փոխակերպիչ Φ32X1" F (H) PPR - 6 հատ
27. Փոխակերպիչ Φ20X1/2" F (H) PPR - 2 հատ
28. Փոխակերպիչ Φ20X1/2" M (H) PPR - 2 հատ
29. Փոխակերպիչ Φ25X1/2" F PPR - 2 հատ
30. Նիպել Φ1/2" MxM - 4 հատ
31. Փոխակերպիչ Φ3/4"M x1/2"M - 2 հատ
32. Մետաղ. խող., գազի 3/4 (50-100սմ) - 2 հատ
33. Փական PPR Φ40x40 կեսպտույտ - 8 հատ
34. Փոխակերպիչ 40X1"1/4" M (H) PPR - 8 հատ
35. Գնդիկավոր փական տեղադրում DN25 - 4 հատ
36. Պողպատե պաշտպանիչ պատյանների տեղադրում պատերում Ø 48մմ -16 մ
37. Կլիպս պլաստմասե ամրակ պոլիպրոպիլենե խողովակ 40 - 88 հատ
38. Կլիպս պլաստմասե ամրակ պոլիպրոպիլենե խողովակ 32 - 156 հատ
39. Կլիպս պլաստմասե ամրակ պոլիպրոպիլենե խողովակ 25 - 144 հատ
40. Կլիպս պլաստմասե ամրակ պոլիպրոպիլենե խողովակ 20 - 178 հատ
41. Մետաղակոնստրուկցիաներ սարքերի եւ խողովակների ամրացման համար -16 կգ
42. Պտուտակ դյուպել N7 - 524 հատ
43. Մեկուսիչ սպունգ Φ42 L=2մ - 16.0 մ
44. Օդատար ցինկապատ թիթեղից d=150 - 16.4 քմ
45. Օդափոխության արտածման ճաղաշար 150x150 - 5 հատ
46. Կանալային օդամղիչ - 5 կ-տ

ԵԼԱԿԵՏԱՅԻՆ ՏՎՅԱԼՆԵՐ

Շենքի ջեռուցման նախագծային աշխատանքները կատարվել են հիմք ընդունելով պատվիրատուի առաջադրանքը
- ճարտարապետաշինարարական գծագրերը
- Հայաստանի Հանրապետությունում գործող բոլոր շինարարական նորմերը և կանոնները

ԸՆԴՀԱՆՈՒՐ ՏՎՅԱԼՆԵՐ

Շենքում նախագծվում է նոր ջեռուցման համակարգ: Նախատեսվում է երկխողովականի ջեռուցման ջրային համակարգով: Մայրուղային խողովակները տեղադրվում են հարկի հատակի վրա:
Համակարգի ջերմամատակարարող խողովակներ միացվում են առկա ջերմատար խողովակներին: Օդի հեռացումը համակարգից կատարվում է ջեռուցման սարքերի վրա տեղադրվող օդի հեռացման փականներով: Բոլոր ջեռուցման սարքերի մոտ տեղադրվում են ջերմության կարգավորող փականներ: Ջեռուցման համար պահանջվող ջերմաքանակն է 72498Վտ:

Փոփ.	Մասն.	Թերթ.	Փաստ.	Ստորագր.	Ամսաթ.	ՉԱՐԵՆՑԱՎԱՆ ՀԱՄԱՅՆՔԻ «ԱՐՁԱԿԱՆ ԳՅՈՒՂԻ ԱՐՎԵՍՏԻ ԴՊՐՈՑ» ՀՈԱԿ-Ի ՋԵՌՈՒՑՄԱՆ ՀԱՄԱԿԱՐԳԻ ՎԵՐԱԿԱՆԳՆՄԱՆ ԱՇԽԱՏԱՆՔՆԵՐԻ ՆԱԽԱԳԾԱՆԱԽԱՀԱՇՎԱՅԻՆ ՓԱՍՏԱԹՂԹԵՐԻ ԿԱԶՄՄԱՆ ԽՈՐՀՐԴԱՏՎԱԿԱՆ ԱՇԽԱՏԱՆՔՆԵՐ			
Տնօրեն		Գ. Գրիգորյան				ՋԵՌՈՒՑՄԱՆ, ՕԴԱՓՈԽՈՒԹՅԱՆ ՄԱՍ	ՓՈՒԼ	ԹԵՐԹ	ԹԵՐԹԵՐ
Նախագծեց		Տ. Վիրաբյան					ԱՆ	ՋՕ-1	3
Ստուգեց		Գ. Գրիգորյան				ԿԱԹՍԱՅԻ ՄԻԱՑՄԱՆ ՍԿԶԲՈՒՆՔԱՅԻՆ ՍԽԵՄԱ ԵՎ ՄԱՍՆԱԳՐԵՐ	«ԷՅՋԻԹԻ ՓՐՈՋԵՔԹ» ՍՊԸ լից. ՔՊL-000081, 1-ին դաս		

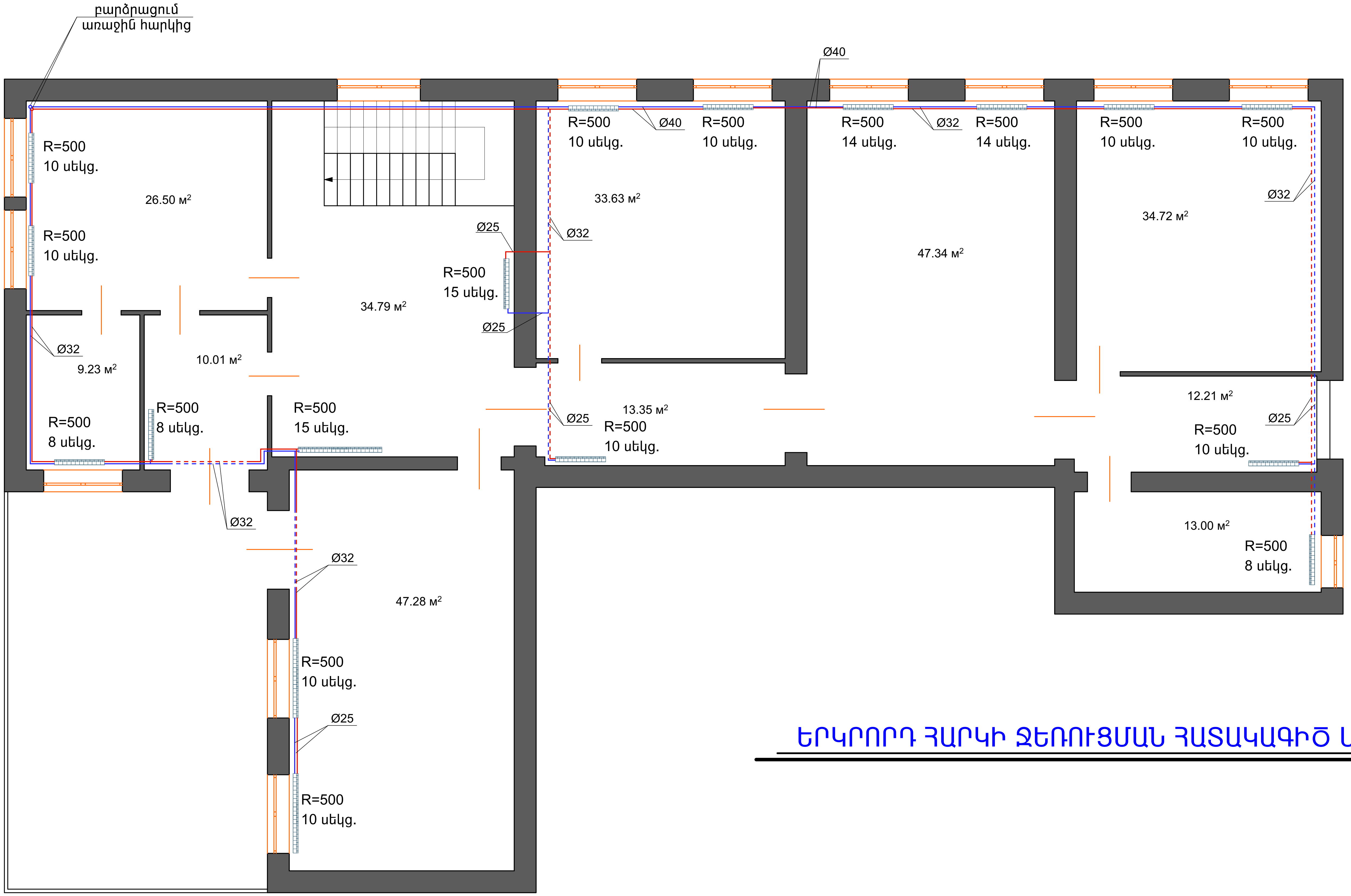

ԵՐԿՐՈՐԴ ՀԱՐԿԻ ՋԵՌՈՒՑՄԱՆ ՀԱՏԱԿԱԳԻԾ Մ1:100

ՊԱՅՄԱՆԱԿԱՆ ՆՇԱՆՆԵՐ

- S1 — Ջեռուցման մատակարար խողովակներ
- S2 — Ջեռուցման հետադարձ խողովակներ
- S1---- Ջեռուցման մատակարար խողովակներ հատակի տակով
- S2---- Ջեռուցման հետադարձ խողովակներ հատակի տակով
- Կափույր, փական
- Ջեռուցիչ մարտկոց H=500մմ (հատակագծում)

						ՉԱՐԵՆՑԱՎԱՆ ՀԱՄԱՅՆՔԻ «ԱՐՁԱԿԱՆ ԳՅՈՒՂԻ ԱՐՎԵՍՏԻ ԴՊՐՈՑ» ՀՈԱԿ-Ի ՋԵՌՈՒՑՄԱՆ ՀԱՄԱԿԱՐԳԻ ՎԵՐԱԿԱՆԳՆՄԱՆ ԱՇԽԱՏԱՆՔՆԵՐԻ ՆԱԽԱԳԾԱՆԱԽԱՀԱՇՎԱՅԻՆ ՓԱՍՏԱԹՂԹԵՐԻ ԿԱԶՄՄԱՆ ԽՈՐՀՐԴԱՏՎԱԿԱՆ ԱՇԽԱՏԱՆՔՆԵՐ
Փոփ.	Մասն.	Թերթ.	Փաստ.	Ստորագր.	Ամսաթ.	
Տնօրեն		Գ. Գրիգորյան				ՋԵՌՈՒՑՄԱՆ, ՕԴԱՓՈԽՈՒԹՅԱՆ ՄԱՍ — ՓՈՒԼ: ԱՆ; ԹԵՐԹ: ՋՕ-2; ԹԵՐԹԵՐ: 3
Նախագծեց		Տ. Վիրաբյան				
Ստուգեց		Գ. Գրիգորյան				ԵՐԿՐՈՐԴ ՀԱՐԿԻ ՋԵՌՈՒՑՄԱՆ ՀԱՏԱԿԱԳԻԾ Մ1:100 — «ԷՅՋԻԹԻ ՓՐՈՋԵՔԹ» ՍՊԸ, լից. ՔՊԼ-000081, 1-ին դաս

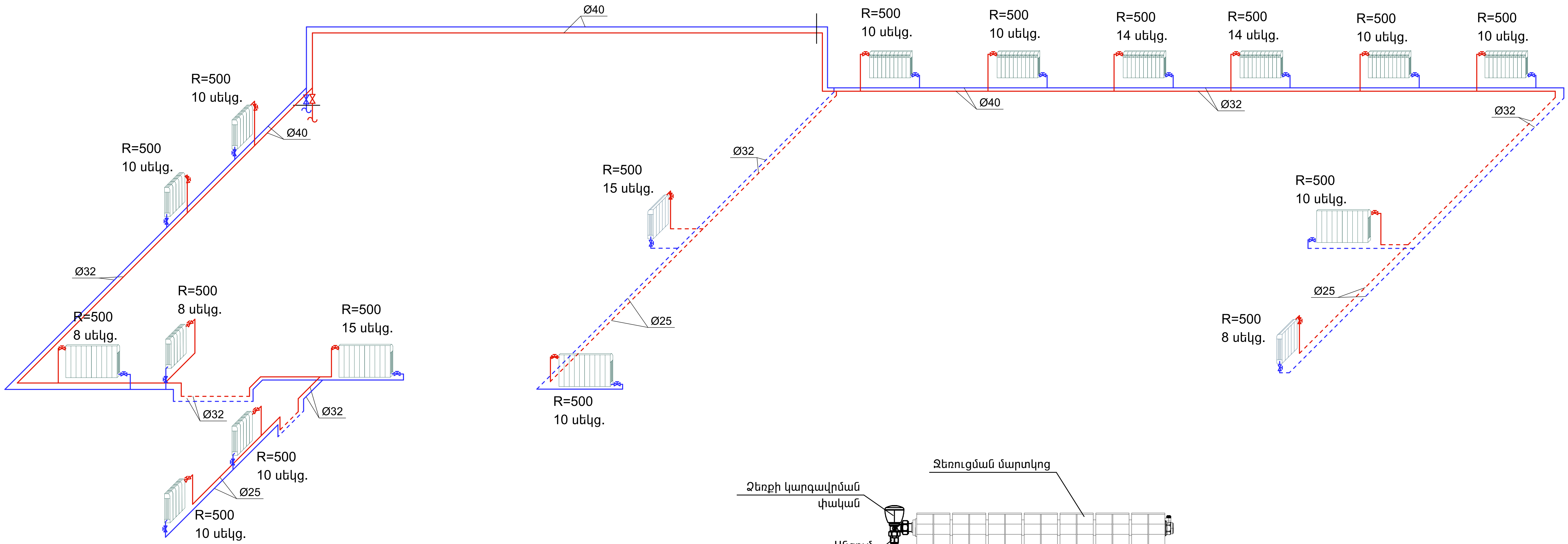

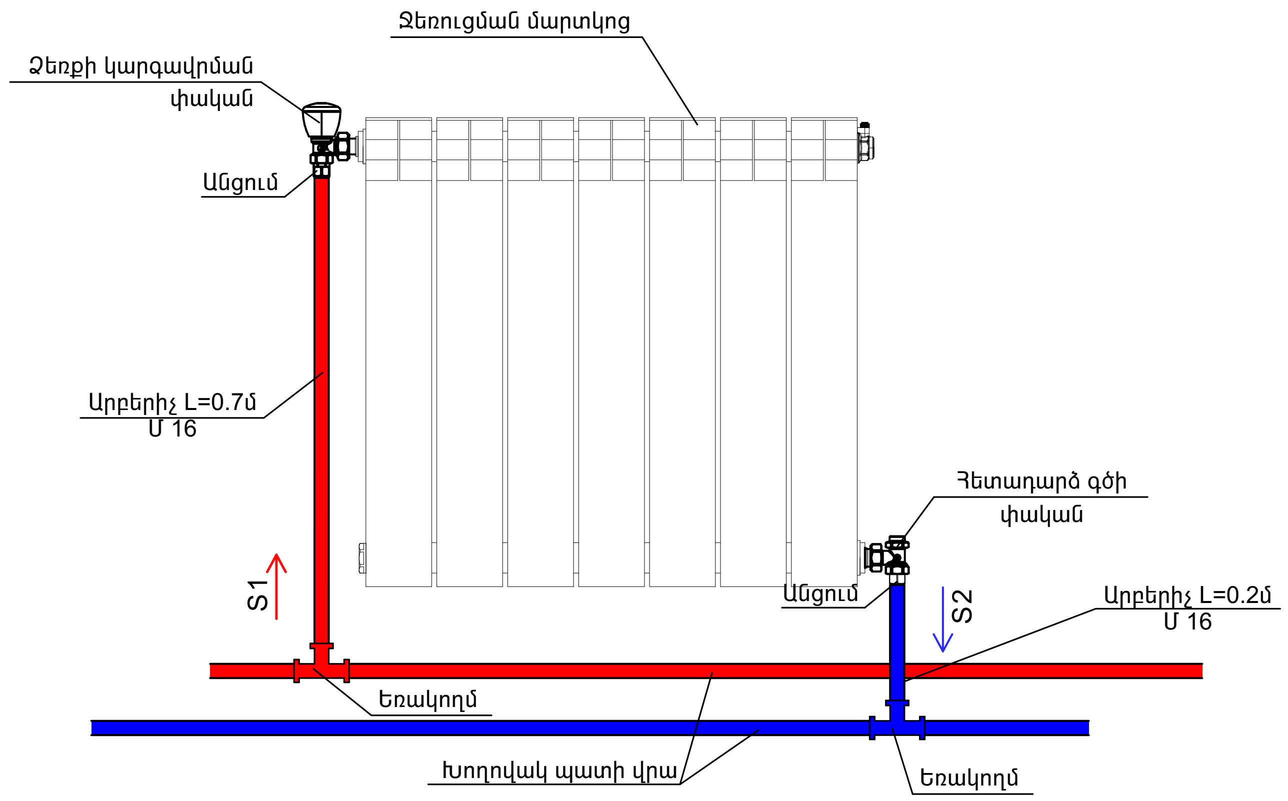

ՊԱՅՄԱՆԱԿԱՆ ՆՇԱՆՆԵՐ

S1 — Ջեռուցման մատակարար խողովակներ

S2 — Ջեռուցման հետադարձ խողովակներ

S1 ---- Ջեռուցման մատակարար խողովակներ հատակի տակով

S2 ---- Ջեռուցման հետադարձ խողովակներ հատակի տակով

Կափույր, փական

\- Ջեռուցիչ մարտկոց H=500մմ (սխեմայում)

ՋԵՌՈՒՑՄԱՆ ՏԱՐԱԾԱԿԱՆ ՍԽԵՄԱ

						ՉԱՐԵՆՑԱՎԱՆ ՀԱՄԱՅՆՔԻ «ԱՐՁԱԿԱՆ ԳՅՈՒՂԻ ԱՐՎԵՍՏԻ ԴՊՐՈՑ» ՀՈԱԿ-Ի ՋԵՌՈՒՑՄԱՆ ՀԱՄԱԿԱՐԳԻ ՎԵՐԱԿԱՆԳՆՄԱՆ ԱՇԽԱՏԱՆՔՆԵՐԻ ՆԱԽԱԳԾԱՆԱԽԱՀԱՇՎԱՅԻՆ ՓԱՍՏԱԹՂԹԵՐԻ ԿԱԶՄՄԱՆ ԽՈՐՀՐԴԱՏՎԱԿԱՆ ԱՇԽԱՏԱՆՔՆԵՐ
Փոփ.	Մասն.	Թերթ.	Փաստ.	Ստորագր.	Ամսաթ.	
Տնօրեն		Գ. Գրիգորյան				ՋԵՌՈՒՑՄԱՆ, ՕԴԱՓՈԽՈՒԹՅԱՆ ՄԱՍ
Նախագծեց		Տ. Վիրաբյան				
Ստուգեց		Գ. Գրիգորյան				ՋԵՌՈՒՑՄԱՆ ՏԱՐԱԾԱԿԱՆ ՍԽԵՄԱ

ՓՈՒԼ	ԹԵՐԹ	ԹԵՐԹԵՐ
ԱՆ	ՋՕ-3	3

«ԷՅՋԻԹԻ ՓՐՈՋԵՔԹ» ՍՊԸ
լից. ՔՊԼ-000081, 1-ին դաս

’ /’	ԱՆՎԱՆՈՒՄ	ՕՐԵՐ																	
		5	10	15	20	25	30	35	40	45	50	55	60	65	70	75	80	85	90
1	ՆԱԽԱՊԱՏՐԱՍՏԱԿԱՆ ԱՇԽԱՏԱՆՔՆԵՐ	▬																	
2	ՔԱՆԴՄԱՆ ԱՇԽԱՏԱՆՔՆԵՐ		▬																
3	ՄԻՋՆՈՐՄՆԵՐԻ ԵՎ ԲԱՑՎԱԾՔՆԵՐԻ ԻՐԱԿԱՆԱՑՈՒՄ			▬	▬	▬	▬	▬											
4	ԴՌՆԵՐԻ ՏԵՂԱԴՐՈՒՄ					▬	▬	▬											
5	ՋՐԱԳԾԻ ԻՐԱԿԱՆՑՈՒՄ								▬	▬	▬								
6	ՋԵՌՈՒՑՄԱՆ ՀԱՄԱԿԱՐԳԻ ԱՆՑԿԱՑՈՒՄ										▬	▬	▬	▬	▬				
7	ԷԼԵԿՏՐՈՄՈՆՏԱԺԱՅԻՆ ԱՇԽԱՏԱՆՔՆԵՐ											▬	▬	▬	▬				
8	ՀԱՏԱԿՆԵՐԻ ԻՐԱԿԱՆԱՑՈՒՄ													▬	▬	▬	▬		
9	ՍԱՆՏԵԽՆԻԿԱԿԱՆ ԱՇԽԱՏԱՆՔՆԵՐ														▬	▬	▬		
10	ՀԱՐԴԱՐՄԱՆ ԱՇԽԱՏԱՆՔՆԵՐ																▬	▬	▬

ԱՇԽԱՏԱՆՔՆԵՐԻ ԻՐԱԿԱՆԱՑՄԱՆ ՕՐԱՑՈՒՅՑԱՅԻՆ ԳՐԱՖԻԿ

Փոփ.	Մասն.	Թերթ.	Փաստ.	Ստորագր.	Ամսաթ.
Տնօրեն		Գ. Գրիգորյան			
Նախագծեց		Տ. Վիրաբյան			
Ստուգեց		Գ. Գրիգորյան			

ՉԱՐԵՆՑԱՎԱՆ ՀԱՄԱՅՆՔԻ «ԱՐԶԱԿԱՆ ԳՅՈՒՂԻ ԱՐՎԵՍՏԻ ԴՊՐՈՑ» ՀՈԱԿ-Ի ՋԵՌՈՒՑՄԱՆ ՀԱՄԱԿԱՐԳԻ ՎԵՐԱԿԱՆԳՆՄԱՆ ԱՇԽԱՏԱՆՔՆԵՐԻ ՆԱԽԱԳԾԱՆԱԽԱՀԱՇՎԱՅԻՆ ՓԱՍՏԱԹՂԹԵՐԻ ԿԱԶՄՄԱՆ ԽՈՐՀՐԴԱՏՎԱԿԱՆ ԱՇԽԱՏԱՆՔՆԵՐ

ՇԻՆԱՐԱՐՈՒԹՅԱՆ ԿԱԶՄԱԿԵՐՊՈՒՄ

ՓՈՒԼ	ԹԵՐԹ	ԹԵՐԹԵՐ
ԱՆ	ՇԿ-1	1

ԱՇԽԱՏԱՆՔՆԵՐԻ ԻՐԱԿԱՆԱՑՄԱՆ ՕՐԱՑՈՒՅՑԱՅԻՆ ԳՐԱՖԻԿ

«ԷՅՋԻԹԻ ՓՐՈՋԵՔԹ» ՍՊԸ
լից. ՔՊԼ-000081, 1-ին դաս