ԱՇԽԱՏԱՆՔԱՅԻՆ ԳԾԱԳՐԵՐԻ ՑԱՆԿ

N	ԹԵՐԹԵՐԻ ԱՆՎԱՆՈՒՄԸ	ԹԵՐԹ
1	2	3
1	ԸՆԴՀԱՆՈՒՐ ՏՎՅԱԼՆԵՐ	ՃՇ - 1
2	ԻՐԱՎԻՃԱԿԱՅԻՆ ՀԱՏԱԿԱԳԻԾ	ՃՇ - 2
3	ԲԱՐԵԿԱՐԳՎՈՂ ՀԱՏՎԱԾԻ ՀԱՏԱԿԱԳԻԾ /ՉԱՓԱԳՐՈՒԹՅՈՒՆ/	ՃՇ - 3
4	ԲԱՐԵԿԱՐԳՎՈՂ ՀԱՏՎԱԾԻ ՀԱՏԱԿԱԳԻԾ /ՆԱԽԱԳԾՎՈՂ/	ՃՇ - 4
5	ՄԵՏԱՂԱԿԱՆ ԴԱՐՊԱՍ ՄԴ-1, ԿՏՐՎԱԾՔՆԵՐ 1 - 1 ԵՎ 2 - 2, ԱՇԽԱՏԱՆՔՆԵՐԻ ԵՎ ՆՅՈՒԹԵՐԻ ՄԱՍՆԱԳՐԵՐ	ՃՇ - 5
6	ՄԵՏԱՂԱԿԱՆ ՑԱՆԿԱՊԱՏ ՄՑ-1, ՄԵՏԱՂԱԿԱՆ ՑԱՆԿԱՊԱՏ ՄՑ-1-Ի ՄԱՍՆԱԳԻՐ, ԿԱՆԳՆԱԿԻ ՀԻՄՔԻ ԿՏՐՎԱԾՔ	ՃՇ - 6
7	ՄԵՏԱՂԱԿԱՆ ՃՈՃԱՆԱԿ Ճ-1-ի ՏԵՍՔԸ ԴԵՄԻՑ, ԿՏՐՎԱԾՔՆԵՐ, ՄԵՏԱՂԱԿԱՆ ՃՈՃԱՆԱԿԻ ՄԱՍՆԱԳՐԵՐ, ԸՆԴՀԱՆՈՒՐ ԱՇԽԱՏԱՆՔՆԵՐԻ ԱՄՓՈՓԱԳԻՐ	ՃՇ - 7
8	ՄԵՏԱՂԱԿԱՆ ՆՍՏԱՐԱՆ ՄՆ-1, ՄԵՏԱՂԱԿԱՆ ՆՍՏԱՐԱՆ ՀԵՌԱՆԿԱՐ, ՀԱՆԳՈՒՅՑ 1, ԿՏՐՎԱԾՔ, ՄԵՏԱՂԱԿԱՆ ՆՍՏԱՐԱՆԻ ՄՆ -1 ՄԱՍՆԱԳԻՐ	ՃՇ - 8
9	ԱՇԽԱՏԱՆՔՆԵՐԻ ԺԱՄԱՆԱԿԱՑՈՒՅՑ	ՃՇ - 9

ՆԱԽԱԳԻԾԸ ԿԱՏԱՐՎԵԼ Է ԳՈՐԾՈՂ ՇԻՆԱՐԱՐԱԿԱՆ ՆՈՐՄԵՐԻՆ ԵՎ ԿԱՆՈՆՆԵՐԻՆ ՀԱՄԱՊԱՏԱՍԽԱՆ:

Ն Գ Ի Հ. ՀԱԿՈԲՅԱՆ

ԲԱՑԱՏՐԱԳԻՐ

Հ Հ Լոռու մարզի Լոռի Բերդ համայնքի Ագարակ բնակավայրի Վարչական շենքի տարածքի բարեկարգման նախագիծը կատարվել է համայնքապետարանի հետ կնքված պայմանագրի և նախագծային առաջադրանքի հիման վրա:

Վարչական տարածքի բարեկարգվող հատվածն իրենից ներկայացնում է բազմանկյուն հատակագծով մոտ 77 ք.մ. տարածք, որտեղ առկա են բետոնե հարթակ և կանաչապատ գոտի:

Բարեկարգման աշխատանքների համար անհրաժեշտ է կատարել որոշ հողային աշխատանքներ:

Նախագծով նախատեսված է կատարել հետևյալ հիմնական աշխատանքները.

1. ԳՐՈՒՆՏԻ ԿՏՐՈՒՄՈՎ ՄԵԽԱՆԻԶՄՈՎ
2. ԲՆԱՀՈՂԻ ԲԱՐՁՈՒՄ ԵՎ ՏԵՂԱՓՈԽՈՒՄ
3. ՇԻՆ. ԱՂԲԻ ԲԱՐՁՈՒՄ ԵՎ ՏԵՂԱՓՈԽՈՒՄ
4. ՆԱԽԱՊԱՏՐԱՍՏԱԿԱՆ ՇԵՐՏԻ ԻՐԱԿԱՆԱՑՈՒՄ ԱՎԱԶԱԿՈՊԻՃԻՑ/հաստ. 100 մմ/
5. ՆԱԽԱՊԱՏՐԱՍՏԱԿԱՆ ՇԵՐՏԻ ԻՐԱԿԱՆԱՑՈՒՄ Ց/ԱՎԱԶԵ ԽԱՌՆՈՒՐԴԻՑ /ՉՈՐ ՇԱՂԱԽ/ /հաստ. 40 մմ/
6. ՍԱԼԱՐԿՈՒՄ ԲԵՏՈՆԵ ԳՈՒՆԱՎՈՐ ՍԱԼԻԿՆԵՐԻՑ /հաստ. 60 մմ/
7. ՆՍՏԱՐԱՆԻ, ՃՈՃԱՆԱԿԻ ԵՎ ՄԱՐԶԱՍԱՐՔԻ ՏԵՂԱԴՐՈՒՄ
8. ՋԱՀԵՐԻ ՏԵՂԱԴՐՈՒՄ ԳՈՅ. ՈՒՆԵՑՈՂ ՍՅԱՆ ՎՐԱ
9. ԾԱՌԵՐԻ ՏՆԿՈՒՄ /ՏՈՒԼ H=1.0 մ/
10. ՄԵՏԱՂԱԿԱՆ ՑԱՆԿԱՊԱՏԵՐԻ ԿԱՌՈՒՑՈՒՄ
11. ԳՈՅ. ՈՒՆԵՑՈՂ ՄԵՏԱՂԱԿԱՆ ՑԱՆԿԱՊԱՏԵՐԻ ՅՈՒՂԱՆԵՐԿՈՒՄ
12. ԱՎԱԶԱՐԿՂԵՐԻ ԿԱՌՈՒՑՈՒՄ

Տնօրեն	Ա. ՍԱՐԳՍՅԱՆ		ՀՀ Լոռու մարզի Լոռի Բերդ համայնքի Ագարակ բնակավայրի կենտրոնի բարեկարգում			
Ն Գ Ճ	Հ. ՀԱԿՈԲՅԱՆ					
Գծեց	Հ. ՀԱԿՈԲՅԱՆ			ՓՈՒԼ	ԹԵՐԹ	ԹԵՐԹԵՐ
Ստուգեց	Ն.ՕՀԱՆՅԱՆ			Ա Ն	ՃՇ - 1	9
			ԸՆԴՀԱՆՈՒՐ ՏՎՅԱԼՆԵՐ	«ԼՍ ՆԱԽԱԳԻԾ» ՍՊԸ		

ԻՐԱՎԻՃԱԿԱՅԻՆ ՀԱՏԱԿԱԳԻԾ Մ : 1000

Տնօրեն	Ա. ՍԱՐԳՍՅԱՆ		ՀՀ Լոռու մարզի Լոռի Բերդ համայնքի Ագարակ բնակավայրի կենտրոնի բարեկարգում			
Ն Գ Ճ	Հ. ՀԱԿՈԲՅԱՆ					
Գծեց	Հ. ՀԱԿՈԲՅԱՆ			ՓՈՒԼ	ԹԵՐԹ	ԹԵՐԹԵՐ
Ստուգեց	Ն.ՕՀԱՆՅԱՆ			Ա Ն	ճՇ - 2	9
			ԻՐԱՎԻՃԱԿԱՅԻՆ ՀԱՏԱԿԱԳԻԾ	Մ. 1:1000	«ԼՍ ՆԱԽԱԳԻԾ» ՍՊԸ	

ԲԱՐԵԿԱՐԳՎՈՂ ՀԱՏՎԱԾԻ ՀԱՏԱԿԱԳԻԾ Մ : 500

ՉԱՓԱԳՐՈՒԹՅՈՒՆ

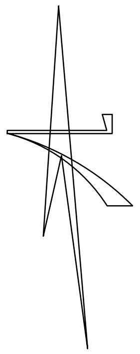

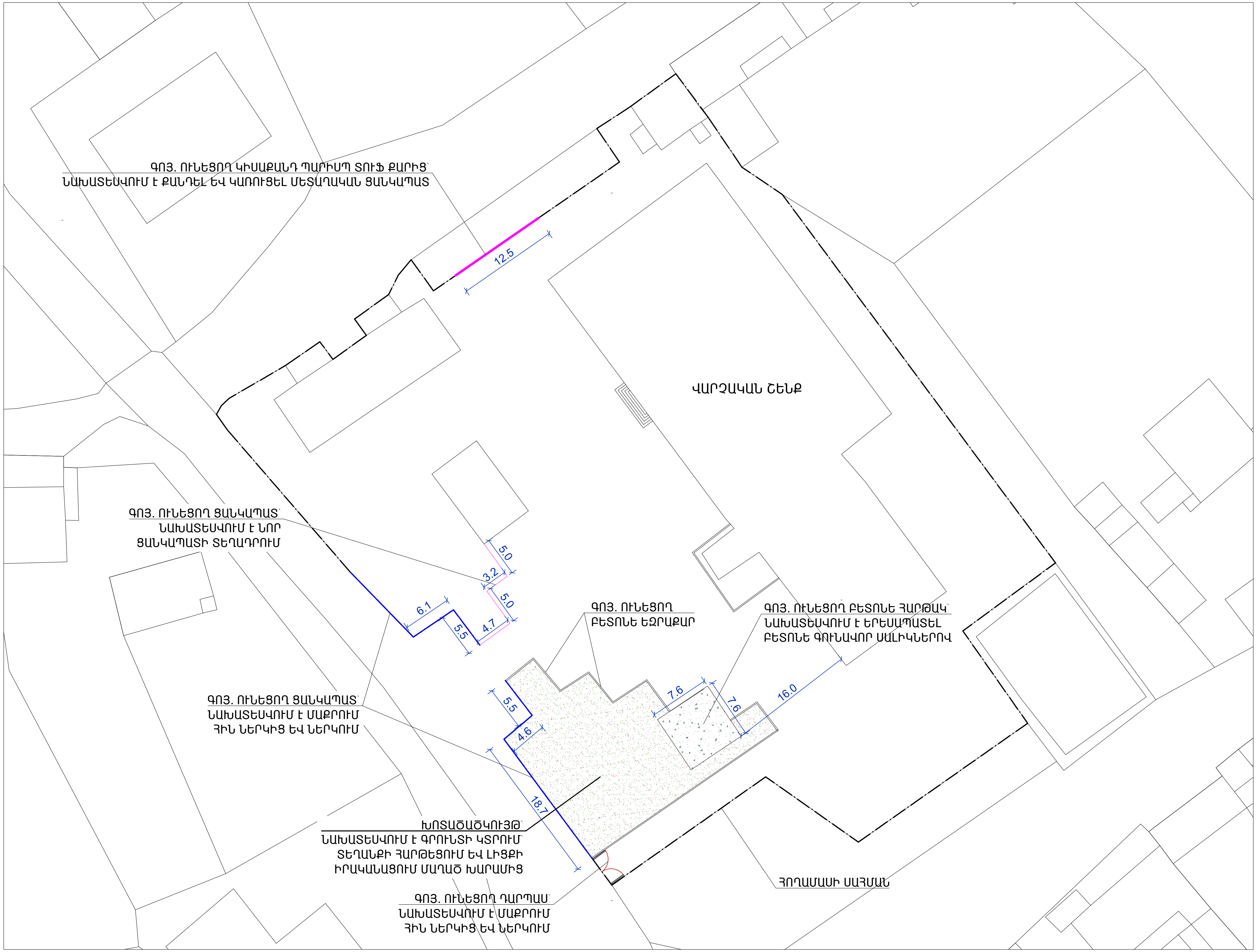

Տնօրեն	Ա. ՍԱՐԳՍՅԱՆ	[signature]	ՀՀ Լոռու մարզի Լոռի Բերդ համայնքի Ագարակ բնակավայրի կենտրոնի բարեկարգում		
Ն Գ Ճ	Հ. ՀԱԿՈԲՅԱՆ	[signature]			
Գծեց	Հ. ՀԱԿՈԲՅԱՆ	[signature]	ՓՈՒԼ	ԹԵՐԹ	ԹԵՐԹԵՐ
Ստուգեց	Ն.ՕՀԱՆՅԱՆ	[signature]	Ա Ն	ՃՇ - 3	9
			ԲԱՐԵԿԱՐԳՎՈՂ ՀԱՏՎԱԾԻ ՀԱՏԱԿԱԳԻԾ ՉԱՓԱԳՐՈՒԹՅՈՒՆ	«ԼՍ ՆԱԽԱԳԻԾ» ՍՊԸ	

ԲԱՐԵԿԱՐԳՎՈՂ ՀԱՏՎԱԾԻ ՀԱՏԱԿԱԳԻԾ Մ : 250

ՆԱԽԱԳԾՎՈՂ

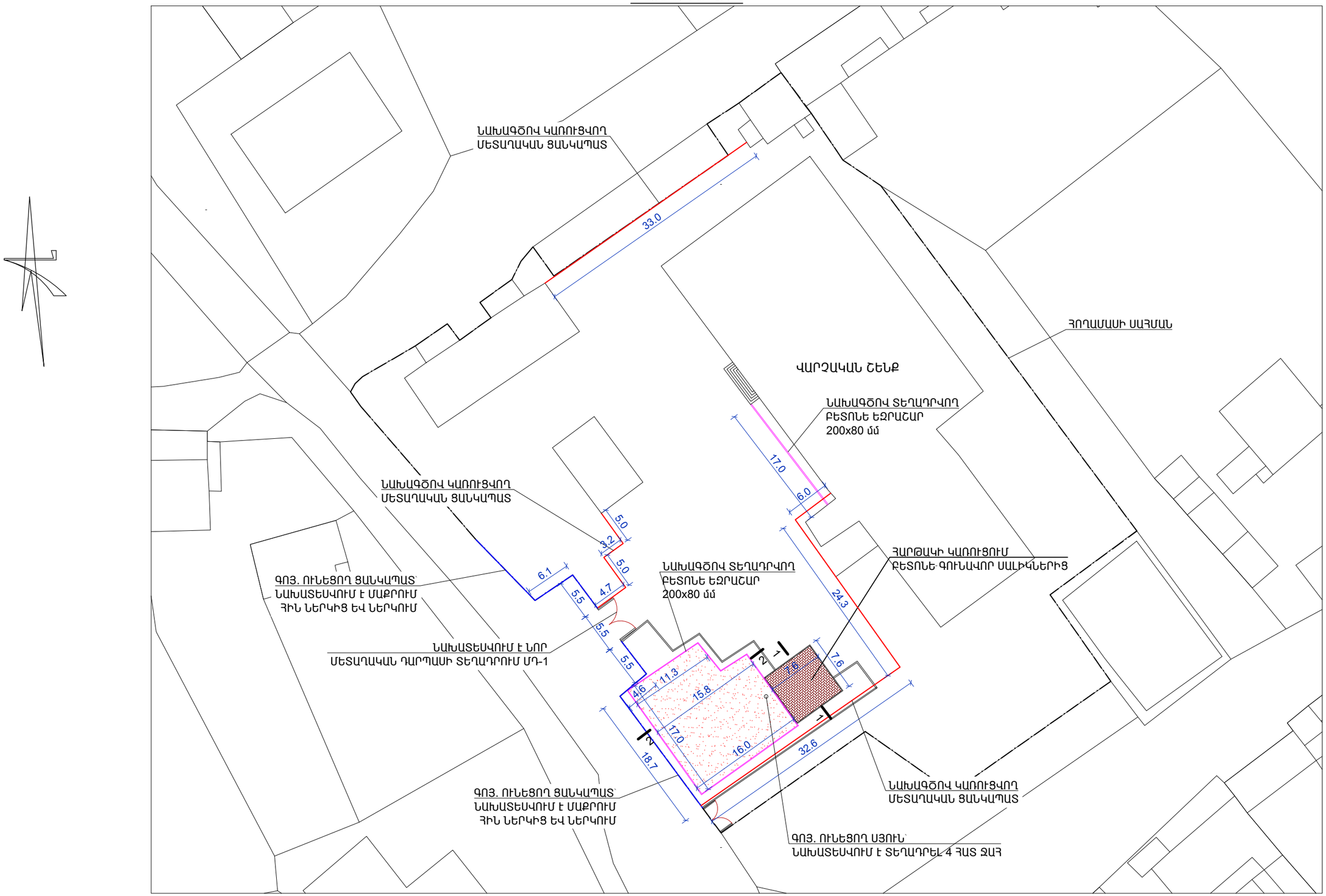

Տնօրեն	Ա. ՍԱՐԳՍՅԱՆ		ՀՀ Լոռու մարզի Լոռի Բերդ համայնքի Ագարակ բնակավայրի կենտրոնի բարեկարգում			
Ն Գ Ճ	Հ. ՀԱԿՈԲՅԱՆ					
Գծեց	Հ. ՀԱԿՈԲՅԱՆ			ՓՈՒԼ	ԹԵՐԹ	ԹԵՐԹԵՐ
Ստուգեց	Ն.ՕՀԱՆՅԱՆ			Ա Ն	ճՇ - 4	9
			ԲԱՐԵԿԱՐԳՎՈՂ ՀԱՏՎԱԾԻ ՀԱՏԱԿԱԳԻԾ ՆԱԽԱԳԾՎՈՂ	«ԼՍ ՆԱԽԱԳԻԾ» ՍՊԸ		

ՄԵՏԱՂԱԿԱՆ ԴԱՐՊԱՍ ՄԴ-1

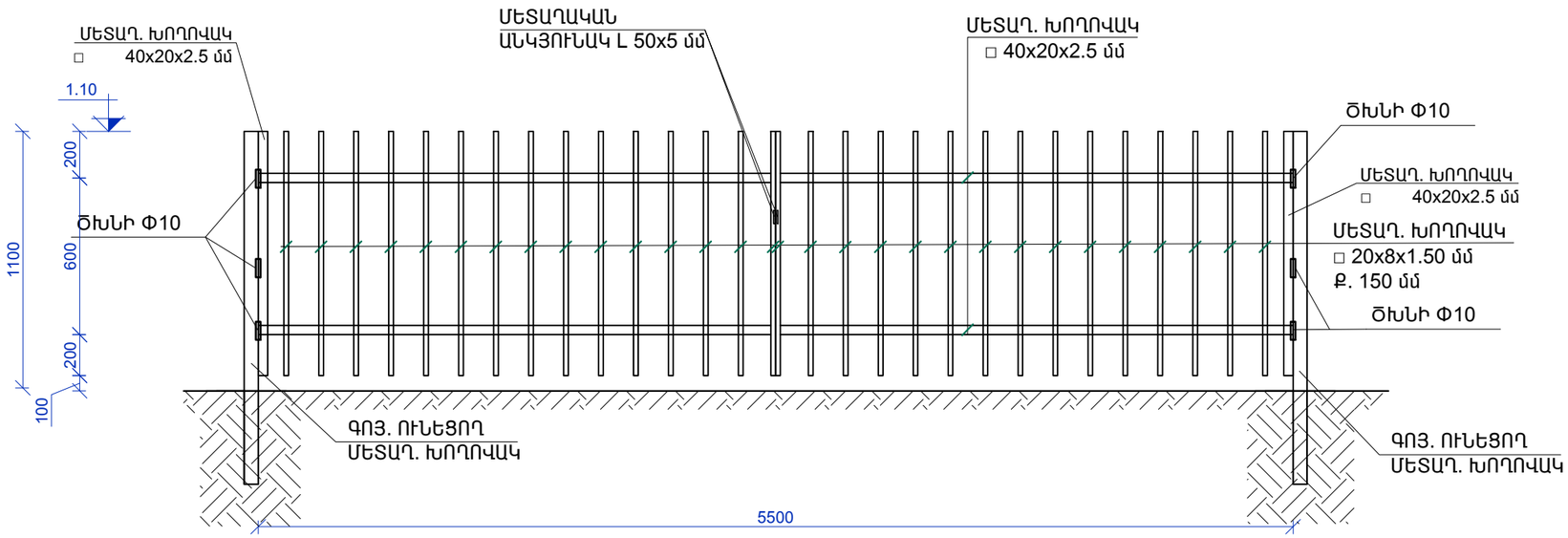

ԿՏՐՎԱԾՔ 2 - 2 Մ 1 : 25

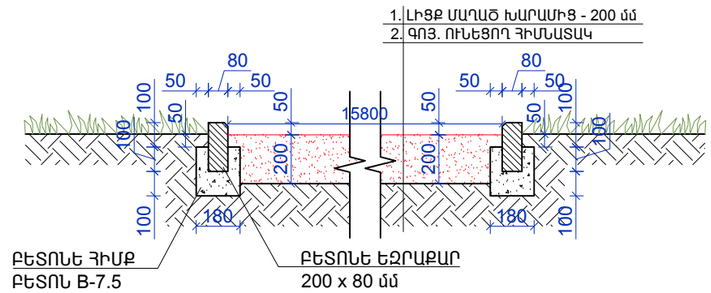

ԿՏՐՎԱԾՔ 1 - 1 Մ 1 : 25

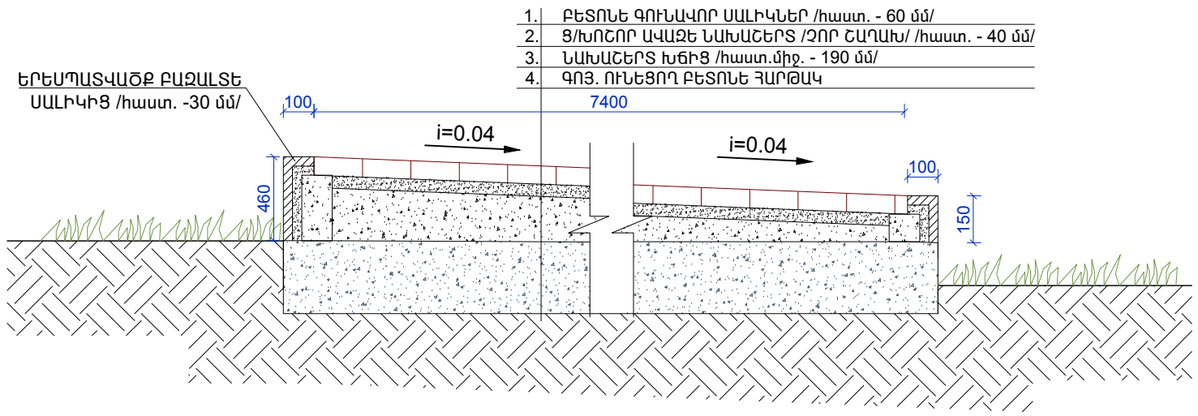

ՄԵՏԱՂԱԿԱՆ ԴԱՐՊԱՍ ՄԴ -1-Ի ՄԱՍՆԱԳԻՐ

Հ/Հ	ԱՆՎԱՆՈՒՄԸ	ՄԵԿ ԷԼ-ՏԻ ԵՐԿԱՐՈՒԹՅՈՒՆԸ /մ/	ՔԱՆԱԿԸ /հատ/	ԸՆԴՀԱՆՈՒՐ ԵՐԿԱՐՈՒԹՅՈՒՆԸ /մ/	ԾԱՆՈԹՈՒԹՅՈՒՆ /ԸՆԴՀ. ՔԱՇԸ /ԿԳ//
1.	ՄԵՏԱՂ. ԽՈՂՈՎԱԿ □ 40x20x2.5 մմ	2.73	4	10.92	22.6
2.	ՄԵՏԱՂ. ԽՈՂՈՎԱԿ □ 40x20x2.5 մմ	1.0	2	2.0	4.2
3.	ՄԵՏԱՂ. ԽՈՂՈՎԱԿ □ 20x8x2.0 մմ	1.0	36	36.0	27.5
4.	ՄԵՏԱՂԱԿԱՆ ԾԽՆԻ L= 100 մմ - 6 ՀԱՏ				
5.	ՄԵՏԱՂԱԿԱՆ ԷԼԵՄԵՆՏՆԵՐԻ ՅՈՒՂԱՆԵՐԿՈՒՄ - 3.0 Մ²				

ԱՎԱԶԱՐԿՂԵՐԻ ԿԱՌՈՒՑՄԱՆՄԱՆ ՆՅՈՒԹԵՐԻ ՄԱՍՆԱԳԻՐ

1. ԵԶՐԱՔԱՐԵՐԻ ՏԵՂԱԴՐՄԱՆ ՀԱՏՎԱԾՈՒՄ ԳՐՈՒՆՏԻ ՔԱՆԴՈՒՄ ՄԵԽԱՆԻԶՄՈՎ - 4.1 մ^3
2. ԲԵՏՈՆԵ ԵԶՐԱՔԱՐԵՐԻ ՏԵՂԱԴՐՈՒՄ /200 x 80 մմ/ - 82.0 գծմ
3. ԳՐՈՒՆՏԻ ԿՏՐՈՒՄ ՄԵԽԱՆԻԶՄՈՎ /հաստ. - 200 մմ/ - 49.0 մ^3
4. ԼԻՑՔ ՄԱՂԱԾ ԽԱՐԱՄԻՑ /հաստ. - 200 մմ/ - 49.0 մ^3
5. ԱՎԵԼՈՐԴ ԳՐՈՒՆՏԻ ԲԱՐՁՈՒՄ ԵՎ ՏԵՂԱՓՈԽՈՒՄ - 53.1 մ^3

ՔԱՆԴՄԱՆ ԱՇԽԱՏԱՆՔՆԵՐԻ ՄԱՍՆԱԳԻՐ

1. ԳՈՅ. ՈՒՆԵՑՈՂ ԿԻՍԱՔԱՆԴ ՏՈՒՖԻՑ ՊԱՏԻ ՔԱՆԴՈՒՄ - 1.5 մ^3
2. ԳՈՅ. ՈՒՆԵՑՈՂ ԽԱՄՔԱՐԱԲԵՏՈՆԵ ԺԱՊԱՎԵՆԱՁԵՎ ՀԻՄՔԵՐԻ ՔԱՆԴՈՒՄ - 2.4 մ^3
3. ԱՎԱԶԱՐԿՂԵՐԻ ՀԱՏՎԱԾՈՒՄ ԳՐՈՒՆՏԻ ԿՏՐՈՒՄ ՄԵԽԱՆԻԶՄՈՎ - 46.0 մ^3
4. ՆՈՒՅՆԻ ՔԱՆԴՈՒՄ ՁԵՌՔՈՎ - 3.0 մ^3
5. ՇԻՆԱՊԻ ԲԱՐՁՈՒՄ ԵՎ ՏԵՂԱՓՈԽՈՒՄ - 3.9 մ^3
6. ԳՐՈՒՆՏԻ ԲԱՐՁՈՒՄ ԵՎ ՏԵՂԱՓՈԽՈՒՄ - 49.0 մ^3

ՃԵՄՈՒՂԻՆԵՐԻ ԿԱՌՈՒՑՄԱՆՄԱՆ ՆՅՈՒԹԵՐԻ ՄԱՍՆԱԳԻՐ

1. ԽՃԱՅԻՆ ՆԱԽԱՇԵՐՏԻ ԻՐԱԿԱՆԱՑՈՒՄ /հաստ.միջ. - 190 մմ/ - 54.8 մ^2
2. Ց/ԽՈՇՈՐ ԱՎԱԶԵ ՆԱԽԱՇԵՐՏ /ՉՈՐ ՇԱՂԱԽ/ /հաստ. - 40 մմ/ - 54.8 մ^2
3. ԲԵՏՈՆԵ ԳՈՒՆԱՎՈՐ ՍԱԼԻԿՆԵՐԻ ԻՐԱԿԱՆԱՑՈՒՄ /հաստ. - 60 մմ/ - 54.8 մ^2
4. ՄԻԱՁՈՒՅԼ ԲԵՏՈՆԵ ԵԶՐԱՇԱՐԵՐԻ ԿԱՌՈՒՑՈՒՄ /200 x 100 մմ/ - 30.4 գծմ
5. ԵԶՐԱՇԱՐԵՐԻ ԵՐԵՍԱՊԱՏՈՒՄ ԲԱԶԱԼՏԵ ՍԱԼԻԿՆԵՐՈՎ /հաստ. - 30 մմ/ - 15.0 մ^2
6. ԳՈՅ. ՈՒՆԵՑՈՂ ԼՈՒՍԱՏՈՒ ՍՅՈՒՆԵՐԻ ԳԼԽԱՄԱՍՈՒՄ ՁԱՀԵՐԻ ՏԵՂԱԴՐՈՒՄ - 4 ՀԱՏ
7. ԳՈՅ. ՈՒՆԵՑՈՂ ՍՅԱՆ ԳԼԽԱՄԱՍՈՒՄ ԼԵԴ ՏԻՊԻ ԼՈՒՍԱՏՈՒԻ ՏԵՂԱԴՐՈՒՄ /100 ՎՏ/ - 1 ՀԱՏ
8. ՈՒԺԱՅԻՆ ՄԱԼՈՒԽ ԱԲԲԳ-0.66 2x4 մմ² ГОСТ 16442-80 - 25.0 գծմ

ԾԱՆՈԹՈՒԹՅՈՒՆ

1. ՄԵՏԱՂԱԿԱՆ ԷԼԵՄԵՆՏՆԵՐԻ ԵՌԱԿՑՈՒՄՆ ԻՐԱԿԱՆԱՑՆԵԼ Ֆ-42 ՏԻՊԻ ԷԼԵԿՏՐՈԴՈՎ

Տնօրեն	Ա. ՍԱՐԳՍՅԱՆ		ՀՀ Լոռու մարզի Լոռի Բերդ համայնքի Ավագանակ բնակավայրի կենտրոնի բարեկարգում			
Ն Գ Ճ	Հ. ՀԱԿՈԲՅԱՆ					
Գծեց	Հ. ՀԱԿՈԲՅԱՆ			ՓՈՒԼ	ԹԵՐԹ	ԹԵՐԹԵՐ
Ստուգեց	Ն.ՕՀԱՆՅԱՆ			Ա Ն	ՃՇ - 5	9
			ՄԵՏԱՂԱԿԱՆ ԴԱՐՊԱՍ ՄԴ-1, ԿՏՐՎԱԾՔՆԵՐ 1 - 1 ԵՎ 2 - 2, ԱՇԽԱՏԱՆՔՆԵՐԻ ԵՎ ՆՅՈՒԹԵՐԻ ՄԱՍՆԱԳՐԵՐ	«ԼՍ ՆԱԽԱԳԻԾ» ՍՊԸ		

ՄԵՏԱՂԱԿԱՆ ՑԱՆԿԱՊԱՏ ՄՑ-1

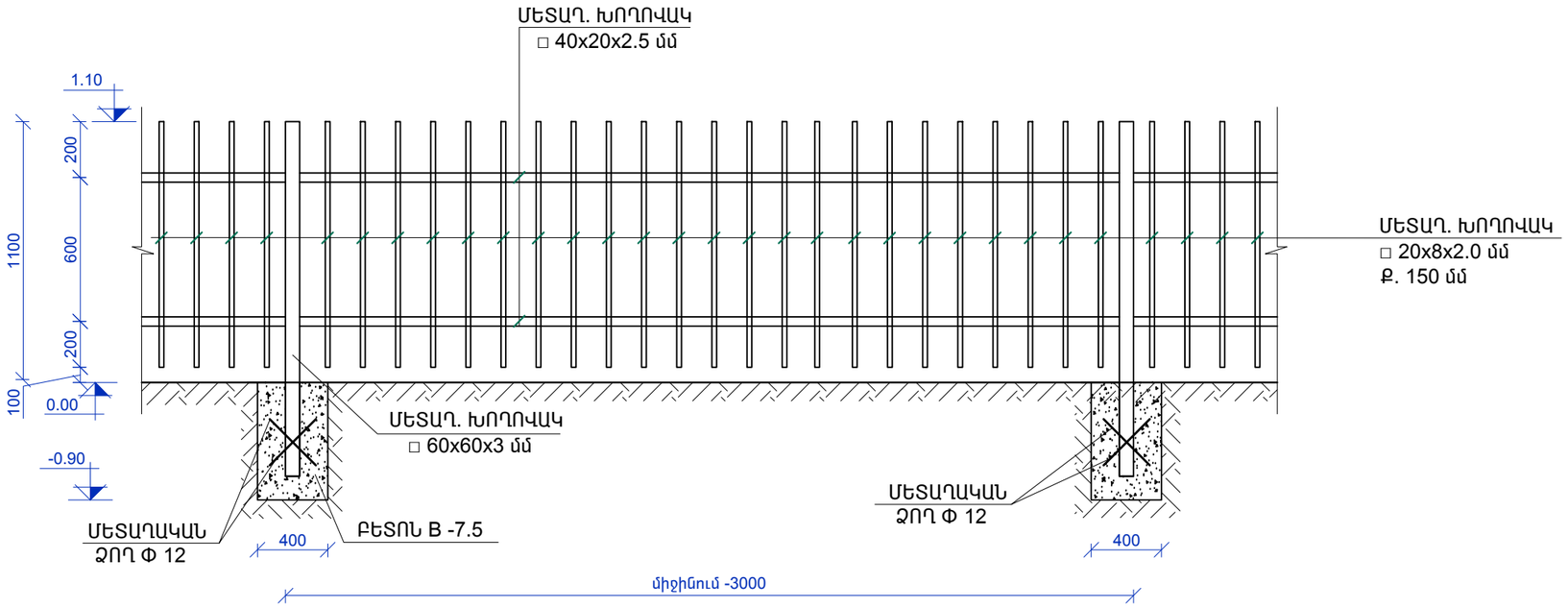

ԿԱՆԳՆԱԿԻ ՀԻՄՔԻ ԿՏՐՎԱԾՔ

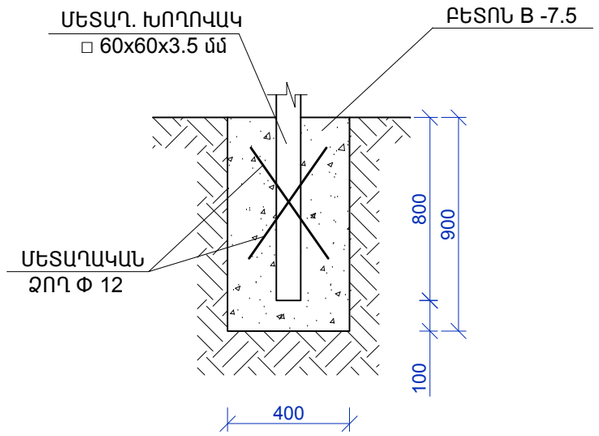

ՄԵՏԱՂԱԿԱՆ ՑԱՆԿԱՊԱՏ ՄՑ-1-Ի ՄԱՍՆԱԳԻՐ L=113.8 գծմ

Հ /Հ	ԱՆՎԱՆՈՒՄԸ	ՄԵԿ ԷԼ-ՏԻ ԵՐԿԱՐՈՒԹ-ՅՈՒՆԸ /մ/	ՔԱՆԱԿԸ /հատ/	ԸՆԴՀԱՆՈՒՐ ԵՐԿԱՐՈՒԹ-ՅՈՒՆԸ /մ/	ԾԱՆՈԹՈՒԹՅՈՒՆ /ԸՆԴՀ. ՔԱՇԸ /ԿԳ//
1.	ՄԵՏԱՂ. ԽՈՂՈՎԱԿ □ 60x60x3.5 մմ	2.0	42	84.0	507.4
2.	ՄԵՏԱՂ. ԽՈՂՈՎԱԿ □ 40x20x2.5 մմ	-	-	227.6	471.2
3.	ՄԵՏԱՂ. ԽՈՂՈՎԱԿ □ 20x8x2.0 մմ	1.0	760	760.0	579.1
4.	ԳԼԽԱԴԻՐ ԷԼԵՄԵՆՏՆԵՐԻ ՏԵՂԱԴՐՈՒՄ ՊՈՂՊԱՏԵ ԹԵՐԹ 60 մմ /հաստ. -3 մմ/	0.06	42	2.52	3.6
5.	ՄԵՏԱՂԱԿԱՆ ՁՈՂ Φ 12 մմ	0.5	84	42.0	37.3
6.	ՄԵՏԱՂԱԿԱՆ ԷԼԵՄԵՆՏՆԵՐԻ ՅՈՒՂԱՆԵՐԿՈՒՄ - 96.0 Մ²				

ՄԵՏԱՂԱԿԱՆ ՑԱՆԿԱՊԱՏ ՄՑ-1 ՀԻՄՔԵՐԻ ՆՅՈՒԹԵՐԻ ՄԱՍՆԱԳԻՐ

1. ՀԻՄՔԵՐԻ ՔԱՆԴՈՒՄ ՁԵՌՔՈՎ 3- ՐԴ ԿԱՐԳԻ ԳՐՈՒՆՏՆԵՐՈՒՄ - 14.0 մ^3
2. ՀԻՄՔԵՐԻ ԲԵՏՈՆԱՑՈՒՄ ԲԵՏՈՆ B 7.5 - 6.1 մ^3
3. ԳՐՈՒՆՏԻ ՀԵՏԼԻՑՔ - 7.9 մ^3
4. ՔԱՆԴԱԾ ԳՐՈՒՆՏԻ ՓՈՌՈՒՄ ՏԵՂՈՒՄ - 6.1 մ^3

ԾԱՆՈԹՈՒԹՅՈՒՆ

1. ՄԵՏԱՂԱԿԱՆ ԷԼԵՄԵՆՏՆԵՐԻ ԵՌԱԿՑՈՒՄՆ ԻՐԱԿԱՆԱՑՆԵԼ -42 ՏԻՊԻ ԷԼԵԿՏՐՈԴՈՎ

Տնօրեն	Ա.ՍԱՐԳՍՅԱՆ		ՀՀ Լոռու մարզի Լոռի Բերդ համայնքի Ագարակ բնակավայրի կենտրոնի բարեկարգում			
Ն Գ Ճ	Հ. ՀԱԿՈԲՅԱՆ					
Կատարեց	Հ. ՀԱԿՈԲՅԱՆ			ՓՈՒԼ	ԹԵՐԹ	ԹԵՐԹԵՐ
Ստուգեց	Ն.ՕՀԱՆՅԱՆ			Ա Ն	ՃՇ - 6	9
			ՄԵՏԱՂԱԿԱՆ ՑԱՆԿԱՊԱՏ ՄՑ-1, ՄԵՏԱՂԱԿԱՆ ՑԱՆԿԱՊԱՏ ՄՑ-1-Ի ՄԱՍՆԱԳԻՐ, ԿԱՆԳՆԱԿԻ ՀԻՄՔԻ ԿՏՐՎԱԾՔ	«ԼՍ ՆԱԽԱԳԻԾ» ՍՊԸ		

ՃՈՃԱՆԱԿ «BALANCE»-Ի ՏԵՍՔ

ԱՂԲԱՐԿՂԻ ՏԵՍՔ

ՍԱՀԱՐԱՆ, ՃՈՃԱՆԱԿ «VECTRA»-Ի ՏԵՍՔ

ԸՆԴՀԱՆՈՒՐ ԱՇԽԱՏԱՆՔՆԵՐԻ ԱՄՓՈՓԱԳԻՐ

1. ՄԵՏԱՂԱԿԱՆ ՑԱՆԿԱՊԱՏԻ ՎՐԱՅԻՑ ՀԻՆ ՆԵՐԿԻ ՄԱՔՐՈՒՄ - 30 $մ^2$
2. ՄԵՏԱՂԱԿԱՆ ՑԱՆԿԱՊԱՏԻ ՅՈՒՂԱՆԵՐԿՈՒՄ - 30 $մ^2$
3. ԾԱՌԵՐԻ ՏՆԿՈՒՄ /Տույա, H = 1մ/ - 20 հատ
4. ՃՈՃԱՆԱԿԻ ՏԵՂԱԴՐՈՒՄ /«BALANCE» մեծահասակների համար/ - 1 հատ
5. ՍԱՀԱՐԱՆ, ՃՈՃԱՆԱԿԻ ՏԵՂԱԴՐՈՒՄ /«VECTRA»/ - 1 հատ
6. ԱՂԲԱՐԿՂՆԵՐԻ ՏԵՂԱԴՐՈՒՄ - 2 հատ
7. ԳՈՅ. ՈՒՆԵՑՈՂ ՃՈՃԱՆԱԿԻ ՎԵՐԱՆՈՐՈԳՈՒՄ - 20.0 կգ
8. ԵԶՐԱՔԱՐԵՐԻ ՏԵՂԱԴՐՄԱՆ ՀԱՏՎԱԾՈՒՄ ԳՐՈՒՆՏԻ ՔԱՆԴՈՒՄ ՄԵԽԱՆԻԶՄՈՎ - 0.7 $մ^3$
9. ԲԵՏՈՆԵ ԵԶՐԱՔԱՐԵՐԻ ՏԵՂԱԴՐՈՒՄ /200 x 80 մմ/ - 17.0 գծմ
10. ԱՎԵԼՈՐԴ ԳՐՈՒՆՏԻ ՓՈՒՄ ՏԵՂՈՒՄ - 0.7 $մ^3$

Տնօրեն	Ա. ՍԱՐԳՍՅԱՆ		ՀՀ Լոռու մարզի Լոռի Բերդ համայնքի Ագարակ բնակավայրի ՎԱՐՉԱԿԱՆ [illegible] ԲԱՐԵԿԱՐԳՈՒՄ			
Ն Գ Ճ	Հ. ՀԱԿՈԲՅԱՆ					
Գծեց	Հ. ՀԱԿՈԲՅԱՆ			ՓՈՒԼ	ԹԵՐԹ	ԹԵՐԹԵՐ
Ստուգեց	Ն.ՕՀԱՆՅԱՆ			Ա Ն	ՃՇ - 7	9
			ՃՈՃԱՆԱԿ «BALANCE»-Ի, ԱՂԲԱՐԿՂԻ, ԵՎ ՍԱՀԱՐԱՆ, ՃՈՃԱՆԱԿ «VECTRA»-Ի ՏԵՍՔԵՐԸ, ԸՆԴՀԱՆՈՒՐ ԱՇԽԱՏԱՆՔՆԵՐԻ ԱՄՓՈՓԱԳԻՐ	«ԼՍ ՆԱԽԱԳԻԾ» ՍՊԸ		

ԿՏՐՎԱԾՔ Մ 1:50

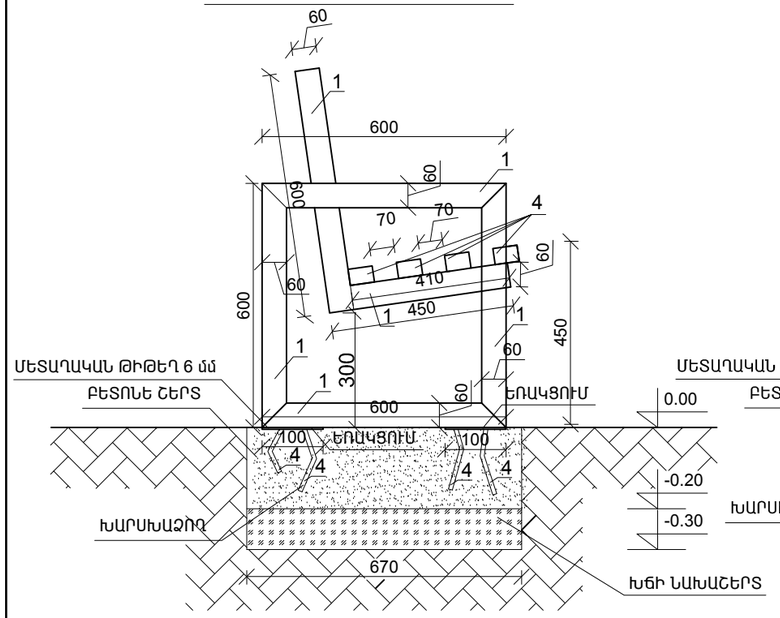

ՀԱՆԳՈՒՅՑ 1 Մ 1:50

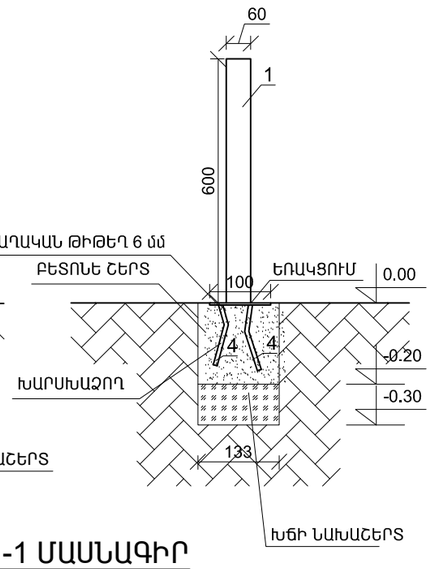

ՄԵՏԱՂԱԿԱՆ ՆՍՏԱՐԱՆ ՀԵՌԱՆԿԱՐ

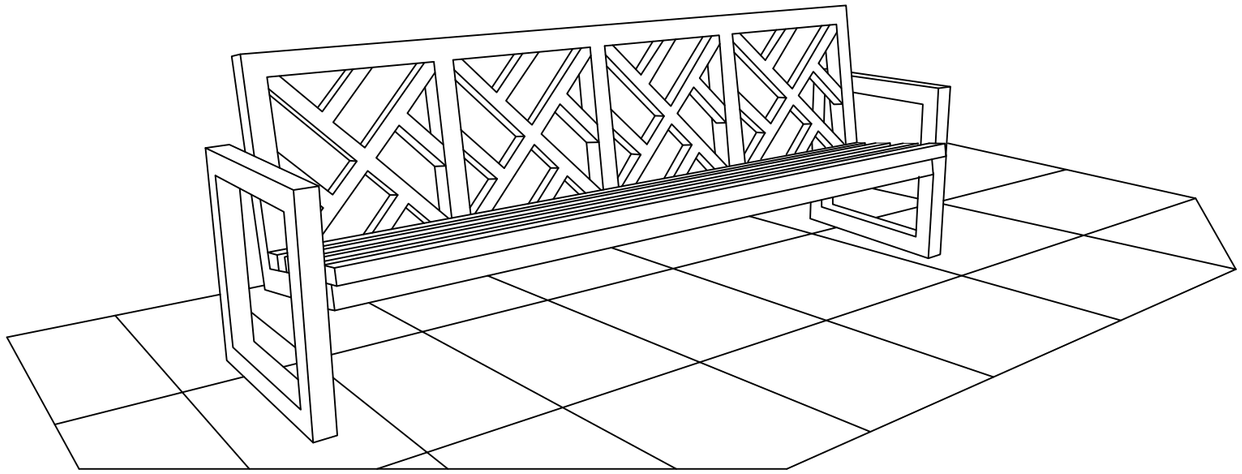

ՄԵՏԱՂԱԿԱՆ ՆՍՏԱՐԱՆԻ ՄՆ -1 ՄԱՍՆԱԳԻՐ

Հ /Հ	ԱՆՎԱՆՈՒՄԸ	ԸՆԴՀԱՆՈՒՐ ԵՐԿԱՐՈՒԹ-ՅՈՒՆԸ 1-Ի ՀԱՄԱՐ /մ/	ԸՆԴՀԱՆՈՒՐ ԵՐԿԱՐՈՒԹ-ՅՈՒՆԸ 2-Ի ՀԱՄԱՐ/մ/
1.	ՄԵՏԱՂ. ԽՈՂՈՎԱԿ □ 60x40x2	10.05	20.1
2.	ՄԵՏԱՂ. ԽՈՂՈՎԱԿ □ 60x40x2	9.12	18.24
3.	ՄԵՏԱՂ. ԽՈՂՈՎԱԿ □ 30x30x2	6.0	12.0
4.	ՓԱՅՏԵ ՉՈՐՍՈՒ 40x60	9.2	18.4
5.	ԽԱՐՍԽԱՁՈՂ Φ12 A III	1.5	3.0
6.	ՊՈՂՊԱՏԵ ԹԵՐԹ -100*100*6 մմ	- 4 հատ/ 2.0 կգ	4.0 կգ
7.	ՄԵՏԱՂԱԿԱՆ ԷԼԵՄԵՆՏՆԵՐԻ ՅՈՒՂԱՆԵՐԿՈՒՄ ԵՐԿՈՒ ԱՆԳԱՄ - 4.6 մ^2		9.2 մ^2
8.	ԲԵՏՈՆԵ ՇԵՐՏ	- 0.04 մ^3	0.08 մ^3
9.	ԽՃՔԱՐԻ ՆԱԽԱՇԵՐՏ	- 0.02 մ^3	0.04 մ^3
10.	ՓԱՅՏԵ ՉՈՐՍՈՒՆԵՐԻ ԼԱՔԱՊԱՏՈՒՄ	- 1.84 մ^2	3.68 մ^2
11.	ԲՆԱՀՈՂԻ ՔԱՆԴՈՒՄ ՁԵՌՔՈՎ	- 0.06 մ^3	0.12 մ^3
12.	ԱՎԵԼՈՐԴ ԲՆԱՀՈՂԻ ՓՈՌՈՒՄ ՏԵՂՈՒՄ	- 0.06 մ^3	0.12 մ^3

ՄԵՏԱՂԱԿԱՆ ՆՍՏԱՐԱՆ ՄՆ-1 Մ 1:50

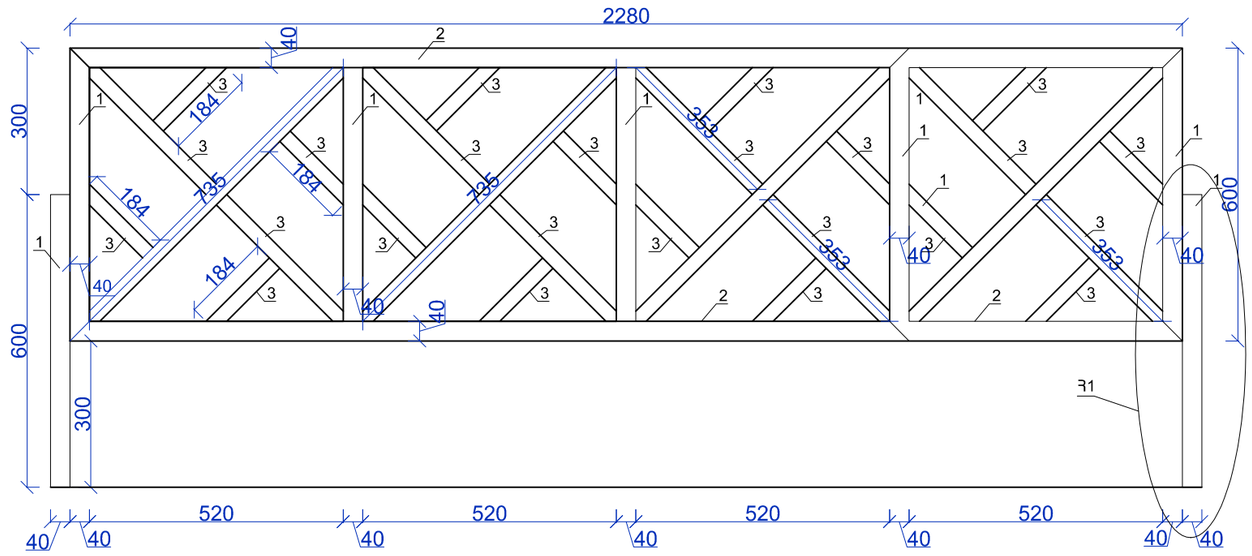

Տնօրեն	Ա. ՍԱՐԳՍՅԱՆ		<< Լոռու մարզի Լոռի Բերդ համայնքի Ագարակ բնակավայրի կենտրոնի բարեկարգում			
Ն գ ճ	Հ. ՀԱԿՈԲՅԱՆ					
Գծեց	Հ. ՀԱԿՈԲՅԱՆ			ՓՈՒԼ	ԹԵՐԹ	ԹԵՐԹԵՐ
Ստուգեց	Ն.ՕՀԱՆՅԱՆ			Ա Ն	ՃՇ - 8	9
			ՄԵՏԱՂԱԿԱՆ ՆՍՏԱՐԱՆ ՄՆ-1, ՄԵՏԱՂԱԿԱՆ ՆՍՏԱՐԱՆ ՀԵՌԱՆԿԱՐ, ՀԱՆԳՈՒՅՑ 1, ԿՏՐՎԱԾՔ, ՄԵՏԱՂԱԿԱՆ ՆՍՏԱՐԱՆԻ ՄՆ -1 ՄԱՍՆԱԳԻՐ	«ԼՍ ՆԱԽԱԳԻԾ» ՍՊԸ		

ԱՇԽԱՏԱՆՔՆԵՐԻ ԻՐԱԿԱՆԱՑՄԱՆ ԺԱՄԱՆԱԿԱՑՈՒՅՑ

Հ/Հ	Աշխատանքների անվանումը	Ամիսներ												
		1	2	3	4	5	6	7	8	9	10	11	12	13
1	ԵԶՐԱՔԱՐԵՐԻ ՔԱՆԴՈՒՄ													
2	ԲԱԶԱԼՏԵ ԵՎ ԲԵՏՈՆԵ ՇԱՇԿՈՒՅԹՆԵՐԻ ՔԱՆԴՈՒՄ													
3	ԳՐՈՒՆՏԻ ՔԱՆԴՈՒՄ, ՀԱՐԹԵՑՈՒՄ													
4	ՀԱՐԹԱԿԻ ԿԱՌՈՒՑՈՒՄ ԲԵՏՈՆԵ ԳՈՒՆԱՎՈՐ ՍԱԼԻԿՆԵՐԻՑ													
5	ԽԱՂԱՀՐԱՊԱՐԱԿՈՒՄ ԱՎԱԶԱՐԿՂԵՐԻ ԿԱՌՈՒՑՈՒՄ													
6	ՄԱՐԶԱՍԱՐՔԻ, ԽԱՂԱՍԱՐՔԻ ԵՎ ՆՍՏԱՐԱՆՆԵՐԻ ՏԵՂԱԴՐՈՒՄ													
7	ԱՂԲԱՄԱՆՆԵՐԻ ՏԵՂԱԴՐՈՒՄ													
8	ՑԱՆԿԱՊԱՏԻ ԿԱՌՈՒՑՈՒՄ													
9	ԾԱՌԵՐԻ ՏՆԿՈՒՄ													
10	ԲՆԱՀՈՂԻ ԵՎ ՇԻՆ ԱՂԲԻ ԲԱՐՁՈՒՄ ԵՎ ՏԵՂԱՓՈԽՈՒՄ													

ԱՇԽԱՏԱՆՔՆԵՐԻ ՏԵՎՈՂՈՒԹՅՈՒՆԸ՝ 4 ամիս:

Տնօրեն	Ա. ՍԱՐԳՍՅԱՆ		ՀՀ Լոռու մարզի Լոռի Բերդ համայնքի Ագարակ բնակավայրի կենտրոնի բարեկարգում			
Ն Գ Ճ	Հ. ՀԱԿՈԲՅԱՆ					
Գծեց	Հ. ՀԱԿՈԲՅԱՆ			ՓՈՒԼ	ԹԵՐԹ	ԹԵՐԹԵՐ
Ստուգեց	Ն.ՕՀԱՆՅԱՆ			Ա Ն	ճՇ - 9	9
			ԱՇԽԱՏԱՆՔՆԵՐԻ ԺԱՄԱՆԱԿԱՑՈՒՅՑ	«ԼՍ ՆԱԽԱԳԻԾ» ՍՊԸ		