ԱՇԽԱՏԱՆՔԱՅԻՆ ԳԾԱԳՐԵՐԻ ՑԱՆԿ

Հ/հ	ԹԵՐԹԻ ԱՆՎԱՆՈՒՄ	ԹԵՐԹ
1	2	3
1	ԸՆԴՀԱՆՈՒՐ ՏՎՅԱԼՆԵՐ	ճՇ - 1
2	ԳԼԽԱՎՈՐ ՀԱՏԱԿԱԳԻԾ	ԳՀ - 1
3	ԲԱՐԵԿԱՐԳՄԱՆ ՀԱՏԱԿԱԳԻԾ	ճՇ - 2
4	ԿՏՐՎԱԾՔՆԵՐ, ՔԱՆԴՄԱՆ ԱՇԽԱՏԱՆՔՆԵՐԻ, ՀԱՐԹԱԿԻ ՎԵՐԱՆՈՐՈԳՄԱՆ, ճԵՄՈՒՂԻՆԵՐԻ ԿԱՌՈՒՑՄԱՆ ԵՎ ԱՎԱԶԱՐԿՂԵՐԻ ԿԱՌՈՒՑՄԱՆՄԱՆ ՆՅՈՒԹԵՐԻ ՄԱՍՆԱԳՐԵՐ	ճՇ - 3
5	ՄԵՏԱՂԱԿԱՆ ճՈճԱՆԱԿ ճ-1-ի ՏԵՍՔԸ ԴԵՄԻՑ, ԿՏՐՎԱԾՔՆԵՐ, ՄԵՏԱՂԱԿԱՆ ճՈճԱՆԱԿԻ ՄԱՍՆԱԳՐԵՐ, ԸՆԴՀԱՆՈՒՐ ԱՇԽԱՏԱՆՔՆԵՐԻ ԱՄՓՈՓԱԳԻՐ	ճՇ - 4
6	ՄԵՏԱՂԱԿԱՆ ՆՍՏԱՐԱՆ ՄՆ-1, ՄԵՏԱՂԱԿԱՆ ՆՍՏԱՐԱՆ ՀԵՌԱՆԿԱՐ, ՀԱՆԳՈՒՅՑ 1, ԿՏՐՎԱԾՔ, ՄԵՏԱՂԱԿԱՆ ՆՍՏԱՐԱՆԻ ՄՆ -1 ՄԱՍՆԱԳԻՐ	ճՇ - 5

ՆԱԽԱԳԻԾԸ ԿԱՏԱՐՎԵԼ Է ԳՈՐԾՈՂ ՇԻՆԱՐԱՐԱԿԱՆ ՆՈՐՄԵՐԻՆ ԵՎ ԿԱՆՈՆՆԵՐԻՆ ՀԱՄԱՊԱՏԱՍԽԱՆ:

Ն Գ ճ Հ. Հակոբյան

ԲԱՑԱՏՐԱԳԻՐ

ՀՀ Լոռու մարզի Լոռի Բերդ համայնքի Լեջան բնակավայրի համայնքային կենտրոնի բարեկարգման նախագիծը կատարվել է համայնքապետարանի պատվերի, նախագծային և ճարտարապետա-հատակագծային առաջադրանքների հիման վրա: :

Նախագծով նախատեսված է կատարել հետևյալ շինարարական աշխատանքները.

1. Բազալտե եզրաքարերի, ա/բ ծածկույթի, բետոնե հատվածների, բնահողի քանդում
2. Հարթակի վերանորոգում
3. ճեմուղիների կառուցում
4. Բազալտե եզրաքարերի տեղադրում
5. Ավազարկղերի կառուցում
6. Բետոնե եզրաքարերի տեղադրում
7. ճոճանակի և նստարանների կառուցում
8. Աղբարկղների և մարզասարքի տեղադրում
9. Ցանկապատի յուղաներկում
10. Բնահողի հետլիցք
11. Քանդված բնահողի բարձում և տեղափոխում
12. Առաջացած աղբի բարձում և տեղափոխում

Տնօրեն	Ա. ՍԱՐԳՍՅԱՆ		ՀՀ Լոռու մարզի, Լոռի Բերդ համայնքի, Լեջան բնակավայրի կենտրոնի բարեկարգում		
Ն Գ ճ	Հ. ՀԱԿՈԲՅԱՆ				
Գծեց	Հ. ՀԱԿՈԲՅԱՆ			ՓՈՒԼ	ԹԵՐԹ	ԹԵՐԹԵՐ
Ստուգեց	Ն.ՕՀԱՆՅԱՆ			Ա Ն	ճՇ - 1	6
			ԸՆԴՀԱՆՈՒՐ ՏՎՅԱԼՆԵՐ	«ԼՍ ՆԱԽԱԳԻԾ» ՍՊԸ	

ԳԼԽԱՎՈՐ ՀԱՏԱԿԱԳԻԾ Մ 1:1000

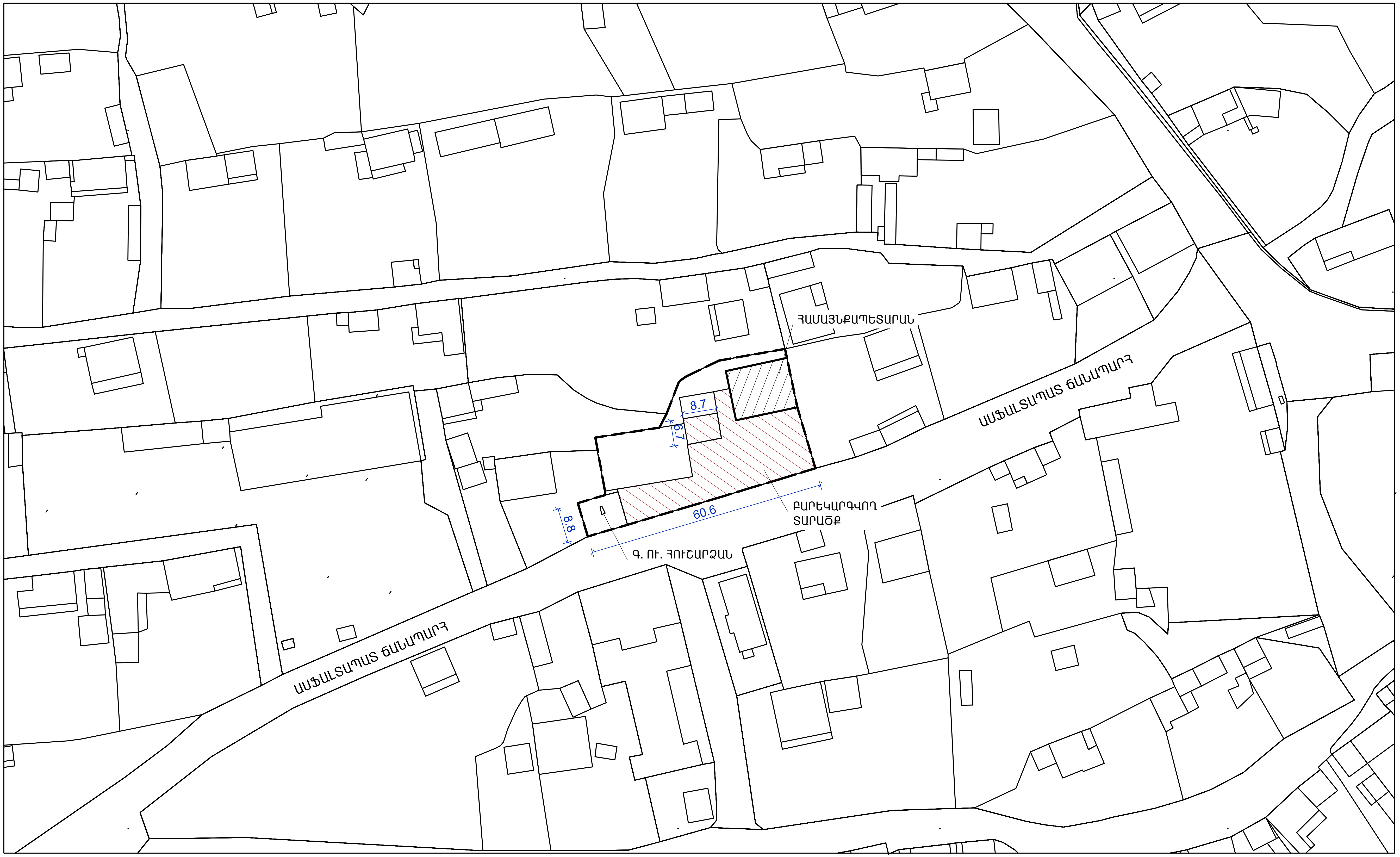

Տնօրեն	Ա. ՍԱՐԳՍՅԱՆ		ՀՀ Լոռու մարզի, Լոռի Բերդ համայնքի, Լեջան բնակավայրի կենտրոնի բարեկարգում
ՆԳճ	Հ. ՀԱԿՈԲՅԱՆ		
Գծեց	Հ. ՀԱԿՈԲՅԱՆ		ՓՈՒԼ: Ա Ն; ԹԵՐԹ: ԳՀ - 1; ԹԵՐԹԵՐ: 6
Ստուգեց	Ն.ՕՀԱՆՅԱՆ		
			ԳԼԽԱՎՈՐ ՀԱՏԱԿԱԳԻԾ

«ԼՍ ՆԱԽԱԳԻԾ» ՍՊԸ

ԲԱՐԵԿԱՐԳՄԱՆ ՀԱՏԱԿԱԳԻԾ Մ 1:250

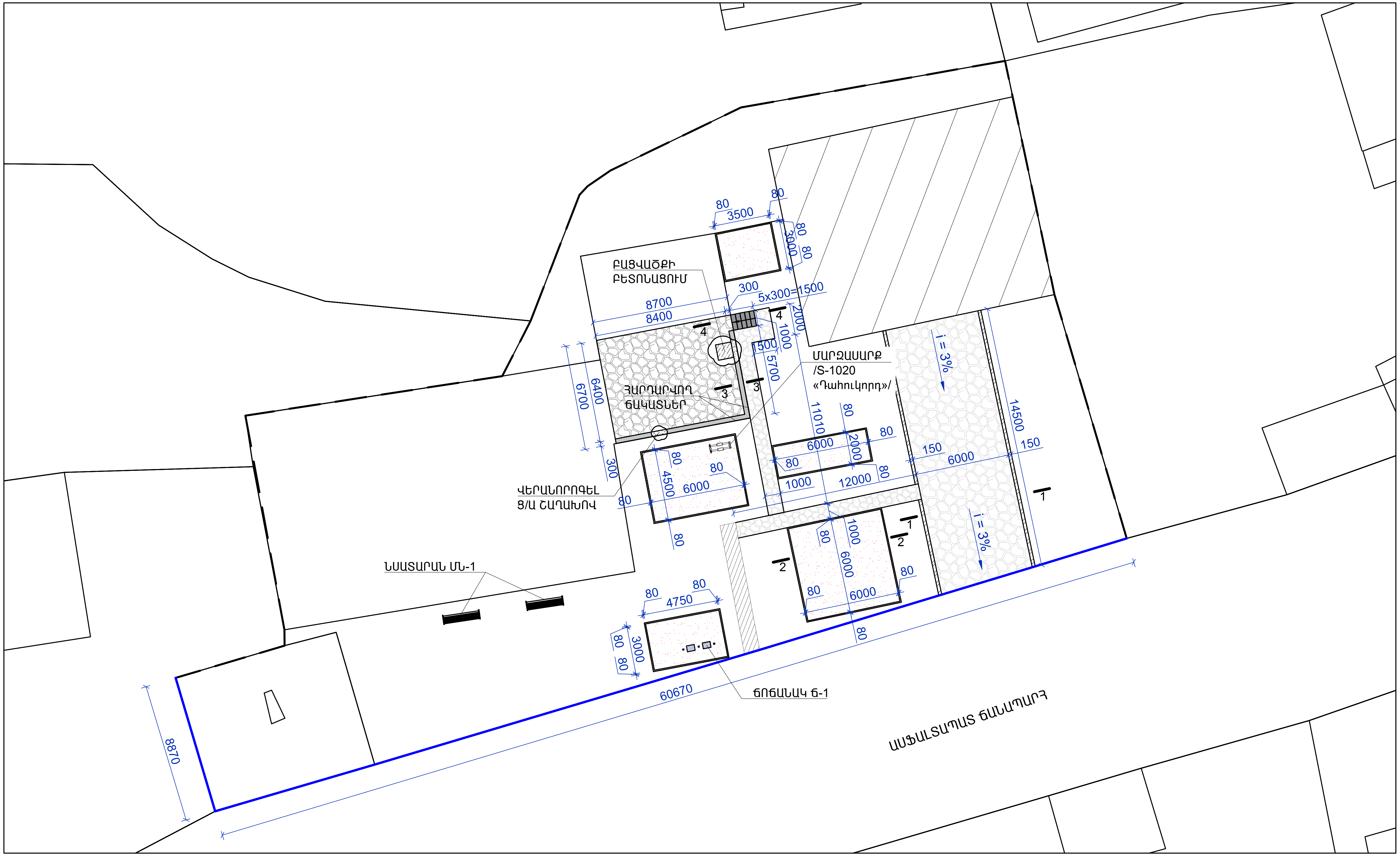

ՊԱՅՄԱՆԱԿԱՆ ՆՇԱՆՆԵՐ

- ԴԻՏԱՐԿՎՈՂ ՀՈՂԱՄԱՍԻ ՍԱՀՄԱՆԱԳԻԾ
- ՀԱՄԱՅՆՔԱՊԵՏԱՐԱՆ
- Գ. ՈՒ. ՃԵՄՈՒՂԻ ԲԱԶԱԼՏԵ ԶԱՐԴՈՆԻՑ
- ՆՈՐ ԿԱՌ. ՃԵՄՈՒՂԻ ԲԱԶԱԼՏԵ ԶԱՐԴՈՆԻՑ
- ՎԵՐԱՆՈՐՈԳՎՈՂ ՀԱՐԹԱԿ ԲԱԶԱԼՏԵ ԶԱՐԴՈՆԻՑ
- ԵԶՐԻ ՍԱԼԱՐԿՈՒՄ ԲԱԶԱԼՏԵ ՍԱԼԻԿՆԵՐՈՎ
- ՆՈՐ ԿԱՌ. ԱՍՏԻՃԱՆՆԵՐ
- ԼԻՑՔ ՍԱՂԱԾ ԽԱՐԱՄԻՑ
- ՆԵՐԿՎՈՂ ՑԱՆԿԱՊԱՏ
- ՆՈՐ ՏԵՂԱԴՐՎՈՂ ԲԱԶԱԼՏԵ ԵԶՐԱՔԱՐ /300 x 150 մմ/
- ՆՈՐ ՏԵՂԱԴՐՎՈՂ ԲԵՏՈՆԵ ԵԶՐԱՇԱՐ /200 x 80 մմ/

Տնօրեն	Ա. ՍԱՐԳՍՅԱՆ		ՀՀ Լոռու մարզի, Լոռի Բերդ համայնքի, Լեջան բնակավայրի կենտրոնի բարեկարգում			
Ն Գ Ճ	Հ. ՀԱԿՈԲՅԱՆ					
Գծեց	Հ. ՀԱԿՈԲՅԱՆ			ՓՈՒԼ	ԹԵՐԹ	ԹԵՐԹԵՐ
Ստուգեց	Ն.ՕՀԱՆՅԱՆ			Ա Ն	ՃՇ - 2	6
			ԲԱՐԵԿԱՐԳՄԱՆ ՀԱՏԱԿԱԳԻԾ	«ԼՍ ՆԱԽԱԳԻԾ» ՍՊԸ		

ԿՏՐՎԱԾՔ 1 - 1 Մ 1 : 25

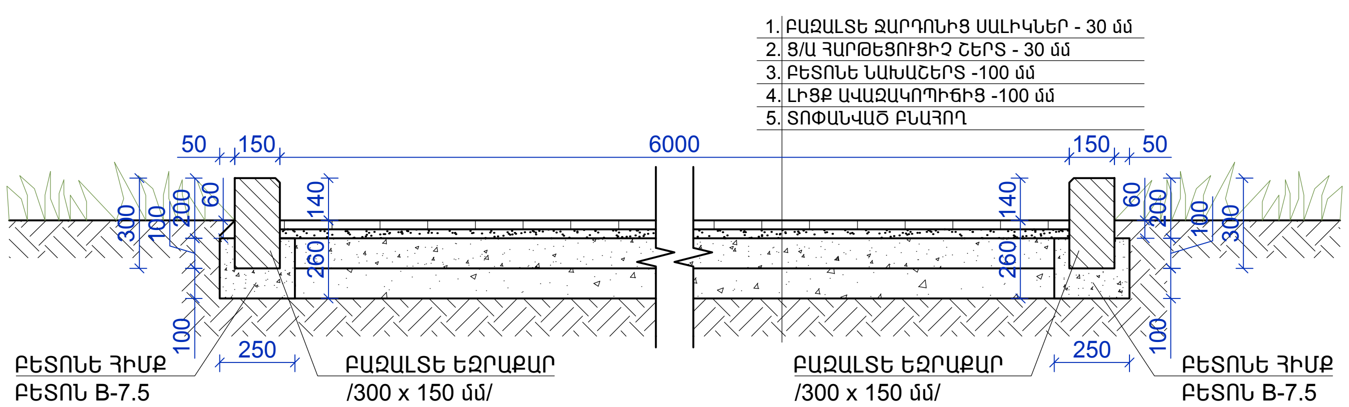

ԿՏՐՎԱԾՔ 2 - 2 Մ 1 : 25

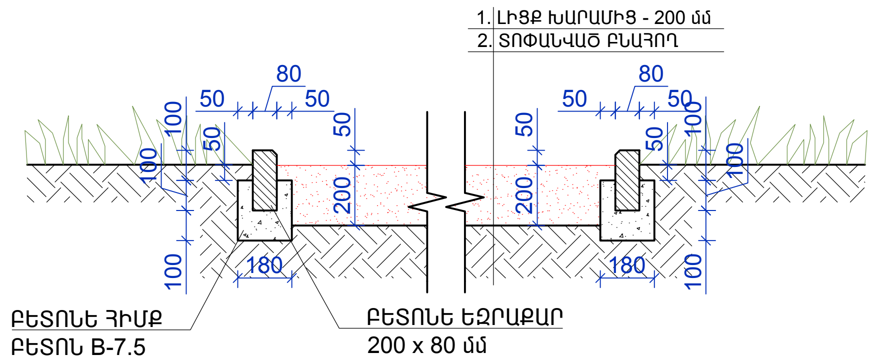

ԿՏՐՎԱԾՔ 3 - 3 Մ 1 : 25

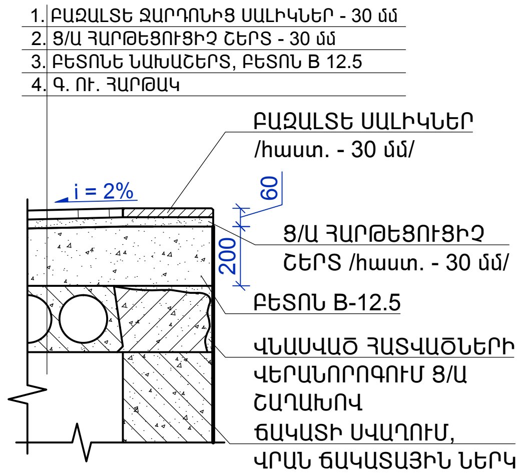

ՔԱՆԴՄԱՆ ԱՇԽԱՏԱՆՔՆԵՐԻ ՄԱՍՆԱԳԻՐ

1.	Ա/Բ ԾԱԾԿՈՒՅԹԻ ՔԱՆԴՈՒՄ	- 6.0 մ^3
2.	ԲԵՏՈՆԵ ԾԱԾԿՈՒՅԹԻ ՔԱՆԴՈՒՄ	- 4.0 մ^3
3.	ԲԱԶԱԼՏԵ ԵԶՐԱՔԱՐԵՐԻ ՔԱՆԴՈՒՄ	- 29.0 գծմ
4.	ԱՎԱԶԱՐԿՂԵՐԻ ՀԱՏՎԱԾՆԵՐՈՒՄ ԲՆԱՀՈՂԻ ԿՏՐՈՒՄ ՄԵԽԱՆԻԶՄՈՎ	- 20.0 մ^3
5.	ՃԵՄՈՒՂԻՆԵՐԻ ՀԱՏՎԱԾՆԵՐՈՒՄ ԲՆԱՀՈՂԻ ԿՏՐՈՒՄ ՄԵԽԱՆԻԶՄՈՎ	- 20.0 մ^3
6.	III ԿԱՐԳԻ ԲՆԱՀՈՂԻ ՔԱՆԴՈՒՄ ՁԵՌՔՈՎ	- 8.0 մ^3
7.	ԱՂԲԻ ՄԱՔՐՈՒՄ	- 0.5 մ^3
8.	ՔԱՆԴՎԱԾ ԲՆԱՀՈՂԻ ԲԱՐՁՈՒՄ ԵՎ ՏԵՂԱՓՈԽՈՒՄ	- 48.0 մ^3
9.	ՇԻՆԱՂԲԻ ԲԱՐՁՈՒՄ ԵՎ ՏԵՂԱՓՈԽՈՒՄ	- 0.5 մ^3

ԿՏՐՎԱԾՔ 4 - 4 Մ 1 : 25

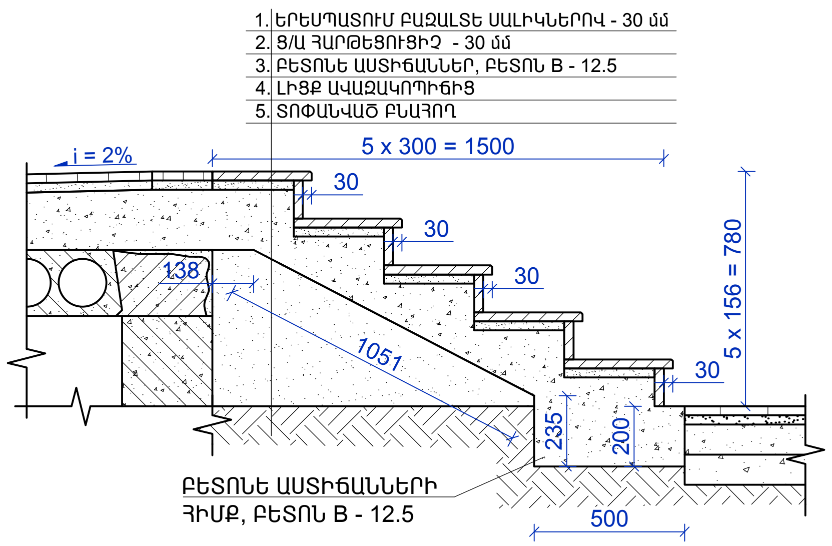

ՀԱՐԹԱԿԻ ՎԵՐԱՆՈՐՈԳՄԱՆ ՆՅՈՒԹԵՐԻ ՄԱՍՆԱԳԻՐ

1.	ԲՑՎԱԾԻ ԱՄՐԱՆԱՅԻՆ ՑԱՆՑԻ ՏԵՂԱԴՐՈՒՄ, Փ 8 A500, Ք. 150 x 150 մմ	- 8 կգ
2.	ԲՑՎԱԾՔԻ ԲԵՏՈՆԱՑՈՒՄ, ԲԵՏՈՆ B - 15	- 0.3 մ^3
3.	ՎՆԱՍՎԱԾ ՀԱՏՎԱԾՆԵՐԻ ՎԵՐԱԿԱՆԳՆՈՒՄ Ց/Ա ՇԱՂԱԽՈՎ /եզրեր/	- 0.4 մ^3
4.	ԲԵՏՈՆԵ ՆԱԽԱՇԵՐՏԻ ԿԱՌՈՒՑՈՒՄ, ԲԵՏՈՆ B - 12.5 /թեք. 2%/	- 54.3 մ^2
5.	Ց/Ա ՀԱՐԹԵՑՈՒՑԻՉ ՇԵՐՏԻ ԿԱՌՈՒՑՈՒՄ /հաստ. - 30 մմ/	- 59.0 մ^2
6.	ՍԱԼԱՐԿՈՒՄ ԲԱԶԱԼՏԵ ՋԱՐԴՈՆՆԵՐԻՑ /հաստ. - 30 մմ/	- 54.0 մ^2
7.	ԵԶՐԵՐԻ ՍԱԼԱՐԿՈՒՄ ԲԱԶԱԼՏԵ ՍԱԼԻԿՆԵՐՈՎ	- 5.0 մ^2
8.	ՀԱՐԹԱԿԻ ՃԱԿԱՏՆԵՐԻ ՍՎԱՂՈՒՄ	- 17.0 մ^2
9.	ՀԱՐԹԱԿԻ ՃԱԿԱՏՆԵՐԻ ՆԵՐԿՈՒՄ ՃԱԿԱՏԱՅԻՆ ՆԵՐԿՈՎ	- 17.0 մ^2
10.	ԱՍՏԻՃԱՆՆԵՐԻ ՀԻՄՔԻ ԿԱՌՈՒՑՈՒՄ, ԲԵՏՈՆ B - 12.5	- 0.5 մ^3
11.	ԱՍՏԻՃԱՆՆԵՐԻ ԿՈՂՔԵՐԻ ՊԱՏԵՐԻ ԿԱՌՈՒՑՈՒՄ, ԲԵՏՈՆ B - 12.5 /հաստ. - 100 մմ/	- 0.2 մ^3
12.	ԼԻՑՔ ԱՎԱԶԱԿՈՊԻՃԻՑ	- 0.2 մ^3
13.	ԲԵՏՈՆԵ ԱՍՏԻՃԱՄՄԵՐԻ ԿԱՌՈՒՑՈՒՄ	- 0.3 մ^3
14.	ԱՍՏԻՃԱՆՆԵՐԻ Ց/Ա ՀԱՐԹԵՑՈՒՑԻՉ ՇԵՐՏԻ ԿԱՌՈՒՑՈՒՄ /հաստ. - 30 մմ/	- 1.5 մ^2
15.	ԱՍՏԻՃԱՆՆԵՐԻ ԵՐԵՍՊԱՏՈՒՄ ԲԱԶԱԼՏԵ ՍԱԼԻԿՆԵՐՈՎ /հաստ. - 30 մմ/	- 1.5 մ^2
16.	ԱՍՏԻՃԱՆԱՃԱԿԱՏՆԵՐԻ ԵՐԵՍՊԱՏՈՒՄ ԲԱԶԱԼՏԵ ՍԱԼԻԿՆԵՐՈՎ /հաստ. - 30 մմ/	- 0.6 մ^2
17.	ԱՍՏԻՃԱՆՆԵՐԻ ԿՈՂՔԵՐԻ ՊԱՏԵՐԻ ԵՐԵՍՊԱՏՈՒՄ ԲԱԶԱԼՏԵ ՍԱԼԻԿՆԵՐՈՎ /հաստ. - 30 մմ/	- 1.2 մ^2

ՃԵՄՈՒՂԻՆԵՐԻ ԿԱՌՈՒՑՄԱՆ ՆՅՈՒԹԵՐԻ ՄԱՍՆԱԳԻՐ

1.	ԲՆԱՀՈՂԻ ՏՈՓԱՆՈՒՄ	- 114.0 մ^2
2.	ԱՎԱԶԱԿՈՊՃԱՅԻՆ ԼԻՑՔԻ ԻՐԱԿԱՆԱՑՈՒՄ /հաստ. - 100 մմ/	- 114.0 մ^2
3.	ԲԵՏՈՆԵ ՆԱԽԱՇԵՐՏԻ ԻՐԱԿԱՆԱՑՈՒՄ /հաստ. - 100 մմ/	- 114.0 մ^2
4.	Ց/Ա ՀԱՐԹԵՑՈՒՑԻՉ ՇԵՐՏԻ ԻՐԱԿԱՆԱՑՈՒՄ /հաստ. - 30 մմ/	- 114.0 մ^2
5.	ՍԱԼԱՐԿՈՒՄ ԲԱԶԱԼՏԵ ՋԱՐԴՈՆՆԵՐԻՑ /հաստ. - 30 մմ/	- 114.0 մ^2
6.	ԲԱԶԱԼՏԵ ԵԶՐԱՔԱՐԵՐԻ ՏԵՂԱԴՐՈՒՄ /300 x 150 մմ/	- 29 գծմ

ԱՎԱԶԱՐԿՂԵՐԻ ԿԱՌՈՒՑՄԱՆ ՆՅՈՒԹԵՐԻ ՄԱՍՆԱԳԻՐ

1.	ԲՆԱՀՈՂԻ ՏՈՓԱՆՈՒՄ	- 100.0 մ^2
2.	ԲԵՏՈՆԵ ԵԶՐԱՔԱՐԵՐԻ ՏԵՂԱԴՐՈՒՄ /200 x 80 մմ/	- 80 գծմ
3.	ԼԻՑՔ ՄԱՂԱԾ ԽԱՐԱՄԻՑ /հաստ. - 200 մմ/	- 20.0 մ^3

Տնօրեն	Ա. ՍԱՐԳՍՅԱՆ	
Ն Գ Ճ	Հ. ՀԱԿՈԲՅԱՆ	
Գծեց	Հ. ՀԱԿՈԲՅԱՆ	
Ստուգեց	Ն.ՕՀԱՆՅԱՆ	

ՀՀ Լոռու մարզի, Լոռի Բերդ համայնքի, Լեջան բնակավայրի կենտրոնի բարեկարգում

ԿՏՐՎԱԾՔՆԵՐ, ՔԱՆԴՄԱՆ ԱՇԽԱՏԱՆՔՆԵՐԻ, ՀԱՐԹԱԿԻ ՎԵՐԱՆՈՐՈԳՄԱՆ, ՃԵՄՈՒՂԻՆԵՐԻ ԿԱՌՈՒՑՄԱՆ ԵՎ ԱՎԱԶԱՐԿՂԵՐԻ ԿԱՌՈՒՑՄԱՆՄԱՆ ՆՅՈՒԹԵՐԻ ՄԱՍՆԱԳՐԵՐ

ՓՈՒԼ	ԹԵՐԹ	ԹԵՐԹԵՐ
Ա Ն	ՃՇ - 3	6

«ԼՍ ՆԱԽԱԳԻԾ» ՍՊԸ

ԿՏՐՎԱԾՔ 1 - 1 Մ 1 : 25

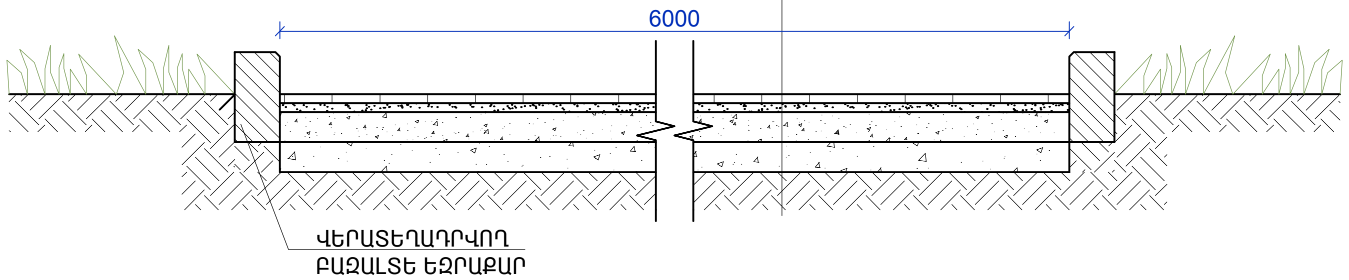

ԿՏՐՎԱԾՔ 3 - 3 Մ 1 : 25

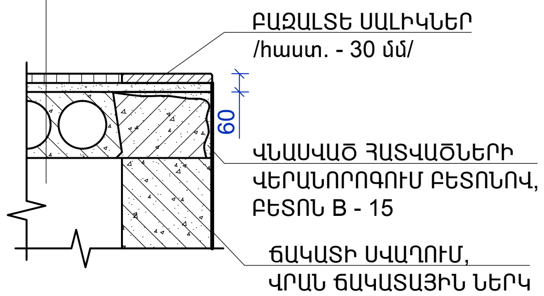

ԿՏՐՎԱԾՔ 4 - 4 Մ 1 : 25

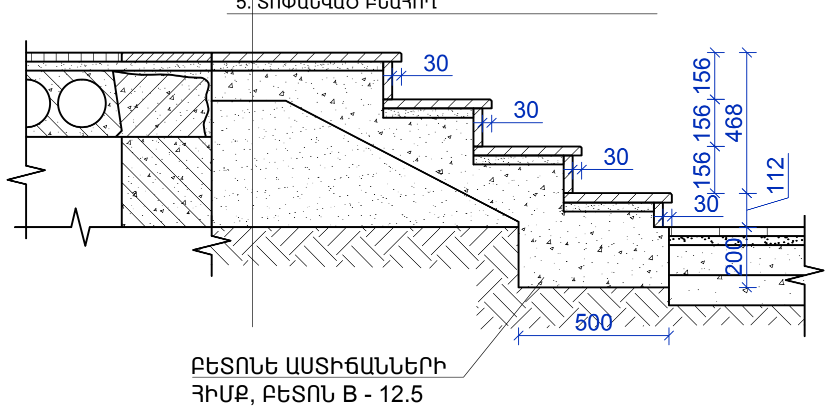

ՀԱՐԹԱԿԻ ՎԵՐԱՆՈՐՈԳՄԱՆ ՆՅՈՒԹԵՐԻ ՄԱՍՆԱԳԻՐ

1.	ԲԱՑՎԱԾԻ ԱՄՐԱՆԱՅԻՆ ՑԱՆՑԻ ՏԵՂԱԴՐՈՒՄ, Φ 8 A500, Ք. 150 x 150 մմ	- 8 կգ
2.	ԲԱՑՎԱԾՔԻ ԲԵՏՈՆԱՑՈՒՄ, ԲԵՏՈՆ B - 15	- 0.3 մ^3
3.	ՎՆԱՍՎԱԾ ՀԱՏՎԱԾՆԵՐԻ ՎԵՐԱԿԱՆԳՆՈՒՄ ԲԵՏՈՆ, ԲԵՏՈՆ B - 15 /եզրեր/	- 0.4 մ^3
4.	Ց/Ա ՀԱՐԹԵՑՈՒՑԻՉ ՇԵՐՏԻ ԿԱՌՈՒՑՈՒՄ /հաստ. - 30 մմ/	- 59.0 մ^2
5.	ՍԱԼԱՐԿՈՒՄ ԲԱԶԱԼՏԵ ՋԱՐԴՈՆՆԵՐԻՑ /հաստ. - 30 մմ/	- 54.0 մ^2
6.	ԵԶՐԵՐԻ ՍԱԼԱՐԿՈՒՄ ԲԱԶԱԼՏԵ ՍԱԼԻԿՆԵՐՈՎ	- 5.0 մ^2
7.	ՀԱՐԹԱԿԻ ՃԱԿԱՏՆԵՐԻ ՍՎԱՂՈՒՄ	- 17.0 մ^2
8.	ՀԱՐԹԱԿԻ ՃԱԿԱՏՆԵՐԻ ՆԵՐԿՈՒՄ ՃԱԿԱՏԱՅԻՆ ՆԵՐԿՈՎ	- 17.0 մ^2
9.	ԱՍՏԻՃԱՆՆԵՐԻ ՀԻՄՔԻ ԿԱՌՈՒՑՈՒՄ, ԲԵՏՈՆ B - 12.5	- 0.5 մ^3
10.	ԱՍՏԻՃԱՆՆԵՐԻ ԿՈՂՔԵՐԻ ՊԱՏԵՐԻ ԿԱՌՈՒՑՈՒՄ, ԲԵՏՈՆ B - 12.5 /հաստ. - 100 մմ/	- 0.2 մ^3
11.	ԼԻՑՔ ԱՎԱԶԱԿՈՊԻՃԻՑ	- 0.2 մ^3
12.	ԲԵՏՈՆԵ ԱՍՏԻՃԱՍՄԵՐԻ ԿԱՌՈՒՑՈՒՄ	- 0.3 մ^3
13.	ԱՍՏԻՃԱՆՆԵՐԻ Ց/Ա ՀԱՐԹԵՑՈՒՑԻՉ ՇԵՐՏԻ ԿԱՌՈՒՑՈՒՄ /հաստ. - 30 մմ/	- 1.5 մ^2
14.	ԱՍՏԻՃԱՆՆԵՐԻ ԵՐԵՍՊԱՏՈՒՄ ԲԱԶԱԼՏԵ ՍԱԼԻԿՆԵՐՈՎ /հաստ. - 30 մմ/	- 1.5 մ^2
15.	ԱՍՏԻՃԱՆԱՃԱԿԱՏՆԵՐԻ ԵՐԵՍՊԱՏՈՒՄ ԲԱԶԱԼՏԵ ՍԱԼԻԿՆԵՐՈՎ /հաստ. - 30 մմ/	- 0.6 մ^2
16.	ԱՍՏԻՃԱՆՆԵՐԻ ԿՈՂՔԵՐԻ ՊԱՏԵՐԻ ԵՐԵՍՊԱՏՈՒՄ ԲԱԶԱԼՏԵ ՍԱԼԻԿՆԵՐՈՎ /հաստ. - 30 մմ/	- 1.2 մ^2

ՍԱՀԱՐԱՆ, ՃՈՃԱՆԱԿ «VECTRA»-Ի ՏԵՍՔ

ՃԵՄՈՒՂԻՆԵՐԻ ԿԱՌՈՒՑՄԱՆ ՆՅՈՒԹԵՐԻ ՄԱՍՆԱԳԻՐ

1.	ԲՆԱՀՈՂԻ ՏՈՓԱՆՈՒՄ	- 114.0 մ^2
2.	ԱՎԱԶԱԿՈՊՃԱՅԻՆ ԼԻՑՔԻ ԻՐԱԿԱՆԱՑՈՒՄ /հաստ. - 100 մմ/	- 114.0 մ^2
3.	Ց/Ա ՀԱՐԹԵՑՈՒՑԻՉ ՇԵՐՏԻ ԻՐԱԿԱՆԱՑՈՒՄ /հաստ. - 30 մմ/	- 114.0 մ^2
4.	ՍԱԼԱՐԿՈՒՄ ԲԱԶԱԼՏԵ ՋԱՐԴՈՆՆԵՐԻՑ /հաստ. - 30 մմ/	- 114.0 մ^2
5.	ԲԱԶԱԼՏԵ ԵԶՐԱՔԱՐԵՐԻ ՎԵՐԱՏԵՂԱԴՐՈՒՄ	- 29 գծմ

ԸՆԴՀԱՆՈՒՐ ԱՇԽԱՏԱՆՔՆԵՐԻ ԱՄՓՈՓԱԳԻՐ

1.	ՄԵՏԱՂԱԿԱՆ ՑԱՆԿԱՊԱՏԻ ՅՈՒՂԱՆԵՐԿՈՒՄ	- 30 մ^2
2.	ԾԱՌԵՐԻ ՏՆԿՈՒՄ /Տույա, H = 1մ/	- 50 հատ
3.	ՍԱՀԱՐԱՆ, ՃՈՃԱՆԱԿԻ ՏԵՂԱԴՐՈՒՄ /«VECTRA» մեծահասակների համար/	- 1 հատ
4.	ՃՈՃԱՆԱԿԻ ՏԵՂԱԴՐՈՒՄ /«BALANCE»/	- 1 հատ
5.	ԱՂԲԱՐԿՂԵՐԻ ՏԵՂԱԴՐՈՒՄ	- 1 հատ

ԱՎԱԶԱՄԱՆՆԵՐԻ ԿԱՌՈՒՑՄԱՆ ՆՅՈՒԹԵՐԻ ՄԱՍՆԱԳԻՐ

1.	ԲՆԱՀՈՂԻ ՏՈՓԱՆՈՒՄ	- 100.0 մ^2
2.	ԼԻՑՔ ՄԱՂԱԾ ԽԱՐԱՄԻՑ /հաստ. - 200 մմ/	- 60.0 մ^3

ՃՈՃԱՆԱԿ «BALANCE»-Ի ՏԵՍՔ

ԱՂԲԱՐԿՂԻ ՏԵՍՔ

Տնօրեն	Ա. ՍԱՐԳՍՅԱՆ		ՀՀ Լոռու մարզ, Լոռի Բերդ համայնք, Լեջան բնակավայրի կենտրոնի բարեկարգում
ՆԳՃ	Հ. ՀԱԿՈԲՅԱՆ		
Գծեց	Հ. ՀԱԿՈԲՅԱՆ		Փուլ: ԱՆ; Թերթ: ՃՇ - 4; Թերթեր: 6
Ստուգեց	Ն.ՕՀԱՆՅԱՆ		
			ԿՏՐՎԱԾՔՆԵՐ, ՔԱՆԴՄԱՆ ԱՇԽԱՏԱՆՔՆԵՐԻ, ՀԱՐԹԱԿԻ ՎԵՐԱՆՈՐՈԳՄԱՆ, ՃԵՄՈՒՂԻՆԵՐԻ ԿԱՌՈՒՑՄԱՆ ԱՇԽԱՏԱՆՔՆԵՐԻ ԱՄՓՈՓԱԳԻՐ, ՃՈՃԱՆԱԿ «BALANCE»-Ի, ԱՂԲԱՐԿՂԻ ԵՎ ՃՈՃԱՆԱԿ «VECTRA»-Ի ՏԵՍՔԸ

«ԼՍ ՆԱԽԱԳԻԾ» ՍՊԸ

ԿՏՐՎԱԾՔ Մ 1:50

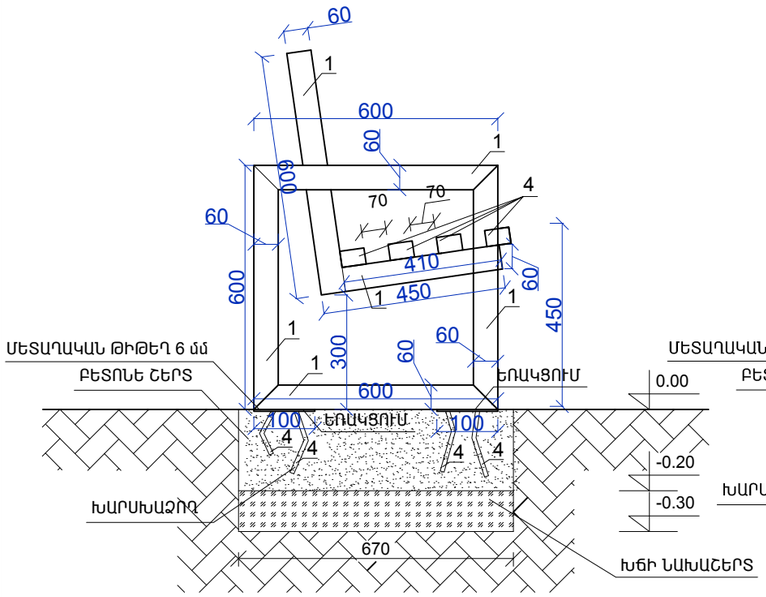

ՀԱՆԳՈՒՅՑ 1 Մ 1:50

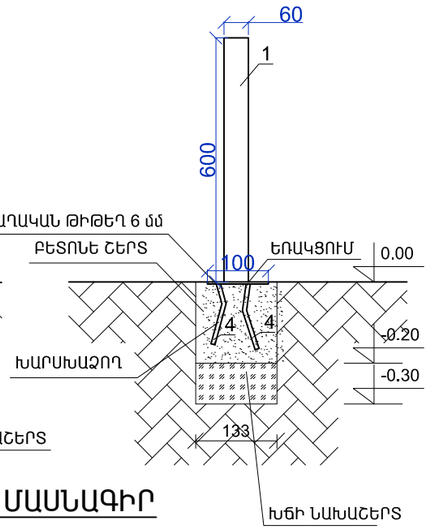

ՄԵՏԱՂԱԿԱՆ ՆՍՏԱՐԱՆԻ ՄՆ -1 ՄԱՍՆԱԳԻՐ

Հ /Հ	ԱՆՎԱՆՈՒՄԸ	ԸՆԴՀԱՆՈՒՐ ԵՐԿԱՐՈՒԹ-ՅՈՒՆԸ 1-Ի ՀԱՄԱՐ /մ/	ԸՆԴՀԱՆՈՒՐ ԵՐԿԱՐՈՒԹ-ՅՈՒՆԸ 6-Ի ՀԱՄԱՐ/մ/	ԸՆԴՀԱՆՈՒՐ ՔԱՇԸ/կգ/
1.	ՄԵՏԱՂ. ԽՈՂՈՎԱԿ □ 60x40x2	10.05	60.3	176.7
2.	ՄԵՏԱՂ. ԽՈՂՈՎԱԿ □ 60x40x2	9.12	54.8	155.2
3.	ՄԵՏԱՂ. ԽՈՂՈՎԱԿ □ 30x30x2	6.0	36.0	61.2
4.	ՓԱՅՏԵ ՉՈՐՍՈՒ 40x60	9.2	55.2	-
5.	ԽԱՐՍԽԱՁՈՂ Φ12 A III	1.5	9.0	8.0
6.	ՊՈՂՊԱՏԵ ԹԵՐԹ -100*100*6 մմ - 4 հատ/ 2.0 կգ		-	12.0 կգ
7.	ՄԵՏԱՂԱԿԱՆ ԷԼԵՄԵՆՏՆԵՐԻ ՅՈՒՂԱՆԵՐԿՈՒՄ ԵՐԿՈՒ ԱՆԳԱՄ - 4.6 մ^2		27.6 մ^2	-
8.	ԲԵՏՈՆԵ ՇԵՐՏ - 0.04 մ^3		0.3 մ^3	-
9.	ԽՃԱՔԱՐԻ ՆԱԽԱՇԵՐՏ - 0.02 մ^3		0.15 մ^3	-
10.	ՓԱՅՏԵ ՉՈՐՍՈՒՆԵՐԻ ԼԱՔԱՊԱՏՈՒՄ - 1.84 մ^2		11.6 մ^2	-
11.	ԲՆԱՀՈՂԻ ՔԱՆԴՈՒՄ ՁԵՌՔՈՎ - 0.06 մ^3		0.4 մ^3	-
12.	ԱՎԵԼՈՐԴ ԲՆԱՀՈՂԻ ՓՈՌՈՒՄ ՏԵՂՈՒՄ - 0.06 մ^3		0.1 մ^3	-
1.	ՆԱԽԱՏԵՍՎՈՒՄ Է 2 ՀԱՏ			

ՄԵՏԱՂԱԿԱՆ ՆՍՏԱՐԱՆ ՀԵՌԱՆԿԱՐ

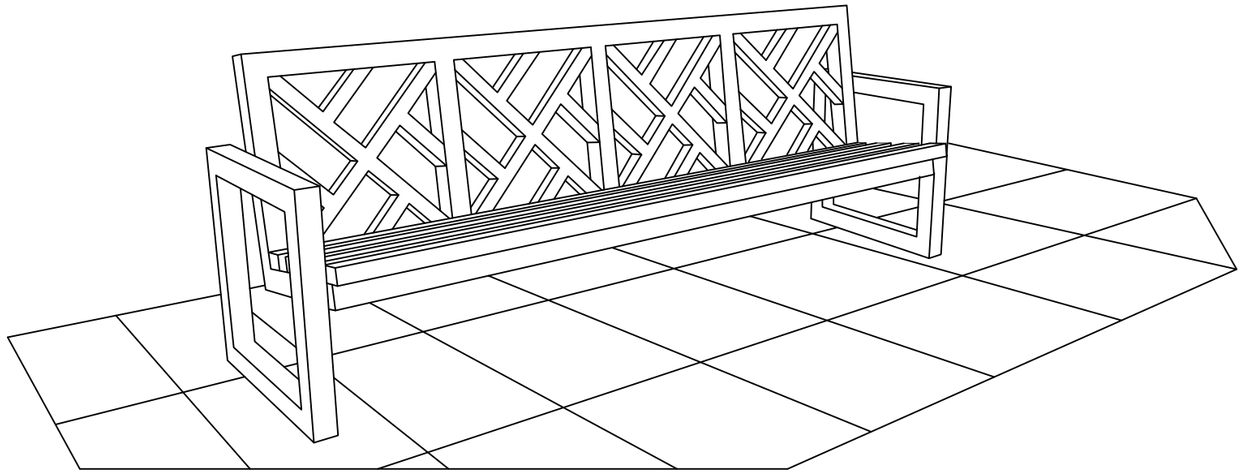

ՄԵՏԱՂԱԿԱՆ ՆՍՏԱՐԱՆ ՄՆ-1 Մ 1:50

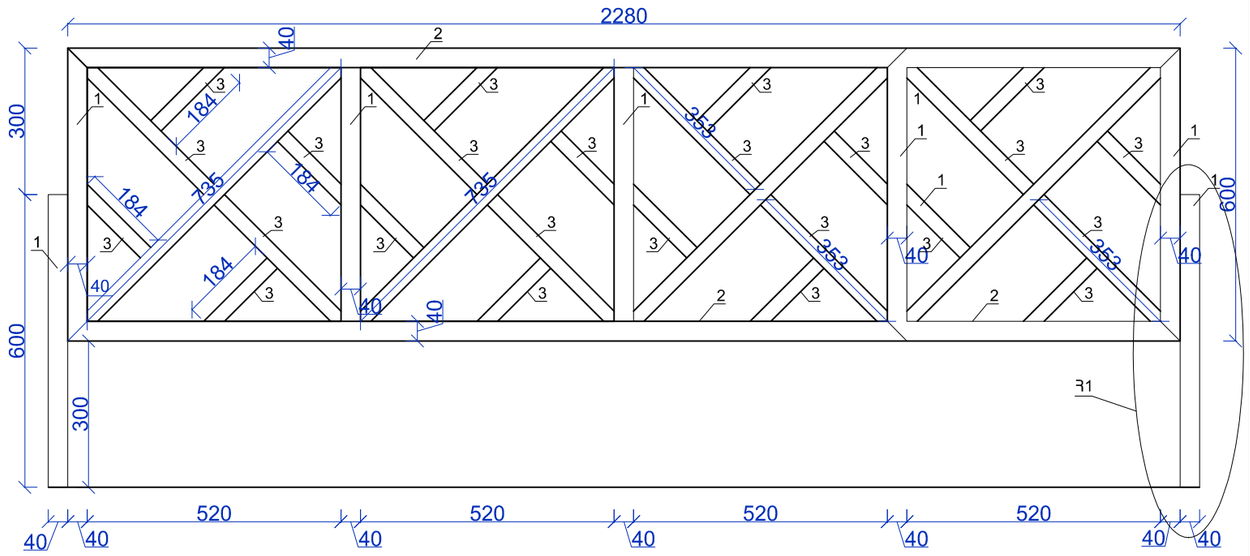

Տնօրեն	Ա. ՍԱՐԳՍՅԱՆ		ՀՀ Լոռու մարզի, Լոռի Բերդ համայնքի, Լեջան բնակավայրի կենտրոնի բարեկարգում		
Ն Գ Ճ	Հ. ՀԱԿՈԲՅԱՆ				
Գծեց	Հ. ՀԱԿՈԲՅԱՆ			ՓՈՒԼ	ԹԵՐԹ	ԹԵՐԹԵՐ
Ստուգեց	Ն.ՕՀԱՆՅԱՆ			Ա Ն	ճՇ - 5	6
			ՄԵՏԱՂԱԿԱՆ ՆՍՏԱՐԱՆ ՄՆ-1, ՄԵՏԱՂԱԿԱՆ ՆՍՏԱՐԱՆ ՀԵՌԱՆԿԱՐ, ՀԱՆԳՈՒՅՑ 1, ԿՏՐՎԱԾՔ, ՄԵՏԱՂԱԿԱՆ ՆՍՏԱՐԱՆԻ ՄՆ -1 ՄԱՍՆԱԳԻՐ	«ԼՍ ՆԱԽԱԳԻԾ» ՍՊԸ	