«ՃԻՆԷՔՍՊՐՏ» ՍՊԸ

ՆԱԽԱԳԾԱ-ՆԱԽԱՀԱՇՎԱՅԻՆ ԲԱԺԻՆ

ԱՇԽԱՏԱՆՔԱՅԻՆ ՆԱԽԱԳԻԾ

Ք.ՎԱՆԱՁՈՐ, ԹԱՏԵՐԱԿԱՆ 8/49-1

ՊԵՏ ԼԻՑԵՆԶԻ

002607

« ԱՐԱԳԱԾՈՏՆԻ ՄԱՐԶԻ ԱՊԱՐԱՆ ՀԱՄԱՅՆՔԻ ԱՐԱՅԻ ԲՆԱԿԱՎԱՅՐԻ ՓՈՂՈՑՆԵՐԻ ՀԻՄՆԱՆՈՐՈԳՄԱՆ ԱՇԽԱՏԱՆՔՆԵՐԻ

ՎԱՆԱՁՈՐ 2026

«ՇԻՆԷՔՍՊԵՐՏ» ՍՊԸ

ԱՇԽԱՏԱՆՔԱՅԻՆ ՆԱԽԱԳԻԾ

ՀՀ ԱՐԱԳԱԾՈՏՆԻ ՄԱՐԶԻ ԱՊԱՐԱՆ ՀԱՄԱՅՆՔԻ ԱՐԱՅԻ ԲՆԱԿԱՎԱՅՐԻ ՓՈՂՈՑՆԵՐԻ ՀԻՄՆԱՆՈՐՈԳՄԱՆ ԱՇԽԱՏԱՆՔՆԵՐԻ

ՊԱՏՎԵՐ Ն-

ՏՆՕՐԵՆ՝ Է.ՄԱՍԻՐՅԱՆ

ՊԵՏ ԼԻՑԵՆԶԻ 002607

ՆԳՀ՝ Ա.ԽԱՅԱՆ

ՀԱՄԱՁԱՅՆԵՑՎԱԾ Է՝

ՀԱՄԱՅՆՔԻ ՂԵԿԱՎԱՐ՝ Կ.ԵՂԻԱԶԱՐՅԱՆ

ՊԱՏՎԻՐԱՏՈՒ՝

ԲԱՑԱՏՐԱԳԻՐ

ՀՀ ԱՐԱԳԱԾՈՏՆԻ ՄԱՐԶԻ ԱՊԱՐԱՆ ՀԱՄԱՅՆՔԻ ԱՐԱՅԻ ԲՆԱԿԱՎԱՅՐԻ ՓՈՂՈՑՆԵՐԻ ՀԻՄՆԱՆՈՐՈԳՄԱՆ ՆԱԽԱԳԻԾԸ ԿԱՏԱՐՎԵԼ Է ՀԱՄԱՅՆՔԱՊԵՏԱՐԱՆԻ ԿՈՂՄԻՑ ՏՐՎԱԾ ՊԱՏՎԵՐԻ ԵՎ ՆԱԽԱԳԾԱՅԻՆ ԱՌԱՋԱԴՐԱՆՔԻ ՀԻՄԱՆ ՎՐԱ:

ՎԵՐԸ ՆՇՎԱԾ ՓՈՂՈՑԻ ԳՈՅՈՒԹՅՈՒՆ ՈՒՆԵՑՈՂ ԾԱԾԿՈՒՅԹՆ ԱՍՖԱԼՏԲԵՏՈՆԻՑ Է: ԵՐԹԵՎԵԿԵԼԻ ՄԱՍԻ ՊԱՏՎԱԾՔԻ ՎՐԱ ԱԿՆՀԱՅՏ ԵՆ ՃԱՆԱՊԱՐՀԱՅԻՆ ՀԱԳՈՒՍՏԻ ՀՈԳՆԱԾՈՒԹՅԱՆ ԵՐԵՎՈՒՅԹՆԵՐ, ԱԼԻՔՆԵՐ, ԼԱՅՆԱԿԱՆ ԵՎ ԵՐԿԱՅՆԱԿԱՆ ՃԱՔԵՐ:
ՓՈՂՈՑԻ ՀԻՄՆԱՆՈՐՈԳՎՈՂ ՄԱՍԻ ԵՐԿԱՐՈՒԹՅՈՒՆԸ ԿԱԶՄՈՒՄ Է 1100.0 մ, ԼԱՅՆՈՒԹՅՈՒՆՆԵՐԸ ` 6,0-6,6 մ: ԴԵՊԻ ԲԱԿԵՐ ՄՈՒՏՔԵՐԻ ԵՎ ՄԻԱՑՈՂ ՓՈՂՈՑՆԵՐԻ ԱՍՖԱԼՏԱՊԱՏՄԱՆ ՉԱՓԸ ՆԱԽԱՏԵՍՎԱԾ Է 1.5-:-3.0 մ:
ՄԻԱՑՈՂ ՃԱՆԱՊԱՐՀՆԵՐԻ ՄԻ ՄԱՍԻ ԾԱԾԿՈՒՅԹԸ ԳՐՈՒՆՏԱՅԻՆ Է, ԻՍԿ ՄԻ ՄԱՍԻՆԸ` ԱՍՖԱԼՏԲԵՏՈՆԻՑ:

ԱՅԼ ՓՈՂՈՑՆԵՐԻ ՀԵՏ ՄԻԱՑՄԱՆ ՀԱՏՎԱԾՆԵՐԻ ՔԱՆԴՎԱԾ ՀԱՏՎԱԾՆԵՐԸ ԿՏՐՎՈՒՄ ԵՆ ՀԵՏԱՀԱՏ ՄՈՒՐՃԵՐՈՎ: ԵԹԵ ՎՆԱՍՎԱԾՔԻ ԽՈՐՈՒԹՅՈՒՆԸ ՄԻՆՉԵՎ 2.5 սմ Է, ԿՏՐՈՒՄԸ ԿԱՏԱՐՎՈՒՄ Է ՊԱՏՎԱԾՔԻ ՎԵՐԵՎԻ ՇԵՐՏԻ ԱՄԲՈՂՋ ԽՈՐՈՒԹՅԱՄԲ, ԻՍԿ ԱՎԵԼԻ ԽՈՐ ՎՆԱՍՎԱԾՔՆԵՐԻ ԴԵՊՔՈՒՄ` ԱՄԲՈՂՋ ՊԱՏՎԱԾՔԻ ՀԱՍՏՈՒԹՅԱՄԲ ԵՎ ՍՏԱՑՎՈՒՄ ԵՆ ՛ԱՐԿՂԵՐ՛ ՈՒՂՂԱՀԱՅԱՑ ՊԱՏԵՐՈՎ: ՎՆԱՍՎԱԾՔՆԵՐԻ ԵԶՐԵՐԸ ԿՏՐԵԼՈՒՑ ՀԵՏՈ ԱՐԿՂԵՐԸ ՄԱՔՐՈՒՄ ԵՆ ՇԻՆԱՆՅՈՒԹԻ ՄՆԱՑՈՐԴՆԵՐԻՑ ԵՎ ՓՈՇՈՒՑ, ՄԵՏԱՂԱԿԱՆ ԽՈԶԱՆԱԿՆԵՐՈՎ ԵՎ ՕԴԱՓՉՄԱՆ ՄԻՋՈՑՈՎ:

ԿՏՐՎԱԾ ՏԵՂԵՐԸ, ՊԱՏԵՐԸ ԵՎ ՀԱՏԱԿԸ ՊԱՏՎՈՒՄ ԵՆ ԱՅՆՊԻՍԻ ԿԱՊԱԿՑՈՂ ՆՅՈՒԹԻ ԲԱՐԱԿ ՇԵՐՏՈՎ, ԻՆՉՊԻՍԻՔ ՕԳՏԱԳՈՐԾՎՈՒՄ ԵՆ ՊԱՏՎԱԾՔԻ ՊԱՏՐԱՍՏՄԱՆ ԺԱՄԱՆԱԿ: ՏԵՂԱԴՐՎՈՂ ԱՍՖԱԼՏԱԲԵՏՈՆԻ ՋԵՐՄԱՍՏԻՃԱՆԸ ՊԵՏՔ Է ԼԻՆԻ 1200 -1500 C, ԻՍԿ ՔԱՆԱԿԸ ԵՎ ՏԵՍԱԿԸ` ՀԱՇՎԻ ԱՌՆԵԼՈՎ ԽՏԱՑՄԱՆ ԳՈՐԾԱԿԻՑԸ (1.25 - 1.3):

ԱՍՖԱԼՏԱԲԵՏՈՆԵ ՄԱԿԵՐԵՍԸ ՀԱՐԹԵՑՆԵԼՈՒՑ ԵՎ ՈՒՂՂԵԼՈՒՑ ՀԵՏՈ ԿԱՏԱՐՎՈՒՄ Է ԽՏԱՑՈՒՄ, ՍԿԶԲՈՒՄ ԹԵԹԵՎ, ԻՍԿ ՀԵՏՈ ԾԱՆՐ ԳԼԴՈՆՆԵՐՈՎ: ԵԹԵ ՆՈՐՈԳՈՒՄԸ ԿԱՏԱՐՎՈՒՄ Է ՊԱՏՎԱԾՔԻ ԱՄԲՈՂՋ ՀԱՍՏՈՒԹՅԱՄԲ, ԱՊԱ ՆԵՐՔԻՆ ԵՎ ՎԵՐԵՎԻ ՇԵՐՏԵՐԸ ՏԵՂԱԴՐՎՈՒՄ ԵՎ ԽՏԱՑՎՈՒՄ ԵՆ ԻՆՔՆՈՒՐՈՒՅՆ ԿԵՐՊՈՎ:

ՆԱԽԱԳԾՈՎ ՆԱԽԱՏԵՍՎԱԾ ԵՆ ՀԵՏԵՎՅԱԼ ՀԻՄՆԱՆՈՐՈԳՄԱՆ ԱՇԽԱՏԱՆՔՆԵՐԸ.

1. ԱՍՖԱԼՏԱԲԵՏՈՆԵ ԾԱԾԿՈՒՅԹԻ ՔԱՆԴՈՒՄ
2. 4-ՐԴ ԿԱՐԳԻ ԲՆԱՀՈՂԻ ՔԱՆԴՈՒՄ ՄԵԽԱՆԻԶՄՈՎ
3. ՆՈՒՅՆԸ ՄՈՒՏՔԵՐՈՒՄ ԵՎ ԼԱՅՆԱՑՈՒՄՆԵՐՈՒՄ
4. ՋՐԸՆԴՈՒՆԻՉՆԵՐԻ ԱՊԱՄՈՆՏԱԺՈՒՄ ԵՎ ՆՈՐԻ ՏԵՂԱԴՐՈՒՄ
5. Ե/Բ ԴԻՏԱՀՈՐՆԵՐԻ ԾԱԾԿԻ ՍԱԼԵՐԻ ԱՊԱՄՈՆՏԱԺՈՒՄ ԵՎ ՄԱՍՆԱԿԻ ՎԵՐԱՏԵՂԱԴՐՈՒՄ
6. ՍԵԼԱՎԱՏԱՐ ԽՈՂՈՎԱԿԱՇԱՐԻ ՄԱՔՐՈՒՄ ԵՎ ՄԱՍՆԱԿԻ ՓՈԽՈՒՄ
7. ԵԶՐԱՔԱՐԵՐԻ ԱՊԱՄՈՆՏԱԺՈՒՄ
8. ՔԱՆԴԱԾ Ա/ԲԵՏՈՆԻ ԲԱՐՁՈՒՄ ԵՎ ՏԵՂԱՓՈԽՈՒՄ
9. ՔԱՆԴԱԾ ԲՆԱՀՈՂԻ ԲԱՐՁՈՒՄ ԵՎ ՏԵՂԱՓՈԽՈՒՄ
10. ՇԻՆԱՂԲԻ ԲԱՐՁՈՒՄ ԵՎ ՏԵՂԱՓՈԽՈՒՄ
11. ՄԱՅԹԵՐՈՒՄ ԱՎԱԶԱԿՈՊԻՃԻ ԼԻՑՔԻ ԻՐԱԿԱՆԱՑՈՒՄ
12. ՄԱՅԹԵՐԻ ԽՃԱՅԻՆ ՆԱԽԱՇԵՐՏԻ ԻՐԱԿԱՆԱՑՈՒՄ /հաստ.-80 մմ/
13. ՄԱՅԹԵՐՈՒՄ ՛Դ՛ ՏԻՊԻ Ա/ԲԵՏՈՆԵ ԾԱԾԿՈՒՅԹԻ ԿԱՌՈՒՑՈՒՄ
14. ԲԱԶԱԼՏԵ ԵԶՐԱՔԱՐԻ ՏԵՂԱԴՐՈՒՄ /150x300 մմ/
15. ԲԱԶԱԼՏԵ ԵԶՐԱՇԱՐԻ ՏԵՂԱԴՐՈՒՄ /100x200 մմ/
16. ԱՎԱԶԱԿՈՊԻՃԻ ԼԻՑՔԻ ԻՐԱԿԱՆԱՑՈՒՄ /հաստ.-100 մմ/
17. ԽՃԱՅԻՆ ՆԱԽԱՇԵՐՏԻ ԻՐԱԿԱՆԱՑՈՒՄ ԲԻՏՈՒՄԻ ՆԵՐԾԾՈՒՄՈՎ /հաստ.-150 մմ/
18. ԾԱԾԿՈՒՅԹԻ ԿԱՌՈՒՑՈՒՄ ԽՈՇՈՐԱՀԱՏԻԿ ԱՍՖԱԼՏԱԲԵՏՈՆԻՑ /հաստ.-60 մմ/
19. ՛Բ՛ ՏԻՊԻ ՄԱՆՐԱՀԱՏԻԿ ԱՍՖԱԼՏԱԲԵՏՈՆԵ ԾԱԾԿՈՒՅԹԻ ԿԱՌՈՒՑՈՒՄ /հաստ.-30 մմ/

ԸՆԴՀԱՆՈՒՐ ՏՎՅԱԼՆԵՐ

Ճանապարհի վերակառուցման նախագիծը մշակվել է համաձայն տեխնիկական բնութագրի, նախագծային առաջադրանքի ելակետային տվյալների, հողամասերի և ճարտարապետահատակագծային առաջադրանքի հիման վրա: Նախագիծը համապատասխանում է ՀՀ տարածքում գործող նորմատիվային փաստաթղթերին:

Սույն նախագծով նախագծվող կառույցները գտնվում են Վանաձոր քաղաքում:

ԵԼԱԿԵՏԱՅԻՆ ՏՎՅԱԼՆԵՐ

Ձյան առավելագույն հաստություն` 45 կգուժ/մ^2
Քամու առավելագույն արագություն` 70 կգուժ/մ^2
Սեյսմիկ գոտի` 3-րդ
Գրունտի սառեցման խորություն` 90սմ

ՆՈՐՄԱՏԻՎԱՏԵԽՆԻԿԱԿԱՆ ՓԱՍՏԱԹՂԹԵՐԻ ՑԱՆԿ

ՀՀ ՇՆ II - 6.02-2006	Սեյսմակայուն շինարարություն: Նախագծման նորմեր
ՀՀ ՇՆ II - 8.04.01-97	Շենքերի - կառուցվածքների հրդեհային անվտանգություն
ՀՀ ՇՆ IV - 13.01-96	Քարե - ամրանաքար և կոնստրուկցիաներ
СН и П 2.01.07-85	Բեռնվածքներ - ազդեցություններ
СН и П 2.03.01-84*	Բետոնե - ե/բետոնե կոնստրուկցիաներ
СН и П 2.03.13-88	Հատակներ
СН и П II-23-81*	Պողպատե կոնստրուկցիաներ
ՀՀՇՆ IV-11.05.02-99	Ավտոմոբիլային ճանապարհներ
ՇՆԱԿ III-4.80	Աշխատանքի անվտանգությունը շինարարությունում
ՇՆԱԿ III-3-1.76	Շինարարական արտադրության կազմակերպում

ՏՆՕՐԵՆ	Ե.ԱՍԱՏՐՅԱՆ	ՀՀ ԱՐԱԳԱԾՈՏՆԻ ՄԱՐԶԻ ԱՊԱՐԱՆ ՀԱՄԱՅՆՔԻ ԱՐԱՅԻ ԲՆԱԿԱՎԱՅՐԻ ՓՈՂՈՑՆԵՐԻ ՀԻՄՆԱՆՈՐՈԳՄԱՆ			
ՆԱԽԱԳԾԵՑ	Ա.ԵՍԱՅԱՆ	ՃԱՐՏԱՐԱՊԵՏԱՇԻՆԱՐԱՐԱԿԱՆ ՄԱՍ	ՓՈՒԼ	ԹԵՐԹ	ԹԵՐԹԵՐ
ՍՏՈՒԳԵՑ	Հ.ԴԱՎԹՅԱՆ		Ա Ն	Ճ-	
ՆԳԻ	Ա.ԵՍԱՅԱՆ	ԲԱՑԱՏՐԱԳԻՐ	«ՇԻՆԷՔՍՊՐՏ» ՍՊԸ		

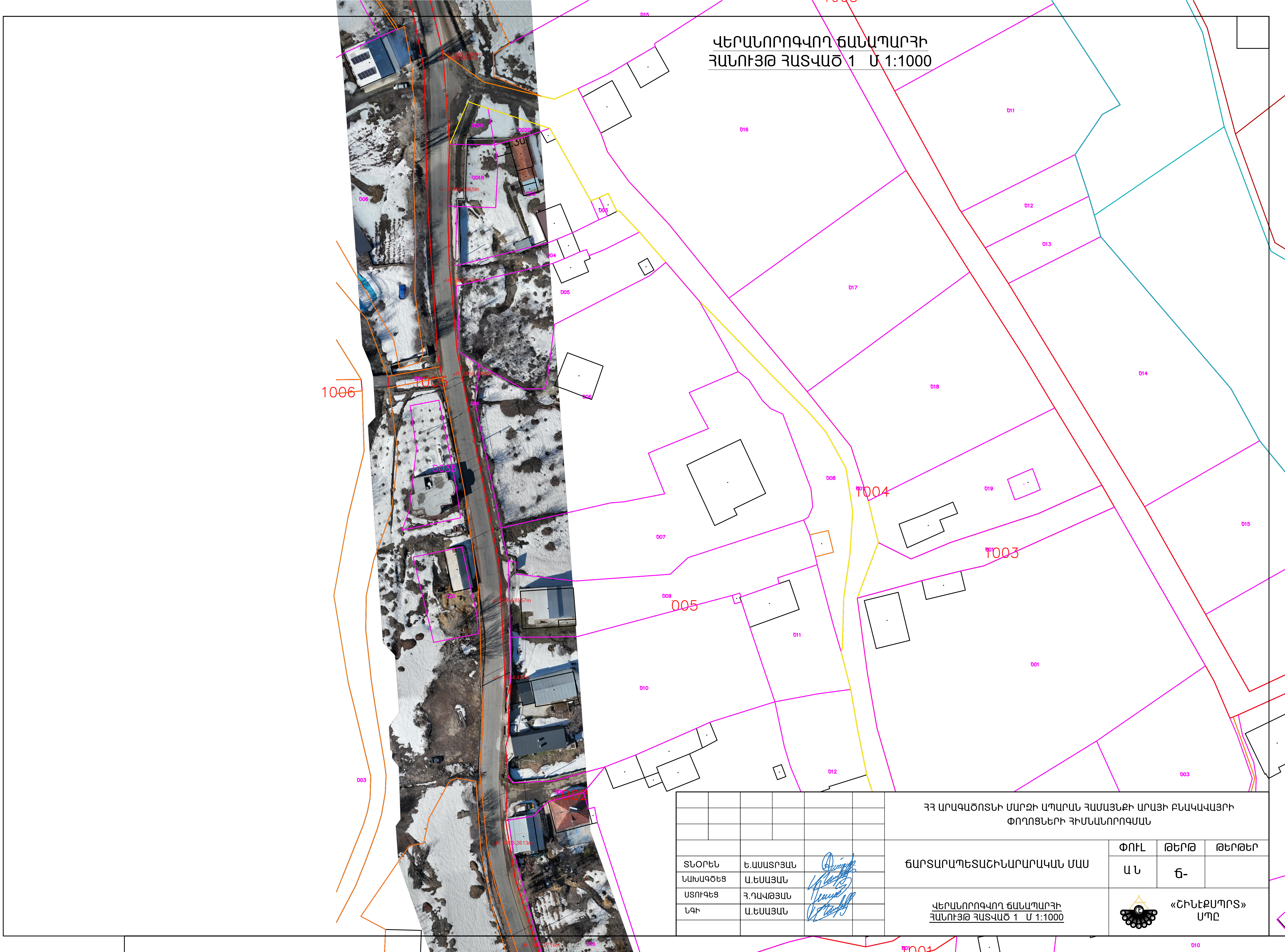

ՎԵՐԱՆՈՐՈԳՎՈՂ ՃԱՆԱՊԱՐՀԻ
ՀԱՆՈՒՅԹ ՀԱՏՎԱԾ 1 Մ 1:1000

ՏՆՕՐԵՆ	Ե.ԱՍԱՏՐՅԱՆ		
ՆԱԽԱԳԾԵՑ	Ա.ԵՍԱՅԱՆ		
ՍՏՈՒԳԵՑ	Հ.ԴԱՎԹՅԱՆ		
ՆԳԻ	Ա.ԵՍԱՅԱՆ		

ՀՀ ԱՐԱԳԱԾՈՏՆԻ ՄԱՐԶԻ ԱՊԱՐԱՆ ՀԱՄԱՅՆՔԻ ԱՐԱՅԻ ԲՆԱԿԱՎԱՅՐԻ
ՓՈՂՈՑՆԵՐԻ ՀԻՄՆԱՆՈՐՈԳՄԱՆ

ՃԱՐՏԱՐԱՊԵՏԱՇԻՆԱՐԱՐԱԿԱՆ ՄԱՍ

ՓՈՒԼ	ԹԵՐԹ	ԹԵՐԹԵՐ
Ա Ն	Ճ-	

ՎԵՐԱՆՈՐՈԳՎՈՂ ՃԱՆԱՊԱՐՀԻ
ՀԱՆՈՒՅԹ ՀԱՏՎԱԾ 1 Մ 1:1000

«ՇԻՆԷՔՍՊՐՏ»
ՍՊԸ

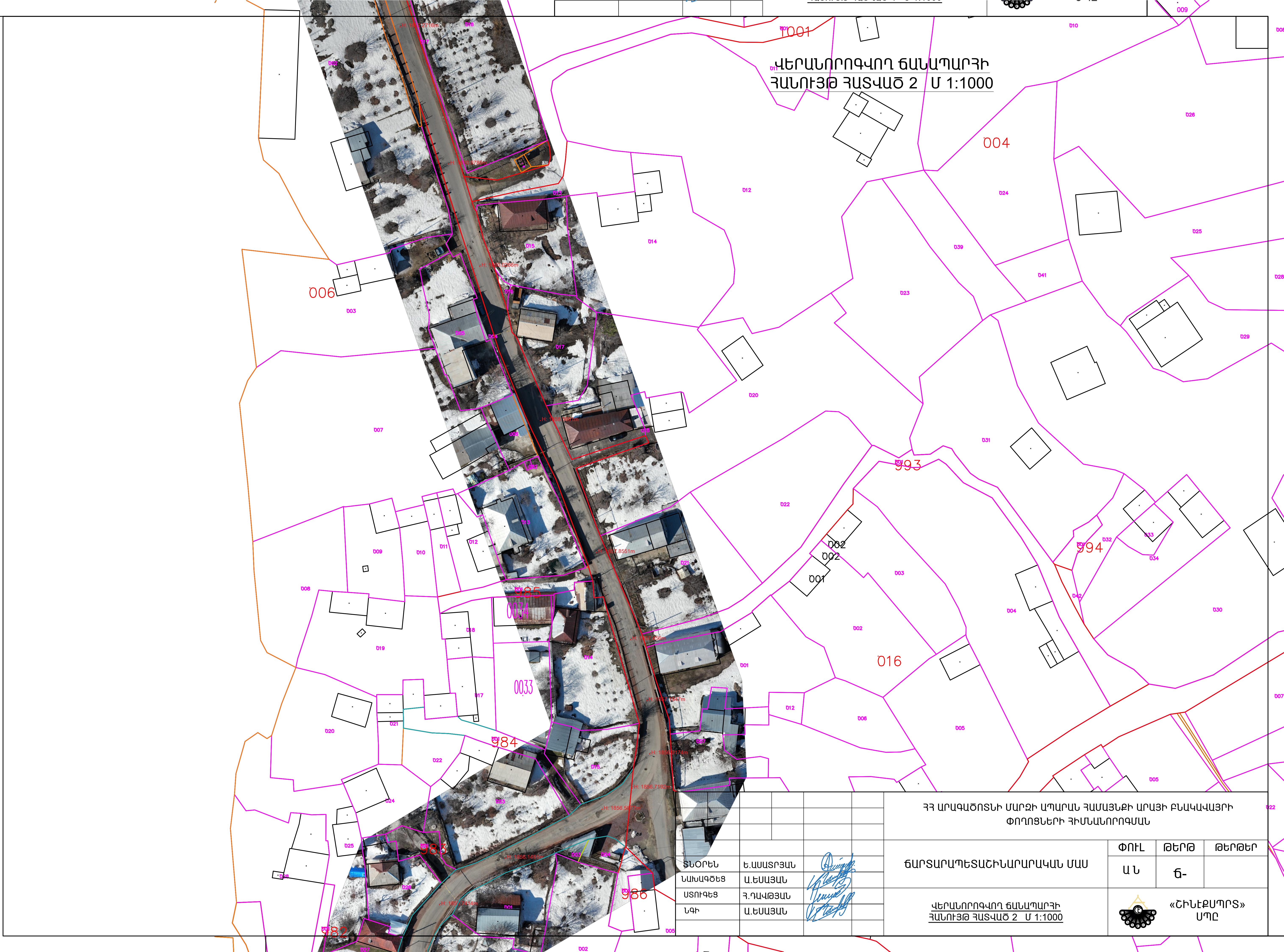

ՏՆՕՐԵՆ	Է.ԱՍԱՏՐՅԱՆ		
ՆԱԽԱԳԾԵՑ	Ա.ԵՍԱՅԱՆ		
ՍՏՈՒԳԵՑ	Հ.ԴԱՎԹՅԱՆ		
ՆԳԻ	Ա.ԵՍԱՅԱՆ		

ՀՀ ԱՐԱԳԱԾՈՏՆԻ ՄԱՐԶԻ ԱՊԱՐԱՆ ՀԱՄԱՅՆՔԻ ԱՐԱՅԻ ԲՆԱԿԱՎԱՅՐԻ ՓՈՂՈՑՆԵՐԻ ՀԻՄՆԱՆՈՐՈԳՄԱՆ

ՃԱՐՏԱՐԱՊԵՏԱՇԻՆԱՐԱՐԱԿԱՆ ՄԱՍ	ՓՈՒԼ	ԹԵՐԹ	ԹԵՐԹԵՐ
	Ա Ն	Ճ-	

ՎԵՐԱՆՈՐՈԳՎՈՂ ՃԱՆԱՊԱՐՀԻ ՀԱՆՈՒՅԹ ՀԱՏՎԱԾ 2 Մ 1:1000

«ՇԻՆԷՔՍՊՐՏ» ՍՊԸ

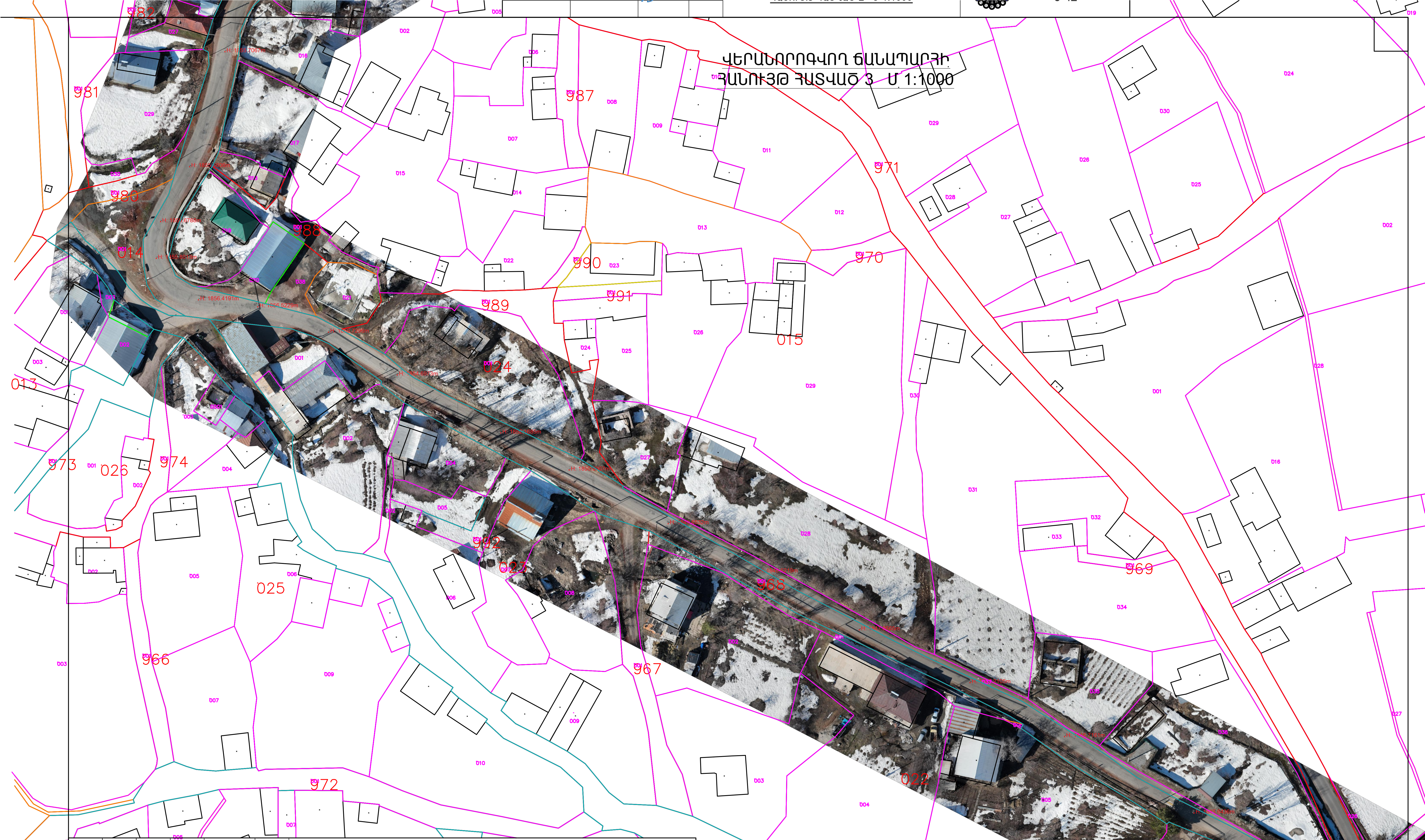

ՏՆՕՐԵՆ	Ե.ԱՍԱՏՐՅԱՆ		
ՆԱԽԱԳԾԵՑ	Ա.ԵՍԱՅԱՆ		
ՍՏՈՒԳԵՑ	Հ.ԴԱՎԹՅԱՆ		
ՆԳԻ	Ա.ԵՍԱՅԱՆ		

ՀՀ ԱՐԱԳԱԾՈՏՆԻ ՄԱՐԶԻ ԱՊԱՐԱՆ ՀԱՄԱՅՆՔԻ ԱՐԱՅԻ ԲՆԱԿԱՎԱՅՐԻ ՓՈՂՈՑՆԵՐԻ ՀԻՄՆԱՆՈՐՈԳՄԱՆ

ՃԱՐՏԱՐԱՊԵՏԱՇԻՆԱՐԱՐԱԿԱՆ ՄԱՍ	ՓՈՒԼ	ԹԵՐԹ	ԹԵՐԹԵՐ
	Ա Ն	Ճ-	

ՎԵՐԱՆՈՐՈԳՎՈՂ ՃԱՆԱՊԱՐՀԻ
ՀԱՆՈՒՅԹ ՀԱՏՎԱԾ 3 Մ 1:1000

«ՇԻՆԷՔՍՊՐՏ» ՍՊԸ

ՎԵՐԱՆՈՐՈԳՎՈՂ ՃԱՆԱՊԱՐՀԻ ՀԱՏԱԿԱԳԻԾ ՀԱՏՎԱԾ 1 Մ 1:1000

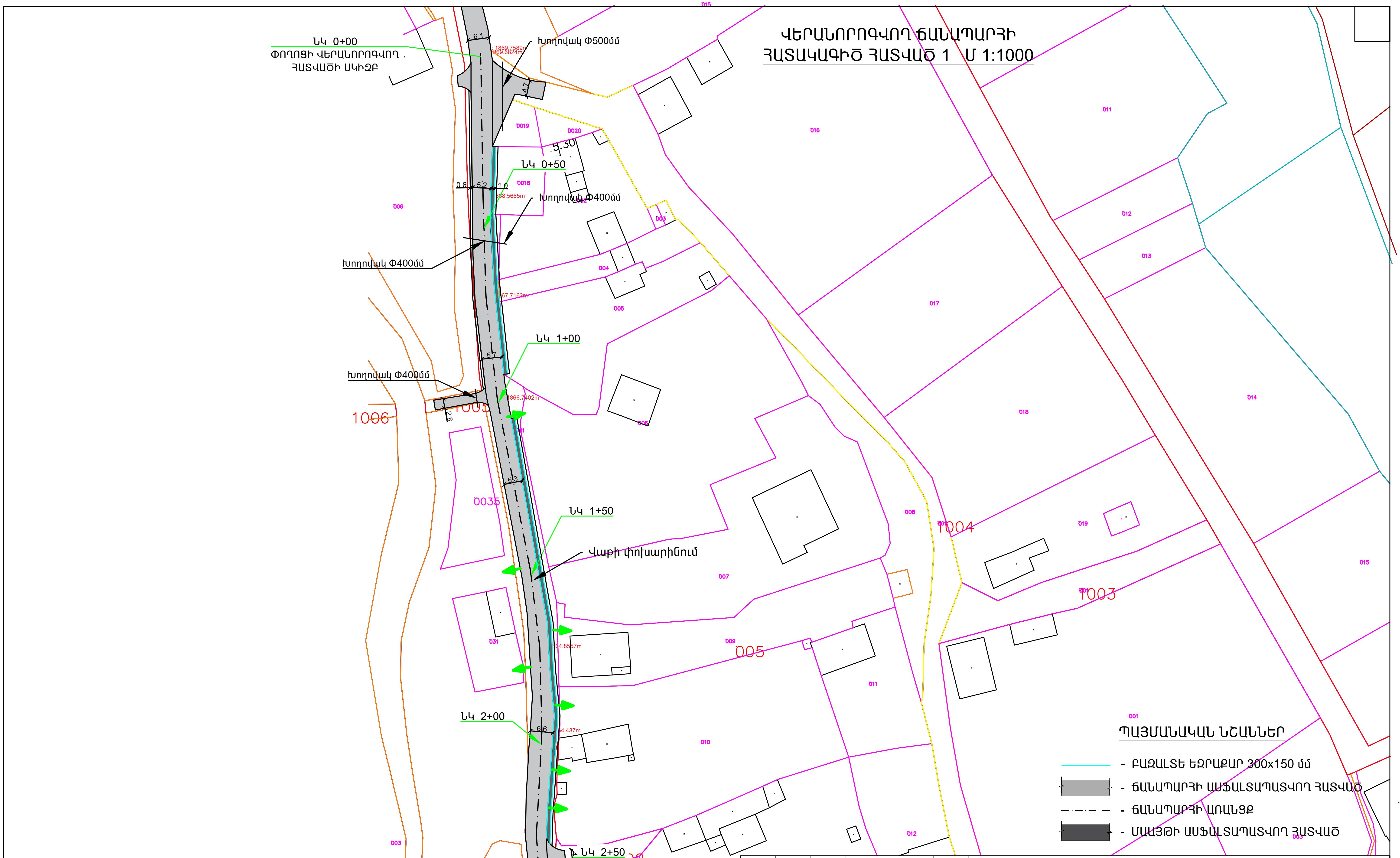

ՊԱՅՄԱՆԱԿԱՆ ՆՇԱՆՆԵՐ

- ԲԱԶԱԼՏԵ ԵԶՐԱՔԱՐ 300x150 մմ
- ՃԱՆԱՊԱՐՀԻ ԱՍՖԱԼՏԱՊԱՏՎՈՂ ՀԱՏՎԱԾ
- ՃԱՆԱՊԱՐՀԻ ԱՌԱՆՑՔ
- ՄԱԱՅԹԻ ԱՍՖԱԼՏԱՊԱՏՎՈՂ ՀԱՏՎԱԾ

ՀՀ ԱՐԱԳԱԾՈՏՆԻ ՄԱՐԶԻ ԱՊԱՐԱՆ ՀԱՄԱՅՆՔԻ ԱՐԱՅԻ ԲՆԱԿԱՎԱՅՐԻ ՓՈՂՈՑՆԵՐԻ ՀԻՄՆԱՆՈՐՈԳՄԱՆ					
ՏՆՕՐԵՆ	Ե.ԱՍԱՏՐՅԱՆ	ՃԱՐՏԱՐԱՊԵՏԱՇԻՆԱՐԱՐԱԿԱՆ ՄԱՍ	ՓՈՒԼ	ԹԵՐԹ	ԹԵՐԹԵՐ
ՆԱԽԱԳԾԵՑ	Ա.ԵՍԱՅԱՆ		ԱՆ	Ճ-	
ՍՏՈՒԳԵՑ	Հ.ԴԱՎԹՅԱՆ	ՎԵՐԱՆՈՐՈԳՎՈՂ ՃԱՆԱՊԱՐՀԻ ՀԱՏԱԿԱԳԻԾ ՀԱՏՎԱԾ 1 Մ 1:1000	«ՇԻՆԷՔՍՊՐՏ» ՍՊԸ		
ՆԳԻ	Ա.ԵՍԱՅԱՆ				

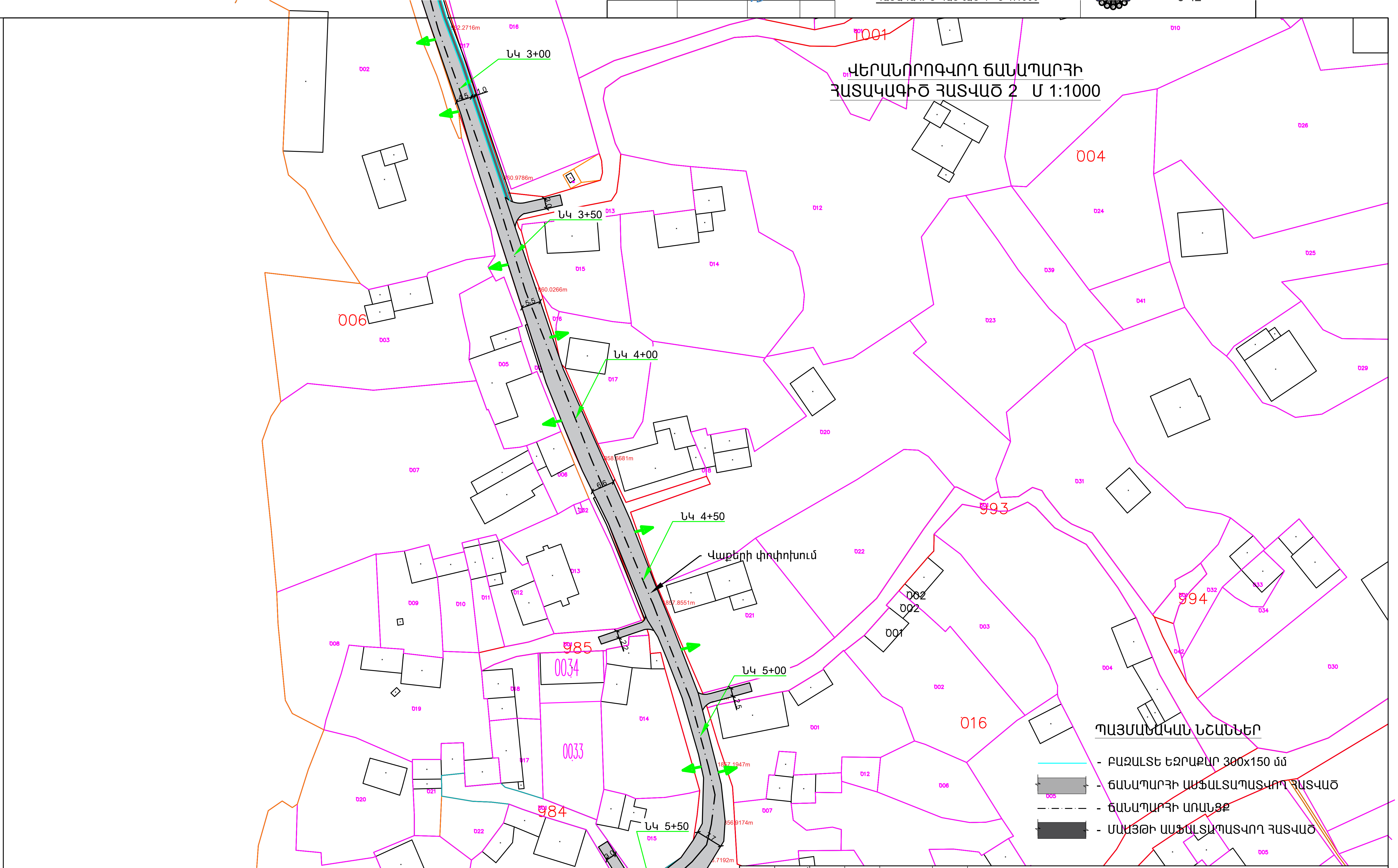

			ՀՀ ԱՐԱԳԱԾՈՏՆԻ ՄԱՐԶԻ ԱՊԱՐԱՆ ՀԱՄԱՅՆՔԻ ԱՐԱՅԻ ԲՆԱԿԱՎԱՅՐԻ ՓՈՂՈՑՆԵՐԻ ՀԻՄՆԱՆՈՐՈԳՄԱՆ			
			ՃԱՐՏԱՐԱՊԵՏԱՇԻՆԱՐԱՐԱԿԱՆ ՄԱՍ	ՓՈՒԼ	ԹԵՐԹ	ԹԵՐԹԵՐ
ՏՆՕՐԵՆ	Է.ԱՍԱՏՐՅԱՆ			Ա Ն	Ճ-	
ՆԱԽԱԳԾԵՑ	Ա.ԵՍԱՅԱՆ					
ՍՏՈՒԳԵՑ	Հ.ԴԱՎԹՅԱՆ		ՎԵՐԱՆՈՐՈԳՎՈՂ ՃԱՆԱՊԱՐՀԻ ՀԱՏԱԿԱԳԻԾ ՀԱՏՎԱԾ 2 Մ 1:1000	«ՇԻՆԷՔՍՊՐՏ» ՍՊԸ		
ՆԳԻ	Ա.ԵՍԱՅԱՆ					

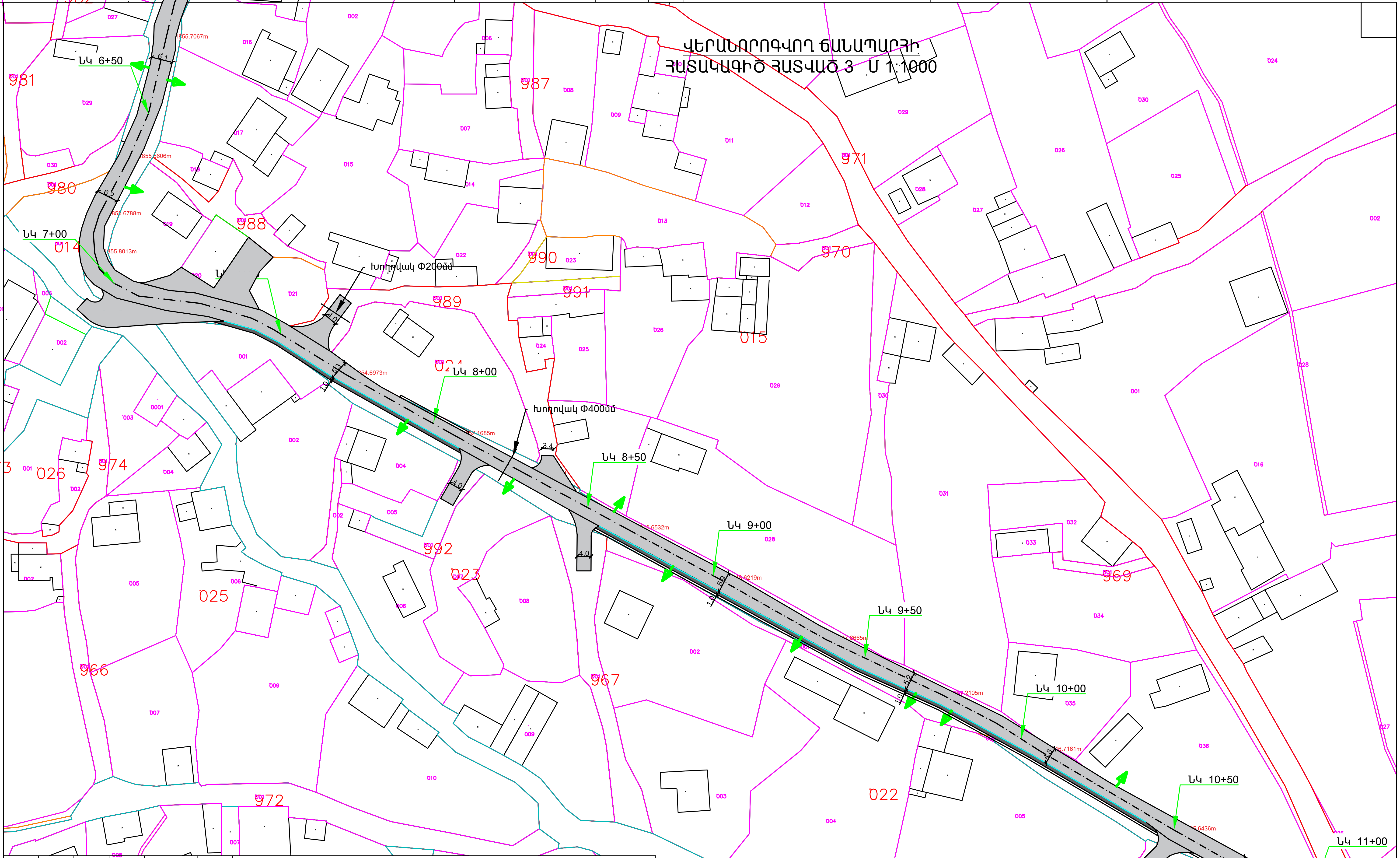

ՊԱՅՄԱՆԱԿԱՆ ՆՇԱՆՆԵՐ

- ԲԱԶԱԼՏԵ ԵԶՐԱՔԱՐ 300x150 մմ
- ՃԱՆԱՊԱՐՀԻ ԱՍՖԱԼՏԱՊԱՏՎՈՂ ՀԱՏՎԱԾ
- ՃԱՆԱՊԱՐՀԻ ԱՌԱՆՑՔ
- ՄԱՅԹԻ ԱՍՖԱԼՏԱՊԱՏՎՈՂ ՀԱՏՎԱԾ

ՀՀ ԱՐԱԳԱԾՈՏՆԻ ՄԱՐԶԻ ԱՊԱՐԱՆ ՀԱՄԱՅՆՔԻ ԱՐԱՅԻ ԲՆԱԿԱՎԱՅՐԻ ՓՈՂՈՑՆԵՐԻ ՀԻՄՆԱՆՈՐՈԳՄԱՆ

ՃԱՐՏԱՐԱՊԵՏԱՇԻՆԱՐԱՐԱԿԱՆ ՄԱՍ

ՓՈՒԼ	ԹԵՐԹ	ԹԵՐԹԵՐ
Ա Ն	Ճ-	

ՏՆՕՐԵՆ	Է.ԱՍԱՏՐՅԱՆ	
ՆԱԽԱԳԾՈՂ	Ա.ԵՍԱՅԱՆ	
ՍՏՈՒԳՈՂ	Հ.ԴԱՎԹՅԱՆ	
ՆԳԻ	Ա.ԵՍԱՅԱՆ	

ՎԵՐԱՆՈՐՈԳՎՈՂ ՃԱՆԱՊԱՐՀԻ
ՀԱՏԱԿԱԳԻԾ ՀԱՏՎԱԾ 3 Մ 1:1000

«ՇԻՆԷՔՍՊՐՏ» ՍՊԸ

ԵՐԹԵՎԵԿԵԼԻ ՄԱՍԻ ՆՈՐՈԳՄԱՆ ՄԱՍՆԱԳԻՐ

1	2	3	4	5	6	7	8	9		10	11	12	13		14	15	16
Սկիզբ	Վերջ	Երկարություն մ	Միջին լայնություն մ	Քանդում		Փոսային նորոգում				Համատարած ասֆալտապատում							
						Ծածկի կոնտրուկցիա				Ծածկի կոնտրուկցիա							
ՆԿ	ՆԿ			ճանապարհային տաշտակի կառուցում հողի կտրումով ($մ^3$)	Ասֆալտա-բետոնե ծածկույթ ($մ^3$)	$h_{միջ}$=8սմ Խճային հիմք բիտումի լցաբաշխումով 0,7տ/1000$մ^2$ ($մ^2$)	Մանրահատիկ ա/բ ծածկույթ /մինչև 5.0 $մ^2$/h=5 սմ ($մ^2$)	Մանրահատիկ ա/բ ծածկույթ /մինչև 5.0 $մ^2$/h=25 սմ ($մ^2$)	Փոսային նորոգում մանրահատիկ ասֆալտաբետոնե ծածկույթով /մինչև 5.0 մ2/	Հարթեցնող շերտ ծակոտկեն ասֆալտբետոնից hմիջ=3 սմ (մ2)	hմիջ=12սմ Խճային հիմք բիտումի ներծծումով 4.12տ/1000մ2 (մ2)	Խոշորահատիկ ա/բ ծածկույթ h=6 սմ ($մ^2$)	"Բ" տիպի մանրահատիկ ա/բ ծածկույթ h=5 սմ (մ2)	Ճանապարհի լայնացումներում, մուտքերում ավազակոպիճե հիմք hմիջ=10սմ	Ճանապարհի լայնացումներում, մուտքերում խճային հիմք բիտումի ներծծումով 4.12տ/1000$մ^2$, hմիջ=12սմ ($մ^2$)	Ճանապարհի լայնացումներում, մուտքերում խոշորահատիկ ա/բ ծածկույթ h=6 սմ ($մ^2$)	Ճանապարհի լայնացումներում, մուտքերում "Բ" տիպի մանրահատիկ ա/բ ծածկույթից h=5 սմ ($մ^2$)
0+00	0+50	50,0	5,20		62,4						260,0	260,0	260,0		0,0		0,0
0+50	1+00	50,0	5,70		68,4						285,0	285,0	285,0		0,0		0,0
1+00	1+50	50,0	5,30		63,6						265,0	265,0	265,0		40,0		40,0
1+50	2+00	50,0	6,00		72,0						300,0	300,0	300,0		60,0		60,0
2+00	2+50	50,0	6,00		72,0						300,0	300,0	300,0		40,0		40,0
2+50	3+00	50,0	6,60		79,2						330,0	330,0	330,0		60,0		60,0
3+00	3+50	50,0	5,50		66,0						275,0	275,0	275,0		40,0		40,0
3+50	4+00	50,0	4,50		54,0						225,0	225,0	225,0		40,0		40,0
4+00	4+50	50,0	5,50		66,0						275,0	275,0	275,0		20,0		20,0
4+50	5+00	50,0	7,50		90,0						375,0	375,0	375,0		20,0		20,0
5+00	5+50	50,0	6,60		79,2						330,0	330,0	330,0		40,0		40,0
5+50	6+00	50,0	5,40		64,8						270,0	270,0	270,0		0,0		0,0
6+00	6+50	50,0	6,10		73,2						305,0	305,0	305,0		40,0		40,0
6+50	7+00	50,0	6,20		74,4						310,0	310,0	310,0		20,0		20,0
7+00	7+50	50,0	5,30		63,6						265,0	265,0	265,0		0,0		0,0
7+50	8+00	50,0	5,30		63,6						265,0	265,0	265,0		20,0		20,0
8+00	8+50	50,0	5,90		70,8						295,0	295,0	295,0		20,0		20,0
8+50	9+00	50,0	5,20		62,4						260,0	260,0	260,0		20,0		20,0
Ընդամենը		900,0		0,0	1245,6	0,0	0,0	0,0	0,0	0,0	5190,0	5190,0	5190,0	0,0	480,0	0,0	480,0

ՏՆՕՐԵՆ	Ե.ԱՍԱՏՐՅԱՆ		ՀՀ ԱՐԱԳԱԾՈՏՆԻ ՄԱՐԶԻ ԱՊԱՐԱՆ ՀԱՄԱՅՆՔԻ ԱՐԱՅԻ ԲՆԱԿԱՎԱՅՐԻ ՓՈՂՈՑՆԵՐԻ ՀԻՄՆԱՆՈՐՈԳՄԱՆ
ՆԱԽԱԳԾԵՑ	Ա.ԵՍԱՅԱՆ		ՃԱՐՏԱՐԱՊԵՏԱՇԻՆԱՐԱՐԱԿԱՆ ՄԱՍ
ՍՏՈՒԳԵՑ	Հ.ԴԱՎԹՅԱՆ		ԵՐԹԵՎԵԿԵԼԻ ՄԱՍԻ ՆՈՐՈԳՄԱՆ ՄԱՍՆԱԳԻՐ
ՆԳԻ	Ա.ԵՍԱՅԱՆ		

ՓՈՒԼ	ԹԵՐԹ	ԹԵՐԹԵՐ
Ա Ն	Ճ-	

«ՇԻՆԷՔՍՊՐՏ» ՍՊԸ

ԵՐԹԵՎԵԿԵԼԻ ՄԱՍԻ ՆՈՐՈԳՄԱՆ ՄԱՍՆԱԳԻՐ

1	2	3	4	5	6	7	8	9		10	11	12	13		14	15	16
Սկիզբ	Վերջ	Երկարություն մ	Միջին լայնություն մ	Քանդում		Փոսային նորոգում				Համատարած ասֆալտապատում							
						Ծածկի կոնտրուկցիա				Ծածկի կոնտրուկցիա							
ՆԿ	ՆԿ			Ճանապարհային տաշտակի կառուցում հողի կտրումով (մ³)	Ասֆալտա-բետոնե ծածկույթ (մ³)	$h_{միջ}$=8սմ Խճային հիմք բիտումի լցաբաշխումով 0,7տ/1000մ² (մ²)	Մանրահատիկ ա/բ ծածկույթ /մինչև 5.0 մ²/h=5 սմ (մ²)	Մանրահատիկ ա/բ ծածկույթ /մինչև 5.0 մ²/h=25 սմ (մ²)	Փոսային նորոգում մանրահատիկ ասֆալտաբետոնե ծածկույթով /մինչև 5.0 մ2/	Հարթեցնող շերտ ծակոտկեն ասֆալտբետոնից hմիջ=3 սմ (մ2)	hմիջ=12սմ Խճային հիմք բիտումի ներծծումով 4.12տ/1000մ2 (մ2)	Խոշորահատիկ ա/բ ծածկույթ h=6 սմ (մ²)	"Բ" տիպի մանրահատիկ ա/բ ծածկույթ h=5 սմ (մ2)	Ճանապարհի լայնացումներում, մուտքերում ավազակոպիճե հիմք hմիջ=10սմ	Ճանապարհի լայնացումներում, մուտքերում խճային հիմք բիտումի ներծծումով 4.12տ/1000մ², hմիջ=12սմ (մ²)	Ճանապարհի լայնացումներում, մուտքերում խոշորահատիկ ա/բ ծածկույթ h=6 սմ (մ²)	Ճանապարհի լայնացումներում, մուտքերում "Բ" տիպի մանրահատիկ ա/բ ծածկույթից h=5 սմ (մ²)
9+50	9+50	50,0	4,80		57,6						240,0	240,0	240,0		40,0		40,0
9+50	10+00	50,0	6,00		72,0						300,0	300,0	300,0		20,0		20,0
10+00	10+50	50,0	6,00		72,0						300,0	300,0	300,0		40,0		40,0
10+50	11+00	50,0	6,00		72,0						300,0	300,0	300,0		20,0		20,0
Ընդամենը		50,0		0,0	273,6	0,0	0,0	0,0	0,0	0,0	1140,0	1140,0	1140,0	0,0	120,0	0,0	120,0

ՀՀ ԱՐԱԳԱԾՈՏՆԻ ՄԱՐԶԻ ԱՊԱՐԱՆ ՀԱՄԱՅՆՔԻ ԱՐԱՅԻ ԲՆԱԿԱՎԱՅՐԻ ՓՈՂՈՑՆԵՐԻ ՀԻՄՆԱՆՈՐՈԳՄԱՆ

ՏՆՕՐԵՆ	Ե.ԱՍԱՏՐՅԱՆ	ՃԱՐՏԱՐԱՊԵՏԱՇԻՆԱՐԱՐԱԿԱՆ ՄԱՍ	ՓՈՒԼ	ԹԵՐԹ	ԹԵՐԹԵՐ
ՆԱԽԱԳԾՈՂ	Ա.ԵՍԱՅԱՆ		Ա Ն	Ճ-	
ՍՏՈՒԳՈՂ	Հ.ԴԱՎԹՅԱՆ	ԵՐԹԵՎԵԿԵԼԻ ՄԱՍԻ ՆՈՐՈԳՄԱՆ ՄԱՍՆԱԳԻՐ	«ՇԻՆԷՔՍՊՐՏ» ՍՊԸ		
ՆԳԻ	Ա.ԵՍԱՅԱՆ				

Իջատեղերի և մուտքերի ամփոփագիր

Ձախ		Աջ		Երթևեկային մասի լայնությունը (միջ), մ	Երկարություն (միջ), մ	Հատման անկյունը	Կորացման շառավիղը, մ		Հողային աշխատանքներ			Ծածկ, մ^2						Փոսային նորոգում հիմքով			Ծանոթություն
ՆԿ	+	ՆԿ	+				Ձախ	Աջ	Հանույթ, մ^3	Լիցք, մ^3	Հողային պաստառի հարթեցում, մ^2	Մանրահատիկ ա/բ h=3 սմ	Մանրահատիկ ա/բ h=5 սմ	Խոշորահատիկ ա/բ h=6 սմ	Խճային հիմքի տեղադրում h=10 սմ բիտումի 4.12տ/1000մ2 տարածումով	Խճային հիմքի տեղադրում h=15 սմ բիտումի 4.12տ/1000մ2 տարածումով	Ավազակոպճային շերտ h=10 սմ	Հարթեցնող շերտ ծակոտկեն ասֆալտբետոնից հմիջ=3 սմ (մ2)	Փոսային նորոգում մանրահատիկ ասֆալտբետոնե ծածկույթով /մինչև 5.0 մ2/ (մ2)	Խճային հիմքի տեղադրում հմիջ=8-16 սմ բիտումի 4.12տ/1000մ2	
1	2	3	4	5	6	7	8	9	10	11	12	13	14	15	16	17	18	19	20	21	22
0	00	0	40	5,00	13,00	90,0			4,3		29		65		65,0						Մուտք
0	85			3,00	20,00	90,0	1,0	1,0					60,00		60,0						Մուտք
		2	80	4,00	15,00	90,0		5,0					60		60,0						Մուտք
		3	25	3,00	15,00	90,0	6,3	6,3	2,7		18		136,0		136,0						Մուտք
5	10	5	40	2,50	30,00	90,0	6,3	6,3	3,2		21		167,0		167,0						Մուտք
		5	60	5,00	10,00	90,0							50		50,0						Մուտք
6	15			3,00	15,00	90,0							45		45,0						Մուտք
6	60			3,00	15,00	90,0			3,9		26		45		45,0						Մուտք
7	60	7	70	5,50	38,00	90,0			3		20		209		209,0						Մուտք
		8	10	4,00	15,00	90,0			2,6		17		60		60,0						Մուտք
9	15	9	40	4,00	20,00	90,0	6,5	6,5					135,0		135,0						Մուտք
9	90			4,00	15,00	90,0	6,5	6,5					147,0		147,0						Մուտք
10	90			3,80	15,00	90,0			4,1		27		57		57,0						Մուտք
Ընդամենը									23,8		158,0		1236,0		1236,0			0,0	0,0		

ՏՆՕՐԵՆ	Ե.ԱՍԱՏՐՅԱՆ	
ՆԽԱԳԾՈՂ	Ա.ԵՍԱՅԱՆ	
ՍՏՈՒԳԵՑ	Հ.ԴԱՎԹՅԱՆ	
ՆԳԻ	Ա.ԵՍԱՅԱՆ	

ՀՀ ԱՐԱԳԱԾՈՏՆԻ ՄԱՐԶԻ ԱՊԱՐԱՆ ՀԱՄԱՅՆՔԻ ԱՐԱՅԻ ԲՆԱԿԱՎԱՅՐԻ ՓՈՂՈՑՆԵՐԻ ՀԻՄՆԱՆՈՐՈԳՄԱՆ

ՃԱՐՏԱՐԱՊԵՏԱՇԻՆԱՐԱՐԱԿԱՆ ՄԱՍ

ՓՈՒԼ	ԹԵՐԹ	ԹԵՐԹԵՐ
Ա Ն	Ճ-	

ԻՋԱՏԵՂԵՐԻ ԵՎ ՄՈՒՏՔԵՐԻ ԱՄՓՈՓԱԳԻՐ

«ՇԻՆԷՔՍՊՐՏ» ՍՊԸ

ՄԱՅԹԵՐԻ ՆՈՐՈԳՄԱՆ ՄԱՍՆԱԳԻՐ

Սկիզբ		Վերջ		Երկարություն մ		Լայնություն (միջին) մ	Մակերեսը, մ²	Ասֆալտբետոնե շերտի քանդում մ³	Հողային աշխատանքներ (հանույթ), մ³	Հողային պաստառի հարթեցում, մ²	Մայթերի վերակառուցում					Եզրաքարերի ապամոնտաժում	
											Ծածկի կոնստրուկցիա մ²						
ԿՄ	+	ԿՄ	+	ՁԱԽ	ԱՋ						ԱՎԱԶԱԿՈՂՈՒՃԻ ՆԱԽԱՇԵՐՏ /հաստ. 100 մմ/	Ց/ԱՎԱԶԵ ՆԱԽԱՇԵՐՏ /ՋՈՐ ՇԱՂԱԽ/ /հաստ. - 40 մմ/	ԲԵՏՈՆԵ ԳՈՒՆԱՎՈՐ ՍԱԼԻԿՆԵՐ /հաստ. - 60 մմ/	Բազալտե եզրաքար /300x150մմ/ գծմ	Բազալտե եզրաշար /200x100մմ/ գծմ	Բազալտե եզրաքար /300x150մմ/ գծմ	Բազալտե եզրաշար /200x100մմ/ գծմ
1	2	3	4	5	6	7	8	9	10	11	12	13	14	15	16	17	18
0	25	0	90	65		1	65,0	7,13	9,75	65,0	65,0	65,0	65,0	65,0			
1	10	2	40	130		1	130,0	5,72	19,50	130,0	130,0	130,0	130,0	130,0			
2	45	3	35	90		1	90,0	3,96	13,50	90,0	90,0	90,0	90,0	90,0			
7	30	8	20	90		1	90,0	3,96	13,50	90,0	90,0	90,0	90,0	90,0			
8	50	10	50	200		1	200,0	8,80	30,00	200,0	200,0	200,0	200,0	200,0			
Ընդամենը							575,0	29,6	86,3	575,0	575,0	575,0	575,0	575,0	0,0	0,0	0,0

ՀՀ ԱՐԱԳԱԾՈՏՆԻ ՄԱՐԶԻ ԱՊԱՐԱՆ ՀԱՄԱՅՆՔԻ ԱՐԱՅԻ ԲՆԱԿԱՎԱՅՐԻ ՓՈՂՈՑՆԵՐԻ ՀԻՄՆԱՆՈՐՈԳՄԱՆ

ՏՆՕՐԵՆ	Ե.ԱՍԱՏՐՅԱՆ	ՃԱՐՏԱՐԱՊԵՏԱՇԻՆԱՐԱՐԱԿԱՆ ՄԱՍ	ՓՈՒԼ: Ա Ն
ՆԱԽԱԳԾՈՂ	Ա.ԵՍԱՅԱՆ		ԹԵՐԹ: Ճ-
ՍՏՈՒԳՈՂ	Հ.ԴԱՎԹՅԱՆ	ՄԱՅԹԵՐԻ ՆՈՐՈԳՄԱՆ ՄԱՍՆԱԳԻՐ	ԹԵՐԹԵՐ:
ՆԳԻ	Ա.ԵՍԱՅԱՆ		«ՇԻՆԷՔՍՊՐՏ» ՍՊԸ

ՍԵԼԱՎԱՏԱՐԵՐԻ ԵՎ ԽՈՂՈՎԱԿՆԵՐԻ ԱՄՓՈՓԱԳԻՐ															
NN	ՁԱԽ		Երթ. մասի լայնական կտրվածքով		ԱՋ		Ջրհորի բետոն մ^3	Ջրհորի մետ. ցանց, կգ	Մետ. խողովակ Φ400 գծմ	Ավազակոպիճ h=10սմ, մ^3		Հանույթ, մ^3	Հետլիցք, մ^3	Ջրամեկ. ջրհոր, մ^2	Ջրամեկ. խողովակ, մ^2
	ԿՄ	+	ԿՄ	+	ԿՄ	+				Դիտահոր	Խողովակ				
1	2	3	4	5	6	7	8	9	10	11	12	13	14	15	16
	0	550					0,1	16,00	6,00	0,15	0,50	8,00	1,25	3,50	11,0
	0	557					0,1	16,00	6,00	0,15	0,50	8,00	1,25	3,50	11,0
	0	832					0,1	16,00	6,00	0,15	0,50	8,00	1,25	3,50	11,0
	0	845					0,1	16,00	6,00	0,15	0,50	8,00	1,25	3,50	11,0
Ընդամենը							0,4	64,0	24,0	11,6	2,0	32,0	5,0	14,0	44,0

ՀՀ ԱՐԱԳԱԾՈՏՆԻ ՄԱՐԶԻ ԱՊԱՐԱՆ ՀԱՄԱՅՆՔԻ ԱՐԱՅԻ ԲՆԱԿԱՎԱՅՐԻ ՓՈՂՈՑՆԵՐԻ ՀԻՄՆԱՆՈՐՈԳՈՒՄ					
ՏՆՕՐԵՆ	Ե.ԱՍԱՏՐՅԱՆ	ՃԱՐՏԱՐԱՊԵՏԱՇԻՆԱՐԱՐԱԿԱՆ ՄԱՍ	ՓՈՒԼ	ԹԵՐԹ	ԹԵՐԹԵՐ
ՆԱԽԱԳԾԵՑ	Ա.ԵՍԱՅԱՆ		Ա Ն	Ճ-	
ՍՏՈՒԳԵՑ	Հ.ԴԱՎԹՅԱՆ	ՍԵԼԱՎԱՏԱՐԵՐԻ ԵՎ ԽՈՂՈՎԱԿՆԵՐԻ ԱՄՓՈՓԱԳԻՐ	«ՇԻՆԵՔՍՊՐՏ» ՍՊԸ		
ՆԳԻ	Ա.ԵՍԱՅԱՆ				

ՀԱՄԱՀԱՎԱՔ ԱՄՓՈՓԱԳԻՐ

	քանդման աշխատանքներ		
1	ճանապարհի տաշտակի բնահողի կտրում մեխանիզմով 4-րդ կարգի բնահողում	1000մ^3	1,579
2	նույնը ձեռքով	մ^3	150,0
3	Հավաքովի ե/բ դիտահո-րերի կափարիչների ապամոնտաժում	հատ	25
4	ճանապարհի կողնակների մաքրում բերվածքներից	մ^3	25,0
5	քանդված բնահողի բարձում ա/ինքնաթափին էքսկավատորով	1000մ^3	1,579
6	քանդված բնահողի տեղափոխում ավտոինքնաթափով 12կմ հեռ.	տն	2210,0
	կառուցման աշխատանքներ		
7	բազալտե եզրաքարերի տեղադրում /150x300մմ կտրվածքով/ բետոնե հիմքերի վրա	100 գծմ	5,75
8	հիմնատակի համահարթեցում մեխանիզմով	100մ^2	65,80
9	երթևեկելի մասի հիմք C6 տիպի 12սմ հաստությամբ	մ^2	6580,00
10	մուտքերի լայնացումներում հիմք C6 տիպի 12սմ հաստությամբ	մ^2	1876,00
11	«Ա» տիպի մանրահատիկ ա/բետոնե ծածկույթի իրականացում /հաստ.40մմ/	100մ^2	65,80
12	Խոշորահատիկ ա/բետոնե ծածկույթի իրականացում /հաստ.60մմ/	100մ^2	65,80
13	«Բ» տիպի մանրահատիկ ա/բետոնե ծածկույթի իրականացում մուտքերում և լայնացումներում /հաստ.50մմ/	100մ^2	18,76
14	մայթի հատվածում խճային նախաշերտի իրականացում 100մմ /235,0մ2/	մ^3	86,30
15	Ց/ավազե/չոր/ շաղախ 40մմ հաստ.տոփանումով	100մ^2	5,75
16	մայթերի կառուցում գունավոր բետոնե սալիկներով 60մմ	մ^2	575,0
10	Հավաքովի ե/բ դիտահորի նիշի բարձրացում բետոնով B-12,5 մակնիշի	մ^3	0,8
17	Հավաքովի ե/բ նոր դիտահորերի կափարիչների տեղադրում 1200x1200մմ թուջե մտոցով	հատ	25
18	Հավաքովի ե/բ նոր դիտահորերի կափարիչների արժեքը 1200x1200մմ	հատ	25
19	կողնակների կառուցում ավազակոպիճով 100մմ հաստությամբ տոփանումով	100մ^2	0,06
20	հավաքովի ե/բ վաքերի ապամոնտաժում նիշի ուղղման համար/6գծմ/	մ^3	0,33
21	հավաքովի ե/բ վաքերի վերատեղադրում/6գծմ/	մ^3	0,33
22	փողոցի երթևեկելի մասի գծանշում /ճանապարհի բաժանարար,0.1մ լայնությամբ որակյալ գծանշման ներկով 2 շերտ 5մ2/	1կմ	1,230
23	փողոցի անցումների գծանշում /0.4մ լայնությամբ դեղին գույնի որակյալ գծանշման ներկով 2 շերտ /22,0մ2/	1կմ	0,600

	ճանապարհային նշանների տեղադրում		
24	բնահողի մշակում ձեռքով	մ^3	2,50
25	բետոնե հիմքի կառուցում հենասյան տակ B 7.5 մակնիշի բետոնով	մ^3	2,50
26	բնահողի փռում տեղում ձեռքով	մ^3	2,50
27	պողպատե խողովակի տեղադրում Φ89x4մմ /3,2գծմ/	տն	0,5
28	Պողպատե խողովակի արժեքը Φ89x4մմ	գծմ	36
29	Ամրան Φ12A500C/3,6գծմ/	կգ	4,80
30	ճանապարհային նշանների տեղադրում /նախազգուշացնող/	հատ	20
31	պողպատե խողովակի յուղաներկում 2 շերտ	100մ^2	2,00
	Ջրահեռացման համակարգ		
32	վաքի նախաշերտ ավազակոպիճից տոփանումով	մ^3	52,00
33	հավաքովի ե/բ վաքերի տեղադրում/ 650գծմ/ 500x600 պատի հաստ. 50մմ	մ^3	52,00
34	հավաքովի ե/բ վաքերի արժեքը	հատ	650
35	վաքերի թիկունքային մասի ջրամեկուսացում բիտումային մածիկով 2 շերտ	100մ^2	10,40
36	պողպատե ճաղաշարի տեղադրում	տն	0,8635
37	պողպատե տաշտաձև հեծանի արժեքը / N8 /	մ	48,0
38	պողպատե տաշտաձև հեծանի արժեքը / N6,5 /	մ	89,0
39	մետաղական ճաղավանդակի յուղաներկում	100մ^2	0,06

		ՀՀ ԱՐԱԳԱԾՈՏՆԻ ՄԱՐԶԻ ԱՊԱՐԱՆ ՀԱՄԱՅՆՔԻ ԱՐԱՅԻ ԲՆԱԿԱՎԱՅՐԻ ՓՈՂՈՑՆԵՐԻ ՀԻՄՆԱՆՈՐՈԳՄԱՆ		
ՏՆՕՐԵՆ	Ե.ԱՍԱՏՐՅԱՆ	ՃԱՐՏԱՐԱՊԵՏԱՇԻՆԱՐԱՐԱԿԱՆ ՄԱՍ	ՓՈՒԼ: Ա Ն	ԹԵՐԹ: Ճ- / ԹԵՐԹԵՐ:
ՆԱԽԱԳԾՈՂ	Ա.ԵՍԱՅԱՆ			
ՍՏՈՒԳՈՂ	Հ.ԴԱՎԹՅԱՆ	ՀԱՄԱՀԱՎԱՔ ԱՄՓՈՓԱԳԻՐ	«ՇԻՆԷՔՍՊՐՏ» ՍՊԸ	
ՆԳՒ	Ա.ԵՍԱՅԱՆ			

ԹԵՔԱՅԱՐԹԱԿ ՏԻՊ 1 Մ 1 : 25

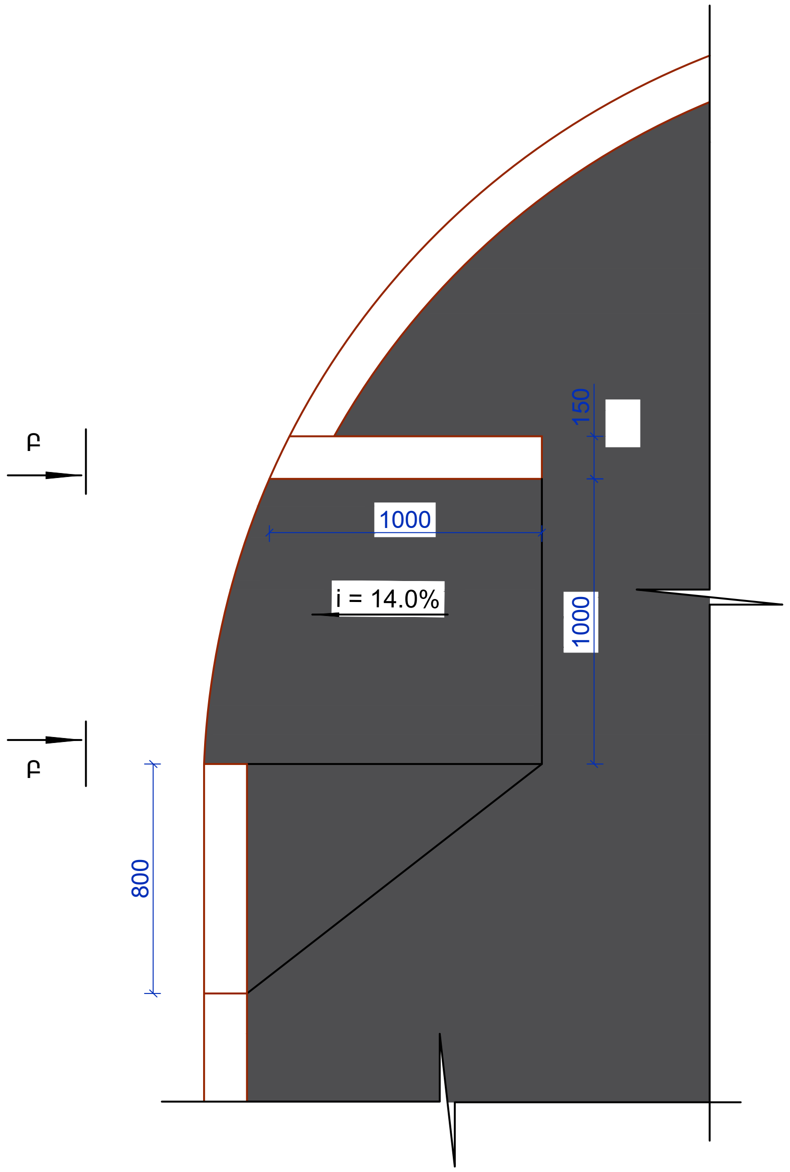

ԹԵՔԱՅԱՐԹԱԿ ՏԻՊ - 2 Մ 1 : 25

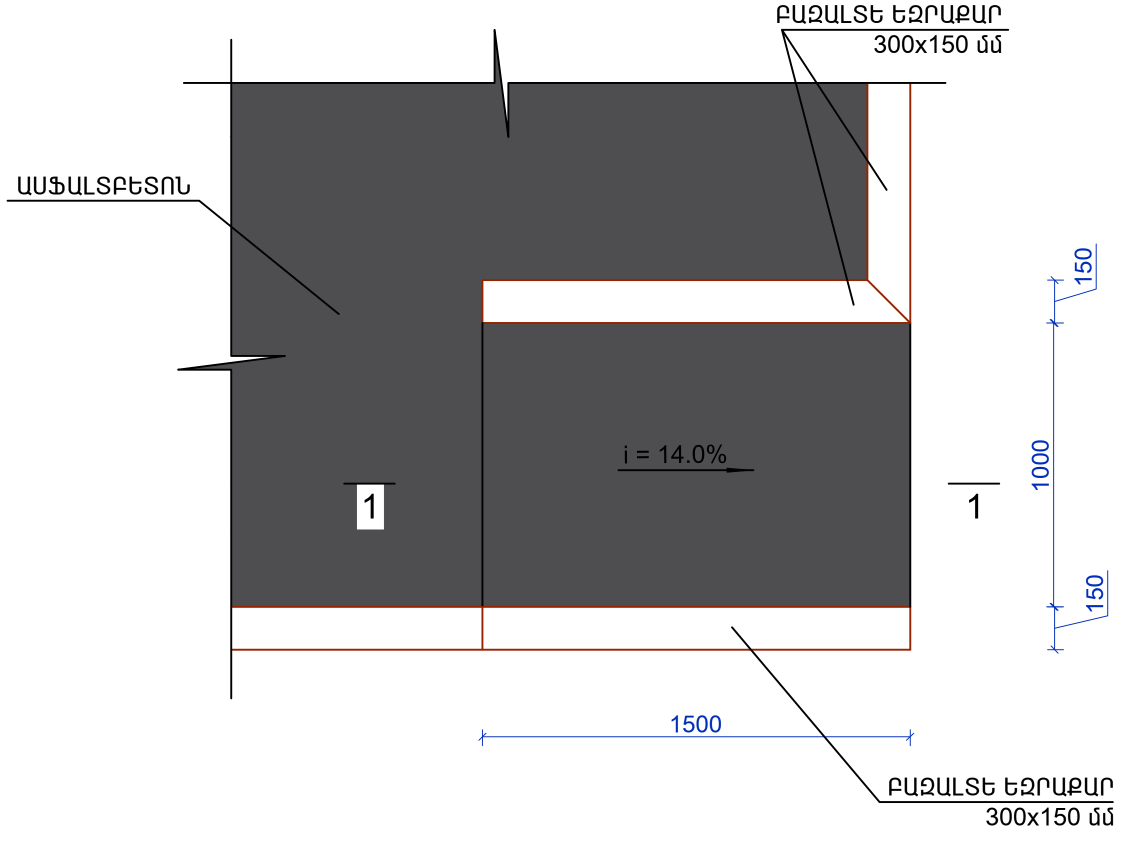

ԹԵՔԱՅԱՐԹԱԿԻ ԿՏՐՎԱԾՔ 1 - 1 Մ 1 : 10

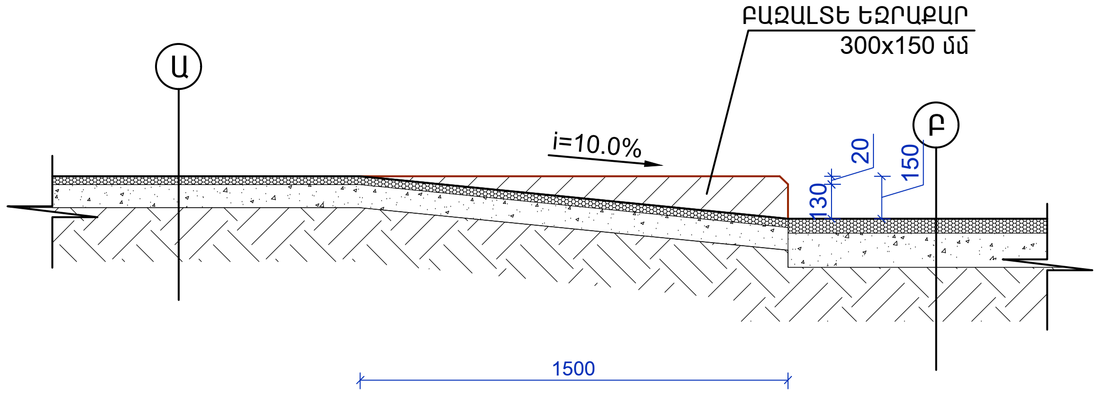

ՏԵՍՔ Բ - Բ Մ 1 : 25

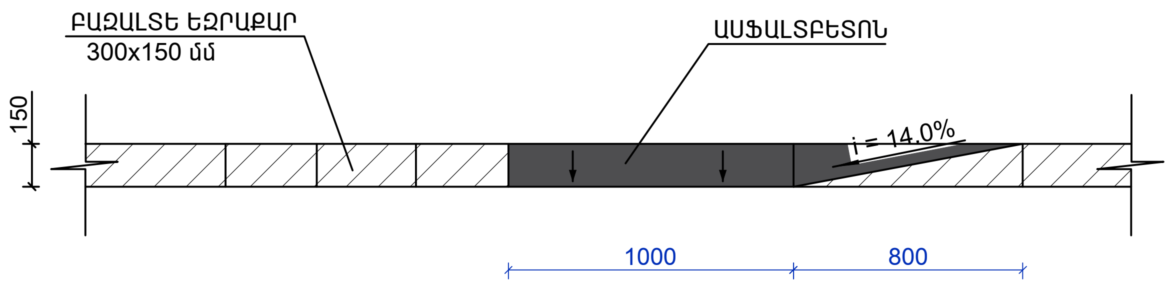

1.	ՄԱՅԹԻ «Դ» ՏԻՊԻ Ա/Բ ԾԱԾԿՈՒՅԹ /հաստ. - 30 մմ/
2.	ԽՃԻ ՆԱԽԱՇԵՐՏ /հաստ. - 80 մմ/
3.	ՏՈՓԱՆԱԾ ԲՆԱՀՈՂ

Ա

1.	"Բ" ՏԻՊԻ ՄԱՆՐԱՀԱՏԻԿ ԱՍՖԱԼՏԱԲԵՏՈՆԵ ԾԱԾԿՈՒՅԹ /հաստ. 40 մմ/
2.	ԽՈՇՈՐԱՀԱՏԻԿ ԱՍՖԱԼՏԱԲԵՏՈՆԵ ԾԱԾԿՈՒՅԹԻ ԿԱՌՈՒՑՈՒՄ /հաստ.-60 մմ/
3.	C6 ՏԻՊԻ ԽՃԱՅԻՆ ԽԱՌՆՈՒՐԴԻ ՆԱԽԱՇԵՐՏԻ ԻՐԱԿԱՆԱՑՈՒՄ /հաստ.-150 մմ/
4.	ՏՈՓԱՆՎԱԾ ՀԻՄՆԱՏԱԿ

Բ

ՀՀ ԱՐԱԳԱԾՈՏՆԻ ՄԱՐԶԻ ԱՊԱՐԱՆ ՀԱՄԱՅՆՔԻ ԱՐԱՅԻ ԲՆԱԿԱՎԱՅՐԻ ՓՈՂՈՑՆԵՐԻ ՀԻՄՆԱՆՈՐՈԳՄԱՆ

ՏՆՕՐԵՆ	Ե.ԱՍԱՏՐՅԱՆ	
ՆԱԽԱԳԾԵՑ	Ա.ԵՍԱՅԱՆ	
ՍՏՈՒԳԵՑ	Հ.ԴԱՎԹՅԱՆ	
ՆԳԻ	Ա.ԵՍԱՅԱՆ	

ՃԱՐՏԱՐԱՊԵՏԱՇԻՆԱՐԱՐԱԿԱՆ ՄԱՍ

ՓՈՒԼ	ԹԵՐԹ	ԹԵՐԹԵՐ
Ա Ն	Ճ-	

ԹԵՔԱՅԱՐԹԱԿ ՏԻՊ 1, ՏԻՊ 2, ՏԵՍՔ Ա - Ա, ԹԵՔԱՅԱՐԹԱԿԻ ԿՏՐՎԱԾՔ 1 - 1

«ՇԻՆԷՔՍՊՐՏ» ՍՊԸ

ՄԱՅԹԵՐԻ ՆՈՐՈԳՄԱՆ ՄԱՍՆԱԳԻՐ

Սկիզբ		Վերջ		Երկարություն մ		Լայնություն (միջին) մ	Մակերեսը, մ²	Ասֆալտաբետոնե շերտի քանդում մ³	Հողային աշխատանքներ (հանույթ), մ³	Հողային պաստառի հարթեցում, մ²	Մայթերի վերակառուցում				Եզրաքարերի ապամոնտաժում	
											Ծածկի կոնստրուկցիա մ²					
ԿՄ	+	ԿՄ	+	ՁԱԽ	ԱՋ						ԽՃԻ ՆԱԽԱՇԵՐՏ /հաստ. 80 մմ/	ՄԱՅԹԻ Դ ՏԻՊԻ ԱՍՖԱԼՏԲԵՏՈՆԵ ԾԱԾԿՈՒՅԹ /հաստ. - 30 մմ/	Բազալտե եզրաքար /300x150մմ/ գծմ	Բազալտե եզրաշար /200x100մմ/ գծմ	Բազալտե եզրաքար /300x150մմ/ գծմ	Բազալտե եզրաշար /200x100մմ/ գծմ
1	2	3	4	5	6	7	8	9	10	11	12	13	15	16	17	18
0	30	0	150	0	127	15,0	190	7,00	15,00	190	190	190	132,0	127	127	
Ընդամենը							0,0	7,0	15,0	190	190	190	132,0	127,0	127,0	0,0

ՃԱՆԱՊԱՐՀԻ ՏԻՊԱՅԻՆ ԿՏՐՎԱԾՔ ՏԻՊ-1

1. "Ա" ՏԻՊԻ ՄԱՆՐԱՀԱՏԻԿ ԱՍՖԱԼՏԱԲԵՏՈՆԵ ԾԱԾԿՈՒՅԹ /հաստ. 40 մմ/
2. "Ա" ՏԻՊԻ ԽՈՇՈՐԱՀԱՏԻԿ ԱՍՖԱԼՏԱԲԵՏՈՆԵ ԾԱԾԿՈՒՅԹ /հաստ. 60 մմ/
3. C6 ՏԻՊԻ ԽՃԱՅԻՆ ԽԱՐՆՈՒՐԴԻ ՆԱԽԱՇԵՐՏԻ ԻՐԱԿԱՆԱՑՈՒՄ /հաստ.-120 մմ/
4. ՏՈՓԱՆՎԱԾ ՀԻՄՆԱՏԱԿ

1. ՄԱՅԹԻ ԲԵՏՈՆԵ ԳՈՒՆԱՎՈՐ ՍԱԼԻԿ /հաստ. - 60 մմ/
2. ՉՈՐ ՑԵՄԵՆՏ-ԱՎԱԶԵ ԽԱՌՆՈՒՐԴԻ ՇԵՐՏ -40մմ
3. ԽՃԻ ՆԱԽԱՇԵՐՏ /հաստ. - 100 մմ/
4. ՏՈՓԱՆԱԾ ԲՆԱՀՈՂ

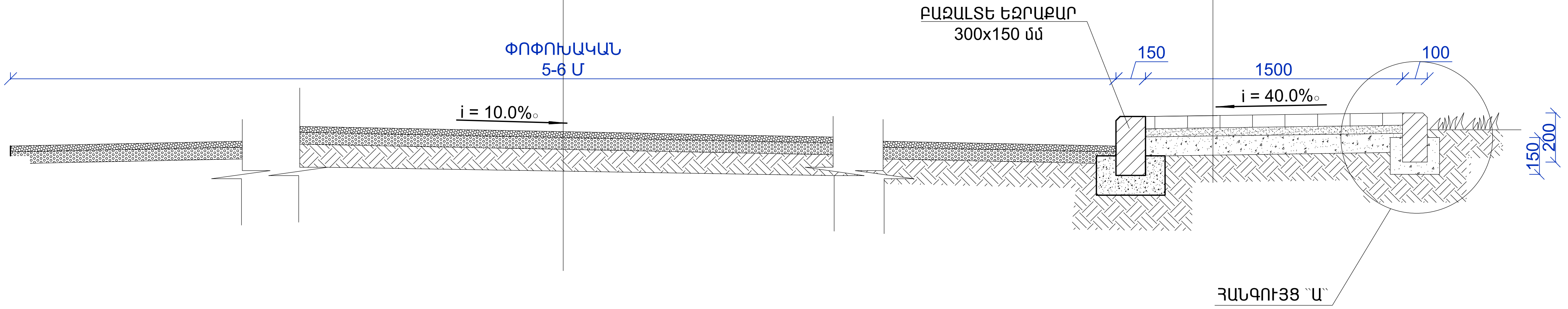

ՏՆՕՐԵՆ	Ե.ԱՍԱՏՐՅԱՆ	
ՆԱԽԱԳԾԵՑ	Ա.ԵՍԱՅԱՆ	
ՍՏՈՒԳԵՑ	Հ.ԴԱՎԹՅԱՆ	
ՆԳԻ	Ա.ԵՍԱՅԱՆ	

ՀՀ ԱՐԱԳԱԾՈՏՆԻ ՄԱՐԶԻ ԱՊԱՐԱՆ ՀԱՄԱՅՆՔԻ ԱՐԱՅԻ ԲՆԱԿԱՎԱՅՐԻ ՓՈՂՈՑՆԵՐԻ ՀԻՄՆԱՆՈՐՈԳՄԱՆ

ՃԱՐՏԱՐԱՊԵՏԱՇԻՆԱՐԱՐԱԿԱՆ ՄԱՍ	ՓՈՒԼ	ԹԵՐԹ	ԹԵՐԹԵՐ
	Ա Ն	Ճ-	

ՄԱՅԹԵՐԻ ՆՈՐՈԳՄԱՆ ՄԱՍՆԱԳԻՐ, ՃԱՆԱՊԱՐՀԻ ՏԻՊԱՅԻՆ ԿՏՐՎԱԾՔ ՏԻՊ-1

«ՇԻՆԷՔՍՊՐՏ» ՍՊԸ

ՃԱՆԱՊԱՐՀԻ ՏԻՊԱՅԻՆ ԿՏՐՎԱԾՔ ՏԻՊ-2

1. "Ա" ՏԻՊԻ ՄԱՆՐԱՀԱՏԻԿ ԱՍՖԱԼՏԱԲԵՏՈՆԵ ԾԱԾԿՈՒՅԹ /հաստ. 40 մմ/
2. "Ա" ՏԻՊԻ ԽՈՇՈՐԱՀԱՏԻԿ ԱՍՖԱԼՏԱԲԵՏՈՆԵ ԾԱԾԿՈՒՅԹ /հաստ. 60 մմ/
3. C6 ՏԻՊԻ ԽՃԱՅԻՆ ԽԱՌՆՈՒՐԴԻ ՆԱԽԱՇԵՐՏԻ ԻՐԱԿԱՆԱՑՈՒՄ /հաստ.-120 մմ/
4. ՏՈՓԱՆՎԱԾ ՀԻՄՆԱՏԱԿ

1. ՄԱՅԹԻ ԲԵՏՈՆԵ ԳՈՒՆԱՎՈՐ ՍԱԼԻԿ /հաստ. - 60 մմ/
2. ՉՈՐ ՑԵՄԵՆՏ-ԱՎԱԶԵ ԽԱՌՆՈՒՐԴԻ ՇԵՐՏ -40մմ
3. ԽՃԻ ՆԱԽԱՇԵՐՏ /հաստ. - 100 մմ/
4. ՏՈՓԱՆՎԱԾ ԲՆԱՀՈՂ

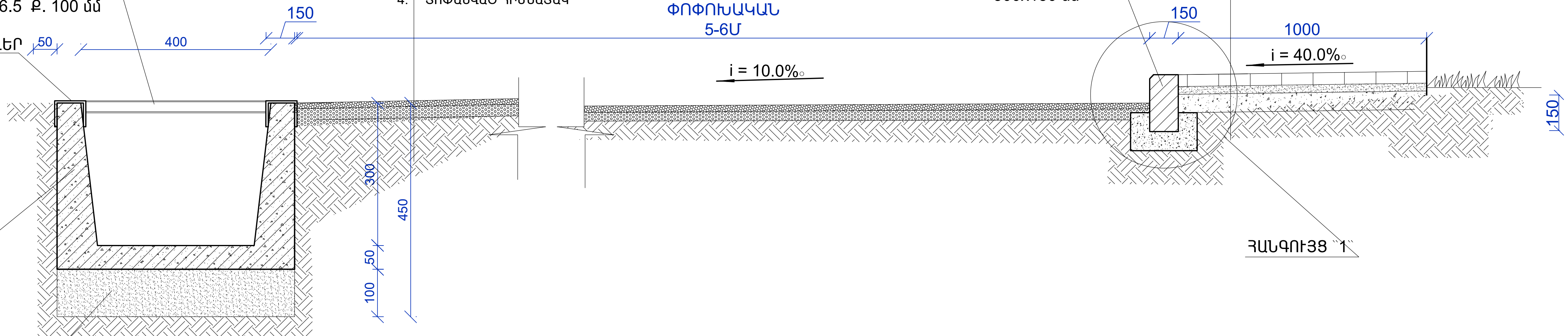

ՀԱՆԳՈՒՅՑ -1

1. ՄԱՅԹԻ ԲԵՏՈՆԵ ԳՈՒՆԱՎՈՐ ՍԱԼԻԿ /հաստ. - 60 մմ/
2. ՉՈՐ ՑԵՄԵՆՏ-ԱՎԱԶԵ ԽԱՌՆՈՒՐԴԻ ՇԵՐՏ -40մմ
3. ԽՃԻ ՆԱԽԱՇԵՐՏ /հաստ. - 100 մմ/
4. ՏՈՓԱՆՎԱԾ ԲՆԱՀՈՂ

1. "Ա" ՏԻՊԻ ՄԱՆՐԱՀԱՏԻԿ ԱՍՖԱԼՏԱԲԵՏՈՆԵ ԾԱԾԿՈՒՅԹ /հաստ. 40 մմ/
2. "Ա" ՏԻՊԻ ԽՈՇՈՐԱՀԱՏԻԿ ԱՍՖԱԼՏԱԲԵՏՈՆԵ ԾԱԾԿՈՒՅԹ /հաստ. 60 մմ/
3. C6 ՏԻՊԻ ԽՃԱՅԻՆ ԽԱՌՆՈՒՐԴԻ ՆԱԽԱՇԵՐՏԻ ԻՐԱԿԱՆԱՑՈՒՄ /հաստ.-120 մմ/
4. ՏՈՓԱՆՎԱԾ ՀԻՄՆԱՏԱԿ

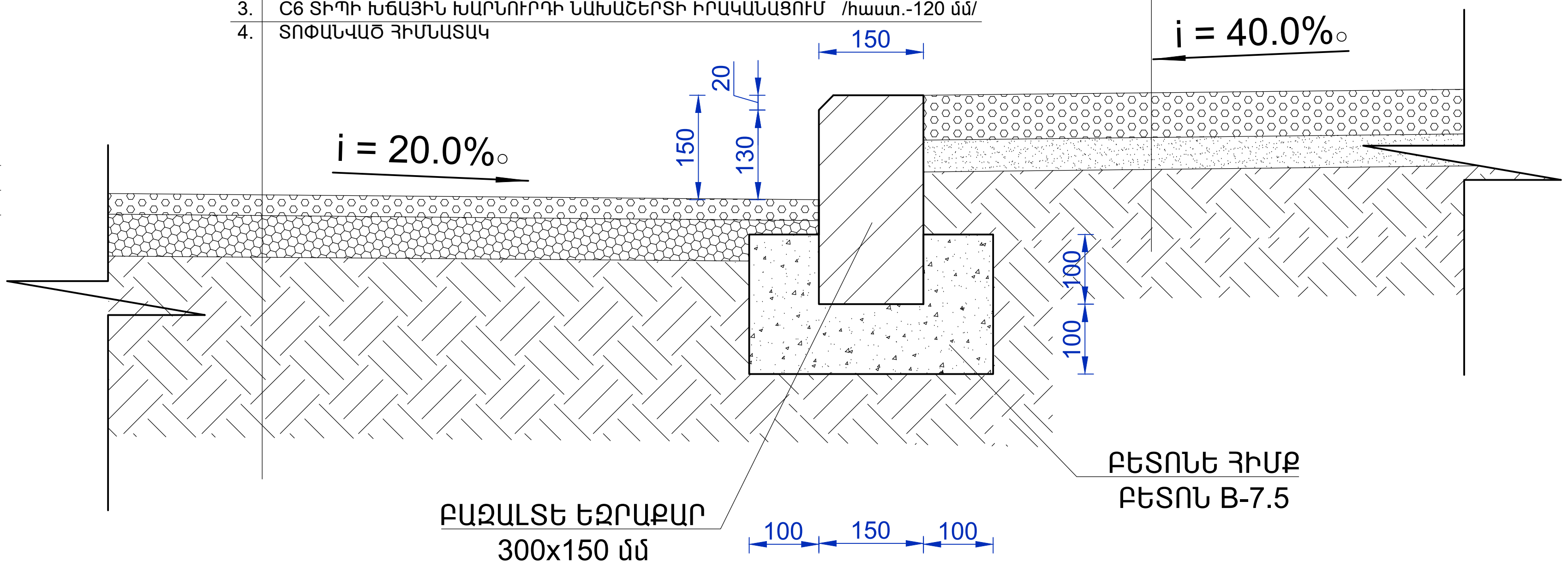

ՀԱՆԳՈՒՅՑ -2

1. "Ա" ՏԻՊԻ ՄԱՆՐԱՀԱՏԻԿ ԱՍՖԱԼՏԱԲԵՏՈՆԵ ԾԱԾԿՈՒՅԹ /հաստ. 40 մմ/
2. "Ա" ՏԻՊԻ ԽՈՇՈՐԱՀԱՏԻԿ ԱՍՖԱԼՏԱԲԵՏՈՆԵ ԾԱԾԿՈՒՅԹ /հաստ. 60 մմ/
3. C6 ՏԻՊԻ ԽՃԱՅԻՆ ԽԱՌՆՈՒՐԴԻ ՆԱԽԱՇԵՐՏԻ ԻՐԱԿԱՆԱՑՈՒՄ /հաստ.-120 մմ/
4. ՏՈՓԱՆՎԱԾ ՀԻՄՆԱՏԱԿ

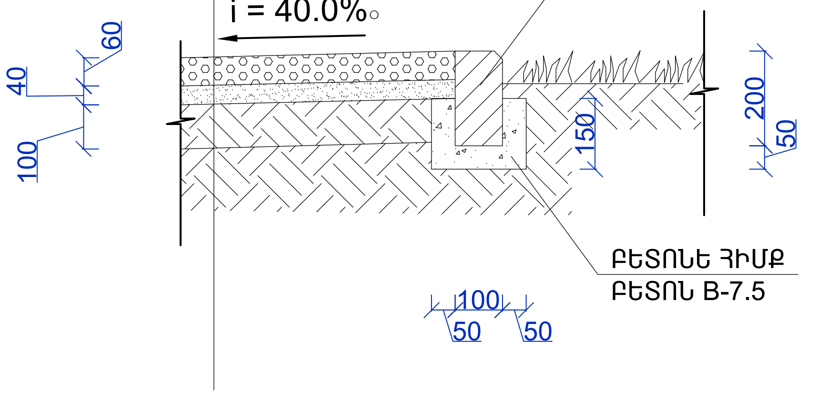

ՀՀ ԱՐԱԳԱԾՈՏՆԻ ՄԱՐԶԻ ԱՊԱՐԱՆ ՀԱՄԱՅՆՔԻ ԱՐԱՅԻ ԲՆԱԿԱՎԱՅՐԻ ՓՈՂՈՑՆԵՐԻ ՀԻՄՆԱՆՈՐՈԳՄԱՆ				
ՏՆՕՐԵՆ	Ե.ԱՍԱՏՐՅԱՆ	ՃԱՐՏԱՐԱՊԵՏԱՇԻՆԱՐԱՐԱԿԱՆ ՄԱՍ	ՓՈՒԼ	ԹԵՐԹ
ՆԱԽԱԳԾԵՑ	Ա.ԵՍԱՅԱՆ		Ա Ն	Ճ-
ՍՏՈՒԳԵՑ	Հ.ԴԱՎԹՅԱՆ	ԿՏՐՎԱԾՔՆԵՐ 2 - 2, ՀԱՆԳՈՒՅՑՆԵՐ -1, 2	«ՇԻՆԷՔՍՊՐՏ» ՍՊԸ	
ՆԳԻ	Ա.ԵՍԱՅԱՆ			

ԹԵՐԹԵՐ

ՋՐԱՀԵՌԱՑՄԱՆ ՀԱՄԱԿԱՐԳԻ ՆՅՈՒԹԵՐԻ ՄԱՍՆԱԳԻՐ

ԴԻՐՔ	ԱՆՎԱՆՈՒՄ	1 ԷԼԵՄԵՆՏԻ ԵՐԿԱՐՈՒԹՅՈՒՆԸ	ՔԱՆԱԿ ՀԱՏ	ԸՆԴՀԱՆՈՒՐ ԵՐԿ-ՆԸ ԳԾՄ	ԸՆԴՀԱՆՈՒՐ ՔԱՇԸ ԿԳ
1	2		3	4	5
1	ՄԵՏԱՂԱԿԱՆ ՇՎԵԼԵՐ [8	L = 1000 մմ	48	48.0	338.4
2	ՇՎԵԼԵՐ [6.5	L = 370 մմ	240	89.0	525.1
3	ՄԵՏԱՂԱԿԱՆ ՃԱՂԱՎԱՆԴԱԿՆԵՐԻ ՅՈՒՂԱՆԵՐԿՈՒՄ				- 6.0 մ²
4	ՎԱՔԻ ՆԱԽԱՊԱՏՐԱՍՏԱԿԱՆ ՇԵՐՏԻ ԻՐԱԿԱՆԱՑՈՒՄ ԱՎԱԶԱԿՈՊԻՃԻՑ ՏՈՓԱՆՈՒՄՈՎ				- 1.2 մ³
5	ՀԱՎԱՔՈՎԻ Ե/Բ ՎԱՔԻ ՄՈՆՏԱԺՈՒՄ 400x300 ՉԱՓԵՐԻ				- 24.0 գծմ
6	ՎԱՔԻ ԹԻԿՈՒՆՔԱՅԻՆ ՄԱՍԻ ՄՇԱԿՈՒՄ ԲԻՏՈՒՄՈՎ				- 29.0 մ²

Ե/Բ ՎԱՔԻ ԵՎ ՃԱՂԱՎԱՆԴԱԿԻ ԿՏՐՎԱԾՔ

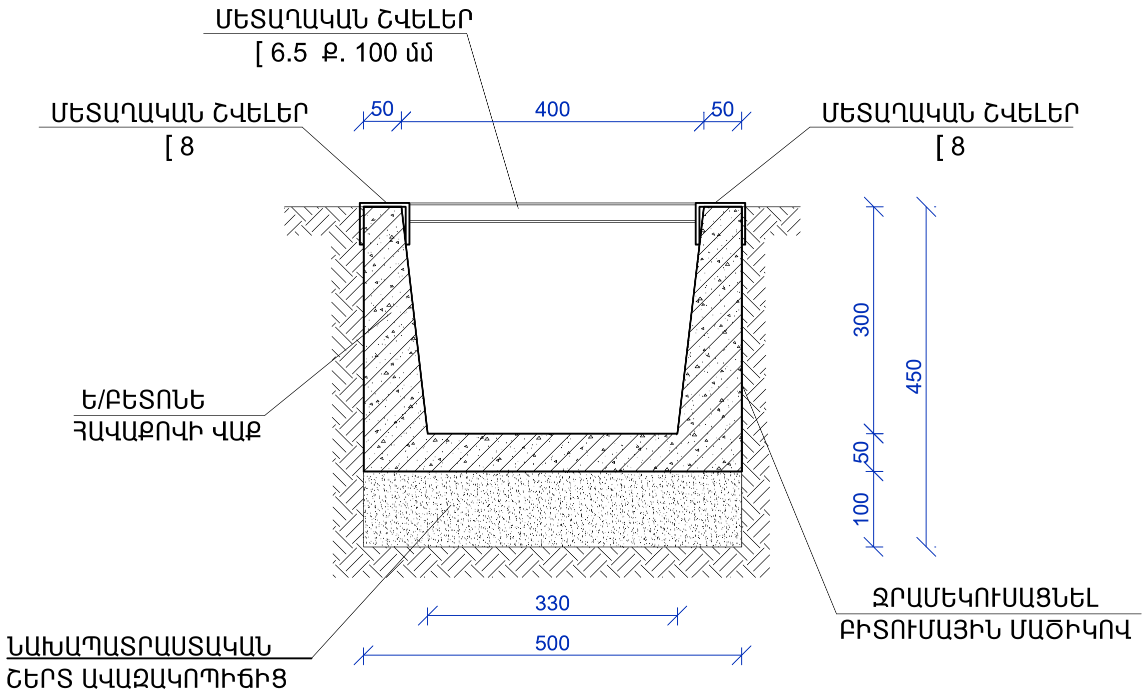

Ե/Բ ՎԱՔԻ ՃԱՂԱՎԱՆԴԱԿԻ ՀԱՏԱԿԱԳԻԾ /1 ԷԼԵՄԵՆՏԻ ՀԱՏԱԿԱԳԻԾ/

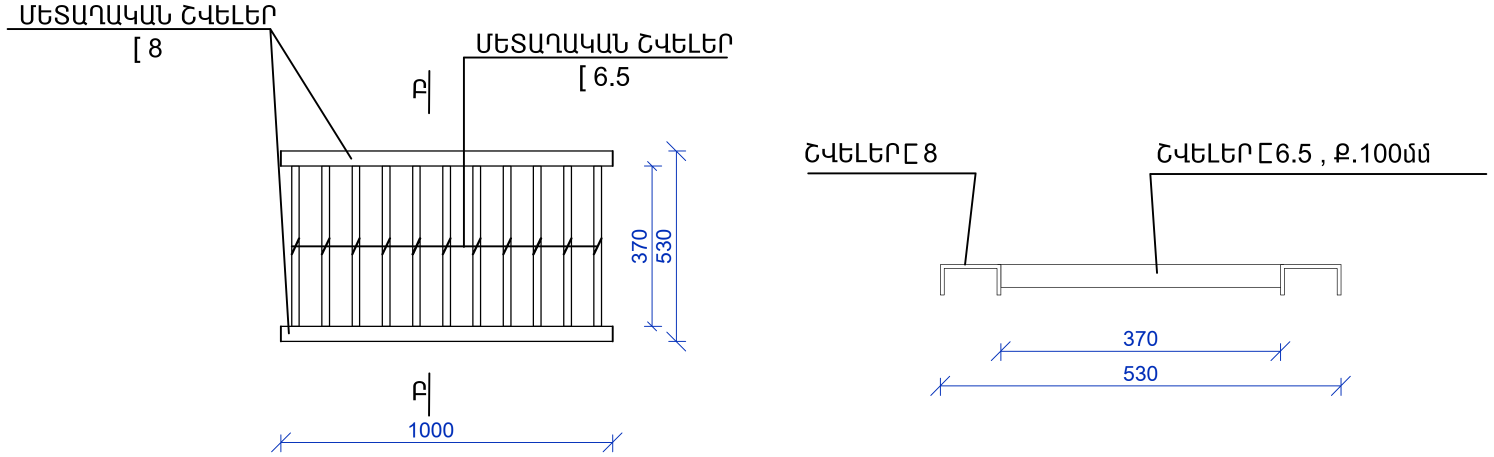

ԾԱՆՈԹՈՒԹՅՈՒՆ

1. ՄԵՏԱՂԱԿԱՆ ԷԼԵՄԵՆՏՆԵՐԻ ԵՌԱԿՑՈՒՄԸ ԻՐԱԿԱՆԱՑՆԵԼ Ý—42 ՏԻՊԻ ԷԼԵԿՏՐՈԴՈՎ
2. ԲՈԼՈՐ ՇՐՋԱՆԱԿՆԵՐԻ ԲԵՏՈՆԻ ԴԱՍԸ B20 է:

ՃԱՆԱՊԱՐՀԻ ԵՐԿԱՅՆԱԿԱՆ ՊՐՈՖԻԼ /ՆԿ 0+00-:-ՆԿ 3+00/

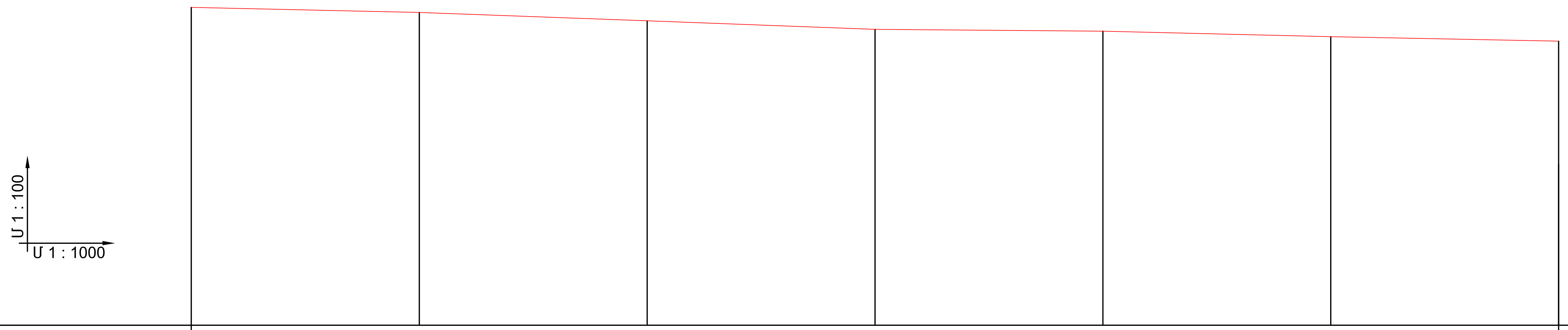

ՃԱՆԱՊԱՐՀԻ ՓՈՎԱԾՔ							
ՆԱԽԱԳԾԱՅԻՆ ՏՎՅԱԼՆԵՐ: ԼԱՅՆԱԿԱՆ ՊՐՈՖԻԼԻ ՏԻՊԸ							
ՆԱԽԱԳԾԱՅԻՆ ՏՎՅԱԼՆԵՐ: ԵՐԹԵՎԵԿԵԼԻ ՄԱՍԻ ԱՌԱՆՑՔԻ ՆԻՇԸ /մ/	1869.68	1868.56	1866.74	1864.85	1864.43	1863.26	1862.27
ՆԱԽԱԳԾԱՅԻՆ ՏՎՅԱԼՆԵՐ: ԹԵՔՈՒԹՅՈՒՆ (‰), ՈՒՂՂԱՁԻԳ ԿՈՐԵՐ /մ/	12.0 / 125.0		100.0 / 36.0		120.0 / 27.0		
ՓԱՍՏԱՑԻ ՏՎՅԱԼՆԵՐ: ՀՈՂԱՅԻՆ ՊԱՍՏԱՌԻ ՆԻՇԸ /մ/	1869.68	1868.56	1866.74	1864.85	1864.43	1863.26	1862.27
ՆՇԱՀԱՐՄԱՆ ԿԵՏ, ՀԱՏԱԿԱԳԾԱՅԻՆ ՏԱՐՐԵՐ, ԿԻԼՈՄԵՏՐԵՐ	ՆԿ 0+00	ՆԿ 0+50	ՆԿ 1+00	ՆԿ 1+50	ՆԿ 2+00	ՆԿ 2+50	ՆԿ 3+00

ՀԵՌԱՎՈՐՈՒԹՅՈՒՆԸ /մ/															
	20	20	20	20	20	20	20	20	20	20	20	20	20	20	20

	ՀՀ ԱՐԱԳԱԾՈՏՆԻ ՄԱՐԶԻ ԱՊԱՐԱՆ ՀԱՄԱՅՆՔԻ ԱՐԱՅԻ ԲՆԱԿԱՎԱՅՐԻ ՓՈՂՈՑՆԵՐԻ ՀԻՄՆԱՆՈՐՈԳՄԱՆ				
		ՃԱՐՏԱՐԱՊԵՏԱՇԻՆԱՐԱՐԱԿԱՆ ՄԱՍ	ՓՈՒԼ	ԹԵՐԹ	ԹԵՐԹԵՐ
ՏՆՕՐԵՆ	Ե.ԱՍԱՏՐՅԱՆ		Ա Ն	Ճ-	
ՆԱԽԱԳԾԵՑ	Ա.ԵՍԱՅԱՆ				
ՍՏՈՒԳԵՑ	Հ.ԴԱՎԹՅԱՆ	ՃԱՆԱՊԱՐՀԻ ԵՐԿԱՅՆԱԿԱՆ ՊՐՈՖԻԼ /ՆԿ 0+00-:-ՆԿ 3+00/	«ՇԻՆԷՔՍՊՐՏ» ՍՊԸ		
ՆԳԻ	Ա.ԵՍԱՅԱՆ				

ՃԱՆԱՊԱՐՀԻ ԵՐԿԱՅՆԱԿԱՆ ՊՐՈՖԻԼ /ՆԿ 3+00-:-ՆԿ 6+00/

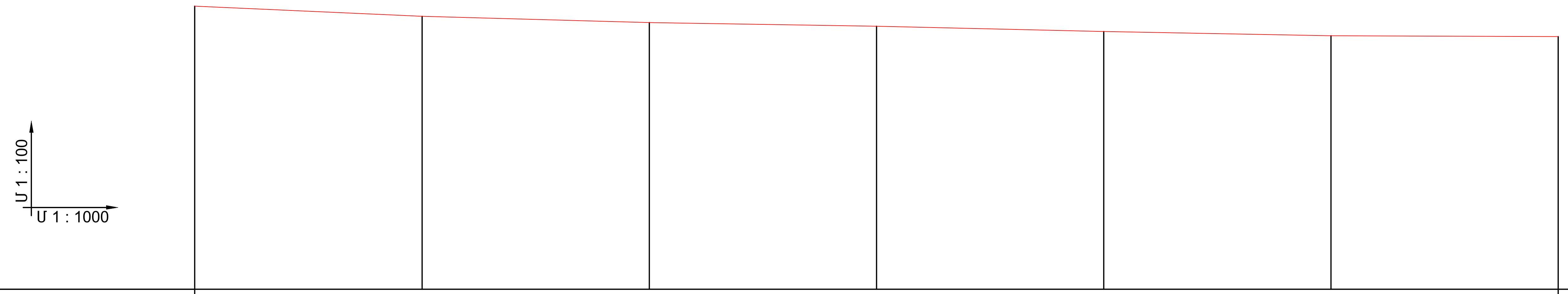

ՃԱՆԱՊԱՐՀԻ ՓՈՎԱԾՔ							
ՆԱԽԱԳԾԱՅԻՆ ՏՎՅԱԼՆԵՐ: ԼԱՅՆԱԿԱՆ ՊՐՈՖԻԼԻ ՏԻՊԸ							
ՆԱԽԱԳԾԱՅԻՆ ՏՎՅԱԼՆԵՐ: ԵՐԹԵՎԵԿԵԼԻ ՄԱՍԻ ԱՌԱՆՑՔԻ ՆԻՇԸ /մ/	1862.27	1860.02	1858.66	1857.85	1856.71	1855.74	1855.56
ՆԱԽԱԳԾԱՅԻՆ ՏՎՅԱԼՆԵՐ: ԹԵՔՈՒԹՅՈՒՆ (‰), ՈՒՂՂԱՁԻԳ ԿՈՐԵՐ /մ/	26.0 / 100.0		21.0 / 120.0			14.0 / 80.0	
ՓԱՍՏԱՑԻ ՏՎՅԱԼՆԵՐ: ՀՈՂԱՅԻՆ ՊԱՍՏԱՌԻ ՆԻՇԸ /մ/	1862.27	1860.02	1858.66	1857.85	1856.71	1855.74	1855.56
ՓԱՍՏԱՑԻ ՏՎՅԱԼՆԵՐ: ՀԵՌԱՎՈՐՈՒԹՅՈՒՆԸ /մ/	20 20 20	20 20	20 20 20	20 20	20 20 20	20 20	
ՆՇԱՀԱՐՄԱՆ ԿԵՏ, ՀԱՏԱԿԱԳԾԱՅԻՆ ՏԱՐՐԵՐ, ԿԻԼՈՄԵՏՐԵՐ	ՆԿ 3+00	ՆԿ 3+50	ՆԿ 4+00	ՆԿ 4+50	ՆԿ 5+00	ՆԿ 5+50	ՆԿ 6+00

ՀՀ ԱՐԱԳԱԾՈՏՆԻ ՄԱՐԶԻ ԱՊԱՐԱՆ ՀԱՄԱՅՆՔԻ ԱՐԱՅԻ ԲՆԱԿԱՎԱՅՐԻ ՓՈՂՈՑՆԵՐԻ ՀԻՄՆԱՆՈՐՈԳՈՒՄ			
ՏՆՕՐԵՆ	Է.ԱՍԱՏՐՅԱՆ	ՃԱՐՏԱՐԱՊԵՏԱՇԻՆԱՐԱՐԱԿԱՆ ՄԱՍ	ՓՈՒԼ: Ա Ն; ԹԵՐԹ: Ճ-; ԹԵՐԹԵՐ:
ՆԱԽԱԳԾԵՑ	Ա.ԵՍԱՅԱՆ		
ՍՏՈՒԳԵՑ	Հ.ԴԱՎԹՅԱՆ	ՃԱՆԱՊԱՐՀԻ ԵՐԿԱՅՆԱԿԱՆ ՊՐՈՖԻԼ /ՆԿ 3+00-:-ՆԿ 6+00/	«ՇԻՆԷՔՍՊԻՐՏ» ՍՊԸ
ՆԳԻ	Ա.ԵՍԱՅԱՆ		

ՃԱՆԱՊԱՐՀԻ ԵՐԿԱՅՆԱԿԱՆ ՊՐՈՖԻԼ /ՆԿ 6+00-:-ՆԿ 9+00/

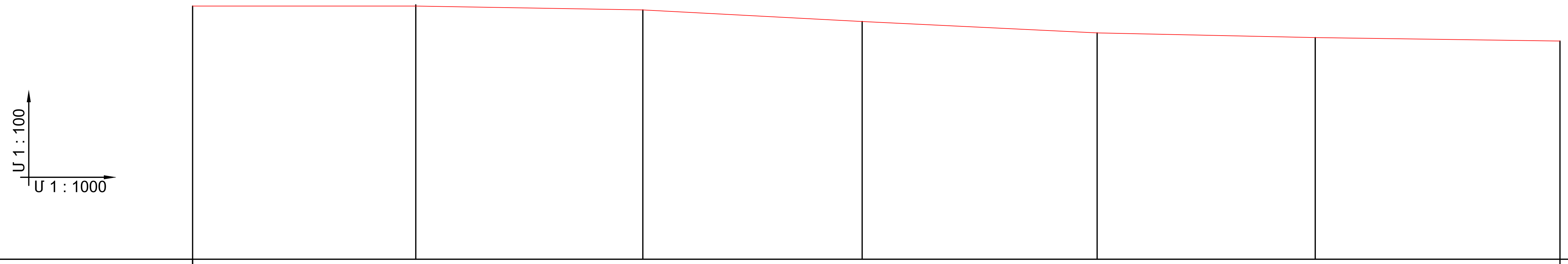

ՃԱՆԱՊԱՐՀԻ ՓՌՎԱԾՔ							
ՆԱԽԱԳԾԱՅԻՆ ՏՎՅԱԼՆԵՐ — ԼԱՅՆԱԿԱՆ ՊՐՈՖԻԼԻ ՏԻՊԸ							
ՆԱԽԱԳԾԱՅԻՆ ՏՎՅԱԼՆԵՐ — ԵՐԹԵՎԵԿԵԼԻ ՄԱՍԻ ԱՌԱՆՑՔԻ ՆԻՇԸ /մ/	1855.56	1855.80	1854.69	1852.16	1849.65	1848.62	1847.86
ՓԱՍՏԱՑԻ ՏՎՅԱԼՆԵՐ — ՀՈՂԱՅԻՆ ՊԱՍՏԱՌԻ ՆԻՇԸ /մ/	1855.56	1855.80	1854.69	1852.16	1849.65	1848.62	1847.86
ՆՇԱՀԱՐՄԱՆ ԿԵՏ, ՀԱՏԱԿԱԳԾԱՅԻՆ ՏԱՐՐԵՐ, ԿԻԼՈՄԵՏՐԵՐ	ՆԿ 6+00	ՆԿ 6+50	ՆԿ 7+00	ՆԿ 7+50	ՆԿ 8+00	ՆԿ 8+50	ՆԿ 9+00

ԹԵՔՈՒԹՅՈՒՆ (‰), ՈՒՂՂԱՁԻԳ ԿՈՐԵՐ /մ/						
ԹԵՔՈՒԹՅՈՒՆ (‰)	50.0	41.0	95.0	98.0	29.0	16.0
ՈՒՂՂԱՁԻԳ ԿՈՐԵՐ /մ/	20.0	100.0	120.0	40.0	20.0	20.0

ՀԵՌԱՎՈՐՈՒԹՅՈՒՆԸ /մ/														
20	20	20	20	20	20	20	20	20	20	20	20	20	20	20

ՀՀ ԱՐԱԳԱԾՈՏՆԻ ՄԱՐԶԻ ԱՊԱՐԱՆ ՀԱՄԱՅՆՔԻ ԱՐԱՅԻ ԲՆԱԿԱՎԱՅՐԻ ՓՈՂՈՑՆԵՐԻ ՀԻՄՆԱՆՈՐՈԳՈՒՄ			
ՃԱՐՏԱՐԱՊԵՏԱՇԻՆԱՐԱՐԱԿԱՆ ՄԱՍ	ՓՈՒԼ	ԹԵՐԹ	ԹԵՐԹԵՐ
	Ա Ն	Ճ-	
ՃԱՆԱՊԱՐՀԻ ԵՐԿԱՅՆԱԿԱՆ ՊՐՈՖԻԼ /ՆԿ 6+00-:-ՆԿ 9+00/	«ՇԻՆԷՔՍՊՐՏ» ՍՊԸ		

ՏՆՕՐԵՆ	Ե.ԱՄԱՍՏՐՅԱՆ
ՆԱԽԱԳԾԵՑ	Ա.ԵՍԱՅԱՆ
ՍՏՈՒԳԵՑ	Հ.ԴԱՎԹՅԱՆ
ՆԳԻ	Ա.ԵՍԱՅԱՆ

ՃԱՆԱՊԱՐՀԻ ԵՐԿԱՅՆԱԿԱՆ ՊՐՈՖԻԼ /ՆԿ 9+00-:-ՆԿ 11+00/

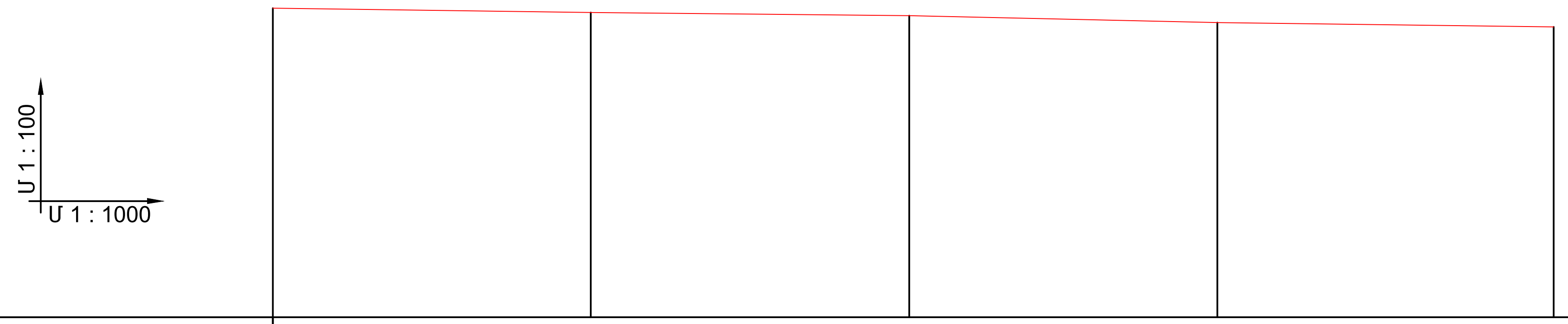

		ՆԿ 9+00	ՆԿ 9+50	ՆԿ 10+00	ՆԿ 10+50	ՆԿ 11+00
ՃԱՆԱՊԱՐՀԻ ՓՌՎԱԾՔ						
ՆԱԽԱԳԾԱՅԻՆ ՏՎՅԱԼՆԵՐ	ԼԱՅՆԱԿԱՆ ՊՐՈՖԻԼԻ ՏԻՊԸ					
	ԵՐԹԵՎԵԿԵԼԻ ՄԱՍԻ ԱՌԱՆՑՔԻ ՆԻՇԸ /մ/	1847.86	1847.21	1846.71	1845.64	1844.97
	ԹԵՔՈՒԹՅՈՒՆ (‰), ՈՒՂՂԱՁԻԳ ԿՈՐԵՐ /մ/	50.0 / 20.0	41.0 / 100.0	120.0		
ՓԱՍՏԱՑԻ ՏՎՅԱԼՆԵՐ	ՀՈՂԱՅԻՆ ՊԱՍՏԱՌԻ ՆԻՇԸ /մ/	1847.86	1847.21	1846.71	1845.64	1844.97
	ՀԵՌԱՎՈՐՈՒԹՅՈՒՆԸ /մ/	20 20 20 20 20 20 20 20 20 20 20 20 20 20 20				
ՆՇԱՅԱՐՄԱՆ ԿԵՏ, ՀԱՏԱԿԱԳԾԱՅԻՆ ՏԱՐՐԵՐ, ԿԻԼՈՄԵՏՐԵՐ		ՆԿ 9+00	ՆԿ 9+50	ՆԿ 10+00	ՆԿ 10+50	ՆԿ 11+00

ՀՀ ԱՐԱԳԱԾՈՏՆԻ ՄԱՐԶԻ ԱՊԱՐԱՆ ՀԱՄԱՅՆՔԻ ԱՐԱՅԻ ԲՆԱԿԱՎԱՅՐԻ ՓՈՂՈՑՆԵՐԻ ՀԻՄՆԱՆՈՐՈԳՄԱՆ		
ՏՆՕՐԵՆ	Ե.ԱՄԱՍՐՅԱՆ	
ՆԱԽԱԳԾՈՂ	Ա.ԵՍԱՅԱՆ	
ՍՏՈՒԳՈՂ	Հ.ԴԱՎԹՅԱՆ	
ՆԳԻ	Ա.ԵՍԱՅԱՆ	
ՃԱՐՏԱՐԱՊԵՏԱՇԻՆԱՐԱՐԱԿԱՆ ՄԱՍ	ՓՈՒԼ: Ա Ն	ԹԵՐԹ: Ճ- ; ԹԵՐԹԵՐ
ՃԱՆԱՊԱՐՀԻ ԵՐԿԱՅՆԱԿԱՆ ՊՐՈՖԻԼ /ՆԿ 9+00-:-ՆԿ 11+00/	«ՇԻՆԷՔՍՊՐՏ» ՍՊԸ	

ՓՈՂՈՑԻ ԼԱՅՆԱԿԱՆ ՊՐՈՖԻԼ/ՆԿ 0+00/

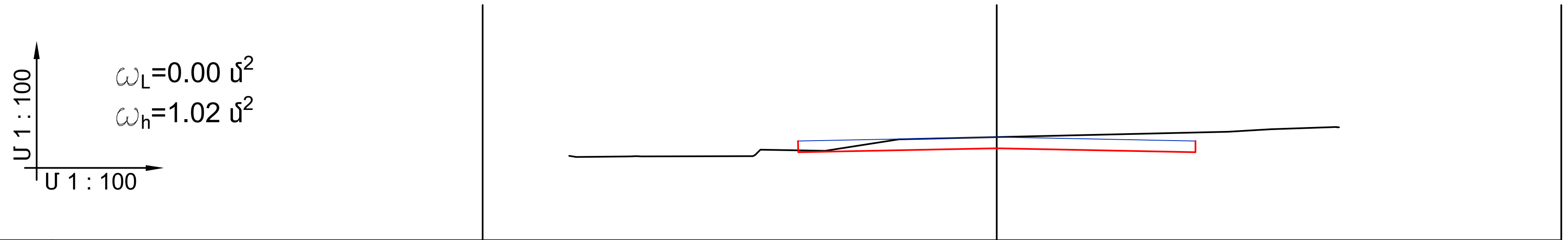

ՆԱԽԱԳԾԱՅԻՆ ՏՎՅԱԼՆԵՐ	ԹԵՔՈՒԹՅՈՒՆ, ‰; ԵՐԿԱՐՈՒԹՅՈՒՆԸ, մ	20 3.0 3.0 20
	ՆԱԽԱԳԾՎՈՂ ՊԱՍՏԱՌԻ ՆԻՇԸ, մ	1869.62 1869.68 1869.62
ԳՈՅ.ՈՒՆԵՑՈՂ ՏՎՅԱԼՆԵՐ	ԳՈՅՈՒԹՅՈՒՆ ՈՒՆԵՑՈՂ ՊԱՍՏԱՌԻ ՆԻՇԸ, մ	
	ՀԵՌԱՎՈՐՈՒԹՅՈՒՆԸ, մ	0.10 0.82 0.07 1.68 0.03 0.98 1.11 1.48 3.50 0.64 0.99 0.03

ՓՈՂՈՑԻ ԼԱՅՆԱԿԱՆ ՊՐՈՖԻԼ/ՆԿ 1+00/

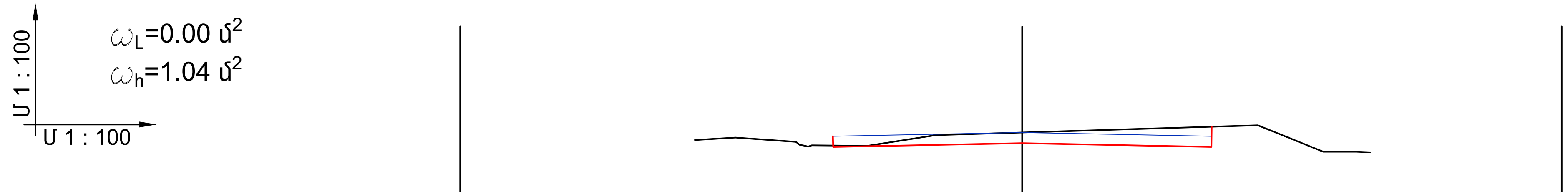

ՆԱԽԱԳԾԱՅԻՆ ՏՎՅԱԼՆԵՐ	ԹԵՔՈՒԹՅՈՒՆ, ‰; ԵՐԿԱՐՈՒԹՅՈՒՆԸ, մ	20 3.0 3.0 20
	ՆԱԽԱԳԾՎՈՂ ՊԱՍՏԱՌԻ ՆԻՇԸ, մ	1866.68 1866.74 1866.68
ԳՈՅ.ՈՒՆԵՑՈՂ ՏՎՅԱԼՆԵՐ	ԳՈՅՈՒԹՅՈՒՆ ՈՒՆԵՑՈՂ ՊԱՍՏԱՌԻ ՆԻՇԸ, մ	
	ՀԵՌԱՎՈՐՈՒԹՅՈՒՆԸ, մ	0.01 0.63 0.96 [illegible] 0.88 1.03 0.02 1.41 3.74 1.04 0.50 0.20 0.11

ՏՆՕՐԵՆ	Ե.ԱՍԱՏՐՅԱՆ		ՀՀ ԱՐԱԳԱԾՈՏՆԻ ՄԱՐԶԻ ԱՊԱՐԱՆ ՀԱՄԱՅՆՔԻ ԱՐԱՅԻ ԲՆԱԿԱՎԱՅՐԻ ՓՈՂՈՑՆԵՐԻ ՀԻՄՆԱՆՈՐՈԳՈՒՄ
ՆԱԽԱԳԾԵՑ	Ա.ԵՍԱՅԱՆ		ՃԱՐՏԱՐԱՊԵՏԱՇԻՆԱՐԱՐԱԿԱՆ ՄԱՍ — ՓՈՒԼ: Ա Ն; ԹԵՐԹ: Ճ-; ԹԵՐԹԵՐ:
ՍՏՈՒԳԵՑ	Հ.ԴԱՎԹՅԱՆ		ՓՈՂՈՑԻ ԼԱՅՆԱԿԱՆ ՊՐՈՖԻԼ
ՆԳԻ	Ա.ԵՍԱՅԱՆ		«ՇԻՆԷՔՍՊՐՏ» ՍՊԸ

ՓՈՂՈՑԻ ԼԱՅՆԱԿԱՆ ՊՐՈՖԻԼ/ՆԿ 2+00/

Մ 1 : 100

Մ 1 : 100

ω_L=0.00 մ^2

ω_h=1.00 մ^2

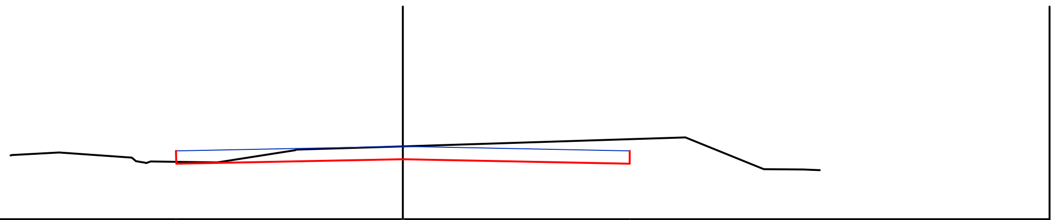

ՆԱԽԱԳԾԱՅԻՆ ՏՎՅԱԼՆԵՐ	ԹԵՔՈՒԹՅՈՒՆ, ‰; ԵՐԿԱՐՈՒԹՅՈՒՆԸ, մ	20 3.0 3.0 20
	ՆԱԽԱԳԾՎՈՂ ՊԱՍՏԱՌԻ ՆԻՇԸ, մ	1864.37 1864.43 1864.37
ԳՈՅ.ՈՒՆԵՑՈՂ ՏՎՅԱԼՆԵՐ	ԳՈՅՈՒԹՅՈՒՆ ՈՒՆԵՑՈՂ ՊԱՍՏԱՌԻ ՆԻՇԸ, մ	
	ՀԵՌԱՎՈՐՈՒԹՅՈՒՆԸ, մ	0.0163 0.96000.880.88 1.030.02 1.41 3.74 1.04 0.50201

ՓՈՂՈՑԻ ԼԱՅՆԱԿԱՆ ՊՐՈՖԻԼ/ՆԿ 3+00/

Մ 1 : 100

Մ 1 : 100

ω_L=0.00 մ^2

ω_h=1.08 մ^2

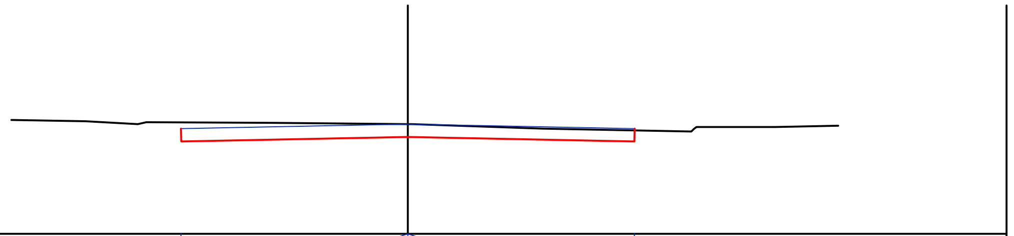

ՆԱԽԱԳԾԱՅԻՆ ՏՎՅԱԼՆԵՐ	ԹԵՔՈՒԹՅՈՒՆ, ‰; ԵՐԿԱՐՈՒԹՅՈՒՆԸ, մ	20 3.0 3.0 20
	ՆԱԽԱԳԾՎՈՂ ՊԱՍՏԱՌԻ ՆԻՇԸ, մ	1862.21 1862.27 1862.21
ԳՈՅ.ՈՒՆԵՑՈՂ ՏՎՅԱԼՆԵՐ	ԳՈՅՈՒԹՅՈՒՆ ՈՒՆԵՑՈՂ ՊԱՍՏԱՌԻ ՆԻՇԸ, մ	
	ՀԵՌԱՎՈՐՈՒԹՅՈՒՆԸ, մ	0.98 0.60.12 1.67 1.78 0.06 1.72 1.97 0.031.04 0.820.01

ՀՀ ԱՐԱԳԱԾՈՏՆԻ ՄԱՐԶԻ ԱՊԱՐԱՆ ՀԱՄԱՅՆՔԻ ԱՐԱՅԻ ԲՆԱԿԱՎԱՅՐԻ ՓՈՂՈՑՆԵՐԻ ՀԻՄՆԱՆՈՐՈԳՈՒՄ					
ՏՆՕՐԵՆ	Է.ՄԱՍՏՐՅԱՆ	ՃԱՐՏԱՐԱՊԵՏԱՇԻՆԱՐԱՐԱԿԱՆ ՄԱՍ	ՓՈՒԼ	ԹԵՐԹ	ԹԵՐԹԵՐ
ՆԱԽԱԳԾԵՑ	Ա.ԵՍԱՅԱՆ		Ա Ն	Ճ-	
ՍՏՈՒԳԵՑ	Հ.ՂԱՎԹՅԱՆ	ՓՈՂՈՑԻ ԼԱՅՆԱԿԱՆ ՊՐՈՖԻԼ	«ՇԻՆԷՔՍՊԸՐՏ» ՍՊԸ		
ՆԳԻ	Ա.ԵՍԱՅԱՆ				

ՓՈՂՈՑԻ ԼԱՅՆԱԿԱՆ ՊՐՈՖԻԼ/ՆԿ 4+00/

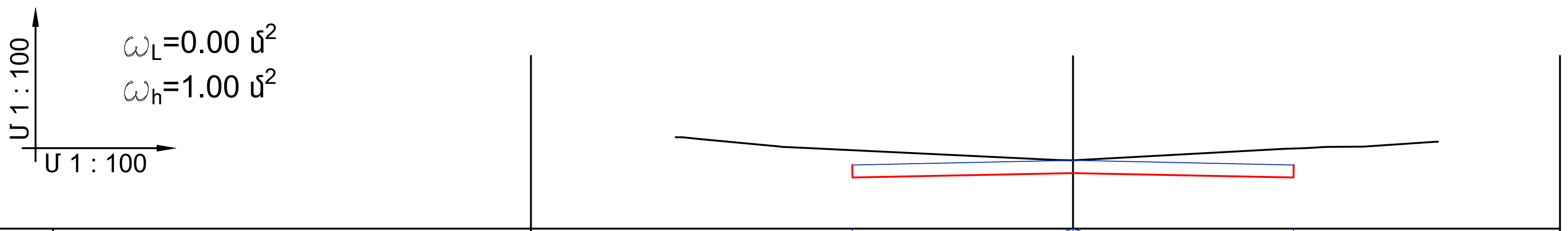

ՆԱԽԱԳԾԱՅԻՆ ՏՎՅԱԼՆԵՐ	ԹԵՔՈՒԹՅՈՒՆ, ‰; ԵՐԿԱՐՈՒԹՅՈՒՆԸ, մ	20 / 3.0	20 / 3.0	
	ՆԱԽԱԳԾՎՈՂ ՊԱՍՏԱՌԻ ՆԻՇԸ, մ	1858.60	1858.66	1858.60
ԳՈՅ.ՈՒՆԵՑՈՂ ՏՎՅԱԼՆԵՐ	ԳՈՅՈՒԹՅՈՒՆ ՈՒՆԵՑՈՂ ՊԱՍՏԱՌԻ ՆԻՇԸ, մ			
	ՀԵՌԱՎՈՐՈՒԹՅՈՒՆԸ, մ	[illegible] 1.09 [illegible] 3.63 0.21	2.89 [illegible] 0.52 1.00 0.01	

ՓՈՂՈՑԻ ԼԱՅՆԱԿԱՆ ՊՐՈՖԻԼ/ՆԿ 5+00/

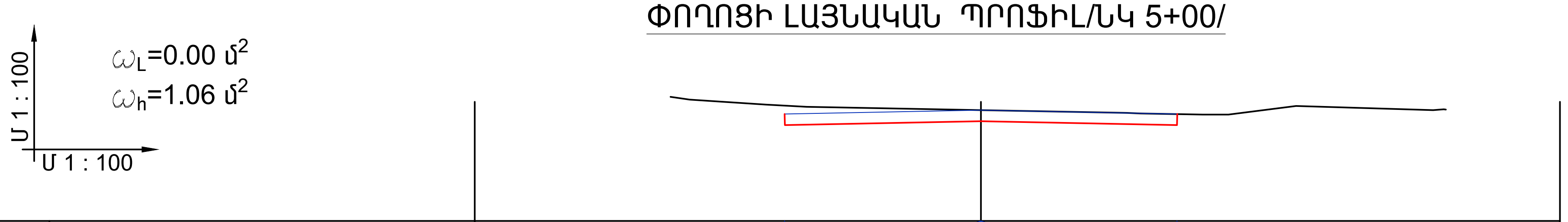

ՆԱԽԱԳԾԱՅԻՆ ՏՎՅԱԼՆԵՐ	ԹԵՔՈՒԹՅՈՒՆ, ‰; ԵՐԿԱՐՈՒԹՅՈՒՆԸ, մ	20 / 3.0	20 / 3.0	
	ՆԱԽԱԳԾՎՈՂ ՊԱՍՏԱՌԻ ՆԻՇԸ, մ	1856.65	1856.71	1856.65
ԳՈՅ.ՈՒՆԵՑՈՂ ՏՎՅԱԼՆԵՐ	ԳՈՅՈՒԹՅՈՒՆ ՈՒՆԵՑՈՂ ՊԱՍՏԱՌԻ ՆԻՇԸ, մ			
	ՀԵՌԱՎՈՐՈՒԹՅՈՒՆԸ, մ	0.29 1.16 0.62 2.67	2.24 [illegible] 0.96 0.39 1.03 2.10 [illegible]	

ՏՆՕՐԵՆ	Ե.ՄՍՍՏՐՅԱՆ		ՀՀ ԱՐԱԳԱԾՈՏՆԻ ՄԱՐԶԻ ԱՊԱՐԱՆ ՀԱՄԱՅՆՔԻ ԱՐԱՅԻ ԲՆԱԿԱՎԱՅՐԻ ՓՈՂՈՑՆԵՐԻ ՀԻՄՆԱՆՈՐՈԳՈՒՄ
ՆԱԽԱԳԾԵՑ	Ա.ԵՍԱՅԱՆ		ՃԱՐՏԱՐԱՊԵՏԱՇԻՆԱՐԱՐԱԿԱՆ ՄԱՍ — ՓՈՒԼ: Ա Ն; ԹԵՐԹ: Ճ-; ԹԵՐԹԵՐ:
ՍՏՈՒԳԵՑ	Հ.ԴԱՎԹՅԱՆ		ՓՈՂՈՑԻ ԼԱՅՆԱԿԱՆ ՊՐՈՖԻԼ
ՆԳԻ	Ա.ԵՍԱՅԱՆ		«ՇԻՆԷՔՍՊՐՏ» ՍՊԸ

ՓՈՂՈՑԻ ԼԱՅՆԱԿԱՆ ՊՐՈՖԻԼ/ՆԿ 6+00/

Մ 1 : 100
Մ 1 : 100

ω_L=0.00 մ^2
ω_h=1.08 մ^2

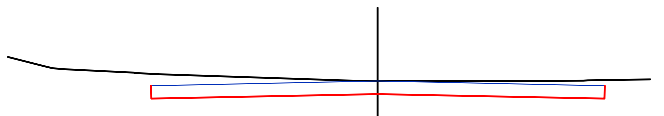

ՆԱԽԱԳԾԱՅԻՆ ՏՎՅԱԼՆԵՐ	ԹԵՔՈՒԹՅՈՒՆ, ‰; ԵՐԿԱՐՈՒԹՅՈՒՆԸ, մ	20 / 3.0 · 3.0 / 20
	ՆԱԽԱԳԾՎՈՂ ՊԱՍՏԱՌԻ ՆԻՇԸ, մ	1855.50 · 1855.56 · 1855.50
ԳՈՅ.ՌԵԼԵՅՈՒ ՏՎՅԱԼՆԵՐ	ԳՈՅՈՒԹՅՈՒՆ ՈՒՆԵՑՈՂ ՊԱՍՏԱՌԻ ՆԻՇԸ, մ	
	ՀԵՌԱՎՈՐՈՒԹՅՈՒՆԸ, մ	0.40 0.11 0.14 0.95 0.00 0.33 2.67 0.22 2.01 0.70 0.06 0.80 2.00

ՓՈՂՈՑԻ ԼԱՅՆԱԿԱՆ ՊՐՈՖԻԼ/ՆԿ 7+00/

Մ 1 : 100
Մ 1 : 100

ω_L=0.00 մ^2
ω_h=1.02 մ^2

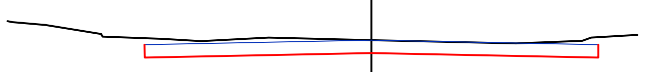

ՆԱԽԱԳԾԱՅԻՆ ՏՎՅԱԼՆԵՐ	ԹԵՔՈՒԹՅՈՒՆ, ‰; ԵՐԿԱՐՈՒԹՅՈՒՆԸ, մ	20 / 3.0 · 3.0 / 20
	ՆԱԽԱԳԾՎՈՂ ՊԱՍՏԱՌԻ ՆԻՇԸ, մ	1854.63 · 1854.69 · 1854.63
ԳՈՅ.ՌԵԼԵՅՈՒ ՏՎՅԱԼՆԵՐ	ԳՈՅՈՒԹՅՈՒՆ ՈՒՆԵՑՈՂ ՊԱՍՏԱՌԻ ՆԻՇԸ, մ	
	ՀԵՌԱՎՈՐՈՒԹՅՈՒՆԸ, մ	0.06 0.64 0.70 0.01 1.80 0.51 0.89 1.36 1.91 0.87 0.12 0.50 0.80 0.02

		ՀՀ ԱՐԱԳԱԾՈՏՆԻ ՄԱՐԶԻ ԱՊԱՐԱՆ ՀԱՄԱՅՆՔԻ ԱՐԱՅԻ ԲՆԱԿԱՎԱՅՐԻ ՓՈՂՈՑՆԵՐԻ ՀԻՄՆԱՆՈՐՈԳՈՒՄ	
ՏՆՕՐԵՆ	Ե.ՄԱՄՍՏՐՅԱՆ	ՃԱՐՏԱՐԱՊԵՏԱՇԻՆԱՐԱՐԱԿԱՆ ՄԱՍ	ՓՈՒԼ: Ա Ն; ԹԵՐԹ: Ճ-; ԹԵՐԹԵՐ:
ՆԱԽԱԳԾԵՑ	Ա.ԵՍԱՅԱՆ		
ՍՏՈՒԳԵՑ	Հ.ՂԱՎԹՅԱՆ	ՓՈՂՈՑԻ ԼԱՅՆԱԿԱՆ ՊՐՈՖԻԼ	«ՇԻՆԷՔՍՊՐՏ» ՍՊԸ
ՆԳԻ	Ա.ԵՍԱՅԱՆ		

ՓՈՂՈՑԻ ԼԱՅՆԱԿԱՆ ՊՐՈՖԻԼ/ՆԿ 8+00/

Մ 1 : 100

Մ 1 : 100

ω_L=0.00 մ^2

ω_h=1.00 մ^2

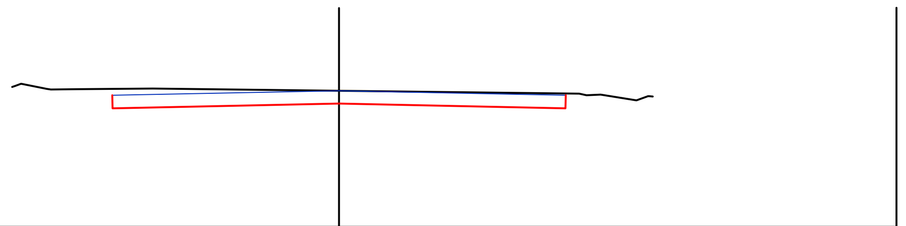

ՆԱԽԱԳԾԱՅԻՆ ՏՎՅԱԼՆԵՐ	ԹԵՔՈՒԹՅՈՒՆ, ‰; ԵՐԿԱՐՈՒԹՅՈՒՆԸ, մ	20 / 3.0 / 3.0 / 20
	ՆԱԽԱԳԾՎՈՂ ՊԱՍՏԱՌԻ ՆԻՇԸ, մ	1849.59 / 1849.65 / 1849.59
ԳՈՅ.ՈՒՆԵՑՈՂ ՏՎՅԱԼՆԵՐ	ԳՈՅՈՒԹՅՈՒՆ ՈՒՆԵՑՈՂ ՊԱՍՏԱՌԻ ՆԻՇԸ, մ	
	ՀԵՌԱՎՈՐՈՒԹՅՈՒՆԸ, մ	[illegible] 1.00 / 2.46 / 3.18 / [illegible]

ՓՈՂՈՑԻ ԼԱՅՆԱԿԱՆ ՊՐՈՖԻԼ/ՆԿ 9+00/

Մ 1 : 100

Մ 1 : 100

ω_L=0.00 մ^2

ω_h=1.00մ^2

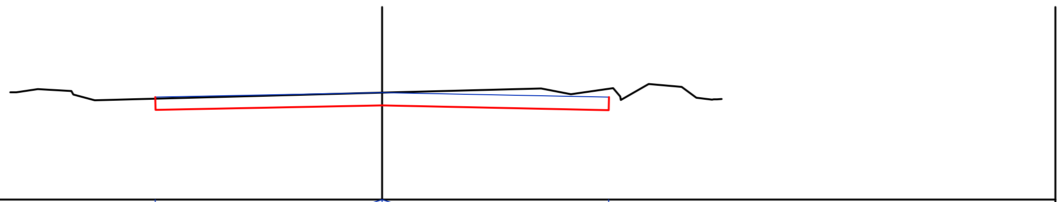

ՆԱԽԱԳԾԱՅԻՆ ՏՎՅԱԼՆԵՐ	ԹԵՔՈՒԹՅՈՒՆ, ‰; ԵՐԿԱՐՈՒԹՅՈՒՆԸ, մ	20 / 3.0 / 3.0 / 20
	ՆԱԽԱԳԾՎՈՂ ՊԱՍՏԱՌԻ ՆԻՇԸ, մ	1847.80 / 1847.86 / 1847.80
ԳՈՅ.ՈՒՆԵՑՈՂ ՏՎՅԱԼՆԵՐ	ԳՈՅՈՒԹՅՈՒՆ ՈՒՆԵՑՈՂ ՊԱՍՏԱՌԻ ՆԻՇԸ, մ	
	ՀԵՌԱՎՈՐՈՒԹՅՈՒՆԸ, մ	[illegible] / 3.80 / 2.11 / [illegible]

		ՀՀ ԱՐԱԳԱԾՈՏՆԻ ՄԱՐԶԻ ԱՊԱՐԱՆ ՀԱՄԱՅՆՔԻ ԱՐԱՅԻ ԲՆԱԿԱՎԱՅՐԻ ՓՈՂՈՑՆԵՐԻ ՀԻՄՆԱՆՈՐՈԳՄԱՆ	
ՏՆՕՐԵՆ	Ե.ԱՍԱՏՐՅԱՆ	ՃԱՐՏԱՐԱՊԵՏԱՇԻՆԱՐԱՐԱԿԱՆ ՄԱՍ	ՓՈՒԼ: Ա Ն; ԹԵՐԹ: Ճ-; ԹԵՐԹԵՐ:
ՆԱԽԱԳԾԵՑ	Ա.ԵՍԱՅԱՆ		
ՍՏՈՒԳԵՑ	Հ.ԴԱՎԹՅԱՆ	ՓՈՂՈՑԻ ԼԱՅՆԱԿԱՆ ՊՐՈՖԻԼ	«ՇԻՆԷՔՍՊՐՏ» ՍՊԸ
ՆԳԻ	Ա.ԵՍԱՅԱՆ		

ՓՈՂՈՑԻ ԼԱՅՆԱԿԱՆ ՊՐՈՖԻԼ/ՆԿ 10+00/

Մ 1 : 100

Մ 1 : 100

ω_L=0.00 մ^2

ω_h=1.08 մ^2

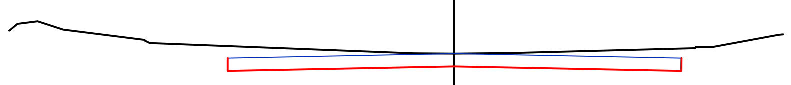

ՆԱԽԱԳԾԱՅԻՆ ՏՎՅԱԼՆԵՐ	ԹԵՔՈՒԹՅՈՒՆ, ‰; ԵՐԿԱՐՈՒԹՅՈՒՆԸ, մ	20 / 3.0	3.0 / 20	
	ՆԱԽԱԳԾՎՈՂ ՊԱՍՏԱՌԻ ՆԻՇԸ, մ	1846.65	1846.71	1846.65
ԳՈՅ.ՈՒՆԵՑՈՂ ՏՎՅԱԼՆԵՐ	ԳՈՅՈՒԹՅՈՒՆ ՈՒՆԵՑՈՂ ՊԱՍՏԱՌԻ ՆԻՇԸ, մ			
	ՀԵՌԱՎՈՐՈՒԹՅՈՒՆԸ, մ	[illegible] 1.08 [illegible] 3.49 0.54	0.77 2.41 [illegible]	

ՓՈՂՈՑԻ ԼԱՅՆԱԿԱՆ ՊՐՈՖԻԼ/ՆԿ 11+00/

Մ 1 : 100

Մ 1 : 100

ω_L=0.00 մ^2

ω_h=1.06 մ^2

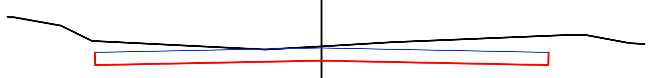

ՆԱԽԱԳԾԱՅԻՆ ՏՎՅԱԼՆԵՐ	ԹԵՔՈՒԹՅՈՒՆ, ‰; ԵՐԿԱՐՈՒԹՅՈՒՆԸ, մ	20 / 3.0	3.0 / 20	
	ՆԱԽԱԳԾՎՈՂ ՊԱՍՏԱՌԻ ՆԻՇԸ, մ	1844.91	1844.97	1844.91
ԳՈՅ.ՈՒՆԵՑՈՂ ՏՎՅԱԼՆԵՐ	ԳՈՅՈՒԹՅՈՒՆ ՈՒՆԵՑՈՂ ՊԱՍՏԱՌԻ ՆԻՇԸ, մ			
	ՀԵՌԱՎՈՐՈՒԹՅՈՒՆԸ, մ	[illegible] 0.41 2.29 0.76	0.92 2.37 [illegible]	

		ՀՀ ԱՐԱԳԱԾՈՏՆԻ ՄԱՐԶԻ ԱՊԱՐԱՆ ՀԱՄԱՅՆՔԻ ԱՐԱՅԻ ԲՆԱԿԱՎԱՅՐԻ ՓՈՂՈՑՆԵՐԻ ՀԻՄՆԱՆՈՐՈԳՄԱՆ		
ՏՆՕՐԵՆ	Ե.ԱՍԱՏՐՅԱՆ	ՃԱՐՏԱՐԱՊԵՏԱՇԻՆԱՐԱՐԱԿԱՆ ՄԱՍ	ՓՈՒԼ: Ա Ն	ԹԵՐԹ: Ճ- / ԹԵՐԹԵՐ:
ՆԱԽԱԳԾԵՑ	Ա.ԵՍԱՅԱՆ			
ՍՏՈՒԳԵՑ	Հ.ԴԱՎԹՅԱՆ	ՓՈՂՈՑԻ ԼԱՅՆԱԿԱՆ ՊՐՈՖԻԼ	«ՇԻՆԷՔՍՊՐՏ» ՍՊԸ	
ՆԳԻ	Ա.ԵՍԱՅԱՆ			

ճանապարհի նորոգման աշխատանքների իրականացման երթեւեկության կարգավորման սխեմա

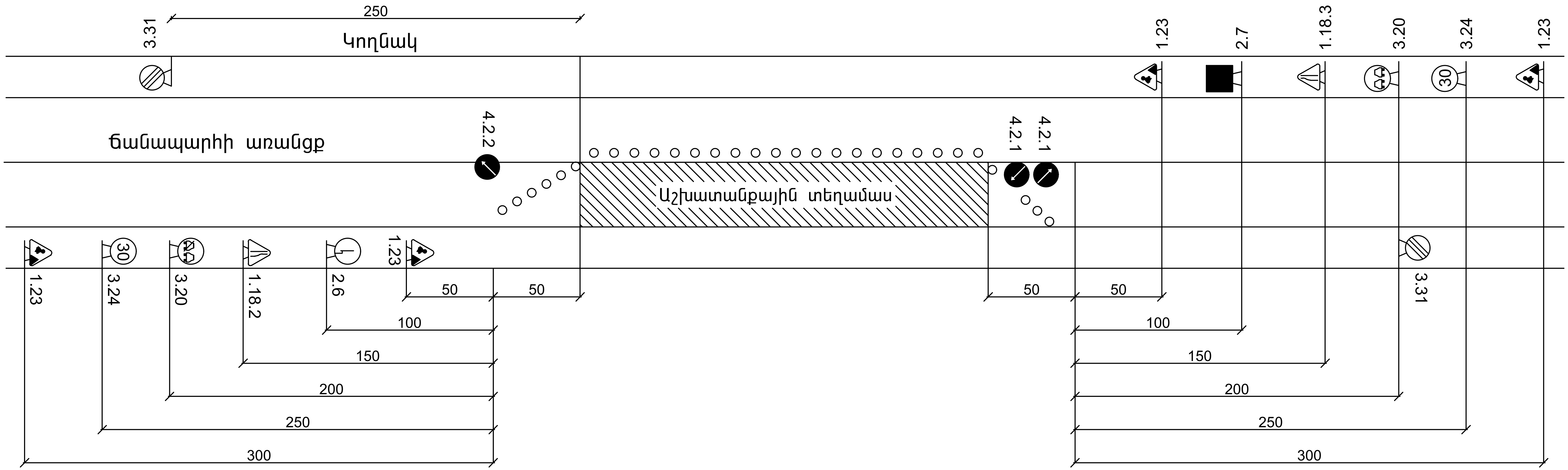

պայմանական նշաններ

1.23 ճանապարհային աշխատանքներ

1.18.2 ճանապարհի նեղացում

3.20 Վազանցը արգելվում է

3.24 Մաքսիմալ արագության սահմանափակում

3.31 Բոլոր սահմանափակումների վերջը

4.2.1 Արգելքի շրջանցում աջից

4.2.2 Արգելքի շրջանցում ձախից

2.6 Հանդիպակած շարժման առավելություն

2.7 Առավելություն հանդիպակած շարժման նկատմամբ

ՀՀ ԱՐԱԳԱԾՈՏՆԻ ՄԱՐԶԻ ԱՊԱՐԱՆ ՀԱՄԱՅՆՔԻ ԱՐԱՅԻ ԲՆԱԿԱՎԱՅՐԻ ՓՈՂՈՑՆԵՐԻ ՀԻՄՆԱՆՈՐՈԳՄԱՆ			
ՃԱՐՏԱՐԱՊԵՏԱՇԻՆԱՐԱՐԱԿԱՆ ՄԱՍ	ՓՈՒԼ	ԹԵՐԹ	ԹԵՐԹԵՐ
	Ա Ն	Ճ-	
ճանապարհի նորոգման աշխատանքների իրականացման երթեւեկության կարգավորման սխեմա	«ՇԻՆԷՔՍՊՐՏ» ՍՊԸ		

ՏՆՕՐԵՆ	Ե.ԱՍԱՏՐՅԱՆ
ՆԱԽԱԳԾԵՑ	Ա.ԵՍԱՅԱՆ
ՍՏՈՒԳԵՑ	Հ.ԴԱՎԹՅԱՆ
ՆԳԻ	Ա.ԵՍԱՅԱՆ

ԱՇԽԱՏԱՆՔՆԵՐԻ ԻՐԱԿԱՆԱՑՄԱՆ ԺԱՄԱՆԱԿԱՑՈՒՅՑ

Հ/Հ	Աշխատանքների անվանումը	Ամիսներ, 2023 թվական											
		1	2	3	4	5	6	7	8	9	10	11	12
1	Հողային, ապամոնտաժման և քանդման աշխատանքներ												
2	Ասֆալտաբետոնե շերտի ֆրեզում												
3	Եզրաքարերի և ջրահեռացման վաքերի մոնտաժում												
4	Ջրընդունիչների և դիտահորերի կառուցում												
5	Խճային նախաշերտի իրականացում բիտումի ներծծումով												
6	Խոշորահատիկ ասֆալտաբետոնե ծածկույթի իրականացում												
7	Մանրահատիկ ասֆալտաբետոնե ծածկույթի իրականացում												
8	Մայթերի կառուցում գունավոր բետոնե սալիկներից												
9	Գծանշումների իրականացում և ճանապարհային նշաններով կահավորում												

ԱՇԽԱՏԱՆՔՆԵՐԻ ՏԵՎՈՂՈՒԹՅՈՒՆԸ՝ 180 օր:

ՏՆՕՐԵՆ	Ե.ԱՍԱՏՐՅԱՆ		ՀՀ ԱՐԱԳԱԾՈՏՆԻ ՄԱՐԶԻ ԱՊԱՐԱՆ ՀԱՄԱՅՆՔԻ ԱՐԱՅԻ ԲՆԱԿԱՎԱՅՐԻ ՓՈՂՈՑՆԵՐԻ ՀԻՄՆԱՆՈՐՈԳՄԱՆ
ՆԱԽԱԳԾՈՂ	Ա.ԵՍԱՅԱՆ		ՃԱՐՏԱՐԱՊԵՏԱՇԻՆԱՐԱՐԱԿԱՆ ՄԱՍ
ՍՏՈՒԳՈՂ	Հ.ԴԱՎԹՅԱՆ		ԱՇԽԱՏԱՆՔՆԵՐԻ ԻՐԱԿԱՆԱՑՄԱՆ ԺԱՄԱՆԱԿԱՑՈՒՅՑ
ՆԳԻ	Ա.ԵՍԱՅԱՆ		

ՓՈՒԼ	ԹԵՐԹ	ԹԵՐԹԵՐ
Ա Ն	Ճ-	

«ՇԻՆԷՔՍՊՐՏ» ՍՊԸ