«ԾԻՆԷՔՍՊՐՏ» ՍՊԸ

ՆԱԽԱԴՐԱԿԱՆ-ՆԱԽԱՀԱՇՎԱՌՄԱՆ ԲԱԺԻՆ

ԱՇԽԱՏԱՆՔԱՅԻՆ ՆԱԽԱԴԻՐ

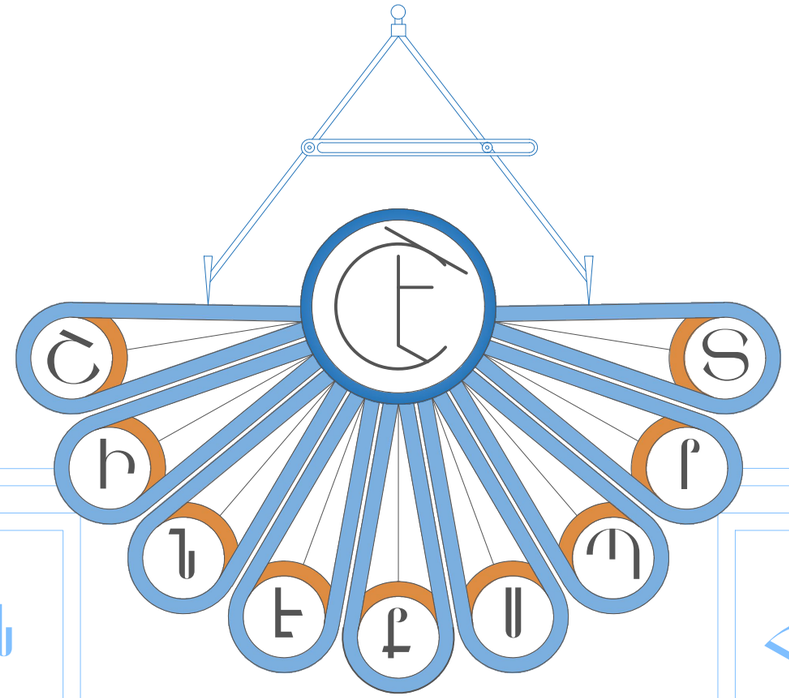

Բ.ՎԱՆԱՁՈՐ, ԹԱՏԵՐԱԿԱՆ
8/49-1

ՊԵՏ ԼԻՑԵՆԶԻ

002607

ՀՀ ԱՐԱԴԱԾԱՏԻ ՄԱՐԶԻ
ԱՊԱՐԱՆ ՀԱՄԱՅՆՔԻ
ՇԵՆԱՎԱՆ ԲՆԱԿԱՎԱՅՐԻ
ՓՈՂՈՑՆԵՐԻ ՀԻՄՆԱՆՈՐՈԳՄԱՆ
ԱՇԽԱՏԱՆՔՆԵՐԻ

ՎԱՆԱՁՈՐ 2026

«ՇԻՆԷՔՄՐՏ» ՍՊԸ

ԱՇԽԱՏԱՆՔԱՅԻՆ ՆԱԽԱԴԻՐ

ՀՀ ԱՐԱՐԱՏՅԱՆ ՄԱՐԶԻ ԱՊԱՐԱՆ ՀԱՄԱՅՆՔԻ ՇԵՆԱՎԱՆ ԲՆԱԿԱՎԱՅՐԻ ՓՈՂՈՑՆԵՐԻ ՀԻՄՆԱՆՈՐՈԳՄԱՆ ԱՇԽԱՏԱՆՔՆԵՐԻ

ՊԱՏՎԵՐ Դ- ՏՆՕՐԵՆ՝ Է.ԱՍԱՏՐՅԱՆ ՊԵՏ ԼԻՑԵՆԶԻ 002607

ՆԳՀ՝ Ա.ԵՍԱՅԱՆ

ՀԱՄԱՁԱՅՆԵՑՎԱԾ Է՝

ՀԱՄԱՅՆՔԻ ՂԵԿԱՎԱՐ՝ Կ.ԵՂԻԱԶԱՐՅԱՆ

ՊԱՏՎԻՐԱՏՈՒ՝

ԲԱՑԱՏՐԱԳԻՐ

ՀՀ ԱՐԱԳԱԾՈՏՆԻ ՄԱՐԶԻ ԱՊԱՐԱՆ ՀԱՄԱՅՆՔԻ ՇԵՆԱՎԱՆ ԲՆԱԿԱՎԱՅՐԻ ՓՈՂՈՑՆԵՐԻ ՀԻՄՆԱՆՈՐՈԳՄԱՆ ՆԱԽԱԳԻԾԸ ԿԱՏԱՐՎԵԼ Է ՀԱՄԱՅՆՔԱՊԵՏԱՐԱՆԻ ԿՈՂՄԻՑ ՏՐՎԱԾ ՊԱՏՎԵՐԻ ԵՎ ՆԱԽԱԳԾԱՅԻՆ ԱՌԱՋԱԴՐԱՆՔԻ ՀԻՄԱՆ ՎՐԱ:

ՎԵՐԸ ՆՇՎԱԾ ՓՈՂՈՑԻ ԳՈՅՈՒԹՅՈՒՆ ՈՒՆԵՑՈՂ ԾԱԾԿՈՒՅԹՆ ԱՍՖԱԼՏԲԵՏՈՆԻՑ է: ԵՐԹԵՎԵԿԵԼԻ ՄԱՍԻ ՊԱՏՎԱԾՔԻ ՎՐԱ ԱԿՆՀԱՅՏ ԵՆ ԵՎԱՆԱՊԱՐՀԱՅԻՆ ՀԱԳՈՒՍՏԻ ՀՈԳՆԱԾՈՒԹՅԱՆ ԵՐԵՎՈՒՅԹՆԵՐ, ԱԼԻՔՆԵՐ, ԼԱՅՆԱԿԱՆ ԵՎ ԵՐԿԱՅՆԱԿԱՆ ՃԱՔԵՐ:
ՓՈՂՈՑԻ ՀԻՄՆԱՆՈՐՈԳՎՈՂ ՄԱՍԻ ԵՐԿԱՐՈՒԹՅՈՒՆԸ ԿԱԶՄՈՒՄ է 1847.0 մ, ԼԱՅՆՈՒԹՅՈՒՆՆԵՐԸ՝ 6,0-6,6 մ: ԴԵՊԻ ԲԱԿԵՐ ՄՈՒՏՔԵՐԻ ԵՎ ՄԻԱՑՈՂ ՓՈՂՈՑՆԵՐԻ ԱՍՖԱԼՏԱՊԱՏՄԱՆ ՉԱՓԸ ՆԱԽԱՏԵՍՎԱԾ է 1.5-:-3.0 մ:

ՄԻԱՑՈՂ ՃԱՆԱՊԱՐՀՆԵՐԻ ՄԻ ՄԱՍԻ ԾԱԾԿՈՒՅԹԸ ԳՐՈՒՆՏԱՅԻՆ է, ԻՍԿ ՄԻ ՄԱՍԻՆԸ՝ ԱՍՖԱԼՏԲԵՏՈՆԻՑ:

ԱՅԼ ՓՈՂՈՑՆԵՐԻ ՀԵՏ ՄԻԱՑՄԱՆ ՀԱՏՎԱԾՆԵՐԸ ՔԱՆԴՎԱԾ ՀԱՏՎԱԾՆԵՐԸ ԿՏՐՎՈՒՄ ԵՆ ՀԵՏԱՀԱՏ ՄՈՒՐԳԵՐՈՎ: ԵԹԵ ՎՆԱՍՎԱԾՔԻ ԽՈՐՈՒԹՅՈՒՆԸ ՄԻՆՉԵՎ 2.5 սմ է, ԿՏՐՈՒՄԸ ԿԱՏԱՐՎՈՒՄ է ՊԱՏՎԱԾՔԻ ՎԵՐԵՎԻ ՇԵՐՏԻ ԱՄԲՈՂՋ ԽՈՐՈՒԹՅԱՄԲ, ԻՍԿ ԱՎԵԼԻ ԽՈՐ ՎՆԱՍՎԱԾՔՆԵՐԻ ԴԵՊՔՈՒՄ՝ ԱՄԲՈՂՋ ՊԱՏՎԱԾՔԻ ՀԱՍՏՈՒԹՅԱՄԲ ԵՎ ՍՏԱՑՎՈՒՄ ԵՆ ՝ԱՐԿՂԵՐ՞ ՈՒՂՂԱՀԱՅԱՑ ՊԱՏԵՐՈՎ: ՎՆԱՍՎԱԾՔՆԵՐԻ ԵԶՐԵՐԸ ԿՏՐԵԼՈՒՑ ՀԵՏՈ ԱՐԿՂԵՐԸ ՄԱՔՐՈՒՄ ԵՆ ՇԻՆԱՆՅՈՒԹԻ ՄՆԱՑՈՐԴՆԵՐԻՑ ԵՎ ՓՈՇՈՒՑ, ՄԵՏԱՂԱԿԱՆ ԽՈՋԱՆԱԿՆԵՐՈՎ ԵՎ ՕԴԱՓՉՄԱՆ ՄԻՋՈՑՈՎ:

ԿՏՐՎԱԾ ՏԵՂԵՐԸ, ՊԱՏԵՐԸ ԵՎ ՀԱՏԱԿԸ ՊԱՏՎՈՒՄ ԵՆ ԱՅՆՊԻՍԻ ԿԱՊԱԿՑՈՂ ՆՅՈՒԹԻ ԲԱՐԱԿ ՇԵՐՏՈՎ, ԻՆՉՊԻՍԻՔ ՕԳՏԱԳՈՐԾՎՈՒՄ ԵՆ ՊԱՏՎԱԾՔԻ ՊԱՏՐԱՍՏՄԱՆ ԺԱՄԱՆԱԿ: ՏԵՂԱԴՐՎՈՂ ԱՍՖԱԼՏԱԲԵՏՈՆԻ ՋԵՐՄԱՍՏԻՃԱՆԸ ՊԵՏՔ է ԼԻՆԻ 1200 -1500 C, ԻՍԿ ՔԱՆԱԿԸ ԵՎ ՏԵՍԱԿԸ՝ ՀԱՇՎԻ ԱՌՆԵԼՈՎ ԽՏԱՑՄԱՆ ԳՈՐԾԱԿԻՑԸ (1.25 - 1.3):

ԱՍՖԱԼՏԱԲԵՏՈՆԵ ՄԱԿԵՐԵՍԸ ՀԱՐԹԵՑՆԵԼՈՒՑ ԵՎ ՈՒՂՂԵԼՈՒՑ ՀԵՏՈ ԿԱՏԱՐՎՈՒՄ է ԽՏԱՑՈՒՄ, ՍԿԶԲՈՒՄ ԹԵԹԵՎ, ԻՍԿ ՀԵՏՈ ԾԱՆՐ ԳԼԴՈՆՆԵՐՈՎ: ԵԹԵ ՆՈՐՈԳՈՒՄԸ ԿԱՏԱՐՎՈՒՄ է ՊԱՏՎԱԾՔԻ ԱՄԲՈՂՋ ՀԱՍՏՈՒԹՅԱՄԲ, ԱՊԱ ՆԵՐՔԻՆ ԵՎ ՎԵՐԵՎԻ ՇԵՐՏԵՐԸ ՏԵՂԱԴՐՎՈՒՄ ԵՎ ԽՏԱՑՎՈՒՄ ԵՆ ԻՆՔՆՈՒՐՈՒՅՆ ԿԵՐՊՈՎ:

ՆԱԽԱԳԾՈՎ ՆԱԽԱՏԵՍՎԱԾ ԵՆ ՀԵՏԵՎՅԱԼ ՀԻՄՆԱՆՈՐՈԳՄԱՆ ԱՇԽԱՏԱՆՔՆԵՐԸ.

1. ԱՍՖԱԼՏԱԲԵՏՈՆԵ ԾԱԾԿՈՒՅԹԻ ՔԱՆԴՈՒՄ
2. 4-ՐԴ ԿԱՐԳԻ ԲՆԱՀՈՂԻ ՔԱՆԴՈՒՄ ՄԵԽԱՆԻԶՄՈՎ
3. ՆՈՒՅՆԸ ՄՈՒՏՔԵՐՈՒՄ ԵՎ ԼԱՅՆԱՑՈՒՄՆԵՐՈՒՄ
4. ՋՐԸՆԴՈՒՆԻՉՆԵՐԻ ԱՊԱՄՈՆՏԱԺՈՒՄ ԵՎ ՆՈՐԻ ՏԵՂԱԴՐՈՒՄ
5. Ե/Բ ԴԻՏԱՀՈՐՆԵՐԻ ԾԱԾԿԻ ՍԱԼԵՐԻ ԱՊԱՄՈՆՏԱԺՈՒՄ ԵՎ ՄԱՍՆԱԿԻ ՎԵՐԱՏԵՂԱԴՐՈՒՄ
6. ՍԵԼԱՎԱՏԱՐ ԽՈՂՈՎԱԿԱՇԱՐԻ ՄԱՔՐՈՒՄ ԵՎ ՄԱՍՆԱԿԻ ՓՈԽՈՒՄ
7. ԵԶՐԱՔԱՐԵՐԻ ԱՊԱՄՈՆՏԱԺՈՒՄ
8. ՔԱՆԴԱԾ Ա/ԲԵՏՈՆԻ ԲԱՐՁՈՒՄ ԵՎ ՏԵՂԱՓՈԽՈՒՄ
9. ՔԱՆԴԱԾ ԲՆԱՀՈՂԻ ԲԱՐՁՈՒՄ ԵՎ ՏԵՂԱՓՈԽՈՒՄ
10. ՇԻՆԱՂԲԻ ԲԱՐՁՈՒՄ ԵՎ ՏԵՂԱՓՈԽՈՒՄ
11. ՄԱՅԹԵՐՈՒՄ ԱՎԱԶԱԿՈՊԻՃԻ ԼԻՑՔԻ ԻՐԱԿԱՆԱՑՈՒՄ
12. ՄԱՅԹԵՐԻ ԽճԱՅԻՆ ՆԱԽԱՇԵՐՏԻ ԻՐԱԿԱՆԱՑՈՒՄ /հաստ.-80 մմ/
13. ՄԱՅԹԵՐՈՒՄ ՝Դ՞ ՏԻՊԻ Ա/ԲԵՏՈՆԵ ԾԱԾԿՈՒՅԹԻ ԿԱՌՈՒՑՈՒՄ
14. ԲԱԶԱԼՏԵ ԵԶՐԱՔԱՐԻ ՏԵՂԱԴՐՈՒՄ /150x300 մմ/
15. ԲԱԶԱԼՏԵ ԵԶՐԱՇԱՐԻ ՏԵՂԱԴՐՈՒՄ /100x200 մմ/
16. ԱՎԱԶԱԿՈՊԻՃԻ ԼԻՑՔԻ ԻՐԱԿԱՆԱՑՈՒՄ /հաստ.-100 մմ/
17. ԽճԱՅԻՆ ՆԱԽԱՇԵՐՏԻ ԻՐԱԿԱՆԱՑՈՒՄ ԲԻՏՈՒՄԻ ՆԵՐԾՈՒՄՈՎ /հաստ.-150 մմ/
18. ԾԱԾԿՈՒՅԹԻ ԿԱՌՈՒՑՈՒՄ ԽՈՇՈՐԱՀԱՏԻԿ ԱՍՖԱԼՏԱԲԵՏՈՆԻՑ /հաստ.-60 մմ/
19. ՝Բ՞ ՏԻՊԻ ՄԱՆՐԱՀԱՏԻԿ ԱՍՖԱԼՏԱԲԵՏՈՆԵ ԾԱԾԿՈՒՅԹԻ ԿԱՌՈՒՑՈՒՄ /հաստ.-30 մմ/

ԸՆԴՀԱՆՈՒՐ ՏՎՅԱԼՆԵՐ

Ճանապարհի վերակառուցման նախագիծը մշակվել է համաձայն տեխնիկական բնութագրի, նախագծային առաջադրանքի ելակետային տվյալների, հողամասերի և ճարտարապետահատակագծային առաջադրանքի հիմման վրա: Նախագիծը համապատասխանում է ՀՀ տարածքում գործող նորմատիվային փաստաթղթերին:

Սույն նախագծով նախագծվող կառույցները գտնվում են Վանաձոր քաղաքում:

ԵԼԱԿԵՏԱՅԻՆ ՏՎՅԱԼՆԵՐ

Ձյան առավելագույն հաստություն՝ 45 կգուժ/սմ^2
Քամու առավելագույն արագություն՝ 70 կգուժ/սմ^2
Սեյսմիկ գոտի՝ 3-րդ
Գրունտի սառեցման խորություն՝ 90սմ

ՆՈՐՄԱՏԻՎԱՏԵԽՆԻԿԱԿԱՆ ՓԱՍՏԱԹՂԹԵՐԻ ՑԱՆԿ

ՀՀ ՇՆ II - 6.02-2006	Սեյսմակայուն շինարարություն: Նախագծման նորմեր
ՀՀ ՇՆ II - 8.04.01-97	Շենքերի - կառուցվածքների հրդեհային անվտանգություն
ՀՀ ՇՆ IV - 13.01-96	Քարե - ամրանաքար ե կոնստրուկցիաներ
СН и П 2.01.07-85	Բեռնվածքներ - ազդեցություններ
СН и П 2.03.01-84*	Բետոնե - ե/բետոնե կոնստրուկցիաներ
СН и П 2.03.13-88	Հատակներ
СН и П II-23-81*	Պողպատե կոնստրուկցիաներ
ՀՀՇՆ IV-11.05.02-99	Ավտոմոբիլային ճանապարհներ
ՇՆևԿ III-4.80	Աշխատանքի անվտանգությունը շինարարությունում
ՇՆևԿ III-3-1.76	Շինարարական արտադրության կազմակերպում

						ՀՀ ԱՐԱԳԱԾՈՏՆԻ ՄԱՐԶԻ ԱՊԱՐԱՆ ՀԱՄԱՅՆՔԻ ՇԵՆԱՎԱՆ ԲՆԱԿԱՎԱՅՐԻ ՓՈՂՈՑՆԵՐԻ ՀԻՄՆԱՆՈՐՈԳՄԱՆ			
						ՃԱՐՏԱՐԱՊԵՏԱՇԻՆԱՐԱՐԱԿԱՆ ՄԱՍ	ՓՈՒԼ	ԹԵՐԹ	ԹԵՐԹԵՐ
ՏՆՕՐԵՆ	Ե.ԱՍԱՏՐՅԱՆ						Ա Ն	Ճ-	
ՆԱԽԱԳԾԵՑ	Ա.ԵՍԱՅԱՆ								
ՍՏՈՒԳԵՑ	Հ.ԴԱՎԹՅԱՆ					ԲԱՑԱՏՐԱԳԻՐ	«ՇԻՆԷՔՊՐՏ» ՍՊԸ		
ՆԳԻ	Ա.ԵՍԱՅԱՆ								

ՎԵՐԱՆՈՐՈԳՎՈՂ ՃԱՆԱՊԱՐՀԻ ՀԱՆՈՒՅԹ ՀԱՏՎԱԾ 1 Մ 1:1000

						ՀՀ ԱՐԱԳԱԾՈՏՆԻ ՄԱՐԶԻ ԱՊԱՐԱՆ ՀԱՄԱՅՆՔԻ ՇԵՆԱՎԱՆ ԲՆԱԿԱՎԱՅՐԻ ՓՈՂՈՑՆԵՐԻ ՀԻՄՆԱՆՈՐՈԳՄԱՆ
						ՃԱՐՏԱՐԱՊԵՏԱՇԻՆԱՐԱՐԱԿԱՆ ՄԱՍ
ՏՆՕՐԵՆ	Ե.ԱՍԱՏՐՅԱՆ					
ՆԱԽԱԳԾԵՑ	Ա.ԵՍԱՅԱՆ					
ՍՏՈՒԳԵՑ	Հ.ԴԱՎԹՅԱՆ					
ՆԳԻ	Ա.ԵՍԱՅԱՆ					
						ՎԵՐԱՆՈՐՈԳՎՈՂ ՃԱՆԱՊԱՐՀԻ ՀԱՆՈՒՅԹ ՀԱՏՎԱԾ 1 Մ 1:1000

ՓՈՒԼ	ԹԵՐԹ	ԹԵՐԹԵՐ
Ա Ն	Ճ-	

«ՇԻՆԷՔՊՐՏ» ՍՊԸ

ՎԵՐԱՆՈՐՈԳՎՈՂ ՃԱՆԱՊԱՐՀԻ ՀԱՆՈՒՅԹ ՀԱՏՎԱԾ 2 Մ 1:1000

					ՀՀ ԱՐԱԳԱԾՈՏՆԻ ՄԱՐԶԻ ԱՊԱՐԱՆ ՀԱՄԱՅՆՔԻ ՇԵՆԱՎԱՆ ԲՆԱԿԱՎԱՅՐԻ ՓՈՂՈՑՆԵՐԻ ՀԻՄՆԱՆՈՐՈԳՄԱՆ
ՏՆՕՐԵՆ	Ե.ԱՍԱՏՐՅԱՆ			ՃԱՐՏԱՐԱՊԵՏԱՇԻՆԱՐԱՐԱԿԱՆ ՄԱՍ	ՓՈՒԼ / ԹԵՐԹ / ԹԵՐԹԵՐ
ՆԱԽԱԳԾԵՑ	Ա.ԵՍԱՅԱՆ				Ա Ն / Ճ-
ՍՏՈՒԳԵՑ	Հ.ԴԱՎԹՅԱՆ			ՎԵՐԱՆՈՐՈԳՎՈՂ ՃԱՆԱՊԱՐՀԻ ՀԱՆՈՒՅԹ ՀԱՏՎԱԾ 2 Մ 1:1000	«ՇԻՆԷՔՊՐՏ» ՍՊԸ
	Ա.ԵՍԱՅԱՆ				

ՎԵՐԱՆՈՐՈԳՎՈՂ ՃԱՆԱՊԱՐՀԻ ՀԱՆՈՒՅԹ ՀԱՏՎԱԾ 3 Մ 1:1000

						ՀՀ ԱՐԱԳԱԾՈՏՆԻ ՄԱՐԶԻ ԱՊԱՐԱՆ ՀԱՄԱՅՆՔԻ ՇԵՆԱՎԱՆ ԲՆԱԿԱՎԱՅՐԻ ՓՈՂՈՑՆԵՐԻ ՀԻՄՆԱՆՈՐՈԳՄԱՆ
ՏՆՕՐԵՆ	Ե.ԱՍԱՏՐՅԱՆ					ՃԱՐՏԱՐԱՊԵՏԱՇԻՆԱՐԱՐԱԿԱՆ ՄԱՍ
ՆԱԽԱԳԾԵՑ	Ա.ԵՍԱՅԱՆ					
ՍՏՈՒԳԵՑ	Հ.ԴԱՎԹՅԱՆ					ՎԵՐԱՆՈՐՈԳՎՈՂ ՃԱՆԱՊԱՐՀԻ ՀԱՆՈՒՅԹ ՀԱՏՎԱԾ 3 Մ 1:1000
ՆԳԻ	Ա.ԵՍԱՅԱՆ					

ՓՈՒԼ	ԹԵՐԹ	ԹԵՐԹԵՐ
Ա Ն	Ճ-	

«ՇԻՆԷՔՍՊՐՏ» ՍՊԸ

ՎԵՐԱՆՈՐՈԳՎՈՂ ՃԱՆԱՊԱՐՀԻ ՀԱՆՈՒՅԹ ՀԱՏՎԱԾ 4 Մ 1:1000

						ՀՀ ԱՐԱԳԱԾՈՏՆԻ ՄԱՐԶԻ ԱՊԱՐԱՆ ՀԱՄԱՅՆՔԻ ՇԵՆԱՎԱՆ ԲՆԱԿԱՎԱՅՐԻ ՓՈՂՈՑՆԵՐԻ ՀԻՄՆԱՆՈՐՈԳՄԱՆ
ՏՆՕՐԵՆ	Ե.ԱՍԱՏՐՅԱՆ			ՃԱՐՏԱՐԱՊԵՏԱՇԻՆԱՐԱՐԱԿԱՆ ՄԱՍ	ՓՈՒԼ	ԹԵՐԹ	ԹԵՐԹԵՐ
ՆԱԽԱԳԾԵՑ	Ա.ԵՍԱՅԱՆ				Ա Ն	Ճ-	
ՍՏՈՒԳԵՑ	Հ.ԴԱՎԹՅԱՆ			ՎԵՐԱՆՈՐՈԳՎՈՂ ՃԱՆԱՊԱՐՀԻ ՀԱՆՈՒՅԹ ՀԱՏՎԱԾ 4 Մ 1:1000	«ՇԻՆԷՔՍՊՐՏ» ՍՊԸ		
ՆԳԻ	Ա.ԵՍԱՅԱՆ						

ՎԵՐԱՆՈՐՈԳՎՈՂ ՃԱՆԱՊԱՐՀԻ ՀԱՏԱԿԱԳԻԾ ՀԱՏՎԱԾ 1 Մ 1:1000

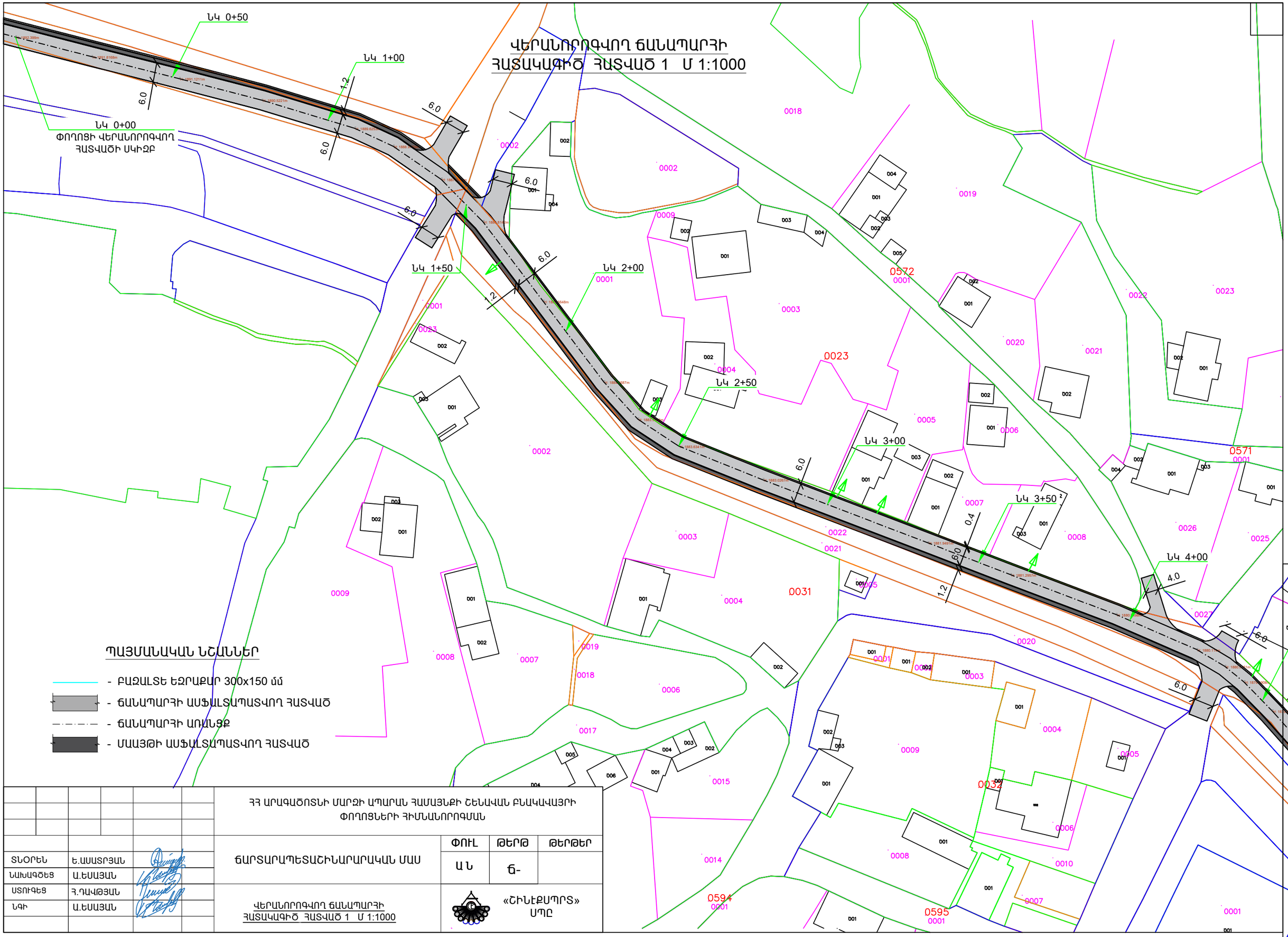

ՊԱՅՄԱՆԱԿԱՆ ՆՇԱՆՆԵՐ

- ԲԱԶԱԼՏԵ ԵԶՐԱՔԱՐ 300x150 մմ
- ՃԱՆԱՊԱՐՀԻ ԱՍՖԱԼՏԱՊԱՏՎՈՂ ՀԱՏՎԱԾ
- ՃԱՆԱՊԱՐՀԻ ԱՌԱՆՑՔ
- ՄԱԱՅԹԻ ԱՍՖԱԼՏԱՊԱՏՎՈՂ ՀԱՏՎԱԾ

						ՀՀ ԱՐԱԳԱԾՈՏՆԻ ՄԱՐԶԻ ԱՊԱՐԱՆ ՀԱՄԱՅՆՔԻ ՇԵՆԱՎԱՆ ԲՆԱԿԱՎԱՅՐԻ ՓՈՂՈՑՆԵՐԻ ՀԻՄՆԱՆՈՐՈԳՄԱՆ
						ՃԱՐՏԱՐԱՊԵՏԱՇԻՆԱՐԱՐԱԿԱՆ ՄԱՍ
ՏՆՕՐԵՆ	Ե.ԱՍԱՏՐՅԱՆ					
ՆԱԽԱԳԾԵՑ	Ա.ԵՍԱՅԱՆ					
ՍՏՈՒԳԵՑ	Հ.ԴԱՎԹՅԱՆ					
ՆԳԻ	Ա.ԵՍԱՅԱՆ					

ՓՈՒԼ	ԹԵՐԹ	ԹԵՐԹԵՐ
Ա Ն	Ճ-	

ՎԵՐԱՆՈՐՈԳՎՈՂ ՃԱՆԱՊԱՐՀԻ ՀԱՏԱԿԱԳԻԾ ՀԱՏՎԱԾ 1 Մ 1:1000

«ՇԻՆԷՔՊՐՏ» ՍՊԸ

ՎԵՐԱՆՈՐՈԳՎՈՂ ՃԱՆԱՊԱՐՀԻ ՀԱՏԱԿԱԳԻԾ ՀԱՏՎԱԾ 2 Մ 1:1000

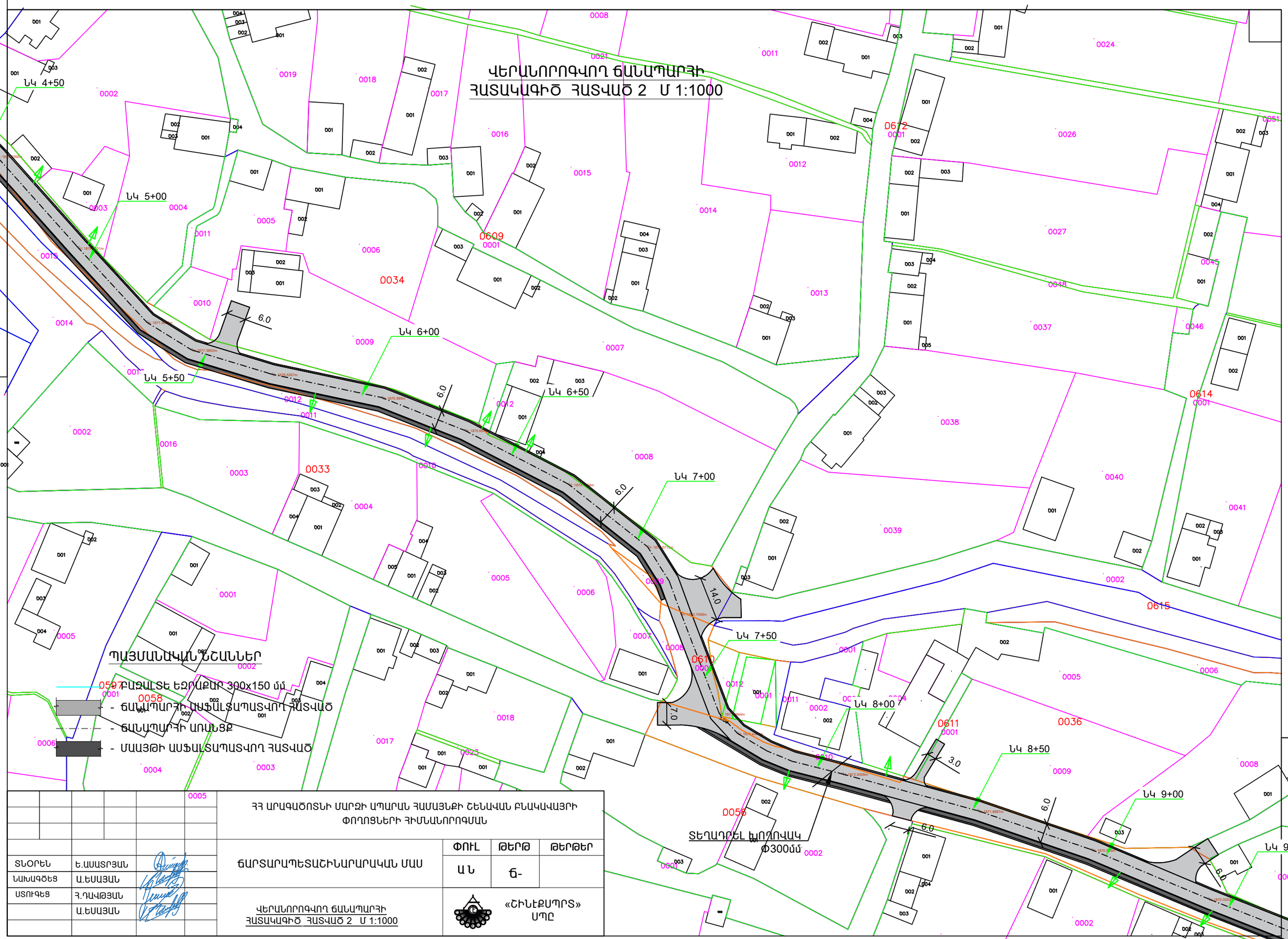

ՊԱՅՄԱՆԱԿԱՆ ՆՇԱՆՆԵՐ

- ԲԱՁԱԼՏԵ ԵԶՐԱՔԱՐ 300x150 մմ
- ՃԱՆԱՊԱՐՀԻ ԱՍՖԱԼՏԱՊԱՏՎՈՂ ՀԱՏՎԱԾ
- ՃԱՆԱՊԱՐՀԻ ԱՌԱՆՑՔ
- ՄԱՅԹԻ ԱՍՖԱԼՏԱՊԱՏՎՈՂ ՀԱՏՎԱԾ

					ՀՀ ԱՐԱԳԱԾՈՏՆԻ ՄԱՐԶԻ ԱՊԱՐԱՆ ՀԱՄԱՅՆՔԻ ՇԵՆԱՎԱՆ ԲՆԱԿԱՎԱՅՐԻ ՓՈՂՈՑՆԵՐԻ ՀԻՄՆԱՆՈՐՈԳՄԱՆ
ՏՆՕՐԵՆ	Ե.ԱՍԱՏՐՅԱՆ				ՃԱՐՏԱՐԱՊԵՏԱՇԻՆԱՐԱՐԱԿԱՆ ՄԱՍ
ՆԱԽԱԳԾԵՑ	Ա.ԵՍԱՅԱՆ				
ՍՏՈՒԳԵՑ	Հ.ԴԱՎԹՅԱՆ				
	Ա.ԵՍԱՅԱՆ				ՎԵՐԱՆՈՐՈԳՎՈՂ ՃԱՆԱՊԱՐՀԻ ՀԱՏԱԿԱԳԻԾ ՀԱՏՎԱԾ 2 Մ 1:1000

ՓՈՒԼ	ԹԵՐԹ	ԹԵՐԹԵՐ
Ա Ն	Ճ-	

«ՇԻՆԷՔՍՊՐՏ» ՍՊԸ

ՎԵՐԱՆՈՐՈԳՎՈՂ ՃԱՆԱՊԱՐՀԻ ՀԱՏԱԿԱԳԻԾ ՀԱՏՎԱԾ 3 Մ 1:1000

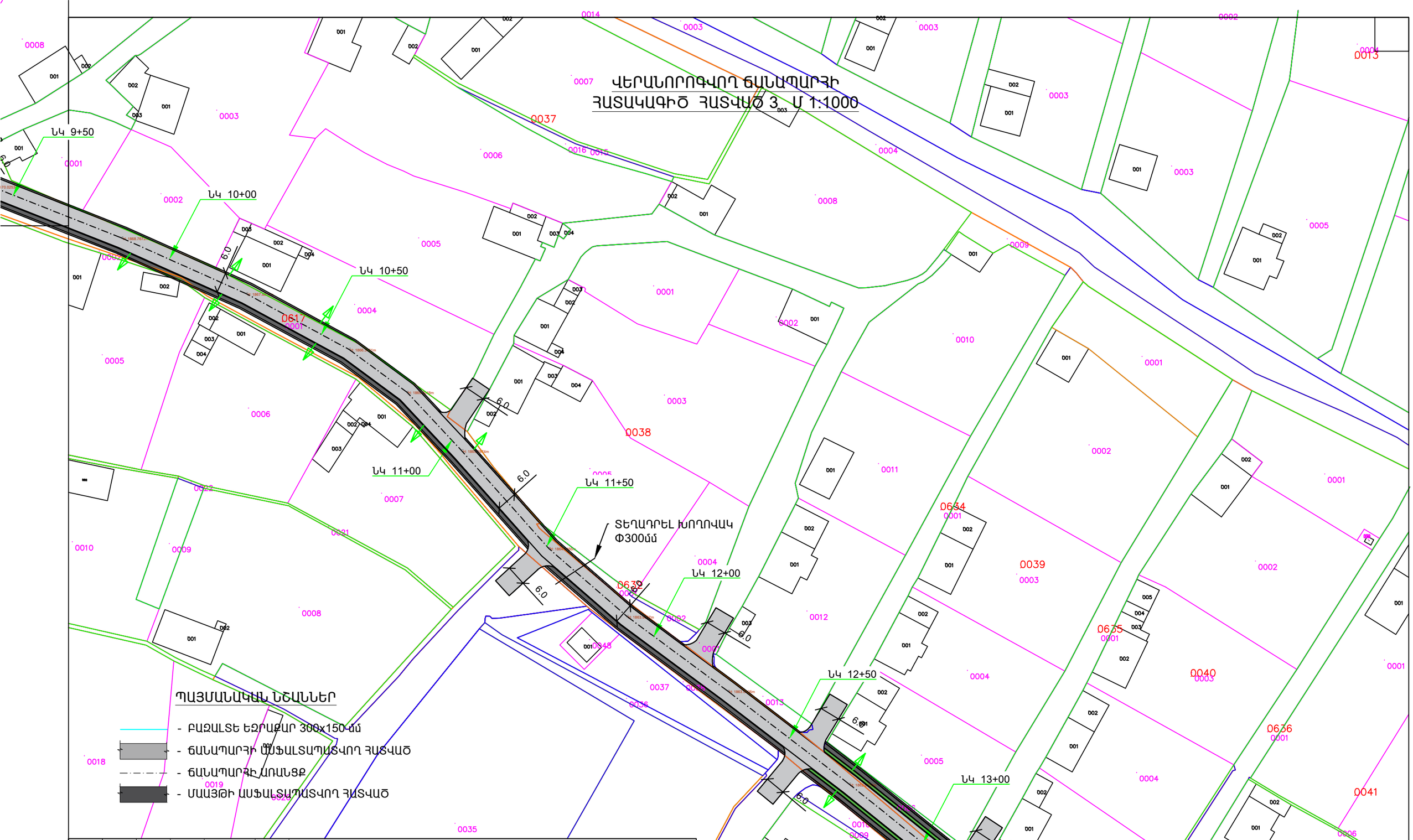

						ՀՀ ԱՐԱԳԱԾՈՏՆԻ ՄԱՐԶԻ ԱՊԱՐԱՆ ՀԱՄԱՅՆՔԻ ՇԵՆԱՎԱՆ ԲՆԱԿԱՎԱՅՐԻ ՓՈՂՈՑՆԵՐԻ ՀԻՄՆԱՆՈՐՈԳՄԱՆ
ՏՆՕՐԵՆ	Ե.ԱՍԱՏՐՅԱՆ			ՃԱՐՏԱՐԱՊԵՏԱՇԻՆԱՐԱՐԱԿԱՆ ՄԱՍ	ՓՈՒԼ	ԹԵՐԹ	ԹԵՐԹԵՐ
ՆԱԽԱԳԾԵՑ	Ա.ԵՍԱՅԱՆ				Ա Ն	Ճ-	
ՍՏՈՒԳԵՑ	Հ.ԴԱՎԹՅԱՆ			ՎԵՐԱՆՈՐՈԳՎՈՂ ՃԱՆԱՊԱՐՀԻ ՀԱՏԱԿԱԳԻԾ ՀԱՏՎԱԾ 3 Մ 1:1000	«ՇԻՆԷՔՍՊՐՏ» ՍՊԸ		
ՆԳԻ	Ա.ԵՍԱՅԱՆ						

ՎԵՐԱՆՈՐՈԳՎՈՂ ՃԱՆԱՊԱՐՀԻ ՀԱՏԱԿԱԳԻԾ ՀԱՏՎԱԾ 4 Մ 1:1000

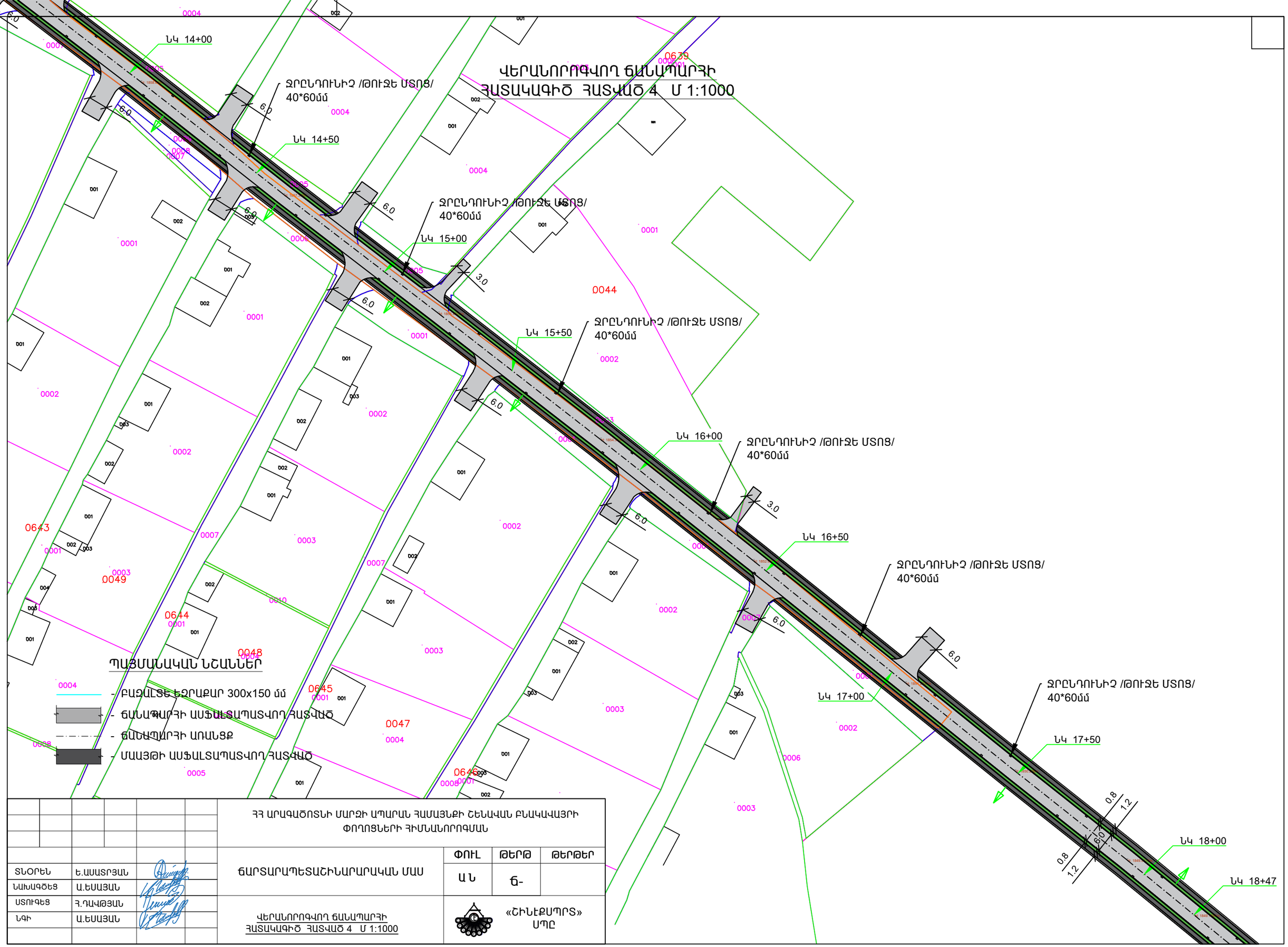

						ՀՀ ԱՐԱԳԱԾՈՏՆԻ ՄԱՐԶԻ ԱՊԱՐԱՆ ՀԱՄԱՅՆՔԻ ՇԵՆԱՎԱՆ ԲՆԱԿԱՎԱՅՐԻ ՓՈՂՈՑՆԵՐԻ ՀԻՄՆԱՆՈՐՈԳՄԱՆ
ՏՆՕՐԵՆ	Ե.ԱՍԱՏՐՅԱՆ			ՃԱՐՏԱՐԱՊԵՏԱՇԻՆԱՐԱՐԱԿԱՆ ՄԱՍ	ՓՈՒԼ	ԹԵՐԹ	ԹԵՐԹԵՐ
ՆԱԽԱԳԾԵՑ	Ա.ԵՍԱՅԱՆ				Ա Ն	Ճ-	
ՍՏՈՒԳԵՑ	Հ.ԴԱՎԹՅԱՆ			ՎԵՐԱՆՈՐՈԳՎՈՂ ՃԱՆԱՊԱՐՀԻ ՀԱՏԱԿԱԳԻԾ ՀԱՏՎԱԾ 4 Մ 1:1000	«ՇԻՆԷՔՍՊՐՏ» ՍՊԸ		
ՆԳԻ	Ա.ԵՍԱՅԱՆ						

ԵՐԹԵՎԵԿԵԼԻ ՄԱՍԻ ՆՈՐՈԳՄԱՆ ՄԱՍՆԱԳԻՐ

1	2	3	4	5	6	7	8	9		10	11	12	13		14	15	16
Սկիզբ	Վերջ	Երկարություն մ	Միջին լայնություն մ	Քանդում		Փոսային նորոգում				Համատարած ասֆալտապատում							
						Ծածկի կոնտրուկցիա				Ծածկի կոնտրուկցիա							
ՆԿ	ՆԿ			Ճանապարհային տաշտակի կառուցում հողի կտրումով (մ^3)	Ասֆալտա-բետոնե ծածկույթ (մ^3)	$h_{միջ}$=8սմ խճային հիմք բիտումի լցաբաշխումով 0,7տ/1000մ^2 (մ^2)	Մանրահատիկ ա/բ ծածկույթ /մինչև 5.0 մ^2/h=5 սմ (մ^2)	Մանրահատիկ ա/բ ծածկույթ /մինչև 5.0 մ^2/h=25 սմ (մ^2)	Փոսային նորոգում մանրահատիկ ասֆալտաբետոնե ծածկույթով /մինչև 5.0 մ2/ (մ2)	Հարթեցնող շերտ ծակոտկեն ասֆալտբետոնից հմիջ=3 սմ (մ2)	հմիջ=12սմ խճային հիմք բիտումի ներծծումով 4.12տ/1000մ2 (մ2)	Խոշորահատիկ ա/բ ծածկույթ h=6 սմ (մ^2)	"Բ" տիպի մանրահատիկ ա/բ ծածկույթ h=4 սմ (մ2)	Ճանապարհի լայնացումներում, մուտքերում ավազակոպիճե հիմք հմիջ=10սմ	Ճանապարհի լայնացումներում, մուտքերում խճային հիմք բիտումի ներծծումով 4.12տ/1000մ^2, $h_{միջ}$=12սմ (մ^2)	Ճանապարհի լայնացումներում, մուտքերում խոշորահատիկ ա/բ ծածկույթ h=6 սմ (մ^2)	Ճանապարհի լայնացումներում, մուտքերում "Բ" տիպի մանրահատիկ ա/բ ծածկույթից h=5 սմ (մ^2)
0+00	0+50	50,0	6,00		54,0						300,0	300,0	300,0		0,0		0,0
0+50	1+00	50,0	6,00	9,9	54,0						300,0	300,0	300,0		0,0		0,0
1+00	1+50	50,0	6,00		54,0						300,0	300,0	300,0		0,0		0,0
1+50	2+00	50,0	6,00		54,0						300,0	300,0	300,0		20,0		20,0
2+00	2+50	50,0	6,00		54,0						300,0	300,0	300,0		20,0		20,0
2+50	3+00	50,0	6,00		54,0						300,0	300,0	300,0		0,0		0,0
3+00	3+50	50,0	6,00		54,0						300,0	300,0	300,0		40,0		40,0
3+50	4+00	50,0	6,00	6,2	54,0						300,0	300,0	300,0		20,0		20,0
4+00	4+50	50,0	6,00	4,6	54,0						300,0	300,0	300,0		20,0		20,0
4+50	5+00	50,0	6,00	6,5	54,0						300,0	300,0	300,0		40,0		40,0
5+00	5+50	50,0	6,00		54,0						300,0	300,0	300,0		0,0		0,0
5+50	6+00	50,0	6,00		54,0						300,0	300,0	300,0		20,0		20,0
6+00	6+50	50,0	6,00	10,7	54,0						300,0	300,0	300,0		40,0		40,0
6+50	7+00	50,0	6,00		54,0						300,0	300,0	300,0		20,0		20,0
7+00	7+50	50,0	6,00		54,0						300,0	300,0	300,0		0,0		0,0
7+50	8+00	50,0	6,00	8,4	54,0						300,0	300,0	300,0		20,0		20,0
8+00	8+50	50,0	6,00		54,0						300,0	300,0	300,0		20,0		20,0
8+50	9+00	50,0	6,00		54,0						300,0	300,0	300,0		0,0		0,0
9+00	9+50	50,0	6,00	7,7	54,0						300,0	300,0	300,0		40,0		40,0
9+50	10+00	50,0	6,00		54,0						300,0	300,0	300,0		20,0		20,0
Ընդամենը		1000,0		54,0	1080,0	0,0	0,0	0,0	0,0	0,0	6000,0	6000,0	6000,0	0,0	340,0	0,0	340,0

ՀՀ ԱՐԱԳԱԾՈՏՆԻ ՄԱՐԶԻ ԱՊԱՐԱՆ ՀԱՄԱՅՆՔԻ ՇԵՆԱՎԱՆ ԲՆԱԿԱՎԱՅՐԻ ՓՈՂՈՑՆԵՐԻ ՀԻՄՆԱՆՈՐՈԳՄԱՆ

ՏՆՕՐԵՆ	Ե.ԱՍԱՏՐՅԱՆ	
ՆԱԽԱԳԾԵՑ	Ա.ԵՍԱՅԱՆ	
ՍՏՈՒԳԵՑ	Հ.ԴԱՎԹՅԱՆ	
ՆԳԻ	Ա.ԵՍԱՅԱՆ	

ՃԱՐՏԱՐԱՊԵՏԱՇԻՆԱՐԱՐԱԿԱՆ ՄԱՍ

ՓՈՒԼ	ԹԵՐԹ	ԹԵՐԹԵՐ
Ա Ն	Ճ-	

ԵՐԹԵՎԵԿԵԼԻ ՄԱՍԻ ՆՈՐՈԳՄԱՆ ՄԱՍՆԱԳԻՐ

«ՇԻՆԷՔՊՐՏ» ՍՊԸ

ԵՐԹԵՎԵԿԵԼԻ ՄԱՍԻ ՆՈՐՈԳՄԱՆ ՄԱՍՆԱԳԻՐ

1	2	3	4	5	6	7	8	9		10	11	12	13		14	15	16
Սկիզբ	Վերջ	Երկարություն մ	Միջին լայնություն մ	Քանդում		Փոսային նորոգում				Համատարած ասֆալտապատում							
						Ծածկի կոնտրուկցիա				Ծածկի կոնտրուկցիա							
ՆԿ	ՆԿ			Ճանապարհային տաշտակի կառուցում հողի կտրումով ($մ^3$)	Ասֆալտա-բետոնե ծածկույթ ($մ^3$)	$h_{միջ}$=8սմ խճային հիմք բիտումի լցաբաշխումով 0,7տ/1000$մ^2$ ($մ^2$)	Մանրահատիկ ա/բ ծածկույթ /մինչև 5.0 $մ^2$/h=5 սմ ($մ^2$)	Մանրահատիկ ա/բ ծածկույթ /մինչև 5.0 $մ^2$/h=25 սմ ($մ^2$)	Փոսային նորոգում մանրահատիկ ասֆալտաբետոնե ծածկույթով /մինչև 5.0 մ2/ (մ2)	Հարթեցնող շերտ ծակոտկեն ասֆալտբետոնից հմիջ=3 սմ (մ2)	հմիջ=12սմ խճային հիմք բիտումի ներծծումով 4.12տ/1000մ2 (մ2)	Խոշորահատիկ ա/բ ծածկույթ h=6 սմ ($մ^2$)	"Բ" տիպի մանրահատիկ ա/բ ծածկույթ h=5 սմ (մ2)	Ճանապարհի լայնացումներում, մուտքերում ավազակոպիճե հիմք հմիջ=10սմ	Ճանապարհի լայնացումներում, մուտքերում խճային հիմք բիտումի ներծծումով 4.12տ/1000$մ^2$, $h_{միջ}$=12սմ ($մ^2$)	Ճանապարհի լայնացումներում, մուտքերում խոշորահատիկ ա/բ ծածկույթ h=6 սմ ($մ^2$)	Ճանապարհի լայնացումներում, մուտքերում "Բ" տիպի մանրահատիկ ա/բ ծածկույթից h=5 սմ ($մ^2$)
10+00	10+50	50,0	6,00		54,0						300,0	300,0	300,0		80,0		80,0
10+50	11+00	50,0	6,00	9,9	54,0						300,0	300,0	300,0		20,0		20,0
11+00	11+50	50,0	6,00		54,0						300,0	300,0	300,0		20,0		20,0
11+50	12+00	50,0	6,00		54,0						300,0	300,0	300,0		0,0		0,0
12+00	12+50	50,0	6,00		54,0						300,0	300,0	300,0		0,0		0,0
12+50	13+00	50,0	6,00		54,0						300,0	300,0	300,0		40,0		40,0
13+00	13+50	50,0	6,00		54,0						300,0	300,0	300,0		0,0		0,0
13+50	14+00	50,0	6,00	6,2	54,0						300,0	300,0	300,0		0,0		0,0
14+00	14+50	50,0	6,00	4,6	54,0						300,0	300,0	300,0		20,0		20,0
14+50	15+00	50,0	6,00	6,5	54,0						300,0	300,0	300,0		20,0		20,0
15+00	15+50	50,0	6,00		54,0						300,0	300,0	300,0		20,0		20,0
15+50	16+00	50,0	6,00		54,0						300,0	300,0	300,0		20,0		20,0
16+00	16+50	50,0	6,00	10,7	54,0						300,0	300,0	300,0		0,0		0,0
16+50	17+00	50,0	6,00		54,0						300,0	300,0	300,0		0,0		0,0
17+00	17+50	50,0	6,00		54,0						300,0	300,0	300,0		20,0		20,0
17+50	18+00	50,0	6,00	8,4	54,0						300,0	300,0	300,0		0,0		0,0
18+00	18+47	47,0	6,00		50,8						282,0	282,0	282,0		20,0		20,0
Ընդամենը		847,0		46,3	914,8	0,0	0,0	0,0	0,0	0,0	5082,0	5082,0	5082,0	0,0	280,0	0,0	280,0

ՀՀ ԱՐԱԳԱԾՈՏՆԻ ՄԱՐԶԻ ԱՊԱՐԱՆ ՀԱՄԱՅՆՔԻ ՇԵՆԱՎԱՆ ԲՆԱԿԱՎԱՅՐԻ ՓՈՂՈՑՆԵՐԻ ՀԻՄՆԱՆՈՐՈԳՄԱՆ			
ՏՆՕՐԵՆ	Ե.ԱՍԱՏՐՅԱՆ	ՃԱՐՏԱՐԱՊԵՏԱՇԻՆԱՐԱՐԱԿԱՆ ՄԱՍ	ՓՈՒԼ ԱՆ / ԹԵՐԹ Ճ- / ԹԵՐԹԵՐ
ՆԱԽԱԳԾԵՑ	Ա.ԵՍԱՅԱՆ		
ՍՏՈՒԳԵՑ	Հ.ԴԱՎԹՅԱՆ	ԵՐԹԵՎԵԿԵԼԻ ՄԱՍԻ ՆՈՐՈԳՄԱՆ ՄԱՍՆԱԳԻՐ	«ՇԻՆԷՔՊՐՏ» ՍՊԸ
ՆԳԻ	Ա.ԵՍԱՅԱՆ		

Իջատեղերի և մուտքերի ամփոփագիր

ՁԱԽ		ԱՁ		Եռթևեկային մակի լայնությունը (մինչ), մ	Երկարությունը (մինչ), մ	Հատմամբ անկյունը	Կորացման շառավիղը, մ		Հողային աշխատանքներ			Ծածկ, մ²						Փոսային նորոգում հիմքով			Ծանոթություն
ՆԿ	+	ՆԿ	+				Ձախ	Աջ	Հանույթ, մ³	Լիցք, մ³	Հողային պաստառի հարթեցում, մ²	Մանրահատիկ ա/բ h=3 սմ	Մանրահատիկ ա/բ h=5 սմ	Խոշորահատիկ ա/բ h=6 սմ	Խճային հիմքի տեղադրում h=10 սմ բիտումի 4.12տ/1000մ2 տարածումը	Խճային հիմքի տեղադրում h=15 սմ բիտումի 4.12տ/1000մ2 տարածումը	Ավազակոպճային շերտ h=10 սմ	Հարթեցնող շերտ ծակոտկեն ասֆալտբետոնից հմիջ=3 սմ (մ2)	Փոսային նորոգում նանրահատիկ ասֆալտբետոնե ծածկույթով /մինչև 5.0 մ2/ (մ2)	Խճային հիմքի տեղադրում հմիջ=8-16 սմ բիտումի 4.12տ/1000մ2	
1	2	3	4	5	6	7	8	9	10	11	12	13	14	15	16	17	18	19	20	21	22
0	125	0	140	6,00	30,00	90,0			4,3		29		180		180,0						Մուտք
		0	205	6,00	15,00	90,0	1,0	1,0					90,00		90,0						Մուտք
0	460	0	485	6,00	35,00	90,0		5,0					210		210,0						Մուտք
		0	580	6,00	15,00	90,0	6,3	6,3	2,7		18		136,0		136,0						Մուտք
		0	780	14,00	15,00	90,0	6,3	6,3	3,2		21		167,0		167,0						Մուտք
0	814			7,00	15,00	90,0							105		105,0						Մուտք
0	860	0	879	6,00	18,00	90,0							108		108,0						Մուտք
		0	955	6,00	15,00	90,0			3,9		26		90		90,0						Մուտք
		1	105	6,00	15,00	90,0			3		20		90		90,0						Մուտք
1	156			6,00	15,00	90,0			2,6		17		90		90,0						Մուտք
1	250	1	280	6,00	15,00	90,0	6,5	6,5					135,0		135,0						Մուտք
1	315	1	369	6,00	30,00	90,0	6,5	6,5					147,0		147,0						Մուտք
1	402			6,00	30,00	90,0			4,1		27		180		180,0						Մուտք
1	452	1	476	12,00	15,00	90,0			2,6		17		180		180,0						Մուտք
1	520	1	574	6,00	30,00	90,0			3,9		26		180		180,0						Մուտք
1	655	1	690	6,00	30,00	90,0							180		180,0						Մուտք
		1	700	3,00	30,00	90,0			7,2		48		90		90,0						Մուտք
		1	750	6,00	15,00	90,0	6,0	6,0					181,2		181,2						Մուտք
1	815			3,00	15,00	90,0	6,0	6,0					172,0		172,0						Մուտք
		1	825	6,00	15,00	90,0			3,90		26,0		90,0		90,0						Մուտք
		1	847	6,00	15,00	90,0			4,80		32,00		90,00		90,0						Մուտք
Ընդամենը									46,2		307,0		2891,2		2891,2			0,0	0,0		

					ՀՀ ԱՐԱԳԱԾՈՏՆԻ ՄԱՐԶԻ ԱՊԱՐԱՆ ՀԱՄԱՅՆՔԻ ՇԵՆԱՎԱՆ ԲՆԱԿԱՎԱՅՐԻ ՓՈՂՈՑՆԵՐԻ ՀԻՄՆԱՆՈՐՈԳՄԱՆ
ՏՆՕՐԵՆ	Ե.ԱՍԱՏՐՅԱՆ			ՃԱՐՏԱՐԱՊԵՏԱՇԻՆԱՐԱՐԱԿԱՆ ՄԱՍ	ՓՈՒԼ: Ա Ն; ԹԵՐԹ: Ճ-; ԹԵՐԹԵՐ
ՆԱԽԱԳԾԵՑ	Ա.ԵՍԱՅԱՆ				
ՍՏՈՒԳԵՑ	Հ.ԴԱՎԹՅԱՆ			ԻՋԱՏԵՂԵՐԻ ԵՎ ՄՈՒՏՔԵՐԻ ԱՄՓՈՓԱԳԻՐ	«ՇԻՆԷՔՊՐՈՏ» ՍՊԸ
ՆԳԻ	Ա.ԵՍԱՅԱՆ				

ՄԱՅԹԵՐԻ ՆՈՐՈԳՄԱՆ ՄԱՍՆԱԳԻՐ

Սկիզբ		Վերջ		Երկարություն մ		Լայնությունը (միջին) մ	Մակերեսը, մ²	Աֆթալտաբետոնե շերտի քանդում մ³	Հողային աշխատանքներ (հանույթ), մ³	Հողային պատատաշի հարթեցում, մ²	Մայթերի վերակառուցում					Եզրաքարերի ապամոնտաժում	
											Ծածկի կոնստրուկցիա մ²						
ԿՄ	+	ԿՄ	+	ՁԱԽ	+						ԱՎԱՁԱԿՐՊԻՃԻ ՆԱԽԱՇԵՐՏ /հաստ. 100 մմ/	Ց/ԱՎԱՁԵ ՆԱԽԱՇԵՐՏ /ՀՈՐ ՇԱՂԱԽ/ /հաստ. - 40 մմ/	ԲԵՏՈՆԵ ԳՈՒՆԱԿՈՐ ՍԱԼԻԿՆԵՐ /հաստ. - 60 մմ/	Բազալտե եզրաքար /300x150մմ/ գծմ	Բազալտե եզրաշար /200x100մմ/ գծմ	Բազալտե եզրաքար /300x150մմ/ գծմ	Բազալտե եզրաշար /200x100մմ/ գծմ
1	2	3	4	5	6	7	8	9	10	11	12	13	14	15	16	17	18
0	0	1	30		130,00	1,2	156,0		39,00	156,0	156,0	156,0	156,0	130,0			
1	40	1	50		10,00	1,2	12,0		3,00	12,0	12,0	12,0	12,0	10,0			
12	60	13	10		50,00	1,2	60,0		15,00	60,0	60,0	60,0	60,0	100,0			
13	20	13	60		40,00	1,2	48,0		12,00	48,0	48,0	48,0	48,0	80,0			
13	70	14	30		60,00	1,2	72,0		18,00	72,0	72,0	72,0	72,0	120,0			
14	40	15	00		60,00	1,2	72,0		18,00	72,0	72,0	72,0	72,0	120,0			
15	50	18	47		297,00	1,2	356,4		89,10	356,4	356,4	356,4	356,4	594,0			
1	50	4	20	270		1,2	324,0		81,00	324,0	324,0	324,0	324,0	270			
4	30	7	25	295		1,2	354,0		88,50	354,0	354,0	354,0	354,0	295			
7	50	8	30	80		1,2	96,0		24,00	96,0	96,0	96,0	96,0	160,0			
8	40	11	50	310		1,2	372,0		93,00	372,0	372,0	372,0	372,0	620,0			
11	60	12	50	90		1,2	108,0		27,00	108,0	108,0	108,0	108,0	180,0			
12	60	13	00	40		1,2	48,0		12,00	48,0	48,0	48,0	48,0	80,0			
13	10	13	50	40		1,2	48,0		12,00	48,0	48,0	48,0	48,0	80,0			
13	60	13	90	30		1,2	36,0		9,00	36,0	36,0	36,0	36,0	60,0			
14	00	14	40	40		1,2	48,0		12,00	48,0	48,0	48,0	48,0	80,0			
14	50	14	90	50		1,2	60,0		15,00	60,0	60,0	60,0	60,0	100,0			
15	00	15	40	40		1,2	48,0		12,00	48,0	48,0	48,0	48,0	80,0			
15	50	16	00	50		1,2	60,0		15,00	60,0	60,0	60,0	60,0	100,0			
16	10	16	50	40		1,2	48,0		12,00	48,0	48,0	48,0	48,0	80,0			
16	60	18	47	214		1,2	256,8		64,20	256,8	256,8	256,8	256,8	428,0			
Ընդամենը							2683,2	0,0	670,8	2683,2	2683,2	2683,2	2683,2	3767,0	0,0	0,0	0,0

ՀՀ ԱՐԱԳԱԾՈՏՆԻ ՄԱՐԶԻ ԱՊԱՐԱՆ ՀԱՄԱՅՆՔԻ ՇԵՆԱՎԱՆ ԲՆԱԿԱՎԱՅՐԻ ՓՈՂՈՑՆԵՐԻ ՀԻՄՆԱՆՈՐՈԳՄԱՆ

ՏՆՕՐԵՆ	Ե.ԱՍԱՏՐՅԱՆ		ՃԱՐՏԱՐԱՊԵՏԱՇԻՆԱՐԱՐԱԿԱՆ ՄԱՍ	ՓՈՒԼ	ԹԵՐԹ	ԹԵՐԹԵՐ
ՆԱԽԱԳԾԵՑ	Ա.ԵՍԱՅԱՆ			Ա Ն	Ճ-	
ՍՏՈՒԳԵՑ	Հ.ԴԱՎԹՅԱՆ		ՄԱՅԹԵՐԻ ՆՈՐՈԳՄԱՆ ՄԱՍՆԱԳԻՐ	«ՇԻՆԷՔՍՊՐՏ» ՍՊԸ		
ՆԳԻ	Ա.ԵՍԱՅԱՆ					

ՍԵԼԱՎԱՏԱՐԵՐԻ ԵՎ ԽՈՂՈՎԱԿՆԵՐԻ ԱՄՓՈՓԱԳԻՐ

NN	ՁԱԽ		Երթ. մասի լայնական կտրվածքով		ԱՁ		Ձրհորի բետոն մ^3	Ձրհորի մետ. ցանց, կգ	Մետ. խողովակ Փ400 գծմ	Ավազակոպիճ h=10սմ, մ^3		Հանույթ, մ^3	Հետլիցք, մ^3	Ձրամեկ. ջրհոր, մ^2	Ձրամեկ. խողովակ, մ^2
	ԿՄ	+	ԿՄ	+	ԿՄ	+				Դիտահոր	Խողովակ				
1	2	3	4	5	6	7	8	9	10	11	12	13	14	15	16
	0	550					0,1	16,00	6,00	0,15	0,50	8,00	1,25	3,50	11,0
	0	557					0,1	16,00	6,00	0,15	0,50	8,00	1,25	3,50	11,0
	0	832					0,1	16,00	6,00	0,15	0,50	8,00	1,25	3,50	11,0
	0	845					0,1	16,00	6,00	0,15	0,50	8,00	1,25	3,50	11,0
Ընդամենը							0,4	64,0	24,0	11,6	2,0	32,0	5,0	14,0	44,0

ՀՀ ԱՐԱԳԱԾՈՏՆԻ ՄԱՐԶԻ ԱՊԱՐԱՆ ՀԱՄԱՅՆՔԻ ՇԵՆԱՎԱՆ ԲՆԱԿԱՎԱՅՐԻ ՓՈՂՈՑՆԵՐԻ ՀԻՄՆԱՆՈՐՈԳՄԱՆ

ՏՆՕՐԵՆ	Ե.ԱՍԱՏՐՅԱՆ	
ՆԱԽԱԳԾԵՑ	Ա.ԵՍԱՅԱՆ	
ՍՏՈՒԳԵՑ	Հ.ԴԱՎԹՅԱՆ	
ՆԳԻ	Ա.ԵՍԱՅԱՆ	

ճարտարապետաշինարարական մաս

ՓՈՒԼ	ԹԵՐԹ	ԹԵՐԹԵՐ
Ա Ն	ճ-	

ՍԵԼԱՎԱՏԱՐԵՐԻ ԵՎ ԽՈՂՈՎԱԿՆԵՐԻ ԱՄՓՈՓԱԳԻՐ

«ՇԻՆԷՔՍՊՐՏ» ՍՊԸ

ՀԱՄԱՀԱՎԱՔ ԱՄՓՈՓԱԳԻՐ

	քանդման աշխատանքներ		
1	ճանապարհի տաշտակի բնահողի կտրում մեխանիզմով 4-րդ կարգի բնահողում	1000մ^3	2,095
2	նույնը ձեռքով	մ^3	180,0
3	Հավաքովի ե/բ դիտահո-ների կափարիչների ապամոնտաժում	հատ	35
4	ճանապարհի կողնակների մաքրում բերվածքներից	մ^3	35,0
5	քանդված բնահողի բարձում ա/ինքնաթափին էքսկավատրով	1000մ^3	2,095
6	քանդված բնահողի տեղափոխում ավտոինքնաթափով 12կմ հեռ.	տն	2933,0
	կառուցման աշխատանքներ		
7	բազալտե եզրաքարերի տեղադրում /150x300մմ կտրվածքով/ բետոնե հիմքերի վրա	100 գծմ	37,67
8	հիմնատակի համահարթեցում մեխանիզմով	100մ^2	110,82
9	երթևեկելի մասի հիմք C6 տիպի 12սմ հաստությամբ	մ^2	11082,00
10	մուտքերի լայնացումներում հիմք C6 տիպի 12սմ հաստությամբ	մ^2	3511,00
11	«Ա» տիպի մանրահատիկ ա/բետոնե ծածկույթի իրականացում /հաստ.40մմ/	100մ^2	110,82
12	Խոշորահատիկ ա/բետոնե ծածկույթի իրականացում /հաստ.60մմ/	100մ^2	110,82
13	«Բ» տիպի մանրահատիկ ա/բետոնե ծածկույթի իրականացում մուտքերում և լայնացումներում /հաստ.50մմ/	100մ^2	35,11
14	մայթի հատվածում խճային նախաշերտի իրականացում 100մմ /2683,0մ2/	մ^3	268,30
15	Ց/ավազե/չոր/ շաղախ 40մմ հաստ.տոփանումով	100մ^2	26,83
16	մայթերի կառուցում գունավոր բետոնե սալիկներով 60մմ	մ^2	2683,0
15	սիզամարգի համար բուսահողի բարձում էքսկավատորով ինքնաթափին	1000մ^3	0,1430
16	սիզամարգի համար բուսահողի տեղափոխում 10կմ հեռավորության պահեստից	տն	229,00
17	բուսահողի բաշխում սիզամարգերում ձեռքով	մ^3	143,0
18	սիզամարգերում բազմամյա խոտաբույսերի ցանում	100մ^2	9,550
10	Հավաքովի ե/բ դիտահորի նիշի բարձրացում բետոնով B-12,5 մակնիշի	մ^3	1,8
17	Հավաքովի ե/բ նոր դիտահորերի կափարիչների տեղադրում 1200x1200մմ թուջե մտոցով	հատ	35
18	Հավաքովի ե/բ նոր դիտահորերի կափարիչների արժեքը 1200x1200մմ	հատ	35
19	կողնակների կառուցում ավազակոպիճով 100մմ հաստությամբ տոփանումով	100մ^2	1,60
20	հավաքովի ե/բ վաքերի ապամոնտաժում նիշի ուղղման համար/6գծմ/	մ^3	1,33
21	հավաքովի ե/բ վաքերի վերատեղադրում/6գծմ/	մ^3	1,33
22	փողոցի երթևեկելի մասի գծանշում /ճանապարհի բաժանարար,0.1մ լայնությամբ որակյալ գծանշման ներկով 2 շերտ 5մ2/	1կմ	2,000
23	փողոցի անցումների գծանշում /0.4մ լայնությամբ դեղին գույնի որակյալ գծանշման ներկով 2 շերտ /22,0մ2/	1կմ	0,600

	ճանապարհային նշանների տեղադրում		
24	բնահողի մշակում ձեռքով	մ^3	2,50
25	բետոնե հիմքի կառուցում հենասյան տակ B 7.5 մակնիշի բետոնով	մ^3	2,50
26	բնահողի փռում տեղում ձեռքով	մ^3	2,50
27	պողպատե խողովակի տեղադրում Φ89x4մմ /3,2գծմ/	տն	0,5
28	Պողպատե խողովակի արժեքը Φ89x4մմ	գծմ	36
29	Ամրան Φ12A500C/3,6գծմ/	կգ	4,80
30	ճանապարհային նշանների տեղադրում /նախազգուշացնող/	հատ	20
31	պողպատե խողովակի յուղաներկում 2 շերտ	100մ^2	2,00
	Ջրահեռացման համակարգ		
32	վաքի նախաշերտ ավազակոպիճից տոփանումով	մ^3	187,60
33	հավաքովի ե/բ վաքերի տեղադրում/ 2347գծմ/ 500x600 պատի հաստ. 50մմ	մ^3	187,76
34	հավաքովի ե/բ վաքերի արժեքը	հատ	2347
35	վաքերի թիկունքային մասի ջրամեկուսացում բիտումային մածիկով 2 շերտ	100մ^2	37,55
36	պողպատե ճաղաշարի տեղադրում	տն	0,8635
37	պողպատե տաշտաձև հեծանի արժեքը / N8 /	մ	48,0
38	պողպատե տաշտաձև հեծանի արժեքը / N6,5 /	մ	89,0
39	մետաղական ճաղավանդակի յուղաներկում	100մ^2	0,06

						ՀՀ ԱՐԱԳԱԾՈՏՆԻ ՄԱՐԶԻ ԱՊԱՐԱՆ ՀԱՄԱՅՆՔԻ ՇԵՆԱՎԱՆ ԲՆԱԿԱՎԱՅՐԻ ՓՈՂՈՑՆԵՐԻ ՀԻՄՆԱՆՈՐՈԳՄԱՆ
ՏՆՕՐԵՆ	Ե.ԱՍԱՏՐՅԱՆ					ՃԱՐՏԱՐԱՊԵՏԱՇԻՆԱՐԱՐԱԿԱՆ ՄԱՍ
ՆԱԽԱԳԾԵՑ	Ա.ԵՍԱՅԱՆ					
ՍՏՈՒԳԵՑ	Հ.ԴԱՎԹՅԱՆ					
ՆԳԻ	Ա.ԵՍԱՅԱՆ					ՀԱՄԱՀԱՎԱՔ ԱՄՓՈՓԱԳԻՐ

ՓՈՒԼ	ԹԵՐԹ	ԹԵՐԹԵՐ
Ա Ն	Ճ-	

«ՇԻՆԷՔՍՊՐՏ» ՍՊԸ

ՄԱՅԹԵՐԻ ՆՈՐՈԳՄԱՆ ՄԱՍՆԱԳԻՐ

Սկիզբ		Վերջ		Երկարություն մ		Լայնություն (մինչև) մ	Մակերեսը, մ²	Ասֆալտաբետոնե շերտի քանդում մ³	Դողային աշխատանքներ (համույթ), մ³	Դողային պատատաքի հարթեցում, մ²	Մայթերի վերակառուցում				Եզրաքարերի ապամոնտաժում	
											Ծածկի կոնստրուկցիա մ²					
ԿՄ	+	ԿՄ	+	ՁԱԽ	ԱՁ						Խճի նախատերտ /հատ. 80 մմ/	Մայթի դ տիպի ասֆալտբետոնե ծածկույթ /հատ. - 30 մմ/	Բազալտե եզրաքար /300x150մմ/ գծմ	Բազալտե եզրաշար /200x100մմ/ գծմ	Բազալտե եզրաքար /300x150մմ/ գծմ	Բազալտե եզրաշար /200x100մմ/ գծմ
1	2	3	4	5	6	7	8	9	10	11	12	13	15	16	17	18
0	30	0	150	0	127	15,0	190	7,00	15,00	190	190	190	132,0	127	127	
Ընդամենը							0,0	7,0	15,0	190	190	190	132,0	127,0	127,0	0,0

ՃԱՆԱՊԱՐՀԻ ՏԻՊԱՅԻՆ ԿՏՐՎԱԾՔ ՏԻՊ-1

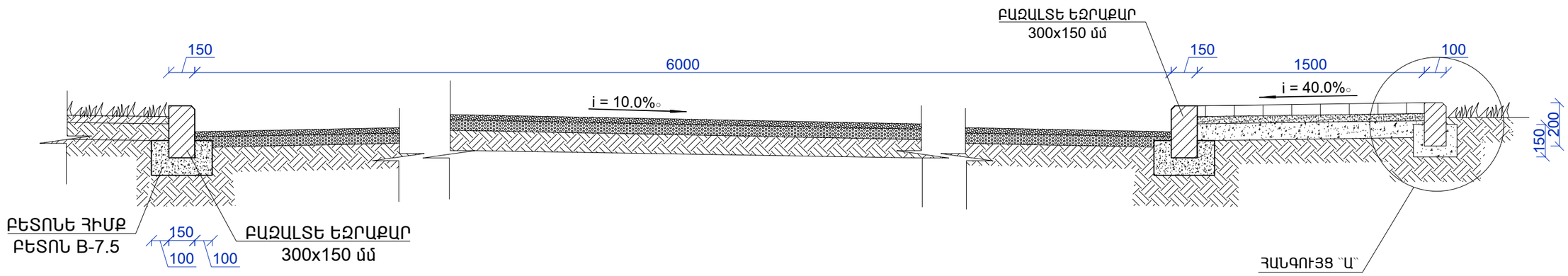

ՏՆՕՐԵՆ	Ե.ԱՍԱՏՐՅԱՆ		
ՆԱԽԱԳԾԵՑ	Ա.ԵՍԱՅԱՆ		
ՍՏՈՒԳԵՑ	Հ.ԴԱՎԹՅԱՆ		
ՆԳԻ	Ա.ԵՍԱՅԱՆ		

ՀՀ ԱՐԱԳԱԾՈՏՆԻ ՄԱՐԶԻ ԱՊԱՐԱՆ ՀԱՄԱՅՆՔԻ ՇԵՆԱՎԱՆ ԲՆԱԿԱՎԱՅՐԻ ՓՈՂՈՑՆԵՐԻ ՀԻՄՆԱՆՈՐՈԳՄԱՆ

ՃԱՐՏԱՐԱՊԵՏԱՇԻՆԱՐԱՐԱԿԱՆ ՄԱՍ

ՓՈՒԼ	ԹԵՐԹ	ԹԵՐԹԵՐ
Ա Ն	Ճ-	

ՄԱՅԹԵՐԻ ՆՈՐՈԳՄԱՆ ՄԱՍՆԱԳԻՐ, ՃԱՆԱՊԱՐՀԻ ՏԻՊԱՅԻՆ ԿՏՐՎԱԾՔ ՏԻՊ-1

«ՇԻՆԷՔՍՊՐՏ» ՍՊԸ

ՀԱՆԳՈՒՅՑ ՄԱՅԹԻ ԵՎ ՃԱՆԱՊԱՐՀԻ ՀԱՏՎԱԾԻՑ Մ 1 : 25

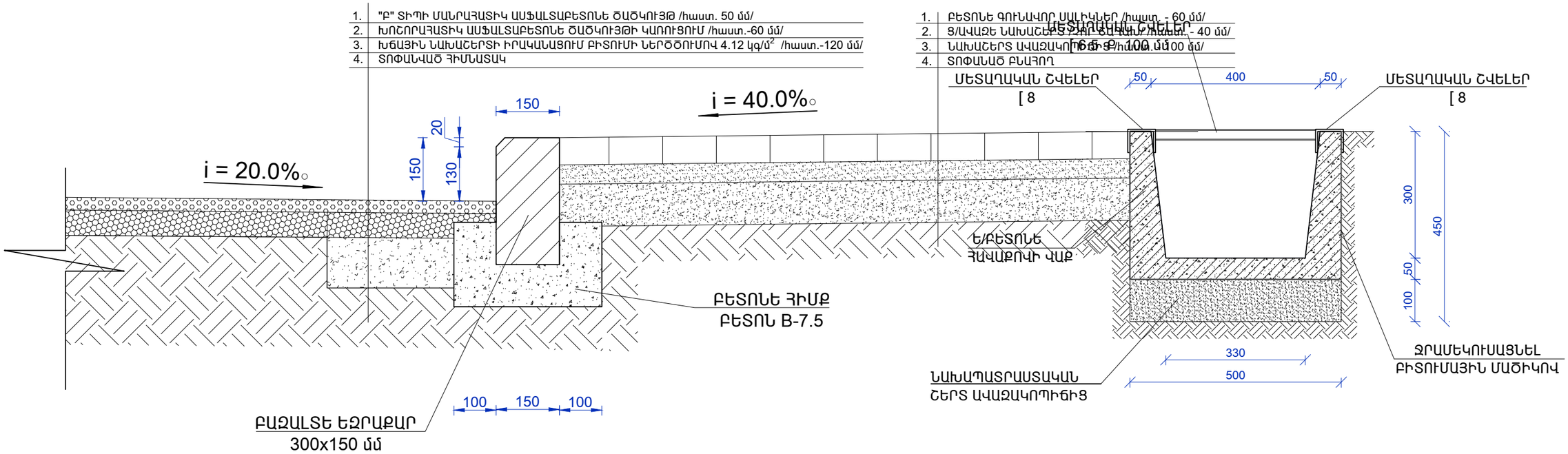

ՀԱՆԳՈՒՅՑ ՄԱՅԹԻ ԵՎ ՃԱՆԱՊԱՐՀԻ ՀԱՏՎԱԾԻՑ Մ 1 : 25

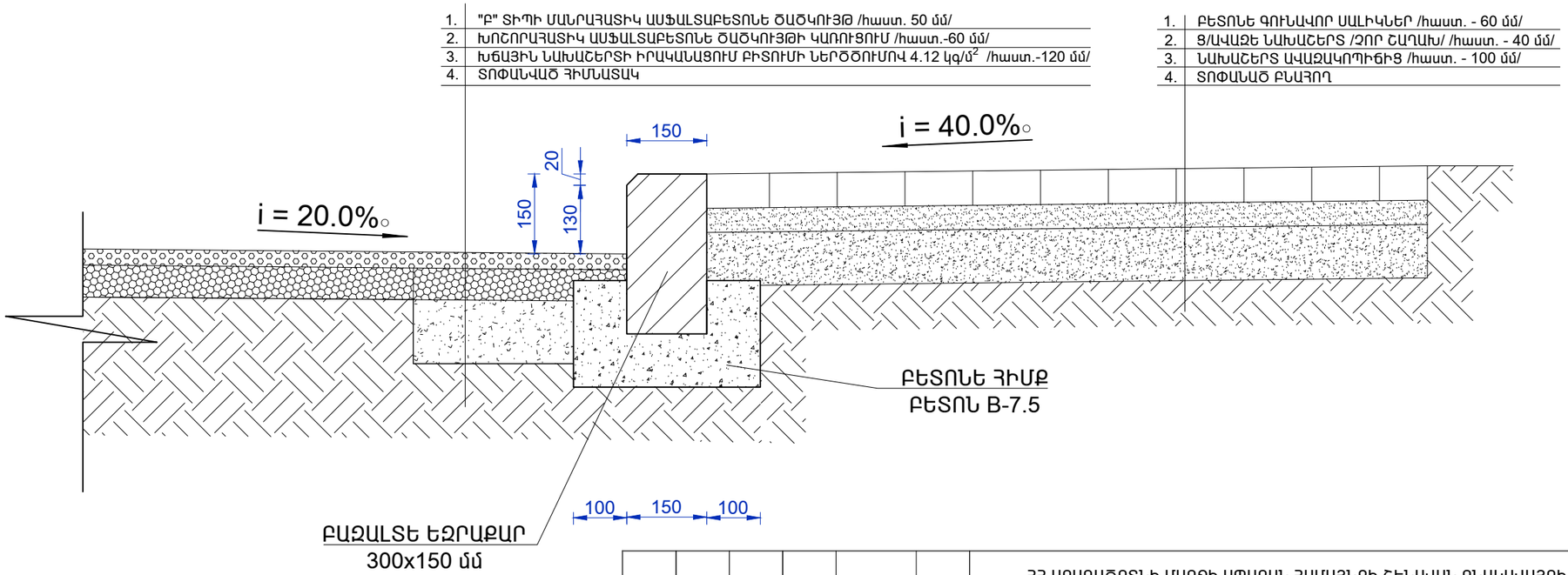

						ՀՀ ԱՐԱԳԱԾՈՏՆԻ ՄԱՐԶԻ ԱՊԱՐԱՆ ՀԱՄԱՅՆՔԻ ՇԵՆԱՎԱՆ ԲՆԱԿԱՎԱՅՐԻ ՓՈՂՈՑՆԵՐԻ ՀԻՄՆԱՆՈՐՈԳՄԱՆ
ՏՆՕՐԵՆ	Ե.ԱՍԱՏՐՅԱՆ					ՃԱՐՏԱՐԱՊԵՏԱՇԻՆԱՐԱՐԱԿԱՆ ՄԱՍ
ՆԱԽԱԳԾԵՑ	Ա.ԵՍԱՅԱՆ					
ՍՏՈՒԳԵՑ	Հ.ԴԱՎԹՅԱՆ					ՓՈՂՈՑԻ ՔԱՆԴՄԱՆ ԵՎ ԿԱՌՈՒՑՄԱՆ ԱՇԽԱՏԱՆՔՆԵՐԻ ՄԱՍՆԱԳՐԵՐ, ՀԱՆԳՈՒՅՑ ՄԱՅԹԻ ԵՎ ՃԱՆԱՊԱՐՀԻ ՀԱՏՎԱԾԻՑ
ՆԳԻ	Ա.ԵՍԱՅԱՆ					

ՓՈՒԼ	ԹԵՐԹ	ԹԵՐԹԵՐ
Ա Ն	Ճ-	

«ՇԻՆԷՔՍՊՐՏ» ՍՊԸ

ՃԱՆԱՊԱՐՀԻ ՏԻՊԱՅԻՆ ԿՏՐՎԱԾՔ ՏԻՊ-2

1. ԲԵՏՈՆԵ ԳՈՒՆԱՎՈՐ ՍԱԼԻԿՆԵՐ /հաստ. - 60 մմ/
2. Ց/ԱՎԱԶԵ ՆԱԽԱՇԵՐՏ /ՉՈՐ ՇԱՂԱԽ/ /հաստ. - 40 մմ/
3. ՆԱԽԱՇԵՐՏ ԱՎԱԶԱԿՈՊԻՃԻՑ /հաստ. - 100 մմ/
4. ՏՈՓԱՆԱԾ ԲՆԱՀՈՂ

1. "Բ" ՏԻՊԻ ՄԱՆՐԱՀԱՏԻԿ ԱՍՖԱԼՏԱԲԵՏՈՆԵ ԾԱԾԿՈՒՅԹ /հաստ. 40 մմ/
2. ԽՈՇՈՐԱՀԱՏԻԿ ԱՍՖԱԼՏԱԲԵՏՈՆԵ ԾԱԾԿՈՒՅԹԻ ԿԱՌՈՒՑՈՒՄ /հաստ.-60 մմ/
3. ԽՃԱՅԻՆ ՆԱԽԱՇԵՐՏԻ ԻՐԱԿԱՆԱՑՈՒՄ ԲԻՏՈՒՄԻ ՆԵՐԾՈՒՄՈՎ 4.12 կգ/մ^2 /հաստ.-120 մմ/
4. ՏՈՓԱՆՎԱԾ ՀԻՄՆԱՏԱԿ

1. ԲԵՏՈՆԵ ԳՈՒՆԱՎՈՐ ՍԱԼԻԿՆԵՐ /հաստ. - 60 մմ/
2. Ց/ԱՎԱԶԵ ՆԱԽԱՇԵՐՏ /ՉՈՐ ՇԱՂԱԽ/ /հաստ. - 40 մմ/
3. ՆԱԽԱՇԵՐՏ ԱՎԱԶԱԿՈՊԻՃԻՑ /հաստ. - 100 մմ/
4. ՏՈՓԱՆԱԾ ԲՆԱՀՈՂ

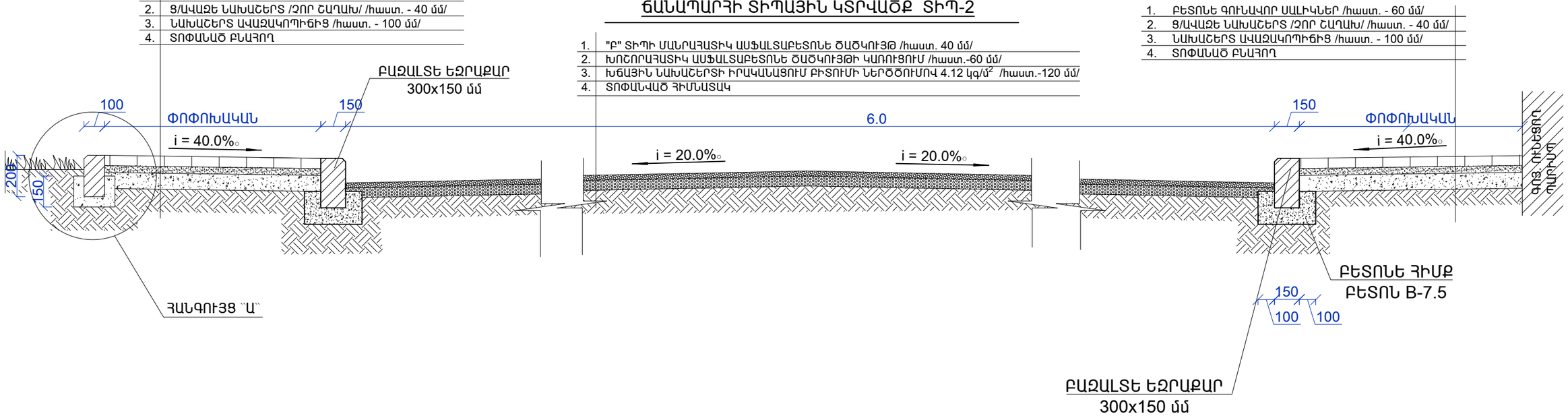

ՀԱՆԳՈՒՅՑ -Ա

1. ԲԵՏՈՆԵ ԳՈՒՆԱՎՈՐ ՍԱԼԻԿՆԵՐ /հաստ. - 60 մմ/
2. Ց/ԱՎԱԶԵ ՆԱԽԱՇԵՐՏ /ՉՈՐ ՇԱՂԱԽ/ /հաստ. - 40 մմ/
3. ՆԱԽԱՇԵՐՏ ԱՎԱԶԱԿՈՊԻՃԻՑ /հաստ. - 100 մմ/
4. ՏՈՓԱՆԱԾ ԲՆԱՀՈՂ

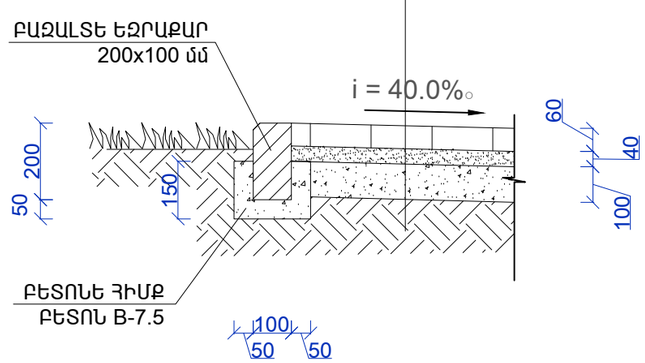

ՀԱՆԳՈՒՅՑ -2 ԾԱՌԻ ՀԱՏՎԱԾԻՑ

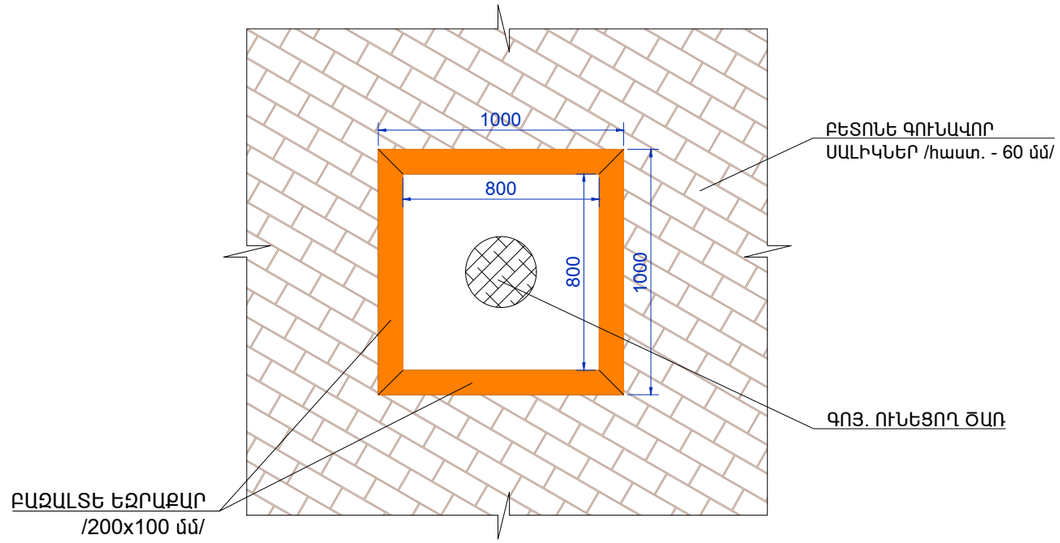

						ՀՀ ԱՐԱԳԱԾՈՏՆԻ ՄԱՐԶԻ ԱՊԱՐԱՆ ՀԱՄԱՅՆՔԻ ՇԵՆԱՎԱՆ ԲՆԱԿԱՎԱՅՐԻ ՓՈՂՈՑՆԵՐԻ ՀԻՄՆԱՆՈՐՈԳՄԱՆ			
						ՃԱՐՏԱՐԱՊԵՏԱՇԻՆԱՐԱՐԱԿԱՆ ՄԱՍ	ՓՈՒԼ	ԹԵՐԹ	ԹԵՐԹԵՐ
ՏՆՕՐԵՆ	Ե.ԱՍԱՏՐՅԱՆ						Ա Ն	Ճ-	
ՆԱԽԱԳԾԵՑ	Ա.ԵՍԱՅԱՆ								
ՍՏՈՒԳԵՑ	Հ.ԴԱՎԹՅԱՆ					ՃԱՆԱՊԱՐՀԻ ՏԻՊԱՅԻՆ ԿՏՐՎԱԾՔ ՏԻՊ-1, ՀԱՆԳՈՒՅՑ -Ա, ՀԱՆԳՈՒՅՑ -2 ԾԱՌԻ ՀԱՏՎԱԾԻՑ	«ՇԻՆԷՔՍՊՐՏ» ՍՊԸ		
ՆԳԻ	Ա.ԵՍԱՅԱՆ								

ԿՏՐՎԱԾՔ 2 - 2

1.	"Բ" ՏԻՊԻ ՄԱՆՐԱՀԱՏԻԿ ԱՍՖԱԼՏԱԲԵՏՈՆԵ ԾԱԾԿՈՒՅԹ /հաստ. 40 մմ/
2.	ԽՈՇՈՐԱՀԱՏԻԿ ԱՍՖԱԼՏԱԲԵՏՈՆԵ ԾԱԾԿՈՒՅԹԻ ԿԱՌՈՒՑՈՒՄ /հաստ.-60 մմ/
3.	ԽՃԱՅԻՆ ՆԱԽԱՇԵՐՏԻ ԻՐԱԿԱՆԱՑՈՒՄ ԲԻՏՈՒՄԻ ՆԵՐԾՈՒՄՈՎ 4.12 կգ/մ^2 /հաստ.-120 մմ/
4.	ՏՈՓԱՆՎԱԾ ՀԻՄՆԱՏԱԿ

1.	ԲԵՏՈՆԵ ԳՈՒՆԱՎՈՐ ՍԱԼԻԿՆԵՐ /հաստ. - 60 մմ/
2.	Ց/ԱՎԱԶԵ ՆԱԽԱՇԵՐՏ /ՉՈՐ ՇԱՂԱԽ/ /հաստ. - 40 մմ/
3.	ՆԱԽԱՇԵՐՏ ԱՎԱԶԱԿՈՊԻՃԻՑ /հաստ. - 100 մմ/
4.	ՏՈՓԱՆԱԾ ԲՆԱՀՈՂ

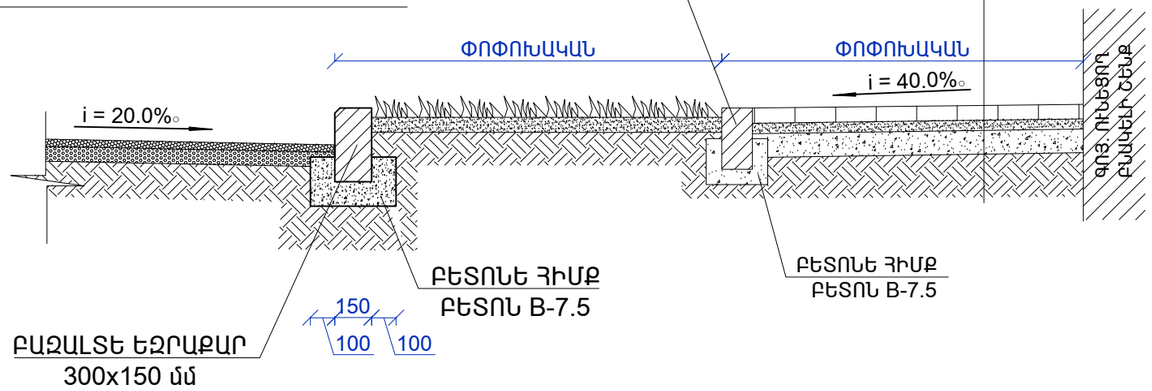

ԿՏՐՎԱԾՔ 1 - 1

1.	"Բ" ՏԻՊԻ ՄԱՆՐԱՀԱՏԻԿ ԱՍՖԱԼՏԱԲԵՏՈՆԵ ԾԱԾԿՈՒՅԹ /հաստ. 40 մմ/
2.	ԽՈՇՈՐԱՀԱՏԻԿ ԱՍՖԱԼՏԱԲԵՏՈՆԵ ԾԱԾԿՈՒՅԹԻ ԿԱՌՈՒՑՈՒՄ /հաստ.-60 մմ/
3.	ԽՃԱՅԻՆ ՆԱԽԱՇԵՐՏԻ ԻՐԱԿԱՆԱՑՈՒՄ ԲԻՏՈՒՄԻ ՆԵՐԾՈՒՄՈՎ 4.12 կգ/մ^2 /հաստ.-120 մմ/
4.	ՏՈՓԱՆՎԱԾ ՀԻՄՆԱՏԱԿ

1.	ԲԵՏՈՆԵ ԳՈՒՆԱՎՈՐ ՍԱԼԻԿՆԵՐ /հաստ. - 60 մմ/
2.	Ց/ԱՎԱԶԵ ՆԱԽԱՇԵՐՏ /ՉՈՐ ՇԱՂԱԽ/ /հաստ. - 40 մմ/
3.	ՆԱԽԱՇԵՐՏ ԱՎԱԶԱԿՈՊԻՃԻՑ /հաստ. - 100 մմ/
4.	ՏՈՓԱՆԱԾ ԲՆԱՀՈՂ

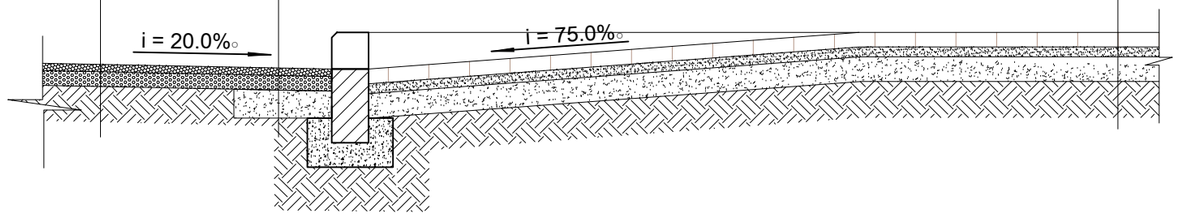

1.	"Բ" ՏԻՊԻ ՄԱՆՐԱՀԱՏԻԿ ԱՍՖԱԼՏԱԲԵՏՈՆԵ ԾԱԾԿՈՒՅԹ /հաստ. 50 մմ/
2.	ԳՈՅ. ՈՒՆԵՑՈՂ ՖՐԵԶԱԾ ԱՍՖԱԼՏԱԲԵՏՈՆԵ ՀԻՄՆԱՏԱԿ

ՀԱՆԳՈՒՅՑ -1 ՀԱՏՎԱԾ ԹԵՔԱՀԱՐԹԱԿԻՑ

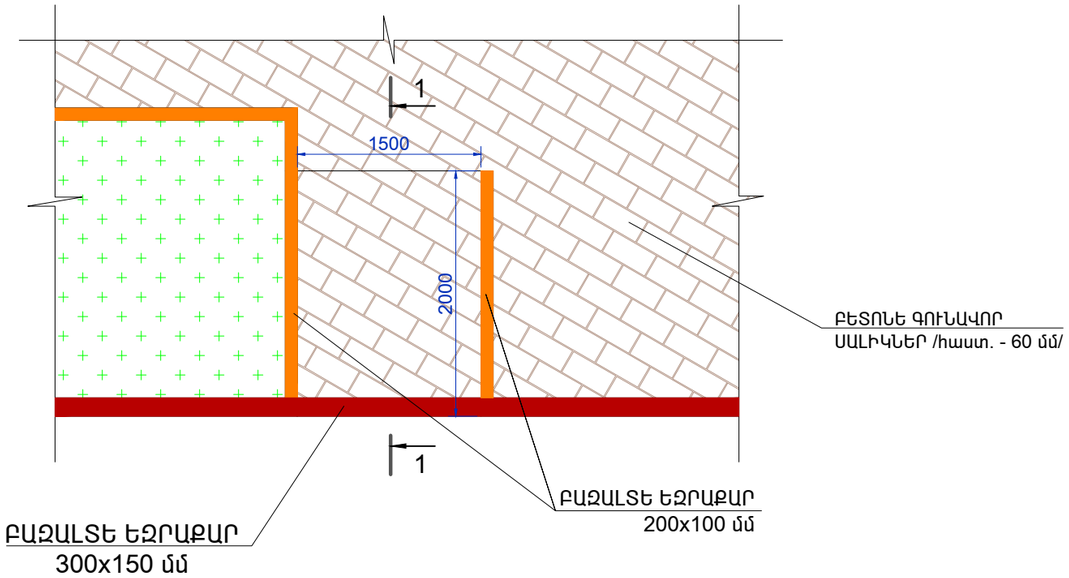

ԾԱՆՈԹՈՒԹՅՈՒՆ

ԲՈԼՈՐ ԱՆՑՈՒՄՆԵՐԻ ՀԱՏՎԱԾՆԵՐՈՒՄ ՆԱԽԱՏԵՍՎՈՒՄ ԵՆ ԹԵՔԱՀԱՐԹԱԿՆԵՐԻ ԿԱՌՈՒՑՈՒՄ:

						ՀՀ ԱՐԱԳԱԾՈՏՆԻ ՄԱՐԶԻ ԱՊԱՐԱՆ ՀԱՄԱՅՆՔԻ ՇԵՆԱՎԱՆ ԲՆԱԿԱՎԱՅՐԻ ՓՈՂՈՑՆԵՐԻ ՀԻՄՆԱՆՈՐՈԳՄԱՆ
ՏՆՕՐԵՆ	Ե.ԱՍԱՏՐՅԱՆ					ՃԱՐՏԱՐԱՊԵՏԱՇԻՆԱՐԱՐԱԿԱՆ ՄԱՍ
ՆԱԽԱԳԾԵՑ	Ա.ԵՍԱՅԱՆ					
ՍՏՈՒԳԵՑ	Հ.ԴԱՎԹՅԱՆ					
ՆԳԻ	Ա.ԵՍԱՅԱՆ					

ՓՈՒԼ	ԹԵՐԹ	ԹԵՐԹԵՐ
Ա Ն	Ճ-	

ԿՏՐՎԱԾՔՆԵՐ 1 - 1, 2 - 2, ՀԱՆԳՈՒՅՑ -1 ՀԱՏՎԱԾ ԹԵՔԱՀԱՐԹԱԿԻՑ

«ՇԻՆԷՔՊՐՏ» ՍՊԸ

Ջրահեռացման համակարգի նյութերի մասնագիր

ՀԵՐ	ԱՆՎԱՆՈՒՄ	1 ԷԼԵՄԵՆՏԻ ԵՐԿԱՐՈՒԹՅՈՒՆԸ	ՔԱՆԱԿ ՀԱՏ	ԸՆԴՀԱՆՈՒՐ ԵՐԿ-ՆԸ ԳԾՄ	ԸՆԴՀԱՆՈՒՐ ՔԱՇԸ ԿԳ
1	2		3	4	5
1	ՄԵՏԱՂԱԿԱՆ ՇՎԵԼԵՐ [8	L = 1000 մմ	48	48.0	338.4
2	ՇՎԵԼԵՐ [6.5	L = 370 մմ	240	89.0	525.1
3	ՄԵՏԱՂԱԿԱՆ ՃԱՂԱՎԱՆԴԱԿՆԵՐԻ ՅՈՒՂԱՆԵՐԿՈՒՄ				- 6.0 մ²
4	ՎԱՔԻ ՆԱԽԱՊԱՏՐԱՍՏԱԿԱՆ ՇԵՐՏԻ ԻՐԱԿԱՆԱՑՈՒՄ ԱՎԱԶԱԿՈՊԻՃԻՑ ՏՈՓԱՆՈՒՄՈՎ				- 1.2 մ³
5	ՀԱՎԱՔՈՎԻ Ե/Բ ՎԱՔԻ ՄՈՆՏԱԺՈՒՄ 400x300 ՉԱՓԵՐԻ				- 24.0 գծմ
6	ՎԱՔԻ ԹԻԿՈՒՆՔԱՅԻՆ ՄԱՍԻ ՄՇԱԿՈՒՄ ԲԻՏՈՒՄՈՎ				- 29.0 մ²

Ե/Բ վաքի եվ ճաղավանդակի կտրվածք

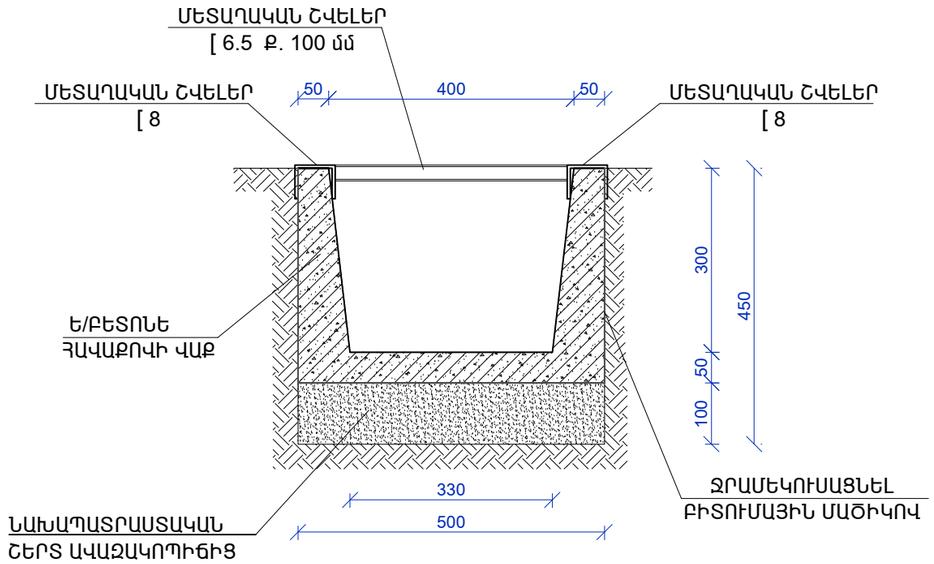

Ե/Բ վաքի ճաղավանդակի հատակագիծ /1 էլեմենտի հատակագիծ/

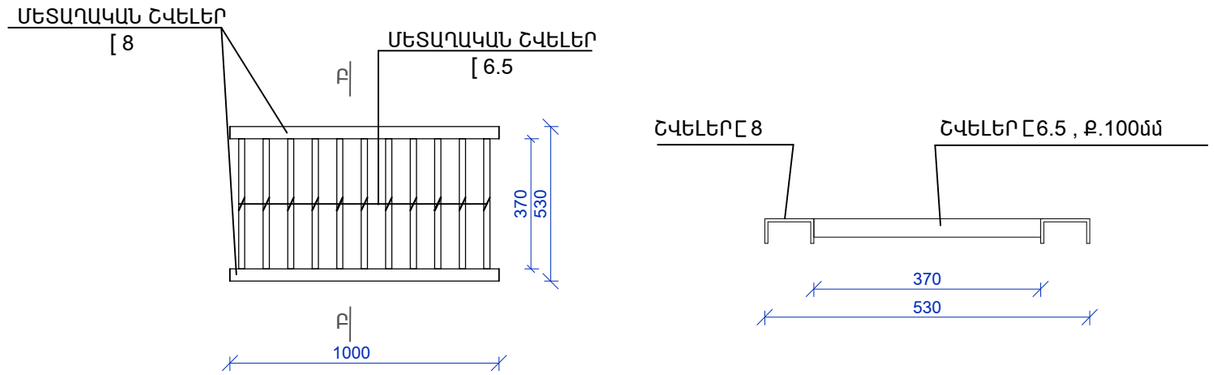

ՇԱՆՈԹՈՒԹՅՈՒՆ

1. ՄԵՏԱՂԱԿԱՆ ԷԼԵՄԵՆՏՆԵՐԻ ԵՌԱԿՑՈՒՄՆ ԻՐԱԿԱՆԱՑՆԵԼ Ý–42 ՏԻՊԻ ԷԼԵԿՏՐՈԴՈՎ
2. ԲՈԼՈՐ ՇՐՋԱՆԱԿՆԵՐԻ ԲԵՏՈՆԻ ԴԱՍԸ B20 է:

ՏՆՕՐԵՆ	Ե.ԱՍԱՏՐՅԱՆ		
ՆԱԽԱԳԾԵՑ	Ա.ԵՍԱՅԱՆ		
ՍՏՈՒԳԵՑ	Հ.ԴԱՎԹՅԱՆ		
ՆԳԻ	Ա.ԵՍԱՅԱՆ		

ՀՀ ԱՐԱԳԱԾՈՏՆԻ ՄԱՐԶԻ ԱՊԱՐԱՆ ՀԱՄԱՅՆՔԻ ՇԵՆԱՎԱՆ ԲՆԱԿԱՎԱՅՐԻ ՓՈՂՈՑՆԵՐԻ ՀԻՄՆԱՆՈՐՈԳՄԱՆ

ՃԱՐՏԱՐԱՊԵՏԱՇԻՆԱՐԱՐԱԿԱՆ ՄԱՍ

ՓՈՒԼ	ԹԵՐԹ	ԹԵՐԹԵՐ
Ա Ն	Ճ-	

ՋՐԱՀԵՌԱՑՄԱՆ ՀԱՄԱԿԱՐԳԻ ՆՅՈՒԹԵՐԻ ՄԱՍՆԱԳԻՐ, ՎԱՔԻ ՃԱՂԱՎԱՆԴԱԿԻ ՀԱՏԱԿԱԳԻԾ /1 ԷԼԵՄԵՆՏԻ ՀԱՏԱԿԱԳԻԾ/, ՎԱՔԻ ԵՎ ՃԱՂԱՎԱՆԴԱԿԻ ԿՏՐՎԱԾՔ

«ՇԻՆԷՔՍՊՐՏ» ՍՊԸ

ՃԱՆԱՊԱՐՀԻ ԵՐԿԱՅՆԱԿԱՆ ՊՐՈՖԻԼ /ՆԿ 0+00-:-ՆԿ 3+00/

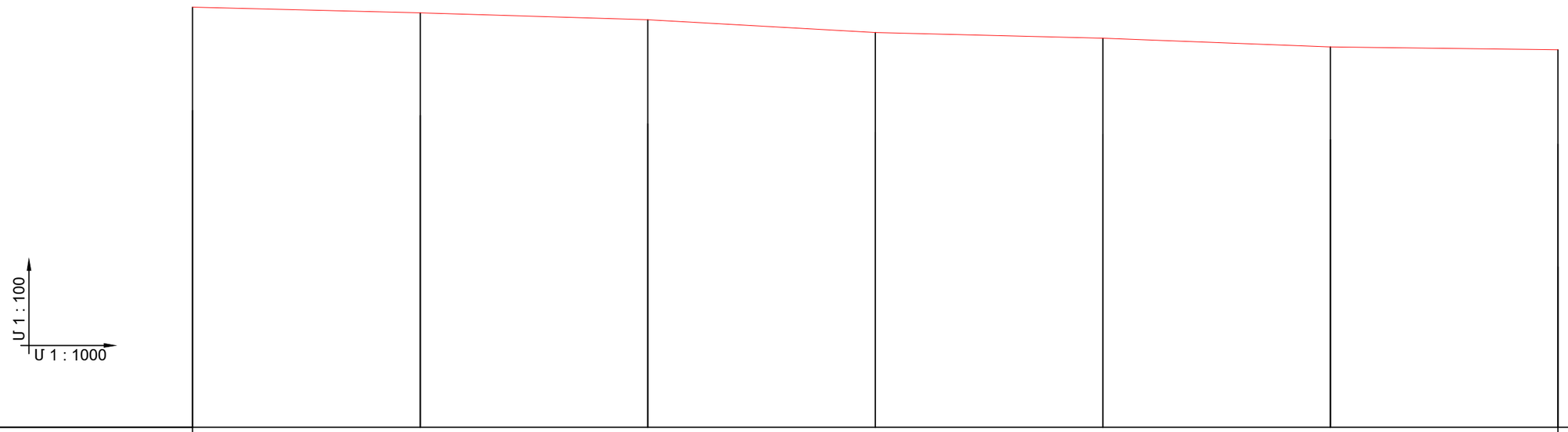

ՃԱՆԱՊԱՐՀԻ ՓՈՎԱԾՔ																
ՆԱԽԱԳԾԱՅԻՆ ՏՎՅԱԼՆԵՐ	ԼԱՅՆԱԿԱՆ ՊՐՈՖԻԼԻ ՏԻՊԸ															
	ԵՐԹԵՎԵԿԵԼԻ ՄԱՍԻ ԱՌԱՆՑՔԻ ՆԻՇԸ /մ/	1892.39		1891.12			1889.62			1886.81		1885.56		1883.63		1883.02
	ԹԵՔՈՒԹՅՈՒՆ (‰), / ՈՒՂՂԱՁԻԳ ԿՈՐԵՐ /մ/	12.0		125.0	100.0					36.0	120.0					27.0
ՓԱՍՏԱՑԻ ՏՎՅԱԼՆԵՐ	ՀՈՂԱՅԻՆ ՊԱՍՏԱՌԻ ՆԻՇԸ /մ/	1892.39		1891.12			1889.62			1886.81		1885.56		1883.63		1883.02
	ՀԵՌԱՎՈՐՈՒԹՅՈՒՆԸ /մ/	20	20	20	20	20	20	20	20	20	20	20	20	20	20	20
ՆՇԱՀԱՐՄԱՆ ԿԵՏ, ՀԱՏԱԿԱԳԾԱՅԻՆ ՏԱՐՐԵՐ, ԿԻԼՈՄԵՏՐԵՐ		ՆԿ 0+00		ՆԿ 0+50			ՆԿ 1+00			ՆԿ 1+50		ՆԿ 2+00		ՆԿ 2+50		ՆԿ 3+00

ՀՀ ԱՐԱԳԱԾՈՏՆԻ ՄԱՐԶԻ ԱՊԱՐԱՆ ՀԱՄԱՅՆՔԻ ՇԵՆԱՎԱՆ ԲՆԱԿԱՎԱՅՐԻ ՓՈՂՈՑՆԵՐԻ ՀԻՄՆԱՆՈՐՈԳՄԱՆ

ՏՆՕՐԵՆ	Ե.ԱՍԱՏՐՅԱՆ		
ՆԱԽԱԳԾԵՑ	Ա.ԵՍԱՅԱՆ		
ՍՏՈՒԳԵՑ	Հ.ԴԱՎԹՅԱՆ		
ՆԳԻ	Ա.ԵՍԱՅԱՆ		

ՃԱՐՏԱՐԱՊԵՏԱՇԻՆԱՐԱՐԱԿԱՆ ՄԱՍ

ՓՈՒԼ	ԹԵՐԹ	ԹԵՐԹԵՐ
Ա Ն	Ճ-	

ՃԱՆԱՊԱՐՀԻ ԵՐԿԱՅՆԱԿԱՆ ՊՐՈՖԻԼ /ՆԿ 0+00-:-ՆԿ 3+00/

«ՇԻՆԷՔՊՊՐՏ» ՍՊԸ

ՃԱՆԱՊԱՐՀԻ ԵՐԿԱՅՆԱԿԱՆ ՊՐՈՖԻԼ /ՆԿ 3+00-:-ՆԿ 6+00/

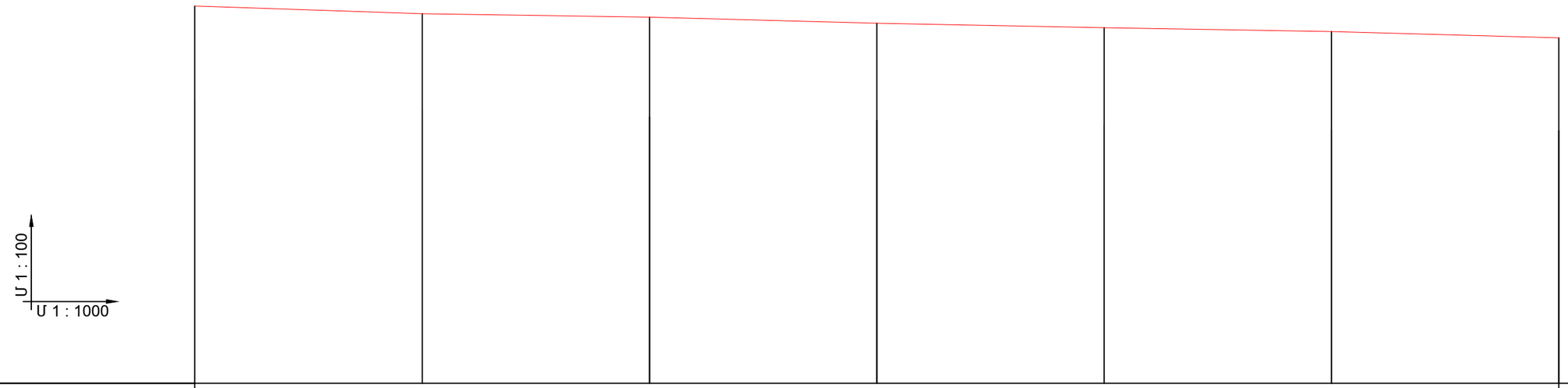

ՃԱՆԱՊԱՐՀԻ ՓՈՒՎԱԾՔ																
ՆԱԽԱԳԾԱՅԻՆ ՏՎՅԱԼՆԵՐ	ԼԱՅՆԱԿԱՆ ՊՐՈՖԻԼԻ ՏԻՊԸ															
	ԵՐԹԵՎԵԿԵԼԻ ՄԱՍԻ ԱՌԱՆՑՔԻ ՆԻՇԸ /մ/	1883.02		1881.29		1880.54		1879.20		1878.24		1877.38		1875.98		
	ԹԵՔՈՒԹՅՈՒՆ (‰), / ՈՒՂՂԱՁԻԳ ԿՈՐԵՐ /մ/	100.0		26.0		120.0		21.0		80.0		14.0				
ՓԱՍՏԱՑԻ ՏՎՅԱԼՆԵՐ	ՀՈՂԱՅԻՆ ՊԱՍՏԱՌԻ ՆԻՇԸ /մ/	1883.02		1881.29		1880.54		1879.20		1878.24		1877.38		1875.98		
	ՀԵՌԱՎՈՐՈՒԹՅՈՒՆԸ /մ/	20	20	20	20	20	20	20	20	20	20	20	20	20	20	20
ՆՇԱՀԱՐՄԱՆ ԿԵՏ, ՀԱՏԱԿԱԳԾԱՅԻՆ ՏԱՐՐԵՐ, ԿԻԼՈՄԵՏՐԵՐ		ՆԿ 3+00		ՆԿ 3+50		ՆԿ 4+00		ՆԿ 4+50		ՆԿ 5+00		ՆԿ 5+50		ՆԿ 6+00		

ՀՀ ԱՐԱԳԱԾՈՏՆԻ ՄԱՐԶԻ ԱՊԱՐԱՆ ՀԱՄԱՅՆՔԻ ՇԵՆԱՎԱՆ ԲՆԱԿԱՎԱՅՐԻ ՓՈՂՈՑՆԵՐԻ ՀԻՄՆԱՆՈՐՈԳՄԱՆ			
ՃԱՐՏԱՐԱՊԵՏԱՇԻՆԱՐԱՐԱԿԱՆ ՄԱՍ	ՓՈՒԼ	ԹԵՐԹ	ԹԵՐԹԵՐ
	Ա Ն	Ճ-	
ՃԱՆԱՊԱՐՀԻ ԵՐԿԱՅՆԱԿԱՆ ՊՐՈՖԻԼ /ՆԿ 3+00-:-ՆԿ 6+00/	«ՇԻՆԷՔՊՊՐՏ» ՍՊԸ		

ՏՆՕՐԵՆ	Ե.ԱՍԱՏՐՅԱՆ	
ՆԱԽԱԳԾԵՑ	Ա.ԵՍԱՅԱՆ	
ՍՏՈՒԳԵՑ	Հ.ԴԱՎԹՅԱՆ	
ՆԳԻ	Ա.ԵՍԱՅԱՆ	

ՃԱՆԱՊԱՐՀԻ ԵՐԿԱՅՆԱԿԱՆ ՊՐՈՖԻԼ /ՆԿ 6+00-:-ՆԿ 9+00/

ՃԱՆԱՊԱՐՀԻ ՓՈՎԱԾՔ																
ՆԱԽԱԳԾԱՅԻՆ ՏՎՅԱԼՆԵՐ	ԼԱՅՆԱԿԱՆ ՊՐՈՖԻԼԻ ՏԻՊԸ															
	ԵՐԹԵՎԵԿԵԼԻ ՄԱՍԻ ԱՌԱՆՑՔԻ ՆԻՇԸ /մ/	1875.98		1875.66		1874.07		1873.49		1872.83		1871.88		1870.92		
	ԹԵՔՈՒԹՅՈՒՆ (‰), / ՈՒՂՂԱՁԻԳ ԿՈՐԵՐ /մ/	20.0	50.0	100.0	41.0	120.0				95.0		40.0	98.0	20.0	29.0	20.0	16.0
ՓԱՍՏԱՅԻՆ ՏՎՅԱԼՆԵՐ	ՀՈՂԱՅԻՆ ՊԱՍՏԱՌԻ ՆԻՇԸ /մ/	1875.98		1875.66		1874.07		1873.49		1872.83		1871.88		1870.92		
	ՀԵՌԱՎՈՐՈՒԹՅՈՒՆԸ /մ/	20	20	20	20	20	20	20	20	20	20	20	20	20	20	20
ՆՇԱՀԱՐՄԱՆ ԿԵՏ, ՀԱՏԱԿԱԳԾԱՅԻՆ ՏԱՐՐԵՐ, ԿԻԼՈՄԵՏՐԵՐ		ՆԿ 6+00		ՆԿ 6+50		ՆԿ 7+00		ՆԿ 7+50		ՆԿ 8+00		ՆԿ 8+50		ՆԿ 9+00		

ՀՀ ԱՐԱԳԱԾՈՏՆԻ ՄԱՐԶԻ ԱՊԱՐԱՆ ՀԱՄԱՅՆՔԻ ՇԵՆԱՎԱՆ ԲՆԱԿԱՎԱՅՐԻ ՓՈՂՈՑՆԵՐԻ ՀԻՄՆԱՆՈՐՈԳՄԱՆ			
ՏՆՕՐԵՆ Ե.ԱՍԱՏՐՅԱՆ	ՃԱՐՏԱՐԱՊԵՏԱՇԻՆԱՐԱՐԱԿԱՆ ՄԱՍ	ՓՈՒԼ	ԹԵՐԹ	ԹԵՐԹԵՐ
ՆԱԽԱԳԾԵՑ Ա.ԵՍԱՅԱՆ		Ա Ն	Ճ-	
ՍՏՈՒԳԵՑ Հ.ԴԱՎԹՅԱՆ ՆԳԻ Ա.ԵՍԱՅԱՆ	ՃԱՆԱՊԱՐՀԻ ԵՐԿԱՅՆԱԿԱՆ ՊՐՈՖԻԼ /ՆԿ 6+00-:-ՆԿ 9+00/	«ՇԻՆԷՔՍՊՐՏ» ՍՊԸ	

ճանապարհի երկայնական պրոֆիլ /ՆԿ 9+00-:-ՆԿ 12+00/

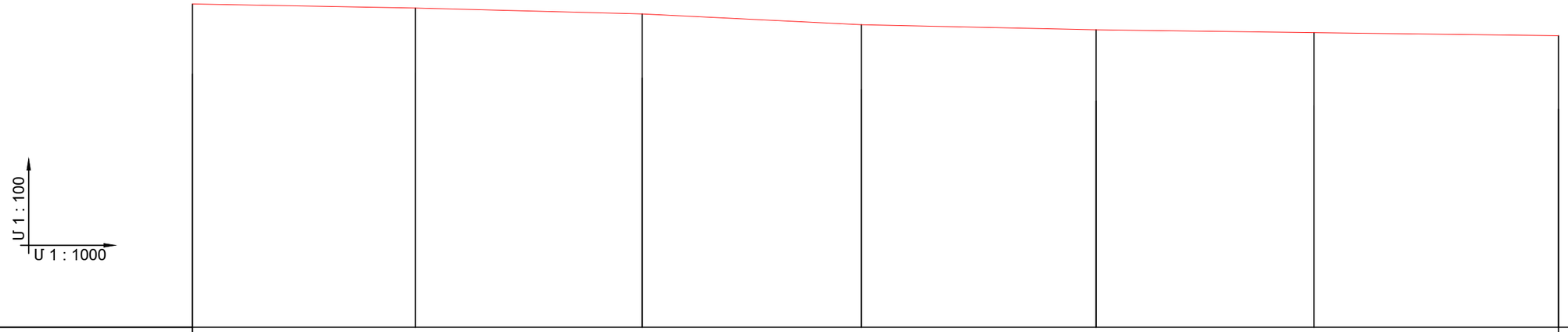

ճանապարհի փռվածք																
նախագծային տվյալներ	լայնական պրոֆիլի տիպը															
	երթևեկելի մասի առանցքի նիշը /մ/	1870.92		1870.02		1868.76		1866.37		1865.28		1864.64		1863.96		
	թեքություն (‰), / ուղղաձիգ կորեր /մ/	20.0	50.0	100.0		41.0	120.0				95.0	40.0	98.0	20.0	29.0	20.0 / 16.0
փաստացի տվյալներ	հողային պաստառի նիշը /մ/	1870.92		1870.02		1868.76		1866.37		1865.28		1864.64		1863.96		
	հեռավորությունը /մ/	20	20	20	20	20	20	20	20	20	20	20	20	20	20	20
նշահարման կետ, հատակագծային տարրեր, կիլոմետրեր		ՆԿ 9+00		ՆԿ 9+50		ՆԿ 10+00		ՆԿ 10+50		ՆԿ 11+00		ՆԿ 11+50		ՆԿ 12+00		

				ՀՀ ԱՐԱԳԱԾՈՏՆԻ ՄԱՐԶԻ ԱՊԱՐԱՆ ՀԱՄԱՅՆՔԻ ՇԵՆԱՎԱՆ ԲՆԱԿԱՎԱՅՐԻ ՓՈՂՈՑՆԵՐԻ ՀԻՄՆԱՆՈՐՈԳՄԱՆ	
ՏՆՕՐԵՆ	Ե.ԱՍԱՏՐՅԱՆ			ճԱՐՏԱՐԱՊԵՏԱՇԻՆԱՐԱՐԱԿԱՆ ՄԱՍ	ՓՈՒԼ: Ա Ն; ԹԵՐԹ: ճ-; ԹԵՐԹԵՐ
ՆԱԽԱԳԾԵՑ	Ա.ԵՍԱՅԱՆ				
ՍՏՈՒԳԵՑ	Հ.ԴԱՎԹՅԱՆ			ճԱՆԱՊԱՐՀԻ ԵՐԿԱՅՆԱԿԱՆ ՊՐՈՖԻԼ /ՆԿ 9+00-:-ՆԿ 12+00/	«ՇԻՆԷՔՊՐՏ» ՍՊԸ
ՆԳԻ	Ա.ԵՍԱՅԱՆ				

ՃԱՆԱՊԱՐՀԻ ԵՐԿԱՅՆԱԿԱՆ ՊՐՈՖԻԼ /ՆԿ 12+00-:-ՆԿ 15+00/

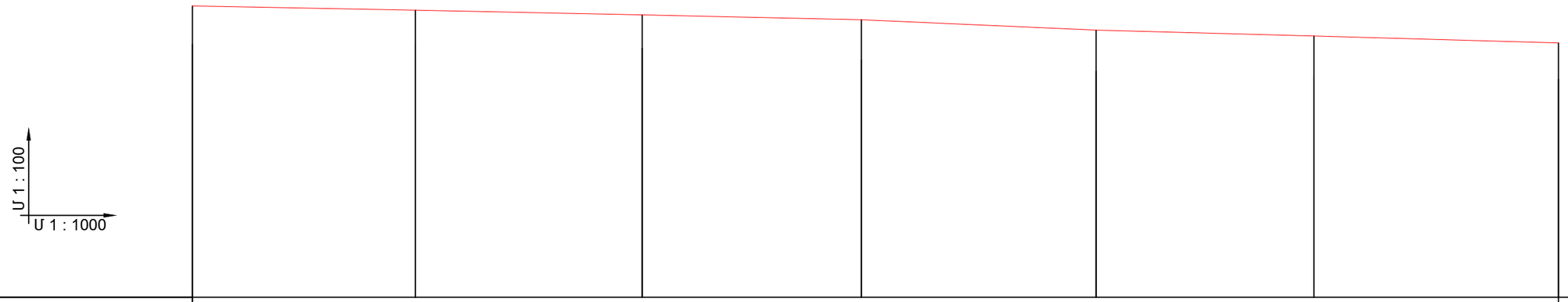

ՃԱՆԱՊԱՐՀԻ ՓՈՎԱԾՔ																
ՆԱԽԱԳԾԱՅԻՆ ՏՎՅԱԼՆԵՐ	ԼԱՅՆԱԿԱՆ ՊՐՈՖԻԼԻ ՏԻՊԸ															
	ԵՐԹԵՎԵԿԵԼԻ ՄԱՍԻ ԱՌԱՆՑՔԻ ՆԻՇԸ /մ/	1863.96		1863.05		1862.02		1860.95		1858.68		1857.35				1855.83
	ԹԵՔՈՒԹՅՈՒՆ (‰), / ՈՒՂՂԱՁԻԳ ԿՈՐԵՐ /մ/	20.0	50.0	100.0	41.0	120.0				95.0		40.0	98.0	20.0	29.0	20.0	16.0
ՓԱՍՏԱՑԻ ՏՎՅԱԼՆԵՐ	ՀՈՂԱՅԻՆ ՊԱՍՏԱՌԻ ՆԻՇԸ /մ/	1863.96		1863.05		1862.02		1860.95		1858.68		1857.35				1855.83
	ՀԵՌԱՎՈՐՈՒԹՅՈՒՆԸ /մ/	20	20	20	20	20	20	20	20	20	20	20	20	20	20	20
ՆՇԱՀԱՐՄԱՆ ԿԵՏ, ՀԱՏԱԿԱԳԾԱՅԻՆ ՏԱՐՐԵՐ, ԿԻԼՈՄԵՏՐԵՐ		ՆԿ 12+00		ՆԿ 12+50		ՆԿ 13+00		ՆԿ 13+50		ՆԿ 14+00		ՆԿ 14+50				ՆԿ 15+00

						ՀՀ ԱՐԱԳԱԾՈՏՆԻ ՄԱՐԶԻ ԱՊԱՐԱՆ ՀԱՄԱՅՆՔԻ ՇԵՆԱՎԱՆ ԲՆԱԿԱՎԱՅՐԻ ՓՈՂՈՑՆԵՐԻ ՀԻՄՆԱՆՈՐՈԳՄԱՆ
ՏՆՕՐԵՆ	Ե.ԱՍԱՏՐՅԱՆ					ՃԱՐՏԱՐԱՊԵՏԱՇԻՆԱՐԱՐԱԿԱՆ ՄԱՍ
ՆԱԽԱԳԾԵՑ	Ա.ԵՍԱՅԱՆ					
ՍՏՈՒԳԵՑ	Հ.ԴԱՎԹՅԱՆ					
ՆԳԻ	Ա.ԵՍԱՅԱՆ					ՃԱՆԱՊԱՐՀԻ ԵՐԿԱՅՆԱԿԱՆ ՊՐՈՖԻԼ /ՆԿ 12+00-:-ՆԿ 15+00/

ՓՈՒԼ	ԹԵՐԹ	ԹԵՐԹԵՐ
Ա Ն	Ճ-	

«ՇԻՆԷՔՍՊՐՏ» ՍՊԸ

ճանապարհի երկայնական պրոֆիլ /ՆԿ 15+00-:-ՆԿ 18+00/

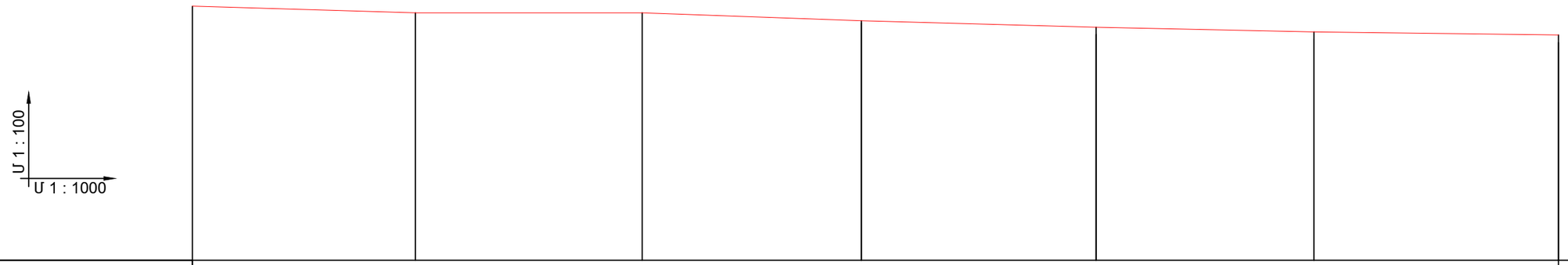

ճանապարհի փռվածք																
նախագծային տվյալներ	լայնական պրոֆիլի տիպը															
	երթևեկելի մասի առանցքի նիշը /մ/	1855.83	1854.36	1854.36	1852.65	1851.22	1850.20	1849.51								
	թեքություն (‰), / ուղղաձիգ կորեր /մ/	50.0 / 20.0	41.0 / 100.0	95.0 / 120.0	98.0 / 40.0	29.0 / 20.0	16.0 / 20.0									
փաստացի տվյալներ	հողային պաստառի նիշը /մ/	1855.83	1854.36	1854.36	1852.65	1851.22	1850.20	1849.51								
	հեռավորությունը /մ/	20	20	20	20	20	20	20	20	20	20	20	20	20	20	20
նշահարման կետ, հատակագծային տարրեր, կիլոմետրեր		ՆԿ 15+00	ՆԿ 15+50	ՆԿ16+00	ՆԿ 16+50	ՆԿ 17+00	ՆԿ 17+50	ՆԿ 18+00								

ՀՀ ԱՐԱԳԱԾՈՏՆԻ ՄԱՐԶԻ ԱՊԱՐԱՆ ՀԱՄԱՅՆՔԻ ՇԵՆԱՎԱՆ ԲՆԱԿԱՎԱՅՐԻ ՓՈՂՈՑՆԵՐԻ ՀԻՄՆԱՆՈՐՈԳՄԱՆ			
ՏՆՕՐԵՆ	Ե.ԱՍԱՏՐՅԱՆ	ճԱՐՏԱՐԱՊԵՏԱՇԻՆԱՐԱՐԱԿԱՆ ՄԱՍ	ՓՈՒԼ: Ա Ն; ԹԵՐԹ: ճ-; ԹԵՐԹԵՐ
ՆԱԽԱԳԾԵՑ	Ա.ԵՍԱՅԱՆ		
ՍՏՈՒԳԵՑ	Հ.ԴԱՎԹՅԱՆ	ճԱՆԱՊԱՐՀԻ ԵՐԿԱՅՆԱԿԱՆ ՊՐՈՖԻԼ /ՆԿ 15+00-:-ՆԿ 18+00/	«ՇԻՆԷՔՍՊՐՏ» ՍՊԸ
ՆԳԻ	Ա.ԵՍԱՅԱՆ		

ՓՈՂՈՑԻ ԼԱՅՆԱԿԱՆ ՊՐՈՖԻԼ/ՆԿ 0+00/

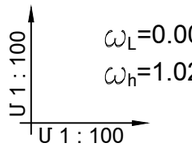

ω_L=0.00 մ^2
ω_h=1.02 մ^2

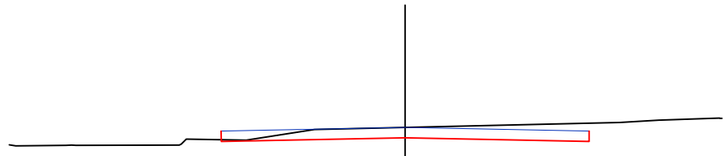

ՆԱԽԱԳԾԱՅԻՆ ՏՎՅԱԼՆԵՐ	ԹԵՔՈՒԹՅՈՒՆ, ‰; ԵՐԿԱՐՈՒԹՅՈՒՆԸ, մ	20; 3.0; 3.0; 20
	ՆԱԽԱԳԾՎՈՂ ՊԱՍՏԱՌԻ ՆԻՇԸ, մ	1892.33; 1892.39; 1892.33
ԳՈՅ.ՈՒՆԵՑՈՂ ՏՎՅԱԼՆԵՐ	ԳՈՅՈՒԹՅՈՒՆ ՈՒՆԵՑՈՂ ՊԱՍՏԱՌԻ ՆԻՇԸ, մ	
	ՀԵՌԱՎՈՐՈՒԹՅՈՒՆԸ, մ	0.10; 0.82; 2.07; 1.68; 0.03; 0.98; 1.11; 1.48; 3.50; 0.64; 0.99; 0.03

ՓՈՂՈՑԻ ԼԱՅՆԱԿԱՆ ՊՐՈՖԻԼ/ՆԿ 1+00/

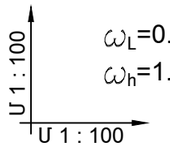

ω_L=0.00 մ^2
ω_h=1.04 մ^2

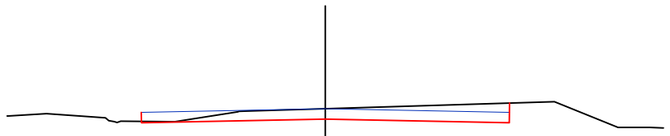

ՆԱԽԱԳԾԱՅԻՆ ՏՎՅԱԼՆԵՐ	ԹԵՔՈՒԹՅՈՒՆ, ‰; ԵՐԿԱՐՈՒԹՅՈՒՆԸ, մ	20; 3.0; 3.0; 20
	ՆԱԽԱԳԾՎՈՂ ՊԱՍՏԱՌԻ ՆԻՇԸ, մ	1889.56; 1889.62; 1889.56
ԳՈՅ.ՈՒՆԵՑՈՂ ՏՎՅԱԼՆԵՐ	ԳՈՅՈՒԹՅՈՒՆ ՈՒՆԵՑՈՂ ՊԱՍՏԱՌԻ ՆԻՇԸ, մ	
	ՀԵՌԱՎՈՐՈՒԹՅՈՒՆԸ, մ	0.10; 0.16; 3; 0.96; 0.88; 1.03; 0.02; 1.41; 3.74; 1.04; 0.50; 0.01

ՀՀ ԱՐԱԳԱԾՈՏՆԻ ՄԱՐԶԻ ԱՊԱՐԱՆ ՀԱՄԱՅՆՔԻ ՇԵՆԱՎԱՆ ԲՆԱԿԱՎԱՅՐԻ ՓՈՂՈՑՆԵՐԻ ՀԻՄՆԱՆՈՐՈԳՄԱՆ

ՏՆՕՐԵՆ	Ե.ԱՍԱՏՐՅԱՆ	
ՆԱԽԱԳԾԵՑ	Ա.ԵՍԱՅԱՆ	
ՍՏՈՒԳԵՑ	Հ.ԴԱՎԹՅԱՆ	
ՆԳԻ	Ա.ԵՍԱՅԱՆ	

ՃԱՐՏԱՐԱՊԵՏԱՇԻՆԱՐԱՐԱԿԱՆ ՄԱՍ

ՓՈՒԼ	ԹԵՐԹ	ԹԵՐԹԵՐ
Ա Ն	Ճ-	

ՓՈՂՈՑԻ ԼԱՅՆԱԿԱՆ ՊՐՈՖԻԼ

«ՇԻՆԷՔՍՊՐՏ» ՍՊԸ

ՓՈՂՈՑԻ ԼԱՅՆԱԿԱՆ ՊՐՈՖԻԼ/ՆԿ 2+00/

ω_L=0.00 մ^2
ω_h=1.00 մ^2

Մ 1 : 100
Մ 1 : 100

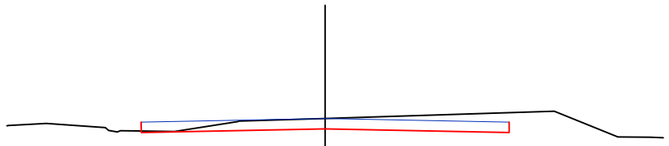

ՆԱԽԱԳԾԱՅԻՆ ՏՎՅԱԼՆԵՐ	ԹԵՔՈՒԹՅՈՒՆ, ‰; ԵՐԿԱՐՈՒԹՅՈՒՆԸ, մ	20; 3.0; 3.0; 20
	ՆԱԽԱԳԾՎՈՂ ՊԱՍՏԱՌԻ ՆԻՇԸ, մ	1885.50; 1885.56; 1885.50
ԳՈՅ.ՈՒՆԵՑՈՂ ՏՎՅԱԼՆԵՐ	ԳՈՅՈՒԹՅՈՒՆ ՈՒՆԵՑՈՂ ՊԱՍՏԱՌԻ ՆԻՇԸ, մ	
	ՀԵՌԱՎՈՐՈՒԹՅՈՒՆԸ, մ	0.00; 0.63; 0.96; 0.00; 0.00; 0.00; 0.88; 1.03; 0.02; 1.41; 3.74; 1.04; 0.50; 0.02; 0.01

ՓՈՂՈՑԻ ԼԱՅՆԱԿԱՆ ՊՐՈՖԻԼ/ՆԿ 3+00/

ω_L=0.00 մ^2
ω_h=1.08 մ^2

Մ 1 : 100
Մ 1 : 100

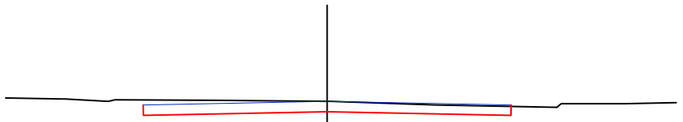

ՆԱԽԱԳԾԱՅԻՆ ՏՎՅԱԼՆԵՐ	ԹԵՔՈՒԹՅՈՒՆ, ‰; ԵՐԿԱՐՈՒԹՅՈՒՆԸ, մ	20; 3.0; 3.0; 20
	ՆԱԽԱԳԾՎՈՂ ՊԱՍՏԱՌԻ ՆԻՇԸ, մ	1882.96; 1883.02; 1882.96
ԳՈՅ.ՈՒՆԵՑՈՂ ՏՎՅԱԼՆԵՐ	ԳՈՅՈՒԹՅՈՒՆ ՈՒՆԵՑՈՂ ՊԱՍՏԱՌԻ ՆԻՇԸ, մ	
	ՀԵՌԱՎՈՐՈՒԹՅՈՒՆԸ, մ	0.98; 0.60; 0.12; 1.67; 1.78; 0.06; 1.72; 1.97; 0.05; 1.04; 0.80; 0.00

ՀՀ ԱՐԱԳԱԾՈՏՆԻ ՄԱՐԶԻ ԱՊԱՐԱՆ ՀԱՄԱՅՆՔԻ ՇԵՆԱՎԱՆ ԲՆԱԿԱՎԱՅՐԻ ՓՈՂՈՑՆԵՐԻ ՀԻՄՆԱՆՈՐՈԳՄԱՆ

ՏՆՕՐԵՆ	Ե.ԱՍԱՏՐՅԱՆ	
ՆԱԽԱԳԾԵՑ	Ա.ԵՍԱՅԱՆ	
ՍՏՈՒԳԵՑ	Հ.ԴԱՎԹՅԱՆ	
ՆԳԻ	Ա.ԵՍԱՅԱՆ	

ճԱՐՏԱՐԱՊԵՏԱՇԻՆԱՐԱՐԱԿԱՆ ՄԱՍ

ՓՈՒԼ	ԹԵՐԹ	ԹԵՐԹԵՐ
Ա Ն	ճ-	

ՓՈՂՈՑԻ ԼԱՅՆԱԿԱՆ ՊՐՈՖԻԼ

«ՇԻՆԷՔՍՊՐՏ» ՍՊԸ

ՓՈՂՈՑԻ ԼԱՅՆԱԿԱՆ ՊՐՈՖԻԼ/ՆԿ 4+00/

ω_L=0.00 մ^2
ω_h=1.00 մ^2

Մ 1 : 100
Մ 1 : 100

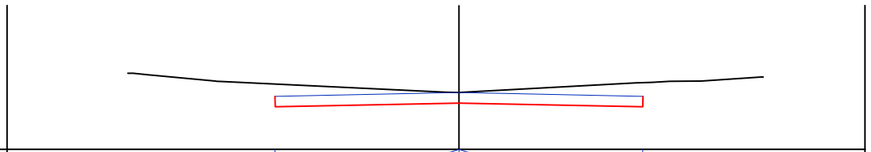

ՆԱԽԱԳԾԱՅԻՆ ՏՎՅԱԼՆԵՐ	ԹԵՔՈՒԹՅՈՒՆ, ‰; ԵՐԿԱՐՈՒԹՅՈՒՆԸ, մ	20; 3.0; 3.0; 20
	ՆԱԽԱԳԾՎՈՂ ՊԱՍՏԱՌԻ ՆԻՇԸ, մ	1880.48; 1880.54; 1880.48
ԳՈՅ.ՈՒՆԵՑՈՂ ՏՎՅԱԼՆԵՐ	ԳՈՅՈՒԹՅՈՒՆ ՈՒՆԵՑՈՂ ՊԱՍՏԱՌԻ ՆԻՇԸ, մ	
	ՀԵՌԱՎՈՐՈՒԹՅՈՒՆԸ, մ	0.00; 0.25; 1.09; 0.00; 0.21; 3.63; 0.21; 2.89; 0.20; 0.27; 0.28; 3.52; 1.00; 0.01

ՓՈՂՈՑԻ ԼԱՅՆԱԿԱՆ ՊՐՈՖԻԼ/ՆԿ 5+00/

ω_L=0.00 մ^2
ω_h=1.06 մ^2

Մ 1 : 100
Մ 1 : 100

ՆԱԽԱԳԾԱՅԻՆ ՏՎՅԱԼՆԵՐ	ԹԵՔՈՒԹՅՈՒՆ, ‰; ԵՐԿԱՐՈՒԹՅՈՒՆԸ, մ	20; 3.0; 3.0; 20
	ՆԱԽԱԳԾՎՈՂ ՊԱՍՏԱՌԻ ՆԻՇԸ, մ	1878.18; 1878.24; 1878.18
ԳՈՅ.ՈՒՆԵՑՈՂ ՏՎՅԱԼՆԵՐ	ԳՈՅՈՒԹՅՈՒՆ ՈՒՆԵՑՈՂ ՊԱՍՏԱՌԻ ՆԻՇԸ, մ	
	ՀԵՌԱՎՈՐՈՒԹՅՈՒՆԸ, մ	0.29; 1.16; 0.62; 2.67; 2.24; 0.20; 0.96; 0.39; 1.03; 2.10; 0.16; 0.03

ՀՀ ԱՐԱԳԱԾՈՏՆԻ ՄԱՐԶԻ ԱՊԱՐԱՆ ՀԱՄԱՅՆՔԻ ՇԵՆԱՎԱՆ ԲՆԱԿԱՎԱՅՐԻ ՓՈՂՈՑՆԵՐԻ ՀԻՄՆԱՆՈՐՈԳՄԱՆ

ՏՆՕՐԵՆ	Ե.ԱՍԱՏՐՅԱՆ	ճԱՐՏԱՐԱՊԵՏԱՇԻՆԱՐԱՐԱԿԱՆ ՄԱՍ	ՓՈՒԼ	ԹԵՐԹ	ԹԵՐԹԵՐ
ՆԱԽԱԳԾԵՑ	Ա.ԵՍԱՅԱՆ		Ա Ն	ճ-	
ՍՏՈՒԳԵՑ	Հ.ԴԱՎԹՅԱՆ	ՓՈՂՈՑԻ ԼԱՅՆԱԿԱՆ ՊՐՈՖԻԼ	«ՇԻՆԷՔՍՊՐՏ» ՍՊԸ		
ՆԳԻ	Ա.ԵՍԱՅԱՆ				

ՓՈՂՈՑԻ ԼԱՅՆԱԿԱՆ ՊՐՈՖԻԼ/ՆԿ 6+00/

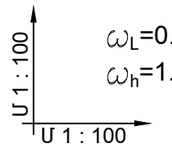

ω_L=0.00 մ^2
ω_h=1.08 մ^2

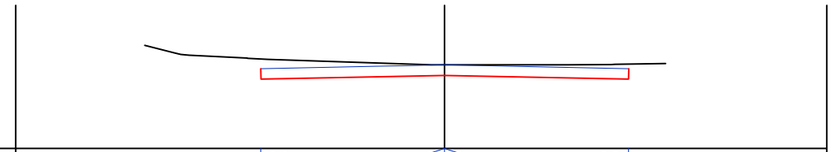

ՆԱԽԱԳԾԱՅԻՆ ՏՎՅԱԼՆԵՐ	ԹԵՔՈՒԹՅՈՒՆ, ‰; ԵՐԿԱՐՈՒԹՅՈՒՆԸ, մ	20; 3.0; 3.0; 20
	ՆԱԽԱԳԾՎՈՂ ՊԱՍՏԱՌԻ ՆԻՇԸ, մ	1875.92; 1875.98; 1875.92
ԳՈՅ.ՈՒՆԵՑՈՂ ՏՎՅԱԼՆԵՐ	ԳՈՅՈՒԹՅՈՒՆ ՈՒՆԵՑՈՂ ՊԱՍՏԱՌԻ ՆԻՇԸ, մ	
	ՀԵՌԱՎՈՐՈՒԹՅՈՒՆԸ, մ	0.40; 0.61; 40.95; 0.00; 0.33; 2.67; 0.22; 2.01; 0.70; 0.06; 0.82; 2.00

ՓՈՂՈՑԻ ԼԱՅՆԱԿԱՆ ՊՐՈՖԻԼ/ՆԿ 7+00/

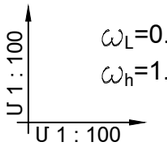

ω_L=0.00 մ^2
ω_h=1.02 մ^2

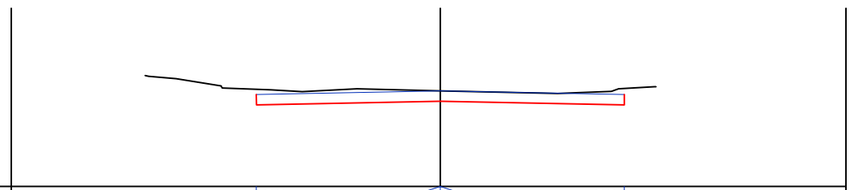

ՆԱԽԱԳԾԱՅԻՆ ՏՎՅԱԼՆԵՐ	ԹԵՔՈՒԹՅՈՒՆ, ‰; ԵՐԿԱՐՈՒԹՅՈՒՆԸ, մ	20; 3.0; 3.0; 20
	ՆԱԽԱԳԾՎՈՂ ՊԱՍՏԱՌԻ ՆԻՇԸ, մ	1874.01; 1874.07; 1874.01
ԳՈՅ.ՈՒՆԵՑՈՂ ՏՎՅԱԼՆԵՐ	ԳՈՅՈՒԹՅՈՒՆ ՈՒՆԵՑՈՂ ՊԱՍՏԱՌԻ ՆԻՇԸ, մ	
	ՀԵՌԱՎՈՐՈՒԹՅՈՒՆԸ, մ	0.06; 0.64; 40.70; 0.00; 0.80; 0.51; 0.89; 1.36; 1.91; 0.87; 0.70; 0.50; 0.80; 2.00

ՀՀ ԱՐԱԳԱԾՈՏՆԻ ՄԱՐԶԻ ԱՊԱՐԱՆ ՀԱՄԱՅՆՔԻ ՇԵՆԱՎԱՆ ԲՆԱԿԱՎԱՅՐԻ ՓՈՂՈՑՆԵՐԻ ՀԻՄՆԱՆՈՐՈԳՄԱՆ

ՏՆՕՐԵՆ	Ե.ԱՍԱՏՐՅԱՆ	ՃԱՐՏԱՐԱՊԵՏԱՇԻՆԱՐԱՐԱԿԱՆ ՄԱՍ	ՓՈՒԼ	ԹԵՐԹ	ԹԵՐԹԵՐ
ՆԱԽԱԳԾԵՑ	Ա.ԵՍԱՅԱՆ		Ա Ն	Ճ-	
ՍՏՈՒԳԵՑ	Հ.ԴԱՎԹՅԱՆ	ՓՈՂՈՑԻ ԼԱՅՆԱԿԱՆ ՊՐՈՖԻԼ	«ՇԻՆԷՔՍՊՐՏ» ՍՊԸ		
ՆԳԻ	Ա.ԵՍԱՅԱՆ				

ՓՈՂՈՑԻ ԼԱՅՆԱԿԱՆ ՊՐՈՖԻԼ/ՆԿ 8+00/

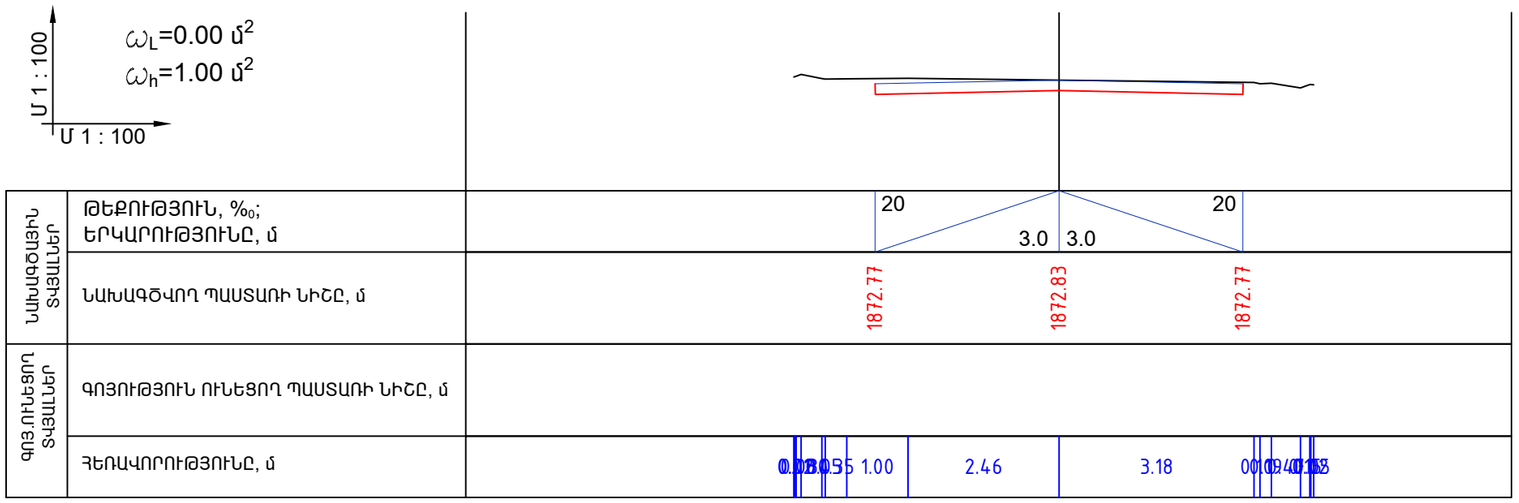

ՓՈՂՈՑԻ ԼԱՅՆԱԿԱՆ ՊՐՈՖԻԼ/ՆԿ 9+00/

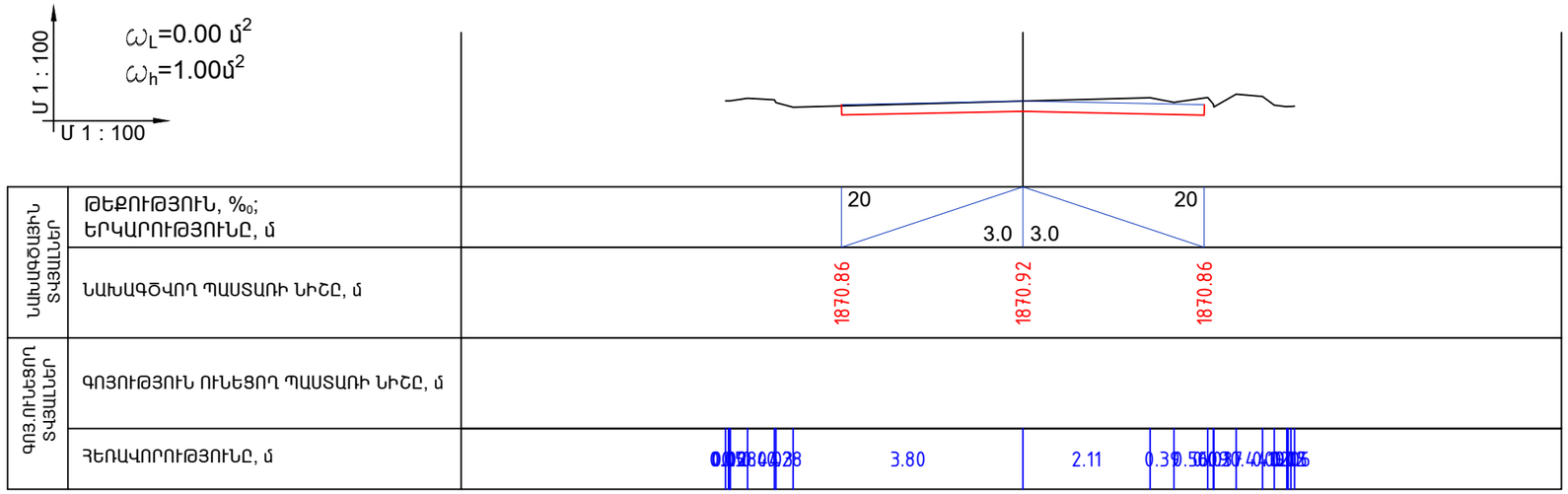

					ՀՀ ԱՐԱԳԱԾՈՏՆԻ ՄԱՐԶԻ ԱՊԱՐԱՆ ՀԱՄԱՅՆՔԻ ՇԵՆԱՎԱՆ ԲՆԱԿԱՎԱՅՐԻ ՓՈՂՈՑՆԵՐԻ ՀԻՄՆԱՆՈՐՈԳՄԱՆ
ՏՆՕՐԵՆ	Ե.ԱՍԱՏՐՅԱՆ			ՃԱՐՏԱՐԱՊԵՏԱՇԻՆԱՐԱՐԱԿԱՆ ՄԱՍ	ՓՈՒԼ: Ա Ն; ԹԵՐԹ: Ճ-; ԹԵՐԹԵՐ:
ՆԱԽԱԳԾԵՑ	Ա.ԵՍԱՅԱՆ				
ՍՏՈՒԳԵՑ	Հ.ԴԱՎԹՅԱՆ			ՓՈՂՈՑԻ ԼԱՅՆԱԿԱՆ ՊՐՈՖԻԼ	«ՇԻՆԷՔՍՊՐՏ» ՍՊԸ
ՆԳԻ	Ա.ԵՍԱՅԱՆ				

ՓՈՂՈՑԻ ԼԱՅՆԱԿԱՆ ՊՐՈՖԻԼ/ՆԿ 10+00/

ω_L=0.00 մ^2
ω_h=1.08 մ^2

ՆԱԽԱԳԾԱՅԻՆ ՏՎՅԱԼՆԵՐ	ԹԵՔՈՒԹՅՈՒՆ, ‰; ԵՐԿԱՐՈՒԹՅՈՒՆԸ, մ	20; 3.0; 3.0; 20
	ՆԱԽԱԳԾՎՈՂ ՊԱՍՏԱՌԻ ՆԻՇԸ, մ	1868.70; 1868.76; 1868.70
ԳՈՅ.ՈՒՆԵՑՈՂ ՏՎՅԱԼՆԵՐ	ԳՈՅՈՒԹՅՈՒՆ ՈՒՆԵՑՈՂ ՊԱՍՏԱՌԻ ՆԻՇԸ, մ	
	ՀԵՌԱՎՈՐՈՒԹՅՈՒՆԸ, մ	0.00; 0.27; 0.34; 1.08; 0.06; 3.49; 0.54; 0.77; 2.41; 0.02; 0.22; 0.86; 0.00; 0.04

ՓՈՂՈՑԻ ԼԱՅՆԱԿԱՆ ՊՐՈՖԻԼ/ՆԿ 11+00/

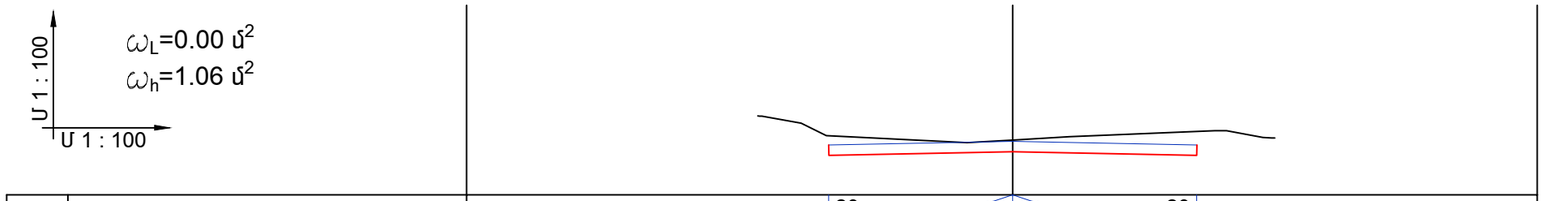

ω_L=0.00 մ^2
ω_h=1.06 մ^2

ՆԱԽԱԳԾԱՅԻՆ ՏՎՅԱԼՆԵՐ	ԹԵՔՈՒԹՅՈՒՆ, ‰; ԵՐԿԱՐՈՒԹՅՈՒՆԸ, մ	20; 3.0; 3.0; 20
	ՆԱԽԱԳԾՎՈՂ ՊԱՍՏԱՌԻ ՆԻՇԸ, մ	1865.22; 1865.28; 1865.22
ԳՈՅ.ՈՒՆԵՑՈՂ ՏՎՅԱԼՆԵՐ	ԳՈՅՈՒԹՅՈՒՆ ՈՒՆԵՑՈՂ ՊԱՍՏԱՌԻ ՆԻՇԸ, մ	
	ՀԵՌԱՎՈՐՈՒԹՅՈՒՆԸ, մ	0.02; 0.26; 0.41; 2.29; 0.76; 0.92; 2.37; 0.19; 0.60; 0.04

ՏՆՕՐԵՆ	Ե.ԱՍԱՏՐՅԱՆ		
ՆԱԽԱԳԾԵՑ	Ա.ԵՍԱՅԱՆ		
ՍՏՈՒԳԵՑ	Հ.ԴԱՎԹՅԱՆ		
ՆԳԻ	Ա.ԵՍԱՅԱՆ		

ՀՀ ԱՐԱԳԱԾՈՏՆԻ ՄԱՐԶԻ ԱՊԱՐԱՆ ՀԱՄԱՅՆՔԻ ՇԵՆԱՎԱՆ ԲՆԱԿԱՎԱՅՐԻ ՓՈՂՈՑՆԵՐԻ ՀԻՄՆԱՆՈՐՈԳՄԱՆ

ՃԱՐՏԱՐԱՊԵՏԱՇԻՆԱՐԱՐԱԿԱՆ ՄԱՍ	ՓՈՒԼ	ԹԵՐԹ	ԹԵՐԹԵՐ
	Ա Ն	Ճ-	
ՓՈՂՈՑԻ ԼԱՅՆԱԿԱՆ ՊՐՈՖԻԼ	«ՇԻՆԷՔՍՊՐՏ» ՍՊԸ		

ՓՈՂՈՑԻ ԼԱՅՆԱԿԱՆ ՊՐՈՖԻԼ/ՆԿ 12+00/

ՆԱԽԱԳԾԱՅԻՆ ՏՎՅԱԼՆԵՐ	ԹԵՔՈՒԹՅՈՒՆ, ‰; ԵՐԿԱՐՈՒԹՅՈՒՆԸ, մ	20; 3.0; 3.0; 20
	ՆԱԽԱԳԾՎՈՂ ՊԱՍՏԱՌԻ ՆԻՇԸ, մ	1863.90; 1863.96; 1863.90
ԳՈՅ.ՈՒՆԵՑՈՂ ՏՎՅԱԼՆԵՐ	ԳՈՅՈՒԹՅՈՒՆ ՈՒՆԵՑՈՂ ՊԱՍՏԱՌԻ ՆԻՇԸ, մ	
	ՀԵՌԱՎՈՐՈՒԹՅՈՒՆԸ, մ	0.00; 0.27; 0.34; 1.08; 0.06; 3.49; 0.54; 0.77; 2.41; 0.02; 0.20; 0.86; 0.00; 0.04

ՓՈՂՈՑԻ ԼԱՅՆԱԿԱՆ ՊՐՈՖԻԼ/ՆԿ 13+00/

ՆԱԽԱԳԾԱՅԻՆ ՏՎՅԱԼՆԵՐ	ԹԵՔՈՒԹՅՈՒՆ, ‰; ԵՐԿԱՐՈՒԹՅՈՒՆԸ, մ	20; 3.0; 3.0; 20
	ՆԱԽԱԳԾՎՈՂ ՊԱՍՏԱՌԻ ՆԻՇԸ, մ	1861.96; 1862.02; 1861.96
ԳՈՅ.ՈՒՆԵՑՈՂ ՏՎՅԱԼՆԵՐ	ԳՈՅՈՒԹՅՈՒՆ ՈՒՆԵՑՈՂ ՊԱՍՏԱՌԻ ՆԻՇԸ, մ	
	ՀԵՌԱՎՈՐՈՒԹՅՈՒՆԸ, մ	0.02; 0.26; 0.41; 2.29; 0.76; 0.92; 2.37; 0.10; 0.60; 0.04

					ՀՀ ԱՐԱԳԱԾՈՏՆԻ ՄԱՐԶԻ ԱՊԱՐԱՆ ՀԱՄԱՅՆՔԻ ՇԵՆԱՎԱՆ ԲՆԱԿԱՎԱՅՐԻ ՓՈՂՈՑՆԵՐԻ ՀԻՄՆԱՆՈՐՈԳՄԱՆ
ՏՆՕՐԵՆ	Ե.ԱՍԱՏՐՅԱՆ				ՃԱՐՏԱՐԱՊԵՏԱՇԻՆԱՐԱՐԱԿԱՆ ՄԱՍ
ՆԱԽԱԳԾԵՑ	Ա.ԵՍԱՅԱՆ				
ՍՏՈՒԳԵՑ	Հ.ԴԱՎԹՅԱՆ				
ՆԳԻ	Ա.ԵՍԱՅԱՆ				ՓՈՂՈՑԻ ԼԱՅՆԱԿԱՆ ՊՐՈՖԻԼ

ՓՈՒԼ	ԹԵՐԹ	ԹԵՐԹԵՐ
Ա Ն	Ճ-	

«ՇԻՆԷՔՍՊՐՏ» ՍՊԸ

ՓՈՂՈՑԻ ԼԱՅՆԱԿԱՆ ՊՐՈՖԻԼ/ՆԿ 14+00/

ω_L=0.00 մ^2
ω_h=1.08 մ^2

ՆԱԽԱԳԾԱՅԻՆ ՏՎՅԱԼՆԵՐ	ԹԵՔՈՒԹՅՈՒՆ, ‰; ԵՐԿԱՐՈՒԹՅՈՒՆԸ, մ	20; 3.0; 3.0; 20
	ՆԱԽԱԳԾՎՈՂ ՊԱՍՏԱՌԻ ՆԻՇԸ, մ	1858.62; 1858.68; 1858.62
ԳՈՅ.ՈՒՆԵՑՈՂ ՏՎՅԱԼՆԵՐ	ԳՈՅՈՒԹՅՈՒՆ ՈՒՆԵՑՈՂ ՊԱՍՏԱՌԻ ՆԻՇԸ, մ	
	ՀԵՌԱՎՈՐՈՒԹՅՈՒՆԸ, մ	0.00; 0.27; 0.34; 1.08; 0.06; 3.49; 0.54; 0.77; 2.41; 0.02; 0.20; 0.80; 0.00; 0.04

ՓՈՂՈՑԻ ԼԱՅՆԱԿԱՆ ՊՐՈՖԻԼ/ՆԿ 15+00/

ω_L=0.00 մ^2
ω_h=1.06 մ^2

ՆԱԽԱԳԾԱՅԻՆ ՏՎՅԱԼՆԵՐ	ԹԵՔՈՒԹՅՈՒՆ, ‰; ԵՐԿԱՐՈՒԹՅՈՒՆԸ, մ	20; 3.0; 3.0; 20
	ՆԱԽԱԳԾՎՈՂ ՊԱՍՏԱՌԻ ՆԻՇԸ, մ	1855.77; 1855.83; 1855.77
ԳՈՅ.ՈՒՆԵՑՈՂ ՏՎՅԱԼՆԵՐ	ԳՈՅՈՒԹՅՈՒՆ ՈՒՆԵՑՈՂ ՊԱՍՏԱՌԻ ՆԻՇԸ, մ	
	ՀԵՌԱՎՈՐՈՒԹՅՈՒՆԸ, մ	0.02; 0.26; 0.41; 2.29; 0.76; 0.92; 2.37; 0.19; 0.60; 0.04

ՏՆՕՐԵՆ	Ե.ԱՍԱՏՐՅԱՆ		
ՆԱԽԱԳԾԵՑ	Ա.ԵՍԱՅԱՆ		
ՍՏՈՒԳԵՑ	Հ.ԴԱՎԹՅԱՆ		
ՆԳԻ	Ա.ԵՍԱՅԱՆ		

ՀՀ ԱՐԱԳԱԾՈՏՆԻ ՄԱՐԶԻ ԱՊԱՐԱՆ ՀԱՄԱՅՆՔԻ ՇԵՆԱՎԱՆ ԲՆԱԿԱՎԱՅՐԻ ՓՈՂՈՑՆԵՐԻ ՀԻՄՆԱՆՈՐՈԳՄԱՆ

ՃԱՐՏԱՐԱՊԵՏԱՇԻՆԱՐԱՐԱԿԱՆ ՄԱՍ	ՓՈՒԼ	ԹԵՐԹ	ԹԵՐԹԵՐ
	Ա Ն	Ճ-	
ՓՈՂՈՑԻ ԼԱՅՆԱԿԱՆ ՊՐՈՖԻԼ	«ՇԻՆԷՔՍՊՐՏ» ՍՊԸ		

ՓՈՂՈՑԻ ԼԱՅՆԱԿԱՆ ՊՐՈՖԻԼ/ՆԿ 16+00/

ω_L=0.00 մ^2
ω_h=1.08 մ^2

ՆԱԽԱԳԾԱՅԻՆ ՏՎՅԱԼՆԵՐ	ԹԵՔՈՒԹՅՈՒՆ, ‰; ԵՐԿԱՐՈՒԹՅՈՒՆԸ, մ	20; 3.0; 3.0; 20
	ՆԱԽԱԳԾՎՈՂ ՊԱՍՏԱՌԻ ՆԻՇԸ, մ	1854.30; 1854.36; 1854.30
ԳՈՅ.ՈՒՆԵՑՈՂ ՏՎՅԱԼՆԵՐ	ԳՈՅՈՒԹՅՈՒՆ ՈՒՆԵՑՈՂ ՊԱՍՏԱՌԻ ՆԻՇԸ, մ	
	ՀԵՌԱՎՈՐՈՒԹՅՈՒՆԸ, մ	0.00; 0.27; 0.34; 1.08; 0.06; 3.49; 0.54; 0.77; 2.41; 0.02; 0.20; 0.80; 0.00; 0.04

ՓՈՂՈՑԻ ԼԱՅՆԱԿԱՆ ՊՐՈՖԻԼ/ՆԿ 17+00/

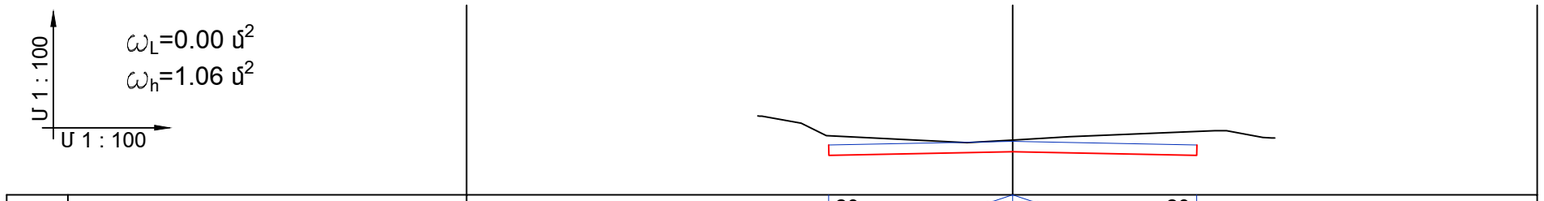

ω_L=0.00 մ^2
ω_h=1.06 մ^2

ՆԱԽԱԳԾԱՅԻՆ ՏՎՅԱԼՆԵՐ	ԹԵՔՈՒԹՅՈՒՆ, ‰; ԵՐԿԱՐՈՒԹՅՈՒՆԸ, մ	20; 3.0; 3.0; 20
	ՆԱԽԱԳԾՎՈՂ ՊԱՍՏԱՌԻ ՆԻՇԸ, մ	1851.16; 1851.22; 1851.16
ԳՈՅ.ՈՒՆԵՑՈՂ ՏՎՅԱԼՆԵՐ	ԳՈՅՈՒԹՅՈՒՆ ՈՒՆԵՑՈՂ ՊԱՍՏԱՌԻ ՆԻՇԸ, մ	
	ՀԵՌԱՎՈՐՈՒԹՅՈՒՆԸ, մ	0.02; 0.26; 0.41; 2.29; 0.76; 0.92; 2.37; 0.10; 0.60; 0.04

ՏՆՕՐԵՆ	Ե.ԱՍԱՏՐՅԱՆ		
ՆԱԽԱԳԾԵՑ	Ա.ԵՍԱՅԱՆ		
ՍՏՈՒԳԵՑ	Հ.ԴԱՎԹՅԱՆ		
ՆԳԻ	Ա.ԵՍԱՅԱՆ		

ՀՀ ԱՐԱԳԱԾՈՏՆԻ ՄԱՐԶԻ ԱՊԱՐԱՆ ՀԱՄԱՅՆՔԻ ՇԵՆԱՎԱՆ ԲՆԱԿԱՎԱՅՐԻ ՓՈՂՈՑՆԵՐԻ ՀԻՄՆԱՆՈՐՈԳՄԱՆ

ՃԱՐՏԱՐԱՊԵՏԱՇԻՆԱՐԱՐԱԿԱՆ ՄԱՍ

ՓՈՒԼ	ԹԵՐԹ	ԹԵՐԹԵՐ
Ա Ն	Ճ-	

ՓՈՂՈՑԻ ԼԱՅՆԱԿԱՆ ՊՐՈՖԻԼ

«ՇԻՆԷՔՍՊՐՏ» ՍՊԸ

ՓՈՂՈՑԻ ԼԱՅՆԱԿԱՆ ՊՐՈՖԻԼ/ՆԿ 18+00/

ω_L=0.00 մ^2
ω_h=1.08 մ^2

ՆԱԽԱԳԾԱՅԻՆ ՏՎՅԱԼՆԵՐ	ԹԵՔՈՒԹՅՈՒՆ, ‰; ԵՐԿԱՐՈՒԹՅՈՒՆԸ, մ	20; 3.0; 3.0; 20
	ՆԱԽԱԳԾՎՈՂ ՊԱՍՏԱՌԻ ՆԻՇԸ, մ	1849.45; 1849.51; 1849.45
ԳՈՅ.ՈՒՆԵՑՈՂ ՏՎՅԱԼՆԵՐ	ԳՈՅՈՒԹՅՈՒՆ ՈՒՆԵՑՈՂ ՊԱՍՏԱՌԻ ՆԻՇԸ, մ	
	ՀԵՌԱՎՈՐՈՒԹՅՈՒՆԸ, մ	0.00; 0.27; 0.34; 1.08; 0.06; 3.49; 0.54; 0.77; 2.41; 0.02; 0.20; 0.80; 0.00; 0.04

ՓՈՂՈՑԻ ԼԱՅՆԱԿԱՆ ՊՐՈՖԻԼ/ՆԿ 18+47/

ω_L=0.00 մ^2
ω_h=1.06 մ^2

ՆԱԽԱԳԾԱՅԻՆ ՏՎՅԱԼՆԵՐ	ԹԵՔՈՒԹՅՈՒՆ, ‰; ԵՐԿԱՐՈՒԹՅՈՒՆԸ, մ	20; 3.0; 3.0; 20
	ՆԱԽԱԳԾՎՈՂ ՊԱՍՏԱՌԻ ՆԻՇԸ, մ	1849.12; 1849.18; 1849.12
ԳՈՅ.ՈՒՆԵՑՈՂ ՏՎՅԱԼՆԵՐ	ԳՈՅՈՒԹՅՈՒՆ ՈՒՆԵՑՈՂ ՊԱՍՏԱՌԻ ՆԻՇԸ, մ	
	ՀԵՌԱՎՈՐՈՒԹՅՈՒՆԸ, մ	0.02; 0.26; 0.41; 2.29; 0.76; 0.92; 2.37; 0.19; 0.60; 0.04

ՏՆՕՐԵՆ	Ե.ԱՍԱՏՐՅԱՆ		
ՆԱԽԱԳԾԵՑ	Ա.ԵՍԱՅԱՆ		
ՍՏՈՒԳԵՑ	Հ.ԴԱՎԹՅԱՆ		
ՆԳԻ	Ա.ԵՍԱՅԱՆ		

ՀՀ ԱՐԱԳԱԾՈՏՆԻ ՄԱՐԶԻ ԱՊԱՐԱՆ ՀԱՄԱՅՆՔԻ ՇԵՆԱՎԱՆ ԲՆԱԿԱՎԱՅՐԻ ՓՈՂՈՑՆԵՐԻ ՀԻՄՆԱՆՈՐՈԳՄԱՆ

ՃԱՐՏԱՐԱՊԵՏԱՇԻՆԱՐԱՐԱԿԱՆ ՄԱՍ	ՓՈՒԼ	ԹԵՐԹ	ԹԵՐԹԵՐ
	Ա Ն	Ճ-	
ՓՈՂՈՑԻ ԼԱՅՆԱԿԱՆ ՊՐՈՖԻԼ	«ՇԻՆԷՔՍՊՐՏ» ՍՊԸ		

Ճանապարհի նորոգման աշխատանքների իրականացման երթեվեկության կարգավորման սխեմա

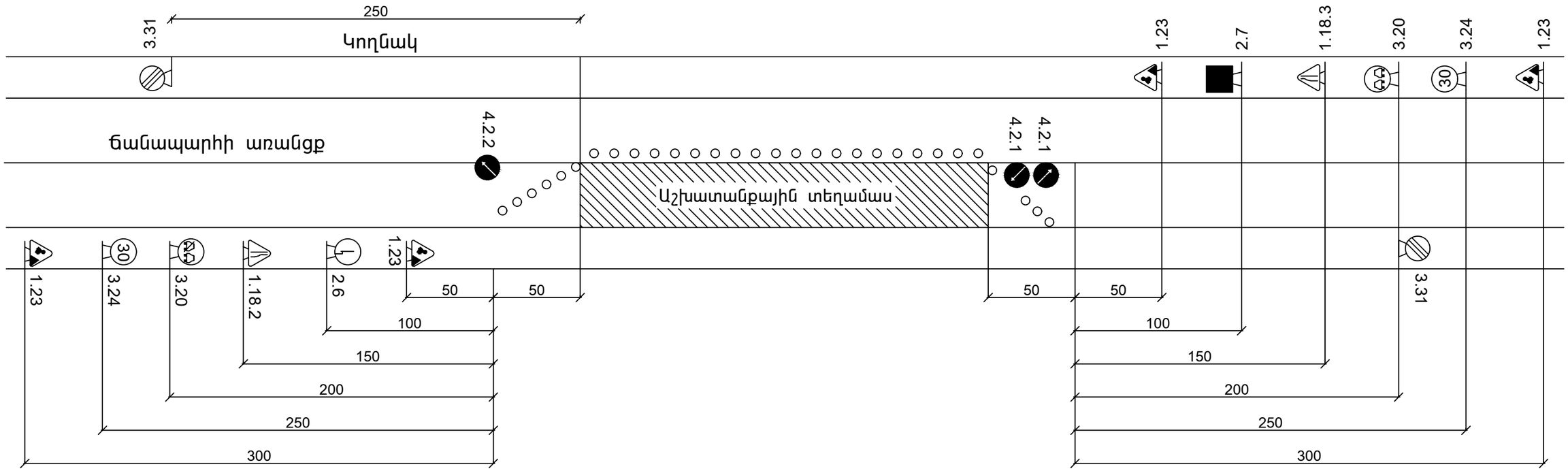

պայմանական նշաններ

- 1.23 Ճանապարհային աշխատանքներ
- 1.18.2 Ճանապարհիի նեղացում
- 3.20 Վազանցը արգելվում է
- 3.24 Մաքսիմալ արագության սահմանափակում
- 3.31 Բոլոր սահմանափակումների վերջը
- 4.2.1 Արգելքի շրջանցում աջից
- 4.2.2 Արգելքի շրջանցում ձախից
- 2.6 Հանդիպակած շարժման առավելություն
- 2.7 Առավելություն հանդիպակած շարժման նկատմամբ

						ՀՀ ԱՐԱԳԱԾՈՏՆԻ ՄԱՐԶԻ ԱՊԱՐԱՆ ՀԱՄԱՅՆՔԻ ՇԵՆԱՎԱՆ ԲՆԱԿԱՎԱՅՐԻ ՓՈՂՈՑՆԵՐԻ ՀԻՄՆԱՆՈՐՈԳՄԱՆ			
ՏՆՕՐԵՆ	Ե.ԱՍԱՏՐՅԱՆ					ԳԱՐՏԱՐԱՊԵՏԱՇԻՆԱՐԱՐԱԿԱՆ ՄԱՍ	ՓՈՒԼ	ԹԵՐԹ	ԹԵՐԹԵՐ
ՆԱԽԱԳԾԵՑ	Ա.ԵՍԱՅԱՆ						Ա Ն	Ճ-	
ՍՏՈՒԳԵՑ	Հ.ԴԱՎԹՅԱՆ					Ճանապարհի նորոգման աշխատանքների իրականացման երթեվեկության կարգավորման սխեմա	«ՇԻՆԷՔՍՊՐՏ» ՍՊԸ		
ՆԳԻ	Ա.ԵՍԱՅԱՆ								

ԱՇԽԱՏԱՆՔՆԵՐԻ ԻՐԱԿԱՆԱՑՄԱՆ ԺԱՄԱՆԱԿԱՑՈՒՅՑ

Հ/Հ	Աշխատանքների անվանումը	Ամիսներ, 2023 թվական											
		1	2	3	4	5	6	7	8	9	10	11	12
1	Հողային, ապամոնտաժման և քանդման աշխատանքներ												
2	Ասֆալտաբետոնե շերտի ֆրեզում												
3	Եզրաքարերի և ջրահեռացման վաքերի մոնտաժում												
4	Ջրընդունիչների և դիտահորերի կառուցում												
5	Խճային նախաշերտի իրականացում բիտումի ներծծումով												
6	Խոշորահատիկ ասֆալտաբետոնե ծածկույթի իրականացում												
7	Մանրահատիկ ասֆալտաբետոնե ծածկույթի իրականացում												
8	Մայթերի կառուցում գունավոր բետոնե սալիկներից												
9	Գծանշումների իրականացում և ճանապարհային նշաններով կահավորում												

ԱՇԽԱՏԱՆՔՆԵՐԻ ՏԵՎՈՂՈՒԹՅՈՒՆԸ՝ 180 օր:

ՀՀ ԱՐԱԳԱԾՈՏՆԻ ՄԱՐԶԻ ԱՊԱՐԱՆ ՀԱՄԱՅՆՔԻ ՇԵՆԱՎԱՆ ԲՆԱԿԱՎԱՅՐԻ ՓՈՂՈՑՆԵՐԻ ՀԻՄՆԱՆՈՐՈԳՄԱՆ			
ՃԱՐՏԱՐԱՊԵՏԱՇԻՆԱՐԱՐԱԿԱՆ ՄԱՍ	ՓՈՒԼ	ԹԵՐԹ	ԹԵՐԹԵՐ
	Ա Ն	Ճ-	
ԱՇԽԱՏԱՆՔՆԵՐԻ ԻՐԱԿԱՆԱՑՄԱՆ ԺԱՄԱՆԱԿԱՑՈՒՅՑ	«ՇԻՆԷՔՍՊՐՏ» ՍՊԸ		

ՏՆՕՐԵՆ	Ե.ԱՍԱՏՐՅԱՆ	
ՆԱԽԱԳԾԵՑ	Ա.ԵՍԱՅԱՆ	
ՍՏՈՒԳԵՑ	Հ.ԴԱՎԹՅԱՆ	
ՆԳԻ	Ա.ԵՍԱՅԱՆ	