<<ՇԻՆ-ԿՈՄՖՈՐՏ>> ՍՊԸ
ООО<<ШИН-КОМФОРТ>>
<<SHIN-KOMFORT>> LLC
ՔՊԼ-000572, 1-ին դաս

<<ՇԻՆ-ԿՈՄՖՈՐՏ>> ՍՊԸ

Երևան քաղաքի կենտրոն վարչական շրջանի Ջոն Կիրակոսյանի անվան թիվ 20 հիմնական դպրոցի տարածքում ֆուտբոլի դաշտի կառուցման

Աշխատանքային նախագիծ

Հատոր 1 - Ճարտարապետաշինարարական մաս
Արտաքին ինժերական ցանցեր

Նախագծի կազմը

Հատոր 1	Ճարտարապետաշինարարական մաս Արտաքին ինժերական ցանցեր
Հատոր 2	Նախահաշիվ, Ծավալաթերթ

Կատարող՝ <<ՇԻՆ-ԿՈՄՖՈՐՏ>> ՍՊԸ

Տնօրեն՝ Վ. ԱՂԴԱԼՅԱՆ

ԵՐԵՎԱՆ 2025թ

Անվանացանկ

N	Անվանումը		Ծանոթություն
1	2	3	4
1	Անվանացանկ , Բացատրագիր	ՃՇ-1	
2	Գլխավոր հատակագիծ Մ 1:2000	ՃՇ-2	
3	Գլխավոր հատակագիծ Մ 1:1000	ՃՇ-3	
4	Գլխավոր հատակագիծ Մ 1:200	ՃՇ-4	
5	Մարզադաշտի հատակագիծ Մ 1:100	ՃՇ-5	
6	Մարզադաշտի ցանկապատի հատակագիծ Մ 1:100	ՃՇ-6	
7	Մարզադաշտի տրիբունայի հատակագիծ Մ 1:100	ՃՇ-7	
8	Ֆուտբոլի դարպաս	ՃՇ-8	
9	Մարզահրապարակի հատակագիծ Մ 1:100	ՃՇ-9	
10	Շին կազմակերպում Մ 1:200	ՃՇ-10	
11	Շինարարության իրականացման ժամանակացույց	ՃՇ-11	

Երևան քաղաքի կենտրոն վարչական շրջանի Ձոն Կիրակոսյանի անվան թիվ 20 հիմնական դպրոցի
տարածքում ֆուտբոլի դաշտի կառուցման
աշխատանքային նախագիծ

ԲԱՑԱՏՐԱԳԻՐ

Երևան քաղաքի կենտրոն վարչական շրջանի
Ձոն Կիրակոսյանի անվան թիվ 20 հիմնական դպրոցի տարածքում
ֆուտբոլի դաշտի կառուցում :

Նախագծով նախատեսված է իրականցնել ֆուտբոլի արհեստական խոտածածկույթ 20մմ և հաստ. :Նախատեսված է իրականացնել ֆուտբոլի դշտի համապատասխան ցանկապատ 4500մմ բարձրությամբ : նախագծով իրականացնել ֆուտբոլի դաշտին , իրականացնել տրիբունայի հատված: Տեղադրել լույսեր , դաշտի աջակողմյան հատվածում նախատեսել մարզահրապառակ որի սարքավորումները պատվիրել խանութսրահներից

Մակերեսի չափը - 0.0755հա

Նախագիծը իրականացվել է ՀՀ-ում գործող նորմատիվատեխնիկական փաստաթղթերի պահանջների համաձայն, հաշվի առնելով պատվիրատուի նախագծման առաջադրանքը։

ՀՀՇՆ 30-02-2022- Տարածքի բարեկարգում
ՀՀՇՆ 31-04-2022- Տանիքներ - տանիքածածկեր
ՀՀՇՆ 13.01-2022- Գեոդեզիական աշխատանքները շինարարությունում
ՀՀՇՆ 20-05-2022- Շինարարական կոնստրուկցիաների պաշտպանությունը կոռոզիայից
ՀՀՇՆ IV13. 01-96- Քարե ամրանաքարե կոնստրուկցիաներ
ՀՀՇՆ 21-01-2014- Շենքերի - շինությունների հրդեհային անվտանգություն
ՀՀՇՆ 31-02-2022- Բնակելի շենքեր մաս II, անհատական բնակելի տներ

Տնօրեն	Վ. Աղդալյան		Երևան քաղաքի կենտրոն վարչական շրջանի Ձոն Կիրակոսյանի անվան թիվ 20 հիմնական դպրոցի տարածքում ֆուտբոլի դաշտի կառուցման աշխատանքային նախագիծ			
ՆԳՃ	Վ. Ավետիսյան					
Նախագծեց	Տ. Հայրապետյան		Ճարտարապետաշինարարական մաս	Փուլ	Թերթ	Թերթեր
Նախագծեց	Դ. Բաբայան			ԱՆ	ՃՇ-1	12
ՆԳԿ	Ա. Պողոսյան		Անվանացանկ, բացատրագիր	<<ՇԻՆ ԿՈՄՖՈՐՏ>> ՍՊԸ ՔՊԼ 000572		

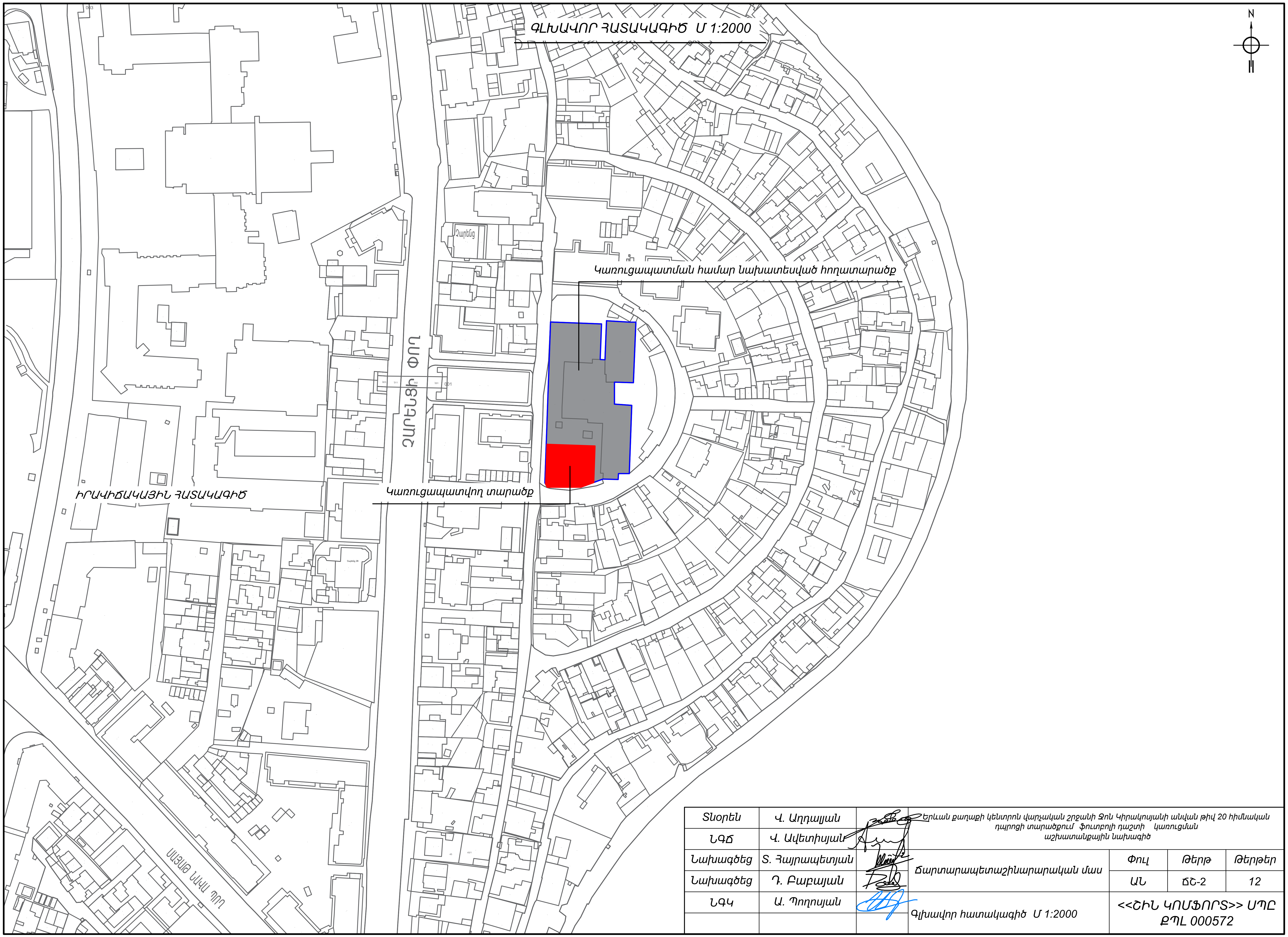

Տնօրեն	Վ. Աղդայան		Երևան քաղաքի կենտրոն վարչական շրջանի Ջոն Կիրակոսյանի անվան թիվ 20 հիմնական դպրոցի տարածքում ֆուտբոլի դաշտի կառուցման աշխատանքային նախագիծ		
ՆԳԾ	Վ. Ավետիսյան				
Նախագծեց	Տ. Հայրապետյան		Ճարտարապետաշինարարական մաս	Փուլ	Թերթ	Թերթեր
Նախագծեց	Դ. Բաբայան			ԱՆ	ՃՇ-2	12
ՆԳԿ	Ա. Պողոսյան		Գլխավոր հատակագիծ Մ 1:2000	<<ՇԻՆ ԿՈՄՖՈՐՏ>> ՍՊԸ ՔՊԼ 000572		

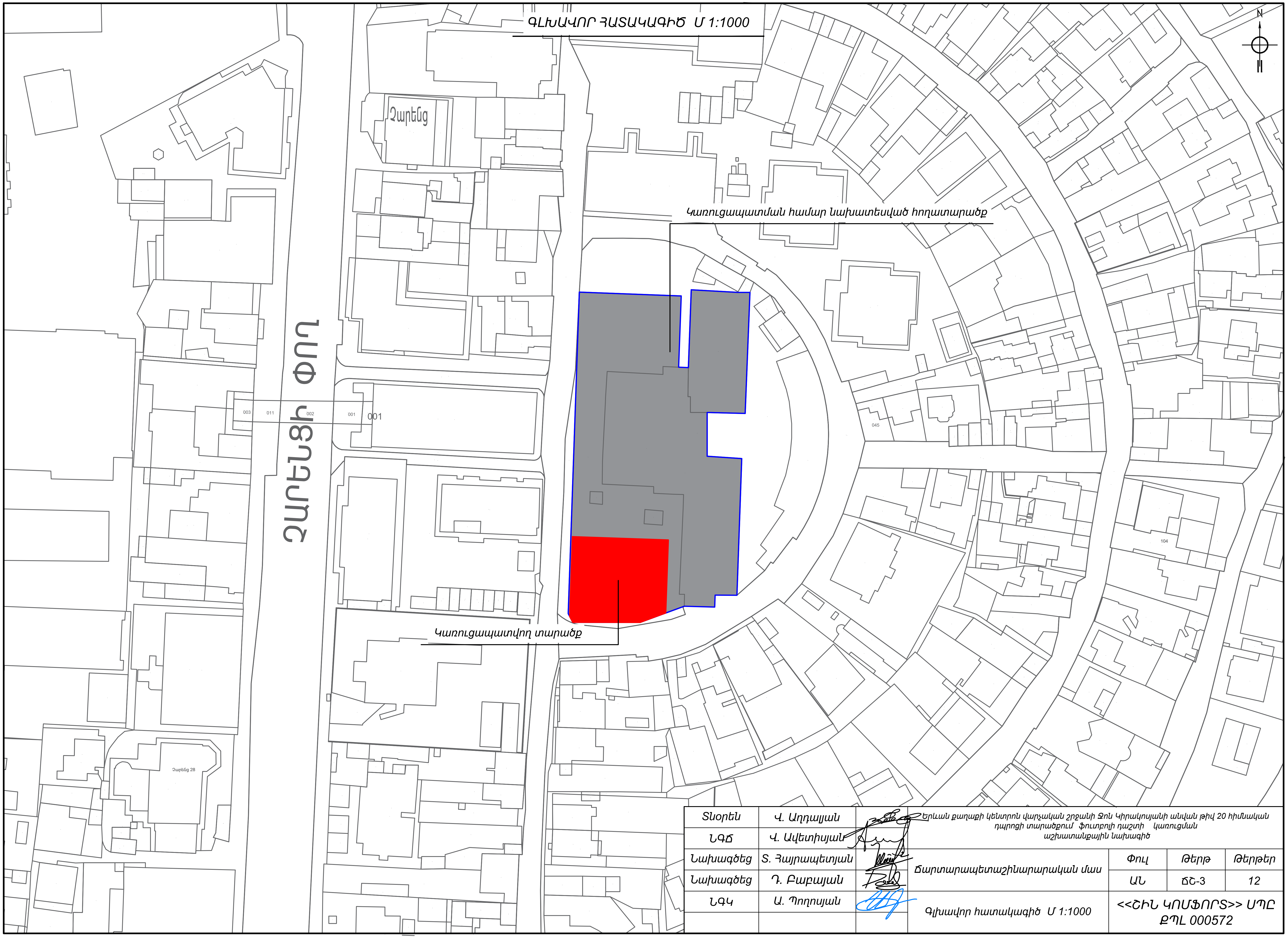

Տնօրեն	Վ. Աղդայան		Երևան քաղաքի կենտրոն վարչական շրջանի Ջոն Կիրակոսյանի անվան թիվ 20 հիմնական դպրոցի տարածքում ֆուտբոլի դաշտի կառուցման աշխատանքային նախագիծ		
ՆԳՃ	Վ. Ավետիսյան				
Նախագծեց	Տ. Հայրապետյան		Ճարտարապետաշինարարական մաս	Փուլ	Թերթ	Թերթեր
Նախագծեց	Դ. Բաբայան			ԱՆ	ՃՇ-3	12
ՆԳԿ	Ա. Պողոսյան		Գլխավոր հատակագիծ Մ 1:1000	<<ՇԻՆ ԿՈՄՖՈՐՏ>> ՍՊԸ ՔՊԼ 000572		

ԳԼԽԱՎՈՐ ՀԱՏԱԿԱԳԻԾ Մ 1:200

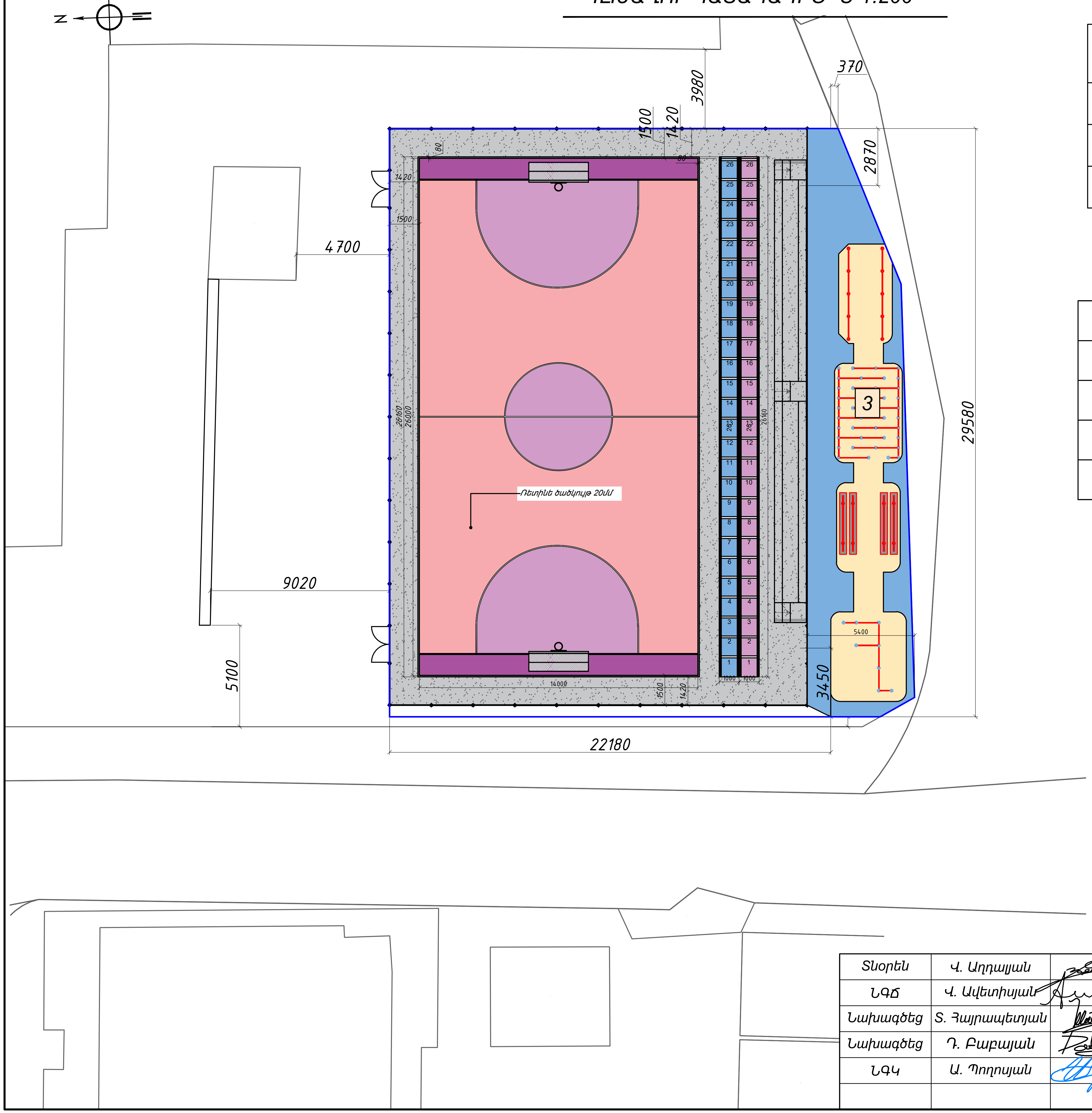

Անվանացանկ

Հ/Հ	Օբյեկտի անվանումը
1	Ֆուտբոլի դաշտ
2	Տրիբունա
3	Մարզահրապարակ

Պայմանական նշաններ

	Տարածքի ասֆալտապատում
	Ռետինե ծածկույթ 20մմ հաս.
	Բազալտե եզրաքարեր 150x300 մմ
	Տարածքի պարսպապատում
	Հողամասի եզրագիծ

Տնօրեն	Վ. Աղդայան		Երևան քաղաքի կենտրոն վարչական շրջանի Ձոն Կիրակոսյանի անվան թիվ 20 հիմնական դպրոցի տարածքում ֆուտբոլի դաշտի կառուցման աշխատանքային նախագիծ			
ՆԳԾ	Վ. Ավետիսյան					
Նախագծեց	Տ. Հայրապետյան		Ճարտարապետաշինարարական մաս	Փուլ	Թերթ	Թերթեր
Նախագծեց	Դ. Բաբայան			ԱՆ	ՃՇ-4	12
ՆԳԿ	Ա. Պողոսյան		Գլխավոր հատակագիծ Մ 1:200	<<ՇԻՆ ԿՈՄՖՈՐՏ>> ՍՊԸ ՔՊԼ 000572		

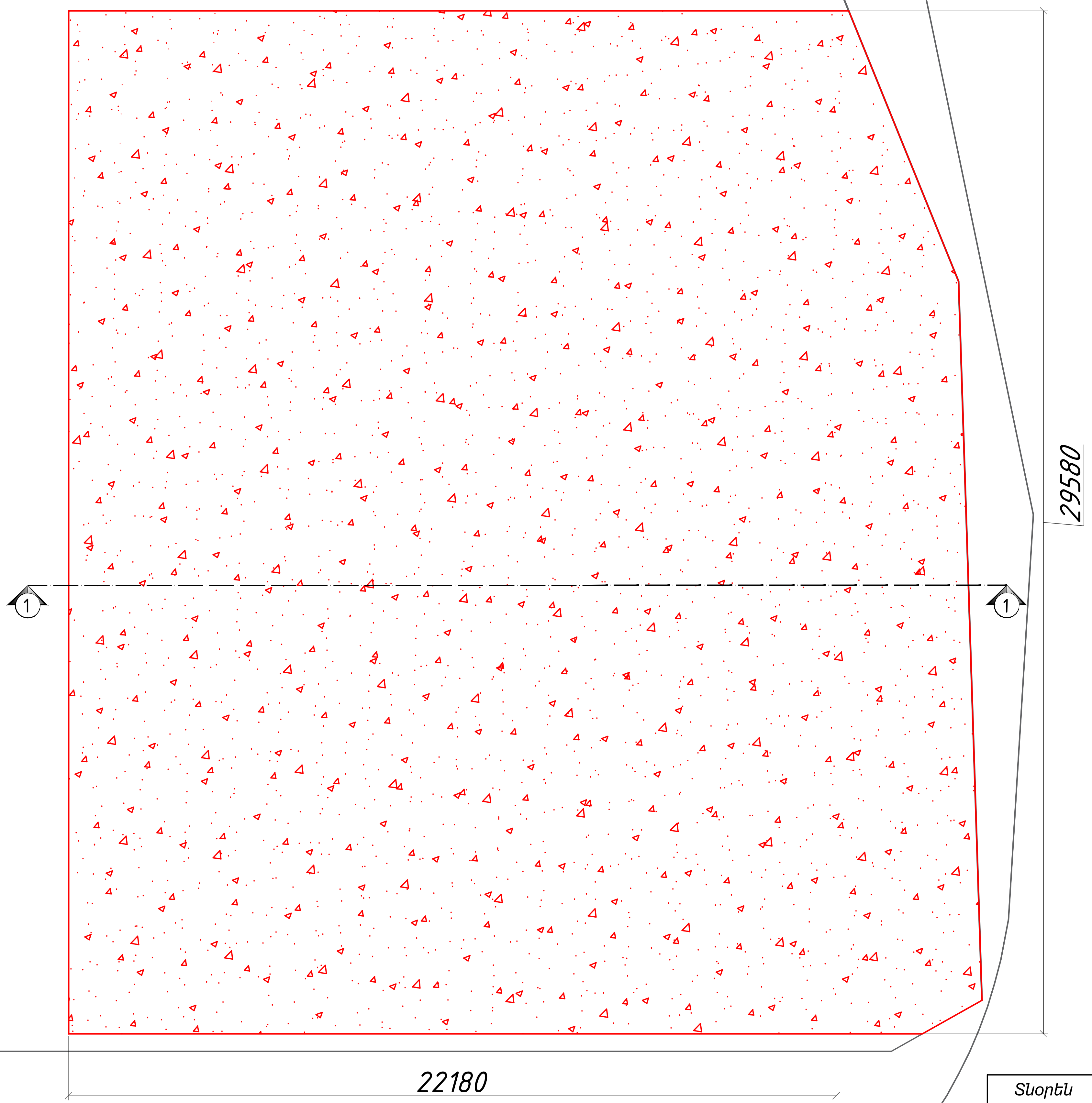

Քանդման աշխատանքների մասնագիր

	Անվանումը	Չափման միավորը	Քանակը
1	2	3	4
	Ասֆալտբետոնե ծածկույթ		
1	Առկա մանրահատիկ ասֆալտե ծածկույթի քանդում 40մմ	քմ	755.5
2	Առկա խոշորահատիկ ասֆալտե ծածկույթի քանդում 60մմ	քմ	755.5
3	Առկա խճով տոփանված բնահողի քանդում 40 մմ	քմ	755.5
4	Շին աղբի հավաքում բարձում և տեղափոխում 13 կմ	տ	18

Կտրվածք 1-1 Մ1:20

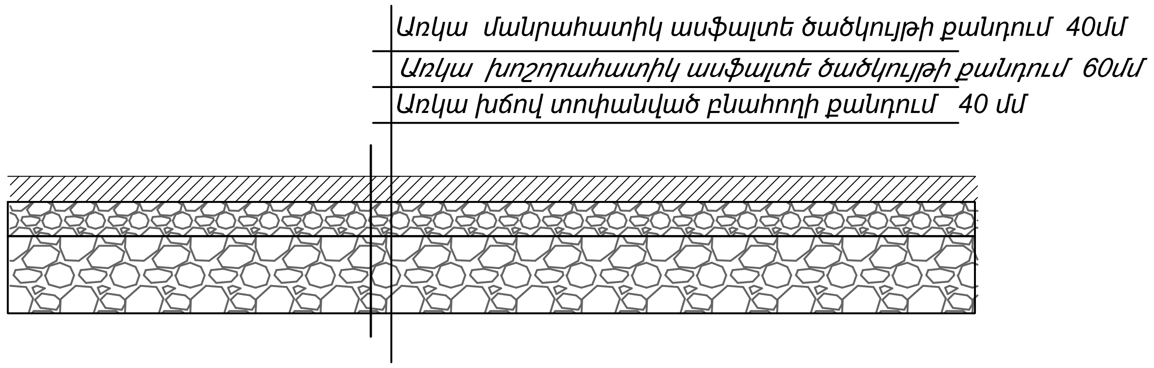

Տնօրեն	Վ. Աղդայան		Երևան քաղաքի կենտրոն վարչական շրջանի Ջոն Կիրակոսյանի անվան թիվ 20 հիմնական դպրոցի տարածքում ֆուտբոլի դաշտի կառուցման աշխատանքային նախագիծ		
ՆԳԾ	Վ. Ավետիսյան				
Նախագծեց	Տ. Հայրապետյան		Ճարտարապետաշինարարական մաս	Փուլ	Թերթ / Թերթեր
Նախագծեց	Դ. Բաբայան			ԱՆ	ՃՇ-5 / 12
ՆԳԿ	Ա. Պողոսյան		Քանդման աշխատանքներ հատակագիծ Մ 1:100	<<ՇԻՆ ԿՈՄՖՈՐՏ>> ՍՊԸ ՔՊԼ 000572	

Մարզադաշտի հատակագիծ Մ 1:100

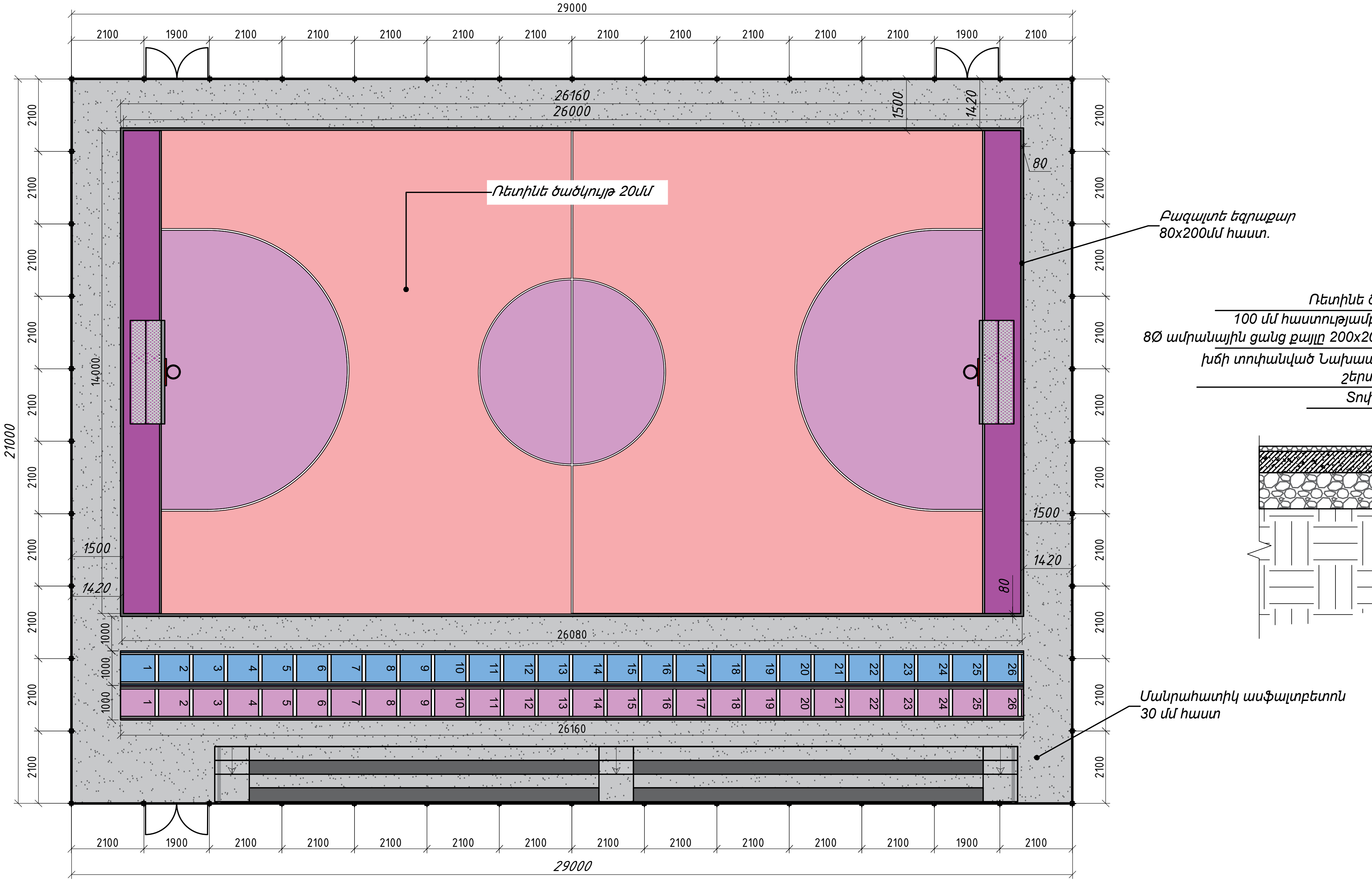

Հատակի հանգույց Մ 1:10

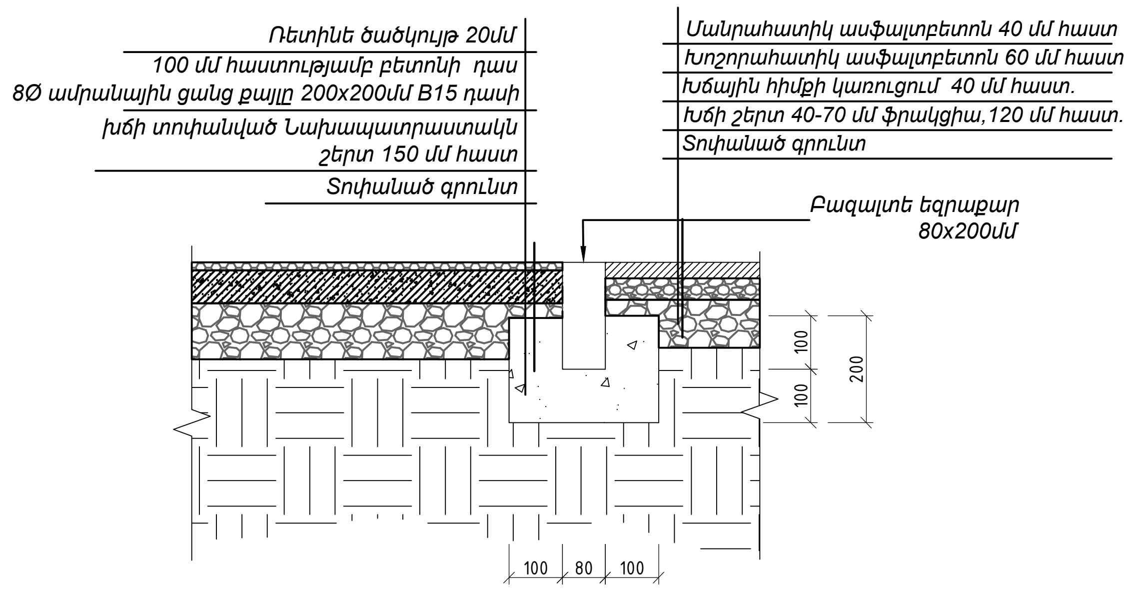

Հողային աշխատանքների մասնագիր		
1	Գրունտի քանդում կանցնակների հատվածում, բարձում և տեղափոխում 13 կմ	28,60 $մ^3$
2	Հիմքերի տակ բազալտե խճի շերտի իրականացում 20-40մմ ֆրակցիայի՝ 100 մմ	2,00 $մ^3$
3	Մետաղական մասերի ներկում 2 անգամ	
4	Կետային հիմքերի կառուցում B15դասի բետոնով	24,0 $մ^3$

Մարզադաշտի հատակի կառուցման աշխատանքների մասնագիր

	Անվանումը	Չափման միավորը	Քանակը
1	2	3	4
	Ծածկույթի իրականացում		
1	Ռետինե ծածկույթ 20մմ	քմ	430.6
2	100 մմ հաստությամբ բետոնե շերտ 8Ø ամրամն	քմ	430.6
3	խճի տոփանված Նախապատրաստակն շերտ 150 մմ հաստ	քմ	430.6
4	Տոփանված բնահող	քմ	430.6
	Եզրաքարերի իրականացում		
1	Բազալտե եզրաքար 80x200	մ	85.2
	Մանրահատիկ ասֆալտբետոն		
1	Մանրահատիկ ասֆալտբետոն 40 մմ հաստ	քմ	190.5
2	Խոշորահատիկ ասֆալտբետոն 60 մմ հաստ	քմ	190.5
3	Խճային հիմքի կառուցում 40 մմ հաստ.	քմ	190.5
4	Խճի շերտ 40-70 մմ ֆրակցիա,120 մմ հաստ.	քմ	190.5
5	Տոփանած գրունտ	քմ	190.5

Քանդման աշխատանքների մասնագիր

	Անվանումը	Չափման միավորը	Քանակը
1	2	3	4
	Ասֆալտբետոնե ծածկույթ		
1	Առկա մանրահատիկ ասֆալտե ծածկույթի քանդում 40մմ	քմ	755.5
2	Առկա խոշորահատիկ ասֆալտե ծածկույթի քանդում 60մմ	քմ	755.5
3	Առկա խճով տոփանված բնահողի քանդում 40 մմ	քմ	755.5
4	Շին աղբի հավաքում բարձում և տեղափոխում 13 կմ	տ	18

Ծանոթություն

1. Ռետինե ծածկույթի գույնը համաձայնեցնել պատվիրատուի հետ
2. Բասկետբոլի շթի օղակը, ցանցը և ֆուտբոլի ցանցը նշված չեն նախագծում
3. Եռակցումներն իրականացնել 42A էլեկտրոդներով, եռակցման կարերն ընդունելով 4մմ
4. Բոլոր մետաղական խողովակներն ու դետալները ներկել հակակոռոզիոն սպիտակ յուղաներկով

Տնօրեն	Վ. Աղդայան	Երևան քաղաքի կենտրոն վարչական շրջանի Ջոն Կիրակոսյանի անվան թիվ 20 հիմնական դպրոցի տարածքում ֆուտբոլի դաշտի կառուցման աշխատանքային նախագիծ
ՆԳՃ	Վ. Ավետիսյան	
Նախագծեց	Տ. Հայրապետյան	Ճարտարապետաշինարարական մաս
Նախագծեց	Դ. Բաբայան	
ՆԳԿ	Ա. Պողոսյան	Մարզադաշտի հատակագիծ Մ 1:100

Փուլ	Թերթ	Թերթեր
ԱՆ	ՃՇ-6	12

<<ՇԻՆ ԿՈՄՖՈՐՏ>> ՍՊԸ
ՔՊԼ 000572

Մարզադաշտի ցանկապատի հատակագիծ Մ 1:100

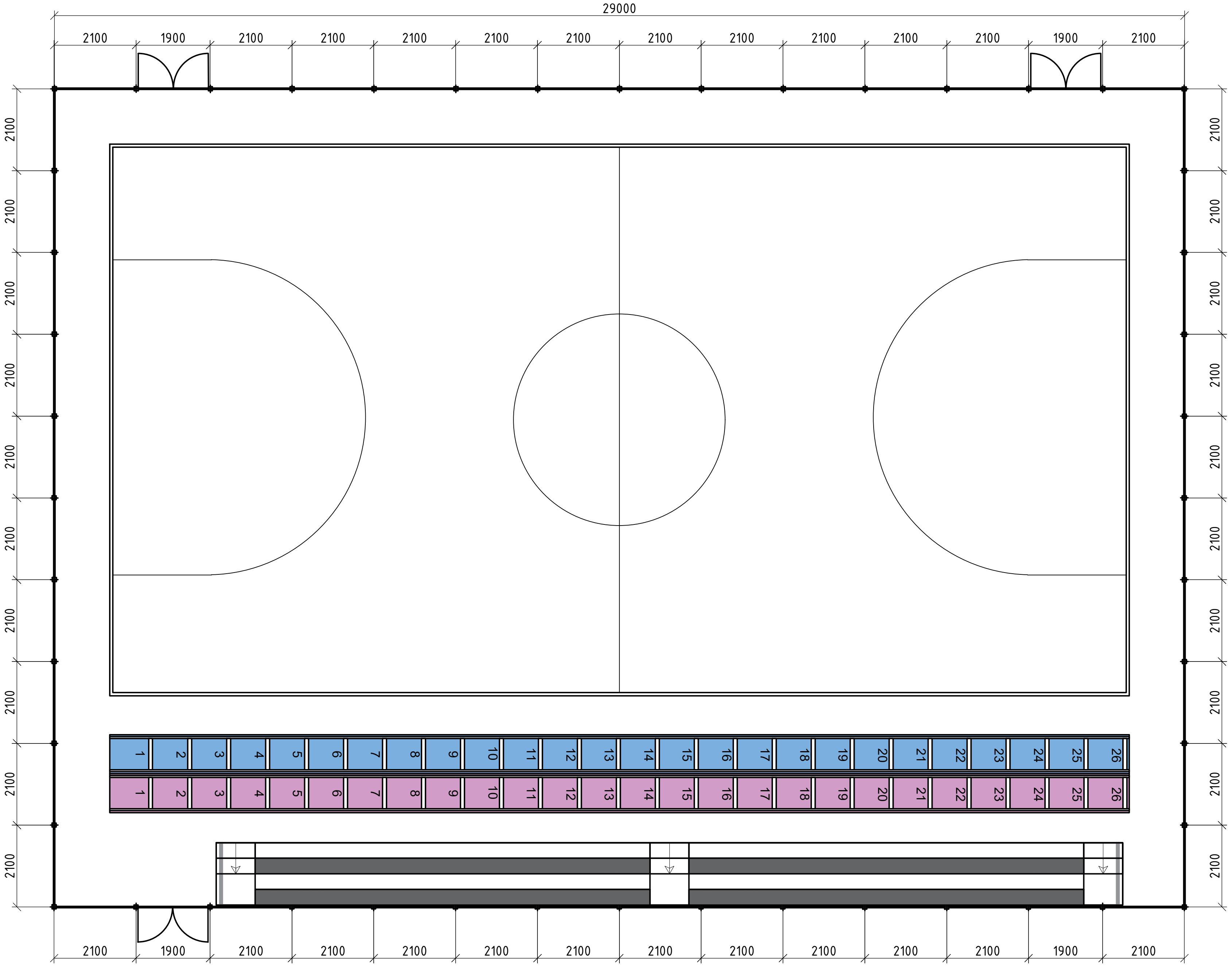

Մետաղական պարիսպ ՄՊ-2

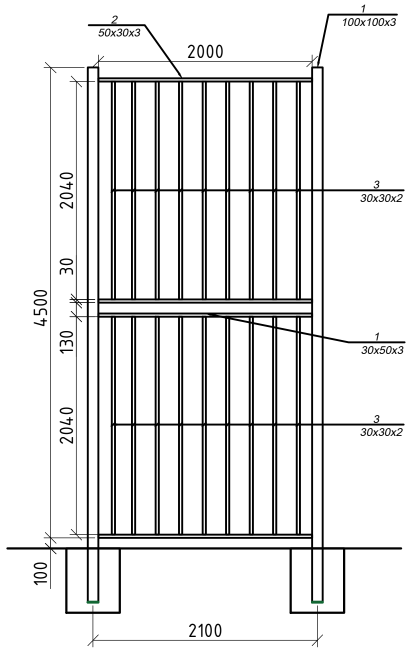

Մետաղական պարիսպ ՄՊ-1

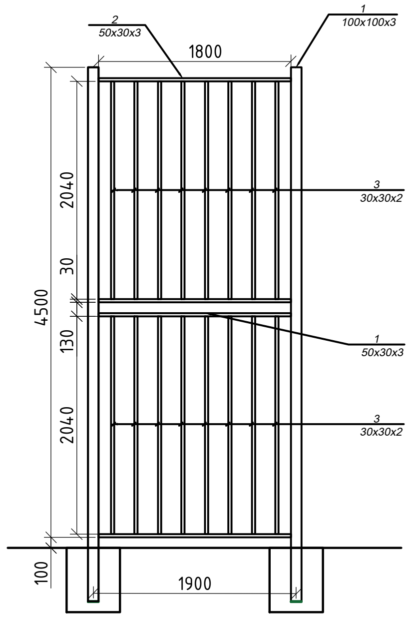

Մետաղական սյուն ՄՍ-1

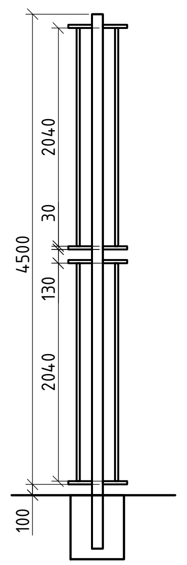

Մետաղական դռնակ ՄԴ-1

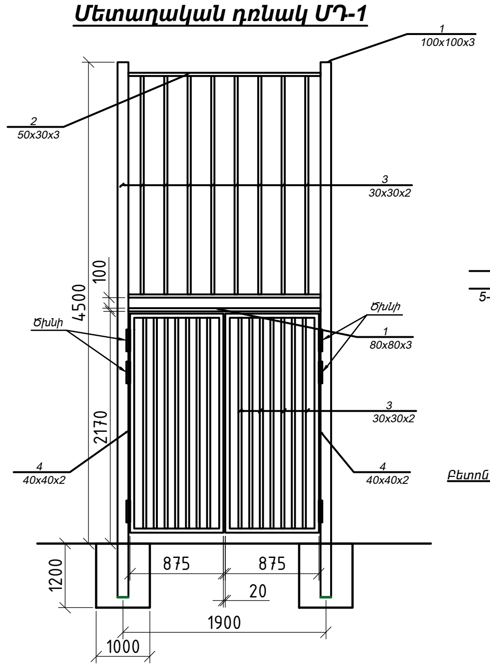

Կտրվածք Ա-Ա

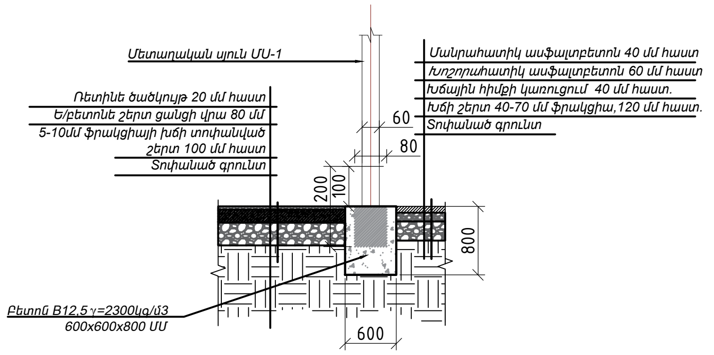

Մետաղական պարիսպ ՄՊ-1(Հաշվարկը մեկ ելեմենտի համար)

Պրիսպի իրականացում L=1900 մմ / 1 հատ/				
N	Հատվածք	Երկար.	Քանակ	Ընդ. /կգ/
1	☐ 100x100x3 Քառակուսի խողովակ	L=5000 մմ	-	45.0
2	☐ 30x50x3 ուղղանկյուն խողովակ	L=7200 մմ	-	24.436
3	☐ 30x30x2 Քառակուսի խողովակ /կանգնակ/	L=32640 մմ	-	55.0
Ընդամենը				124.47

Մետաղական պարիսպ ՄՊ-2(Հաշվարկը մեկ ելեմենտի համար)

Պրիսպի իրականացում L=2100 մմ / 44 հատ/				
N	Հատվածք	Երկար.	Քանակ	Ընդ. /կգ/
1	☐ 100x100x3 Քառակուսի խողովակ	L=5000 մմ	-	45.0
2	☐ 30x50x3 ուղղանկյուն խողովակ	L=8000 մմ	-	27.155
3	☐ 30x30x2 Քառակուսի խողովակ /կանգնակ/	L=36720 մմ	-	62.0
Ընդամենը				134.155

Մետաղական դռնակ ՄԴ-1 (Հաշվարկը մեկ ելեմենտի համար)

Դռնակի իրականացում L=2100 մմ / 3 հատ/				
N	Հատվածք	Երկար.	Քանակ	Ընդ. /կգ/
1	☐ 100x100x3 Քառակուսի խողովակ	L=5000 մմ	-	45.0
2	☐ 30x50x3 ուղղանկյուն խողովակ	L=5400 մմ	-	18,327
3	☐ 30x30x2 Քառակուսի խողովակ /կանգնակ/	L=43900 մմ	-	75,0
4	☐ 40x40x3 Քառակուսի խողովակ /կանգնակ/	L=11700 մմ	-	38,610
5	Ծխնի		16	-
Ընդամենը				176.937

ԾԱՆՈԹՈՒԹՅՈՒՆ

1. Մետաղական ճաղաշարը և դռնակը յուղաներկել 2 շերտ՝ գույնի ընտրությունը համաձայնեցնելով պատվիրատուի հետ:
2. Եռակցումները իրականացնել գործող շինարարական նորմերով:

		Երևան քաղաքի կենտրոն վարչական շրջանի Ջոն Կիրակոսյանի անվան թիվ 20 հիմնական դպրոցի տարածքում ֆուտբոլի դաշտի կառուցման աշխատանքային նախագիծ		
Տնօրեն	Վ. Աղդայան			
ՆԳճ	Վ. Ավետիսյան			
Նախագծեց	Տ. Հայրապետյան	Ճարտարապետաշինարարական մաս	Փուլ	Թերթ	Թերթեր
Նախագծեց	Դ. Բաբայան		ԱՆ	ճՇ-7	12
ՆԳԿ	Ա. Պողոսյան	Մարզադաշտի ցանկապատի հատակագիծ Մ 1:100	<<ՇԻՆ ԿՈՄՖՈՐՏ>> ՍՊԸ ՔՊԼ 000572		

Մարզադաշտի տրիբունայի հատակագիծ Մ 1:100

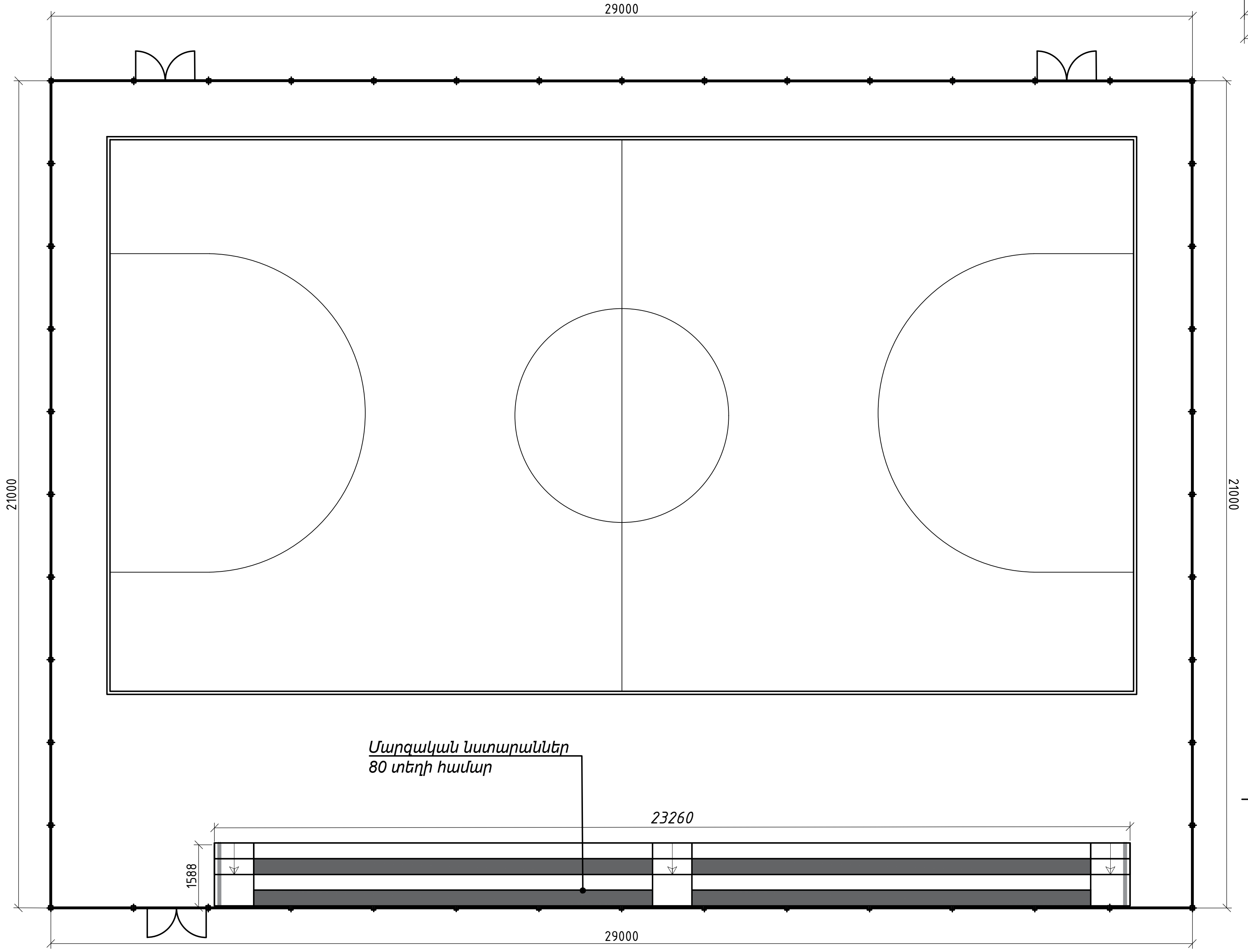

Մարզական նստարանների հատակագիծ Մ 1:100

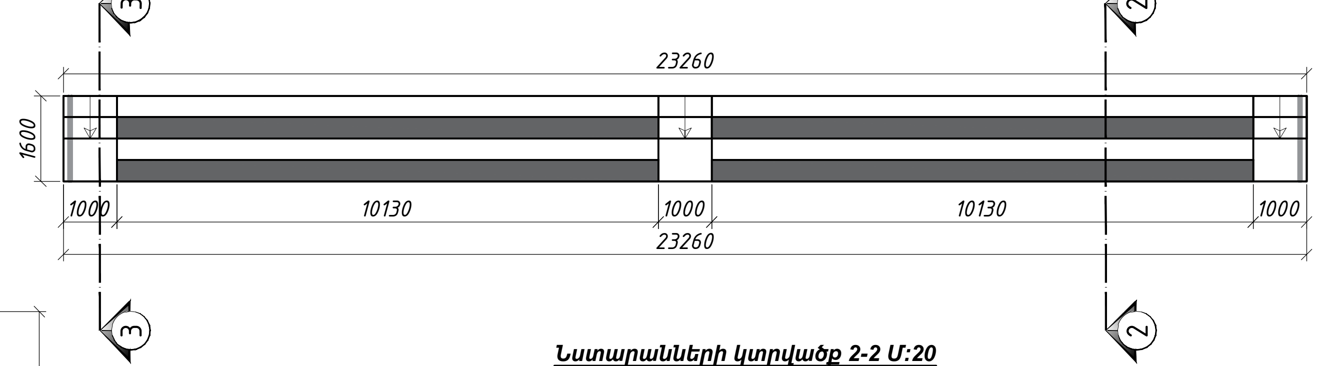

Նստարանների կտրվածք 2-2 Մ:20

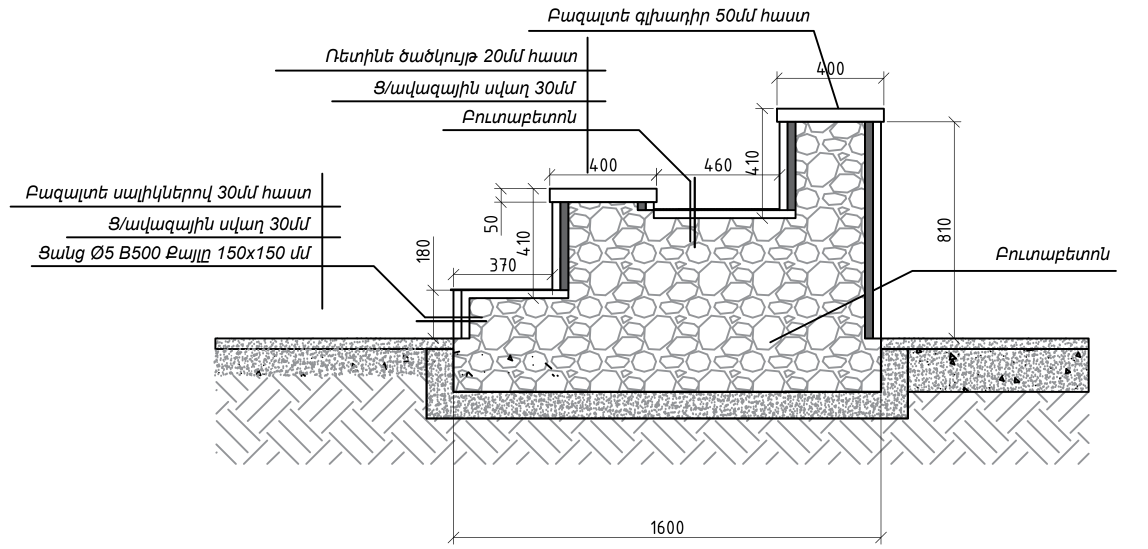

Նստարանների կտրվածք 3-3 Մ:20

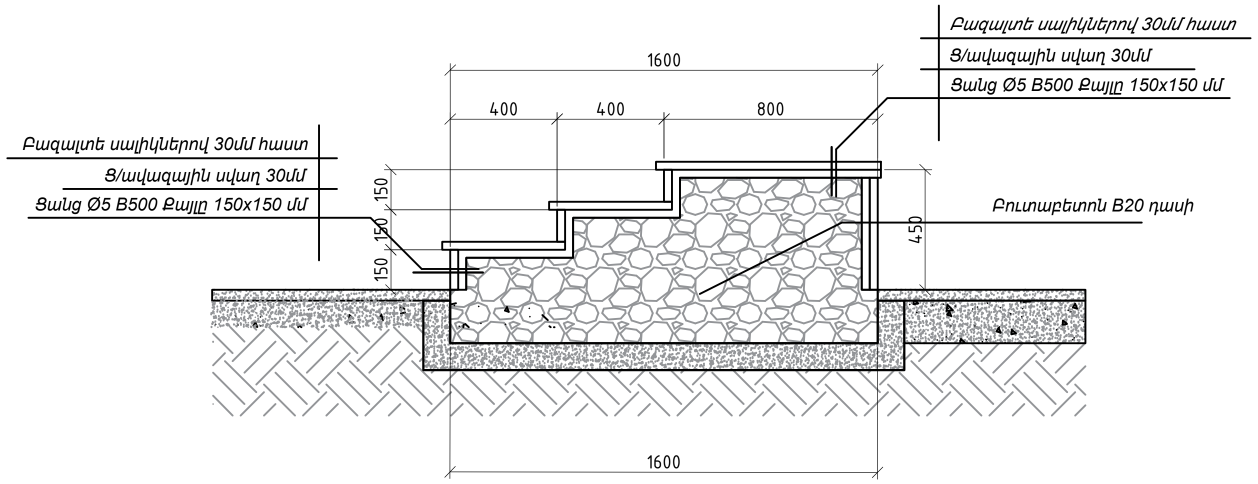

Տրիբունայի կառուցման մասնագիր

N	Անվանումը	չ/մ	քանակը
1	Ռետինե ծածկույթ 20մմ հաստ	$մ^2$	8.00
2	Երեսապատում բազալտե սալիկներով 30մմ հաստ	$մ^2$	41.00
3	Բազալտե գլխադիր 50մմ հաստ	$մ^2$	9.24
4	Ց/ավազային սվաղ 30մմ	$մ^2$	41.00
5	Ցանց Ø5 B500 Քայլը 150x150 մմ	$մ^2$	41.00
6	Բուտաբետոն B20 դասի	$մ^3$	56.80
7	Գրունտի ետլիցք	$մ^3$	56.80
8	Ավելնորդ գրունտի հավաքում բարձում և տեղափոխում 13կմ	$մ^3$	16.20
9	Խճի շերտ 40-70մմ ֆրակցիայի	$մ^3$	0.45

Աստիճանի կառուցման մասնագիր

N	Անվանումը	չ/մ	քանակը
1	Երեսապատում բազալտե սալիկներով 30մմ հաստ	$մ^2$	6.80
2	Ց/ավազային սվաղ 30մմ	$մ^2$	6.80
3	Ցանց Ø5 B500 Քայլը 150x150 մմ	$մ^2$	6.80
4	Գրունտի ետլիցք	$մ^3$	10.80
5	Ավելնորդ գրունտի հավաքում բարձում և տեղափոխում 13կմ	$մ^3$	12.80
6	Բուտաբետոն B20 դասի	$մ^3$	3.80
7	Խճի շերտ 40-70մմ ֆրակցիայի	$մ^3$	0.20

ԾԱՆՈԹՈՒԹՅՈՒՆ
1. Մետաղական ճաղաշարը և դռնակը յուղաներկել 2 շերտ՝ գույնի ընտրությունը համաձայնեցնելով պատվիրատուի հետ:
2. Եռակցումները իրականացնել գործող շինարարական նորմերով:

Տնօրեն	Վ. Աղդայան	Երևան քաղաքի կենտրոն վարչական շրջանի Ջոն Կիրակոսյանի անվան թիվ 20 հիմնական դպրոցի տարածքում ֆուտբոլի դաշտի կառուցման աշխատանքային նախագիծ			
ՆԳՃ	Վ. Ավետիսյան				
Նախագծեց	Տ. Հայրապետյան	Ճարտարապետաշինարարական մաս	Փուլ	Թերթ	Թերթեր
Նախագծեց	Դ. Բաբայան		ԱՆ	ՃՇ-8	12
ՆԳԿ	Ա. Պողոսյան	Մարզադաշտի տրիբունայի հատակագիծ Մ 1:100	<<ՇԻՆ ԿՈՄՖՈՐՏ>> ՍՊԸ ՔՊԼ 000572		

Ֆուտբոլի դարպաս

Բասկետբոլի դարպաս

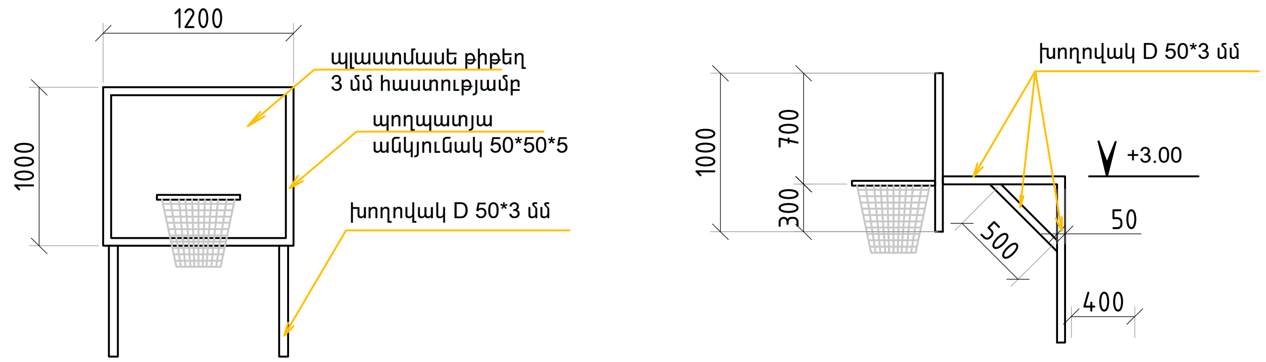

Ֆուտբոլի դարպասի անվանում

N	Անվանումը	Լայնություն	Երկարություն	Բրձրություն	Արժեք /դրամ/	քանակը
1	ֆուտբոլի մինի դարպաս	3076 մմ	1770 մմ	3248 մմ	504.000	2

Մարզահրապարակի մարզասարքերի անվանում

N	Անվանումը	Լայնություն	Երկարություն	Բրձրություն	Արժեք /դրամ/	քանակը
1	Պտտաձող Չափված 1	4946 մմ	3251 մմ	2518 մմ	1.467.000	1
2	Զուգափայտ Չափված 2	2016 մմ	751 մմ	1518 մմ	420.000	2
3	Զուգափայտ լաբիրինտ Չափված 3	1566 մմ	3264 մմ	1022 մմ	816.000	1
4	Աստիճանաձև զուգափայտ Չափված 4	2672 մմ	1926 մմ	1015 մմ	1.140.000	2

ՄԵՏԱՂԱԿԱՆ ԷԼԵՄԵՆՏՆԵՐԻ ՄԱՍՆԱԳԻՐ				
ԴԻՐՔ	ՆՇԱՆԱԿՈՒՄ	Քանակը հատ	երկարությունը (մ)	Ընդամենը մ
	Բաստկեբոլի շիթ	2		
3	ԽՈՂՈՎԱԿ D=50x3, L=0.5+1.05+1.22	2	2.7700	5.5400
4	ԱՆԿՅՈՒՆԱԿ 50x50x5, L=(1.2+1)*2	1	4.4000	4.4000
5	Պլաստմասե թիթեղ 3մմ հաստությամբ 1.2քմ	1	-	-
6	ամրան A III D=12մմ 0.3 մ	2*8=16	-	4.8000

ԾԱՆՈԹՈՒԹՅՈՒՆ

1. Բոլոր մարզասարքերը պատվիրել KID SPORT խանութսրահից :
2. Ռետինե ծածկույթի գույնը համաձայնեցնել պատվիրատուի հետ

Տնօրեն	Վ. Աղդայան		Երևան քաղաքի կենտրոն վարչական շրջանի Ջոն Կիրակոսյանի անվան թիվ 20 հիմնական դպրոցի տարածքում ֆուտբոլի դաշտի կառուցման աշխատանքային նախագիծ			
ՆԳԾ	Վ. Ավետիսյան					
Նախագծեց	Տ. Հայրապետյան		Ճարտարապետաշինարարական մաս	Փուլ	Թերթ	Թերթեր
Նախագծեց	Դ. Բաբայան			ԱՆ	ՃՇ-9	12
ՆԳԿ	Ա. Պողոսյան		Ֆուտբոլի դարպաս	<<ՇԻՆ ԿՈՄՖՈՐՏ>> ՍՊԸ ՔՊԼ 000572		

Մարզահրապարակ հատակագիծ Մ 1:100

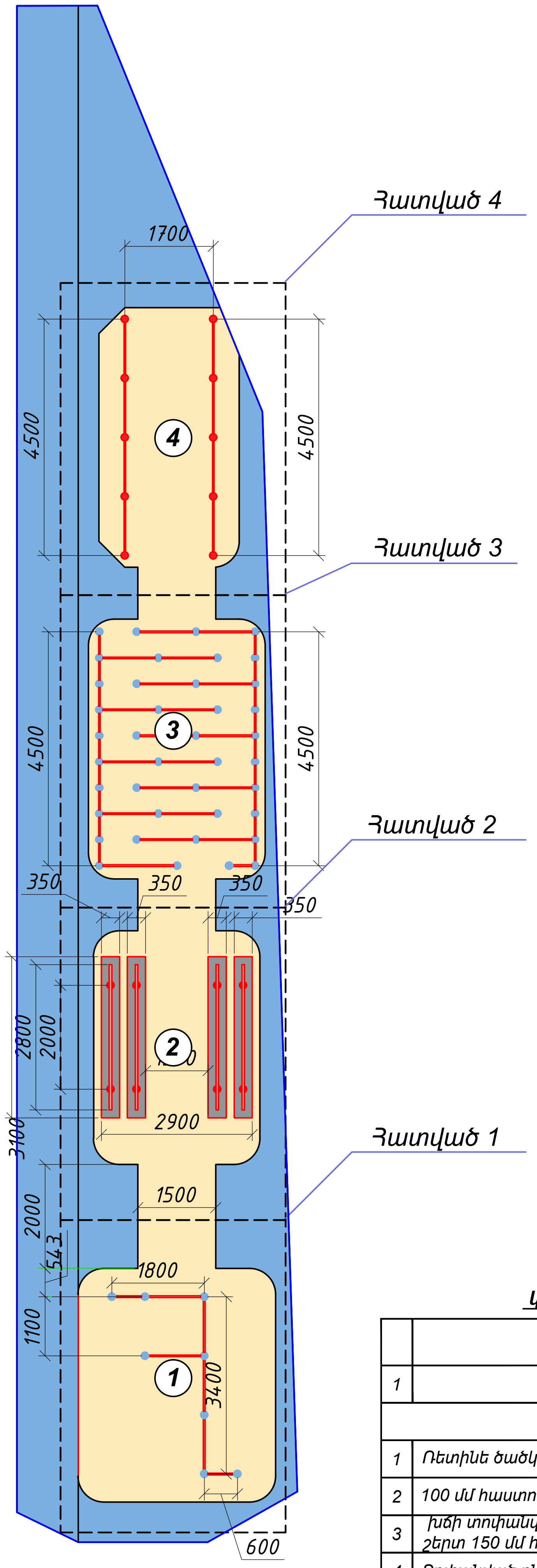

Հատված 2

Հատված 3

Հատված 4

Հատված 1

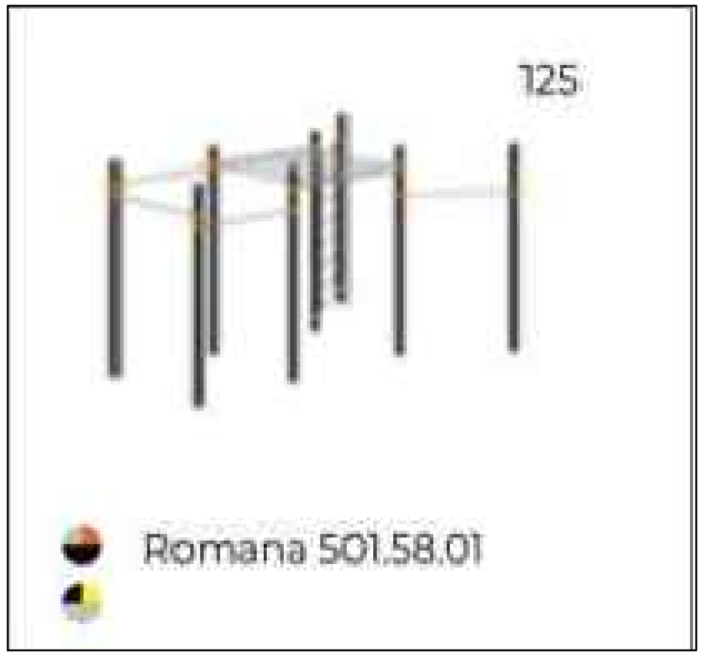

Մարզահրապարակի հատակի կառուցման աշխատանքների մասնագիր

	Անվանումը	Չափման միավորը	Քանակը
1	2	3	4
	Ծածկույթի իրականացում		
1	Ռետինե ծածկույթ 20մմ	քմ	150.3
2	100 մմ հաստությամբ բետոնե շերտ 8Ø ամրան	քմ	150.3
3	խճի տոփանված Նախապատրաստակն շերտ 150 մմ հաստ	քմ	150.3
4	Տոփանված բնահող	քմ	150.3

Տնօրեն	Վ. Աղդայան	Երևան քաղաքի կենտրոն վարչական շրջանի Ջոն Կիրակոսյանի անվան թիվ 20 հիմնական դպրոցի տարածքում ֆուտբոլի դաշտի կառուցման աշխատանքային նախագիծ
ՆԳԾ	Վ. Ավետիսյան	
Նախագծեց	Տ. Հայրապետյան	Ճարտարապետաշինարարական մաս
Նախագծեց	Դ. Բաբայան	
ՆԳԿ	Ա. Պողոսյան	Մարզահրապարակի հատակագիծ Մ 1:100

Փուլ	Թերթ	Թերթեր
ԱՆ	ՃՇ-10	12

<<ՇԻՆ ԿՈՄՖՈՐՏ>> ՍՊԸ
ՔՊԼ 000572

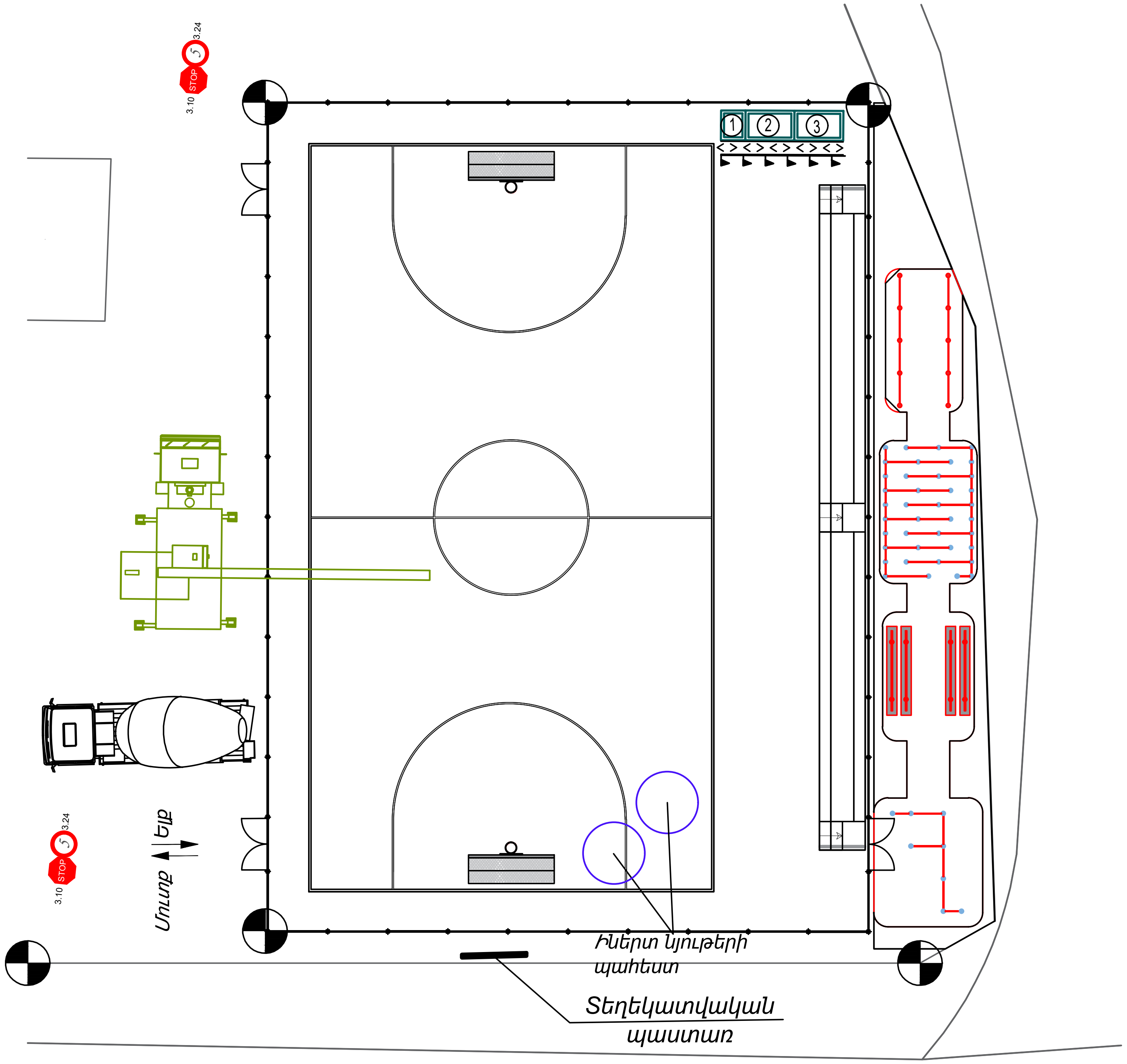

ԱՆՎՏԱՆԳՈՒԹՅԱՆ ՏԵԽՆԻԿԱՆ ԱՇԽԱՏԱՆՔՆԵՐԻ ԿԱՏԱՐՄԱՆ ԺԱՄԱՆԱԿ

1. Շինարարության ընթացքում շինմոնտաժային աշխատանքները կատարելիս նախապես անհրաժեշտ է իրականացնել շինարարական հրապարակի կազմակերպման աշխատանքներ մոտավոր նշելով շինանյութերի պահեստավորման տարածքները և մեխանիզմների աշխատանքային գոտիները, կառուցման ժամանակ աշխատանքների անվտանգ կատարման համար:
2. Շինարարության կատարման ժամանակ անհրաժեշտ է կազմակերպել անվտանգության միջոցառումներ.

- Աշխատատեղերի տեղադրությունը ըստ բարզրության 1.3 մետր և ավելի տարբերությունների դեպքում,
- Բարձր տեղադրված կոնստրուկցիաների, նյութերի, գործիքների անկումից,
- Մեքենաների շարժական մասերի և նրանցով տեղաշարժվող կոնստրուկցիաների և նյութերի անկումից,
- Շենքի և շինության չամրացված կոնստրուկցիաների փլուզումից,
- Մեքենաների մասերի անկումից,
- Աշխատանքի ժամանակ վնասակար նյութերով աշխատելիս անվտանգության ապահովման համար,
- Աշխատանքների կատարման համար անհրաժեշտ նյութերի և կոնստրուկցիաների աշխատատեղերում ճիշտ դասավորությունը,
- Աշխատանքների կատարման հերթականությունը հաշվի առնելով կոնստրուկցիաների կայուն տեղադրման համար,
- Կոնստրուկցիաների և ծինվածքների տեղադրման ժամանակ ապահովել միջոցառումներ աշխատողների ցած չընկնելու և նրանց կողմից իրերի ընկնելու վտանգի դեմ համապատասխան համապատասխան պաշտպանիչ միջոցառումներ իրականացնելու,
- Ճշգրտել կռունկի մակնիշը, նրա տեղադրման վայրը և նրա աշխատանքային վտանգավոր գոտին նշահարել դրոշակներով ցուցանակներով և այլ միջոցներով,
- Ապահովել աշխատատեղերի անվտանգությունը բարձրության վրա:
- Ճշտել տեղադրվող կոնստրուկցիաների հաջորդականությունը,
- Մոնտաժման ընթացքում ապահովել կոնստրուկցիաների և շինվածքների կայունությունը,

ՀԻՄՆԱԿԱՆ ՄԵՔԵՆԱՆԵՐԻ ԵՎ ՍԱՐՔԱՎՈՐՈՒՄՆԵՐԻ ՑԱՆԿ

1.Էքսկավատոր	1-հատ
2.Ավտոմոբիլային կռունկ	1-հատ
3.Ավտոինքնաթափ	2-հատ
4.Բետոնե խառնիչ	1-հատ
5.Բետոնամղիչ	1-հատ

Շինություններ ամփոփագիր

№ п/п	Անվանում
1	Գրասենյակ
2	Հանդերձարան
3	Նյութերի պահեստ
4	ԲԻՈ զուգարան
5	Աղբի տարաներ
6	Լուսարձակներ
7	Հակահրդեհ. վահանակ

ՊԱՅՄԱՆԱԿԱՆ ՆՇԱՆՆԵՐ

Ժամանակավոր ցածր լարման հոսանք հաղորդալար

Ժամանակավոր ցանցե ցանկապատ

Լուսարձակ

Տնօրեն	Վ. Աղդայան		Երևան քաղաքի կենտրոն վարչական շրջանի Ջոն Կիրակոսյանի անվան թիվ 20 հիմնական դպրոցի տարածքում ֆուտբոլի դաշտի կառուցման աշխատանքային նախագիծ		
ՆԳՃ	Վ. Ավետիսյան				
Նախագծեց	Տ. Հայրապետյան		Ճարտարապետաշինարարական մաս	Փուլ	Թերթ	Թերթեր
Նախագծեց	Դ. Բաբայան			ԱՆ	ՃՇ-11	12
ՆԳԿ	Ա. Պողոսյան		Շին կազմակերպում Մ 1:200	<<ՇԻՆ ԿՈՄՖՈՐՏ>> ՍՊԸ ՔՊԼ 000572	

ՇԻՆԱՐԱՐՈՒԹՅԱՆ ԻՐԱԿԱՆԱՑՄԱՆ ԺԱՄԱՆԱԿԱՑՈՒՅՑ

	ՆԱԽԱՏԵՍՎՈՂ ԱՇԽԱՏԱՆՔՆԵՐ	ԱՇԽԱՏԱՆՔԱՅԻՆ ՕՐԵՐ					
		10 օր	10 օր	10 օր	10 օր	10 օր	10 օր
1	ՏԱՐԱԾԻ ՆԱԽԱՊԱՏՐԱՍՏՈՒՄ	▬					
2	ԻՆԺԵՆԵՐԱԿԱՆ ԿԱՄՈՒՆԻԿԱՑԻԱՆԵՐԻ ԿԱԶՄԱԿԵՐՊՈՒՄ		▬				
3	ՀԱՐԴԱՐՄԱՆ ԱՇԽԱՏԱՆՔՆԵՐ			▬			
4	ՏԱՐԱԾՔԻ ԲԱՐԵԿԱՐԳՈՒՄ				▬	▬	
5	ԱՅԼ ԱՇԽԱՏԱՆՔՆԵՐ	▬	▬	▬	▬	▬	▬
6	ՕԲՅԵԿՏԻ ՀԱՆՁՆՈՒՄ						▬

Ժամանակավոր տեղադրվող մետաղե վահանակային պատնեշ

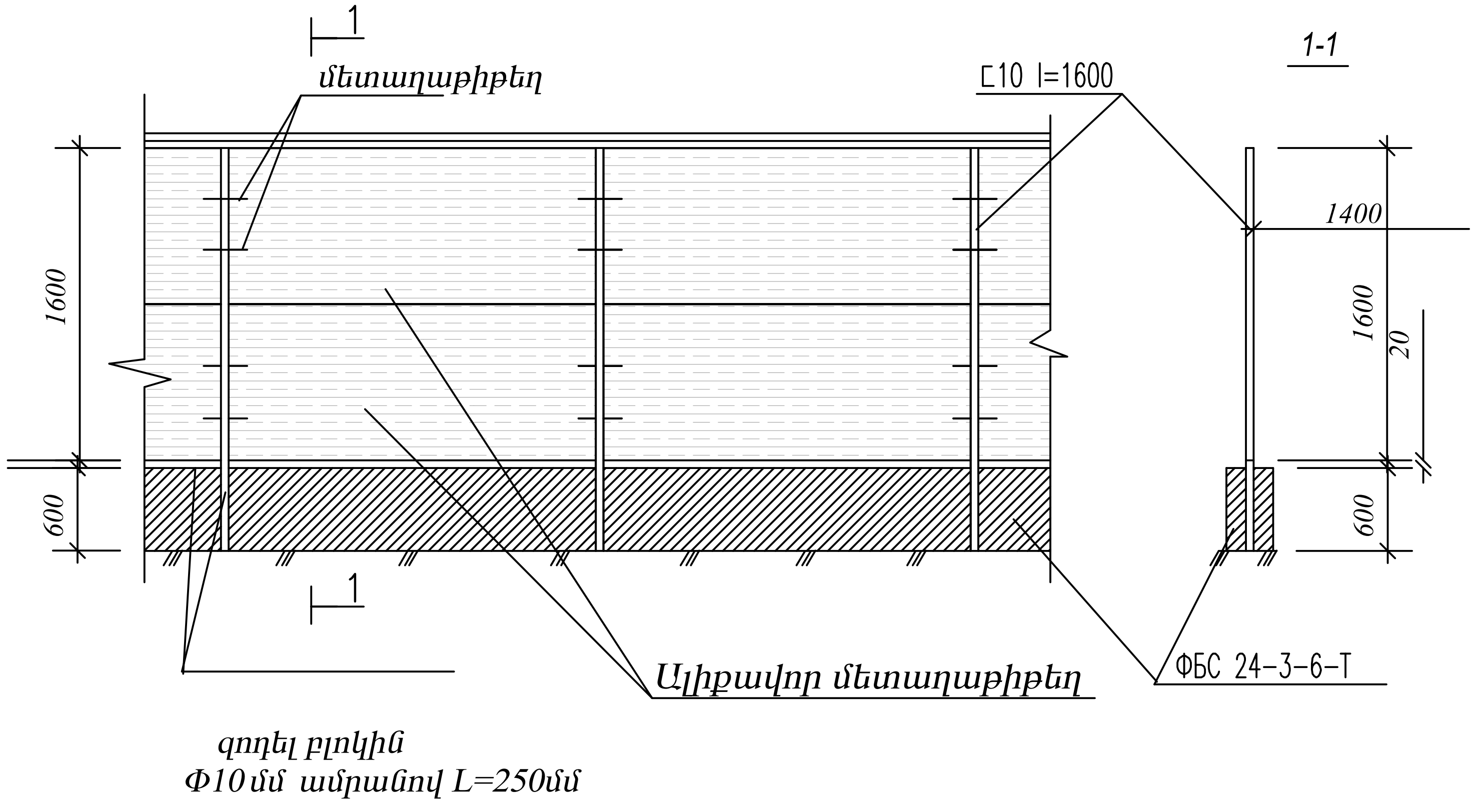

Տնօրեն	Վ. Աղդայան		Երևան քաղաքի կենտրոն վարչական շրջանի Ջոն Կիրակոսյանի անվան թիվ 20 հիմնական դպրոցի տարածքում ֆուտբոլի դաշտի կառուցման աշխատանքային նախագիծ
ՆԳՃ	Վ. Ավետիսյան		
Նախագծեց	Տ. Հայրապետյան		Ճարտարապետաշինարարական մաս — Փուլ: ԱՆ; Թերթ: ՃՇ-12; Թերթեր: 12
Նախագծեց	Դ. Բաբայան		
ՆԳԿ	Ա. Պողոսյան		Շինարարության իրականացման ժամանակացույց — <<ՇԻՆ ԿՈՄՖՈՐՏ>> ՍՊԸ ՔՊL 000572

Արտաքին լուսավորություն

ՀԻՄՆԱԿԱՆ ԱԷԼ ԼՐԱԿԱԶՄԻ ԱՇԽԱՏԱՆՔԱՅԻՆ ԳԾԱԳՐԵՐԻ ԱՄՓՈՓԱԳԻՐ

ԹԵՐԹ	ԱՆՎԱՆՈՒՄԸ	ԾԱՆՈԹՈՒԹՅՈՒՆ
1	Ընդհանուր տվյալներ: Բացատրագիր	
2	Մասնագիր	
3	Արտաքին լուսավորության ցանց: Գլխավոր հատակագիծ	
4	Արտաքին լուսավորության հենարանի տեսքը	

ՎԿԱՅԱԿՈՉՎՈՂ ՓԱՍՏԱԹՂԹԵՐԻ ԱՄՓՈՓԱԳԻՐ

ՆՇԱՆԱԿՈՒՄ	ԱՆՎԱՆՈՒՄԸ	ԾԱՆՈԹՈՒԹՅՈՒՆ
ՀՀ կառավարության 2023 թվականի ապրիլի 21–ի N 592–Ն որոշում	Էլեկտրատեղակայանքների սարքվածքի կանոնները	
ԳՕՍՏ 21.403–80	Գրաֆիկական նշաններ սխեմաներում: Էներգետիկ սարքավորումներ	
ՀՀՇՆ 22–03–2017	Բնական և արհեստական էլեկտրական լուսավորություն	
СП31-110-2003	Բնակելի և հասարակական շենքերի էլեկտրական սարքավորումներ	
ГОСТ Р 53769–2010	ՈՒժային մալուխներ 0,66,1 և 3 ԿՎ լարման: Ընդհանուր տեխնիկական պայմաններ	
ԳՕՍՏ 21.607–2014	Արտաքին էլեկտրական լուսավորության աշխատանքային փաստաթղթերի կատարման կանոններ	
ԳՕՍՏ 21.608–2014	Ներքին էլեկտրական լուսավորության աշխատանքային փաստաթղթերի կատարման կանոններ	
ԳՕՍՏ 21.614–88	Էլեկտրատեխնիկական սարքավորումների և հաղորդագծերի գրաֆիկական պատկերումը հատակագծերում	
ԳՕՍՏ 21.614–88	Էլեկտրաուժային սարքավորումներ	

Ը Ն Դ Հ Ա Ն Ո Ւ Ր   Տ Վ Յ Ա Լ Ն Ե Ր

Դաշտի արտաքին լուսավորության նախագծի էլեկտրատեխնիկական մասի գծագրերը մշակված է համաձայն ճարտարապետական շինարարական գծագրերի և պատվիրատուի կողմից տրված նախագծման առաջադրանքի: Նախագծում նախատեսվում է պահակակետում տեղադրել ղեկավարման վահանակ, որից կիրականացվի հենարանների լուսավորությունը ստորգետնյա մալուխային գծով: Վահանկի էլեկտրամատակարարումն կիրականացվի դպրոցի գլխավոր բաշխիչ վահանակից, միացման կետում տեղադրելով առանձին ավտոմատ անջատիչ:

Դաշտի լուսավորման համար նախատեսված են մետաղական հենարաններ երկեղջյուր լուսատուներով: Լույսի աղբյուր հանդիսանում են LED լամպերը:

Ստորգետնյա սնուցման մալուխը անցկացվում է խրամուղու մեջ, գետնի մակերեսից 0.7մ խորությամբ, շենքերի և կառույցների հիմքերից ոչ պակաս 0.6մ հեռավորությամբ ПУЭ – գլուխ 2.3.84, գլուխ 2.3.85: Մալուխի փռումը գրունտի մեջ իրականացնել համաձայն ПУЭ– գլուխ 2.3.83 և 2.3.99: Զուգահեռ տեղադրման ժամանակ հեռավորությունը (հորիզոնական) մալուխային գծերից մինչև խողովակաշարերը (ջրամատակարարման, կոյուղու, գազի) պետք է լինի ոչ պակաս 1մ, նեղված հատվածներում, խողովակներով 0.25մ, ПУЭ– գլուխ 2.3.88, 2.3.89: Մալուխային, ջրամատակարարման, կոյուղու, գազի գծերի և ջերմային ցանցի հատման ժամանակ, մալուխային գիծը հատման տեղում անցկացվում է խողովակի միջով, պահպանելով նեղված հատվածներում 0.25մ հեռավորություն մալուխային եվ այդ գծերի միջեվ, ПУЭ– գլուխ 2.3.95, 2.3.96: Մալուխների փռումը կանաչ գոտում իրականացնել համաձայն ПУЭ– գլուխ 2.3.87 (պահպանել մինչեվ 1մ հեռավորություն ծառերի բները և 0.7մ թփուտները):

Բոլոր էլեկտրամոնտաժային աշխատանքները կատարել համապատասխան գործող Էլեկտրատեղակայանքների սարքվածքի կանոնների:

ՊԱՅՄԱՆԱԿԱՆ ՆՇԱՆՆԵՐ

ՈՒժային բաշխիչ վահան

— N — Ստորգետնյա մալուխ խրամուղում, խողովակով

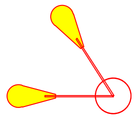

Մետաղական հենասյուն երկեղջյուր բարձակով

Տնօրեն	Վ. Աղդայան		Երևան քաղաքի կենտրոն վարչական շրջանի Ջոն Կիրակոսյանի անվան թիվ 20 հիմնական դպրոցի տարածքում ֆուտբոլի դաշտի կառուցման աշխատանքային նախագիծ			
ՆԳԾ	Վ. Ավետիսյան					
Նախագծեց	Տ. Հայրապետյան		Ճարտարապետաշինարարական մաս	Փուլ	Թերթ	Թերթեր
Նախագծեց	Գ. Մարտիրոսյան			ԱՆ	ԱԷԼ-1	4
			Ընդհանուր տվյալներ:Բացատրագիր	<<ՇԻՆ ԿՈՄՖՈՐՏ>> ՍՊԸ ՔՊԼ 000572		

ՏԱՐԱԾՔԻ ԱՐՏԱՔԻՆ ԼՈՒՍԱՎՈՐՈՒԹՅԱՆ ԷԼԵԿՏՐԱՄԱՏԱԿԱՐԱՐՈՒՄ:
0.22ԿՎ ստորգետնյա մալուխային ցանց:
Էլեկտրասարքավորումների, նյութերի եվ կատարվող աշխատանքների մասնագիր

NN	ԱՆՎԱՆՈՒՄԸ	ՄԱԿՆԻՇ	ՉԱՓՄԱՆ ՄԻԱՎՈՐ	ՔԱՆԱԿ	ԾԱՆՈԹՈՒ-ԹՅՈՒՆ
1	2	3	4	5	6
1	Արտաքին լուսավորության մետաղական վահանակ 220Վ,50Ա, անջատիչով,համալիր սարքավորումներով/տես գծագիրը/		լրակազմ	1	ԼՎ-1
2	Հենասյան կանգնակ, պողպատե խողովակ Ф108x4, L=6.8մ		հատ	4	
3	Լուսատուի երկեղջյուր բարձակ, պողպատե խողովակից Ф40x3մմ, 2xL=2.0մ		հատ	4	
4	Մետաղական մասերի ներկում մոխրավուն գույնով /2 անգամ/		մ^2	10	
5	Լուսարձակ լուսադիոդային LED 100Վտ,4000K, լուսային հոսքը 11600Լմ		հատ	8	
6	Մալուխ ալյումինե, ՊՎՔ մեկուսացումով, չայրվող, կտրվածքը 3x10մմ^2	АВВГнг	մ	190	
7	Մալուխ պղնձե, ՊՎՔ մեկուսացումով, չայրվող, կտրվածքը 3x2.5մմ^2	АВВГнг	մ	44	
8	Մալուխ հսկիչ, պղնձե ջղերով, մեկուսացված հատվածքը 7x1.5մմ^2	КВВГнг-LS	մ	3	
9	Ավտոմատ անջատիչ 220Վ 63Ա		հատ	1	
10	Ծայրակալ ալյումինե 10մմ		հատ	30	
11	Բաժանարար տուփ IP66 տիպի, անջատիչով (մետաղական)		հատ	4	
12	Շերտապողպատ ցինկապատ 25x5մմ		մ	6	
13	Պողպատ անկյունային ցինկապատ 50x50x5մմ,L=1.5մ		հատ	4	
14	Ամրան A3 Ф10		կգ	16	
15	Ներդիր մետաղական թիթեղից 200x200x8մմ		կգ	10	
16	Ազդանշանային պաշտպանիչ ժապավեն	ЛЗС-125-3,5	մ	130	
17	Պոլիէթիլենային խողովակ ցածր ճնշման φ63մմ		մ	170	
18	Պոլիէթիլենային խողովակ ցածր ճնշման φ50մմ		մ	50	
19	Ավազե անկողնակի պատրաստում (նախաշերտ, վերնաշերտ)		մ^3	9.1	
20	Հենասյան հիմքի քանդում մեխանիզմով		մ^3	2	
21	Հողանցման էլեկտրոդների տեղադրման համար գրունտի քանդում մեխանիզմով		մ^3	2.5	
22	Բետոն B15 դասի		մ^3	1.4	
23	Ա/բ ծածկի քանդում խրամուղում		մ^3	6.5	
24	II կարգի գրունտի քանդում խրամուղում		մ^3	15	
25	IV կարգի գրունտի քանդում խրամուղում		մ^3	23	
26	Ա/բ ծածկի իրականացում 15սմ նախապատրաստական շերտի վրա		մ^2	25	
27	Խրամուղու հետլիցք մշակված գրունտից և տոփանում		մ^3	32	
28	Ավելցուկ գրունտի և ա/բ բեկորների բարձում մեքենայի վրա և տեղափոխում		մ^3	17	

Տնօրեն	Վ. Աղդալյան		Երևան քաղաքի կենտրոն վարչական շրջանի Ջոն Կիրակոսյանի անվան թիվ 20 հիմնական դպրոցի տարածքում ֆուտբոլի դաշտի կառուցման աշխատանքային նախագիծ		
ՆԳՃ	Վ. Ավետիսյան				
Նախագծեց	Տ. Հայրապետյան		Ճարտարապետաշինարարական մաս	Փուլ	Թերթ	Թերթեր
Նախագծեց	Գ. Մարտիրոսյան			ԱՆ	ԱԷL-2	4
			Մասնագիր	<<ՇԻՆ ԿՈՄՖՈՐՏ>> ՍՊԸ ՔՊL 000572	

Մարզադաշտի հատակագիծ Մ 1:100

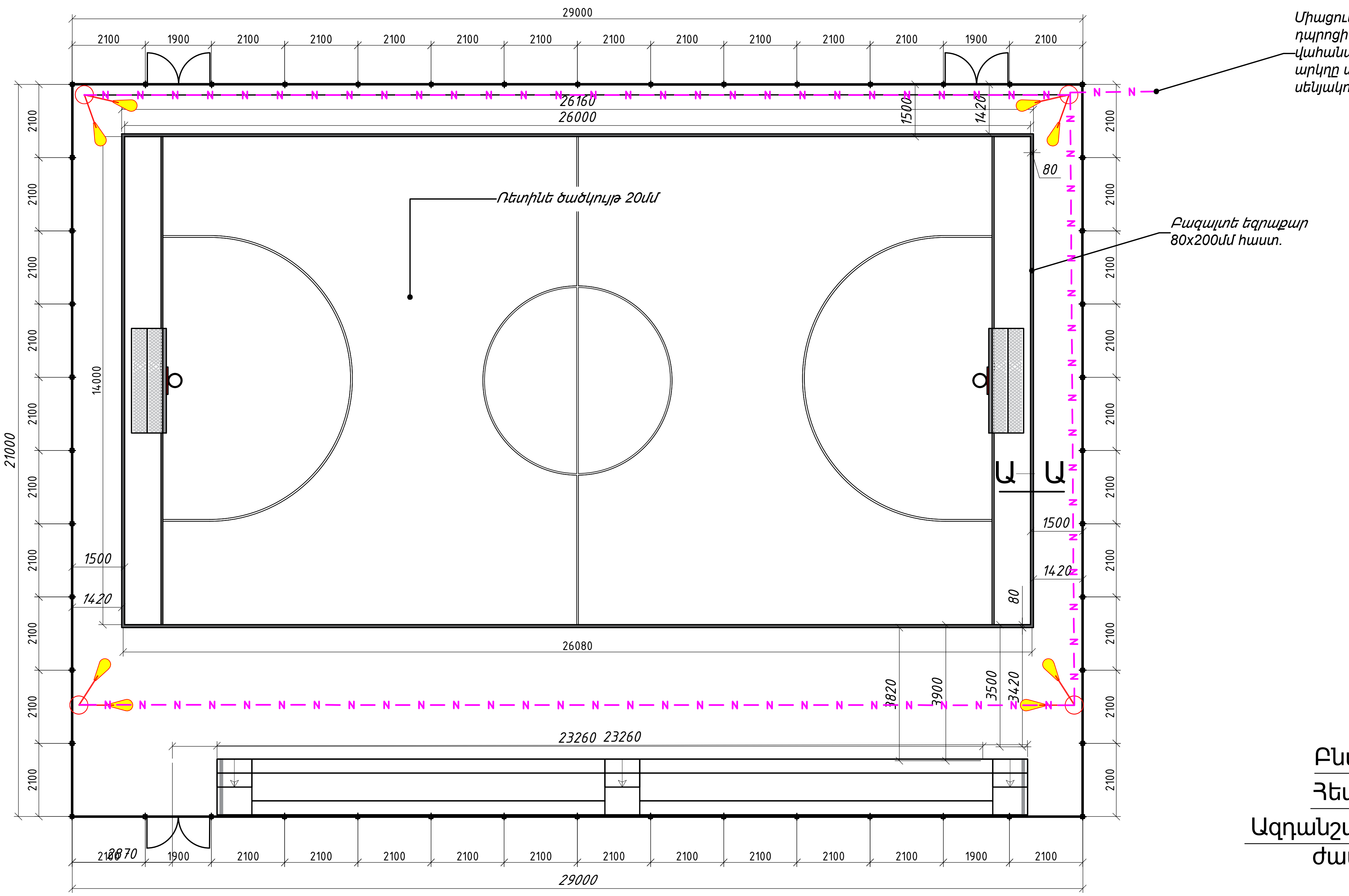

Միացումն իրականացնել դպրոցի գլխավոր բաշխիչ վահանակից, ղեկավարման արկղը տեղադրել պահակի սենյակում

ԽՈՂՈՎԱԿԻ ԹԵՔՄԱՆ ՍԽԵՄԱ

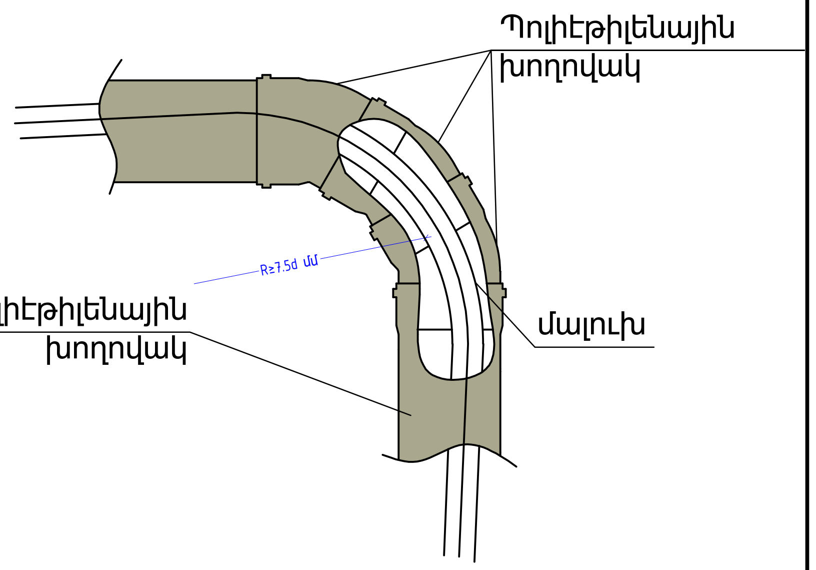

ԿՏՐՎԱԾՔ

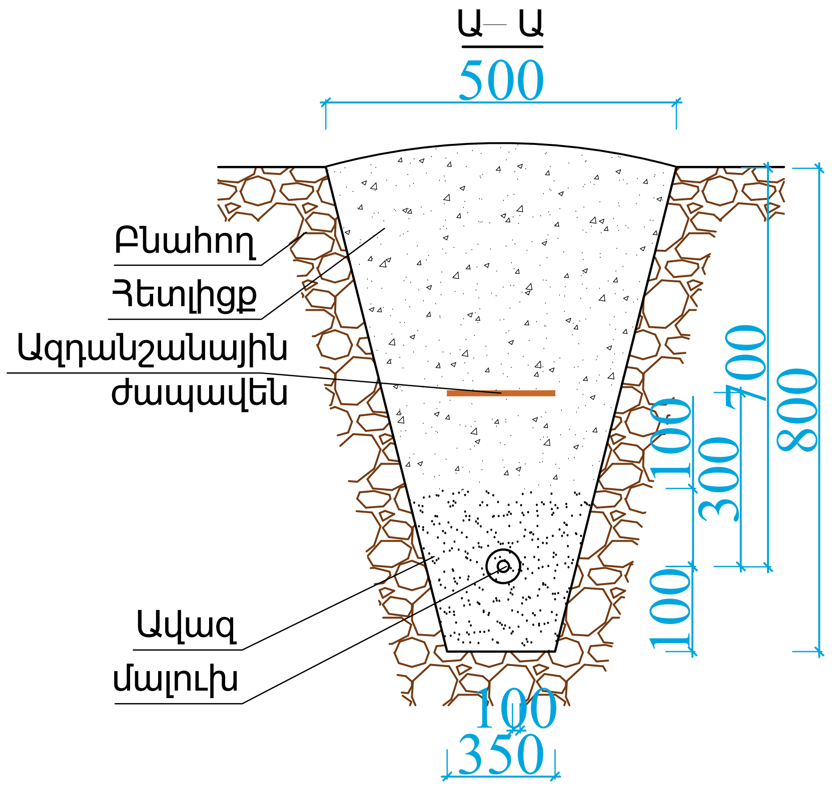

Տնօրեն	Վ. Աղդայան		Երևան քաղաքի կենտրոն վարչական շրջանի Ջոն Կիրակոսյանի անվան թիվ 20 հիմնական դպրոցի տարածքում ֆուտբոլի դաշտի կառուցման աշխատանքային նախագիծ		
ՆԳԾ	Վ. Ավետիսյան				
Նախագծեց	Տ. Հայրապետյան		Ճարտարապետաշինարարական մաս	Փուլ	Թերթ	Թերթեր
Նախագծեց	Գ. Մարտիրոսյան			ԱՆ	ԱԷԼ-3	4
			Արտաքին լուսավորության ցանց: Գլխավոր հատակագիծ	<<ՇԻՆ ԿՈՄՖՈՐՏ>> ՍՊԸ ՔՊԼ 000572		

Արտաքին լուսավորության վահանակի սխեմա

Սնող գծի տվյալներ			
Բաշխիչ վահան	Ներանցման անջատիչի նոմինալ հոսանքը I Ա		
	Գծային խմբի համարը		
	Գծային անջատիչի նոմինալ հոսանքը I Ա		
Մալուխ, հաղորդալար	Հաղորդալարի մակնիշը, կտրվածքը,երկարությունը		
Էլեկտրոընդունիչ	Պայմանական նշան	4հատ	
	N ըստ հատակագծի	N1---4	
	Հզորություն P կՎտ	0.8	
	Հոսանք I Ա	4.0	
	Էլեկտրասպառիչի անվանումը	Արտաքին լուսավորության ցանց	

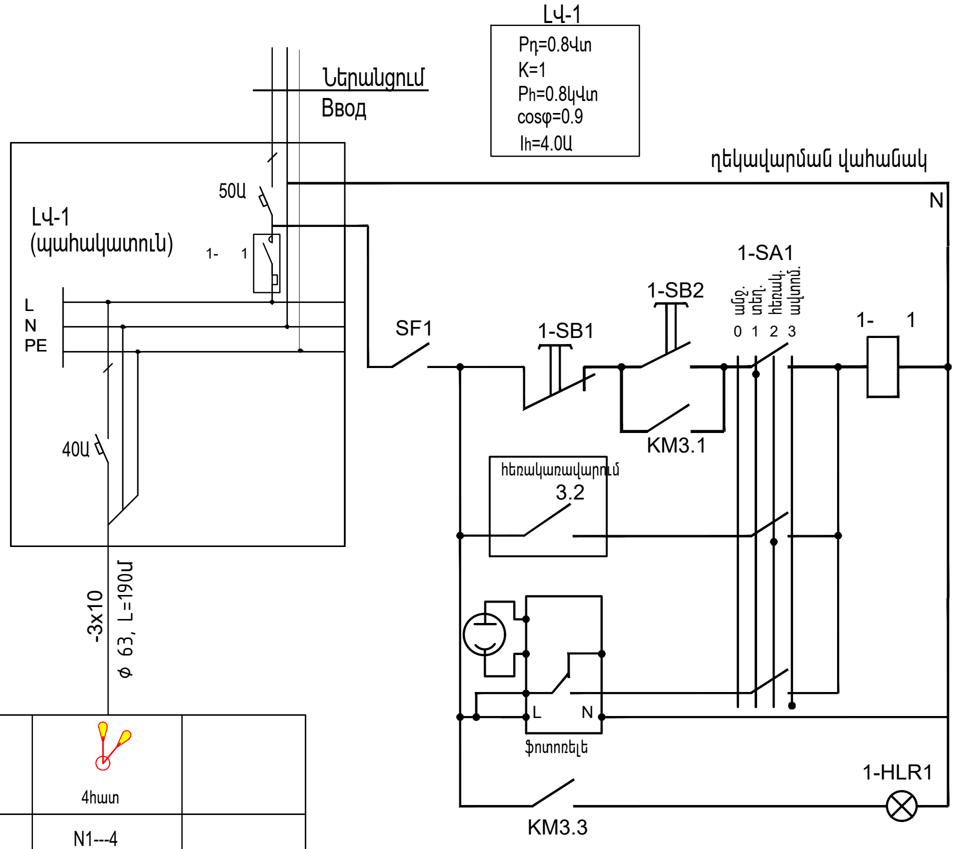

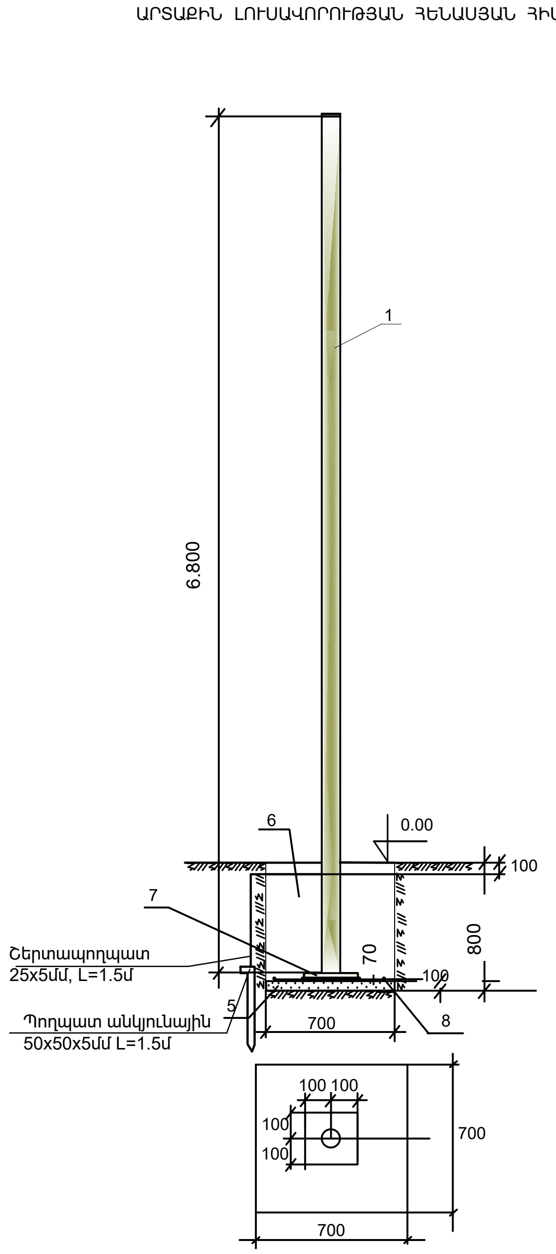

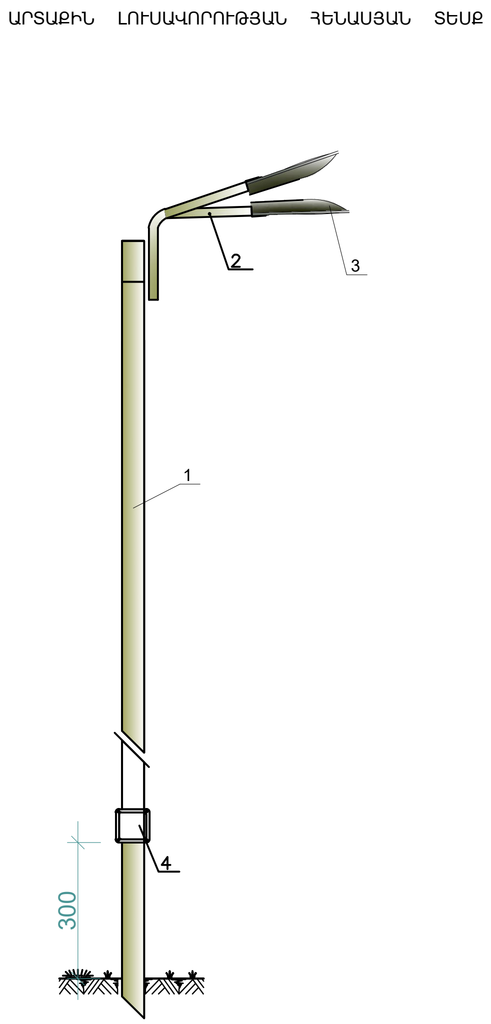

Հ/Հ	Ա Ն Վ Ա Ն ՈՒ Մ	ՄԱԿՆԻՇ	ՉԱՓԻ ՄԻԱՎՈՐ	ՔԱՆԱԿ
1	Հենասյուն պողպատյա Φ108x4, L=6.8մ		հատ	1
2	երկեղջյուր Բարձակ 40x3, 2xL=2.0մ		հատ	1
3	Արտաքին լուսավորման լուսատու լամպով	LED	հատ	2
4	Բաժանարար տուփ՝ IP63 մետաղական		հատ	1
5	Ավազ		$մ^3$	0.05
6	Բետոն B15 դասի		$մ^3$	0.35
7	Մետաղական թիթեղ 200x200x8մմ		հատ	1
8	Ամրան A3 Φ10		կգ	4

Տնօրեն	Վ. Աղդայան		Երևան քաղաքի կենտրոն վարչական շրջանի Ջոն Կիրակոսյանի անվան թիվ 20 հիմնական դպրոցի տարածքում ֆուտբոլի դաշտի կառուցման աշխատանքային նախագիծ		
ՆԳՃ	Վ. Ավետիսյան				
Նախագծեց	Տ. Հայրապետյան		Ճարտարապետաշինարարական մաս	Փուլ	Թերթ	Թերթեր
Նախագծեց	Գ. Մարտիրոսյան			ԱՆ	ԱԷL-4	4
			Արտաքին լուսավորության հենարանի տեսքը	<<ՇԻՆ ԿՈՄՖՈՐՏ>> ՍՊԸ ՔՊL 000572	