ՀՀ ՏԱՎՈՒՇԻ ՄԱՐԶԻ ԻՋԵՎԱՆԻ ԹԻՎ 3 ՀԻՄՆԱԿԱՆ ԴՊՐՈՑԻ ՄԱՐԶԱԴԱՇՏԻ ՀԱՐՈՂ ՄԱՍԻ ԲԱԿԱՅԻՆ ՋՐԱՄԱՏԱԿԱՐԱՐՄԱՆ, ՋՐԱՀԵՌԱՑՄԱՆ ԵՎ ՀԵՂԵՂԱՅԻՆ ԿՈՅՈՒՂՈՒ ՑԱՆՑԵՐԻ ԲԱՑԱՏՐԱԳԻՐ

ՀՀ ՏԱՎՈՒՇԻ ՄԱՐԶԻ ԻՋԵՎԱՆԻ ԹԻՎ 3 ՀԻՄՆԱԿԱՆ ԴՊՐՈՑԻ ՄԱՐԶԱԴԱՇՏԻ ՀԱՐՈՂ ՄԱՍԻ ԲԱԿԱՅԻՆ ՋՐԱՄԱՏԱԿԱՐԱՐՄԱՆ, ՋՐԱՀԵՌԱՑՄԱՆ ԵՎ ՀԵՂԵՂԱՅԻՆ ԿՈՅՈՒՂՈՒ ՑԱՆՑԵՐԻ ՆԱԽԱԳԻԾԸ ՄՇԱԿՎԱԾ Է ԸՍՏ ՊԱՏՎԻՐԱՏՈՒԻ ՏՐՎԱԾ ԱՌԱՋԱԴՐԱՆՔԻ:

ՎԵՐԸ ՆՇՎԱԾԻ ՀԻՄԱՆ ՎՐԱ ԿԱՏԱՐՎԵԼ Է ՀԱՄԱՊԱՏԱՍԽԱՆ ՆԱԽԱԳԻԾ :

ՋՐԱՄԱՏԱԿԱՐԱՐՄԱՆ ՑԱՆՑ

ՀԱՄԱՁԱՅՆ ՊԱՏՎԻՐԱՏՈՒԻ ԿՈՂՄԻՑ ՏՐՎԱԾ ՋՐԱԳԾԻ ՄԻԱՑՄԱՆ ԿԵՏԻ ԻՐԱԿԱՆԱՑՎԵԼ Է ՋՐԱՄԱՏԱԿԱՐԱՐՄԱՆ ՑԱՆՑ: ՄԻԱՑՄԱՆ ԿԵՏՈՒՄ ՆԱԽԱՏԵՍԵԼ DN1000 ԴԻՏԱՀՈՐ , ՈՐՈՒՄ ՆԱԽԱՏԵՍԵԼ ԳՈՏԻ ՄԻԱՑՈՒՄ 50x50,ՈՐԻՑ ՀԵՏՈ ԿՑԱՄԱՍ 50x40 ԵՎ ՓԱԿԱՆ Փ40:ՆԱԽԱԳԾՎՈՂ ՋՐԱԳԾԻ ՎՐԱ ՄԻԱՑՄԱՆ ԿԵՏԻՑ 41Մ ՀԵՌԱՎՈՐՈՒԹՅԱՆ ՎՐԱ ՆԱԽԱՏԵՍՎՈՒՄ Է ՓԱԿԱՆԱՅԻՆ ՀՈՐ Փ1500,ՈՐՈՒՄ ՔԱՌԱԲԱՇԽԻՉ,ՈՐԻ ՎՐԱ 3 ՈՒՂՂՈՒԹՅՈՒՆՆԵՐՈՎ ՆԱԽԱՏԵՍՎՈՒՄ ԵՆ ԱԿԱՆՈՑՆԵՐ Փ50 ԵՎ ՍՈՂՆԱԿՆԵՐ Փ50,ՈՐԻ ՄԻՋՈՑՈՎ ԿԱՐԳԱՎՈՐՎՈՒՄ Է ՑՆՑՈՒՂԱՐԱՆԻ ՋՐԱՄԱՏԱԿԱՐԱՐՈՒՄԸ ԵՎ ԱՋ ՈՒ ՁԱԽ ՈՒՂՂՈՒԹՅՈՒՆՆԵՐՈՎ ՈՌՈԳՄԱՆ ՑԱՆՑԻ ՄՆՈՒՑՈՒՄ:

ՍՊԱՌՈՂԻ ՊԱՐԻՄՊԻ ՄՈՏ ՆԱԽԱՏԵՍԵԼ ՋՐԱՁԱՓԱԿԱՆ ՀՈՐ DN1000ՄՄ, ՈՐՈՒՄ ԿՑԱՄԱՍ 32x50, ՓԱԿԱՆ, ՋՐԱՁԱՓ ԵՎ ՖԻԼՏՐ Փ32:

ՑԱՆՑԵՐԻ ՀԱՄԱՐ ՆԱԽԱՏԵՍՎԱԾ ԵՆ ՊՈԼԻԷԹԻԼԵՆԵ ԽՈՂՈՎԱԿՆԵՐ DN50ՄՄ:

ԹԱՂՄԱՆ ՄԻՋԻՆ ԽՈՐՈՒԹՅՈՒՆԸ ՀՈՂԻ ՆԻՇԻՑ ԸՆԴՈՒՆԵԼ 1.10 ԱՎԱԶԻ ՆԱԽԱՊԱՏՐԱՍՏԱԿԱՆ ՇԵՐՏՈՎ:

ՆԱԽԱԳԾԱՅԻՆ ԱՇԽԱՏԱՆՔՆԵՐԸ ԿԱՏԱՐՎԱԾ ԵՆ ՀՀ-ՈՒՄ ԳՈՐԾՈՂ ՆՈՐՄԵՐԻ ԵՎ ԿԱՆՈՆՆԵՐԻ ՀԱՄԱՁԱՅՆ:

ՋՐԱՀԵՌԱՑՄԱՆ ՑԱՆՑ

ՀԱՄԱՁԱՅՆ ԱՌԱՋԱԴՐԱՆՔԻ ՑՆՑՈՒՂԱՐԱՆԻ ՋՐԱՀԵՌԱՑՄԱՆ ՑԱՆՑԸ ՆԱԽԱՏԵՍՎԱԾ Է ՄԻԱՑՆԵԼ ՏԱՐԱԽՔԻՆ ՀԱՐՈՂ ՄԱՍՈՎ ԱՆՑՆՈՂ DN200ՄՄ ԿՈՅՈՒՂԱՏԱՐԻՆ, de200 ՊՈԼԻԷԹԻԼԵՆԵ ԱԿՈՍԱՎՈՐ ԽՈՂՈՎԱԿՈՎ: ՄԻԱՑՈՒՄՆԵՐԸ ԻՐԱԿԱՆԱՑՆԵԼ ՏԵՂՈՒՄ ԵԼՆԵԼՈՎ ՓԱՍՏԱՑԻ ԻՐԱՎԻՃԱԿԻՑ:

ՑԱՆՑԵՐԻ ՀԱՄԱՐ ԿԻՐԱՌՎԱԾ ԵՆ ՊՈԼԻԷԹԻԼԵՆԵ ԱԿՈՍԱՎՈՐ ԽՈՂՈՎԱԿՆԵՐ de200ՄՄ:

ԹԱՂՄԱՆ ՄԻՋԻՆ ԽՈՐՈՒԹՅՈՒՆԸ ՀՈՂԻ ՆԻՇԻՑ ԸՆԴՈՒՆԵԼ 1,10 Մ ԱՎԱԶԻ ՆԱԽԱՊԱՏՐԱՍՏԱԿԱՆ ՇԵՐՏՈՎ:

ՑԱՆՆԻ ՎՐԱ ՆԱԽԱՏԵՂՎԱԾ ԵՆ ԴԻՏԱՀՈՐԵՐ ՍՏՈՒԳՈՒՄՆԵՐ ԿԱՏԱՐԵԼՈՒ ԵՎ ՀԵՏԱԳԱՅՈՒՄ ՇԱՀԱԳՈՐԾԵԼՈՒ ՀԱՄԱՐ:

ՆԱԽԱԳԾԱՅԻՆ ԱՇԽԱՏԱՆՔՆԵՐԸ ԿԱՏԱՐՎԱԾ ԵՆ ՀՀ-ՈՒՄ ԳՈՐԾՈՂ ՆՈՐՄԵՐԻ ԵՎ ԿԱՆՈՆՆԵՐԻ ՀԱՄԱՁԱՅՆ:

01031352
«Ա-ԷՌ ՓՐՈՋԵԿՏ» ՍՊԸ
ՆԱԽԱԳԾԵՐԻ ՓՈՐՁԱՌՆՈՒԹՅԱՆ ՀԱՄԱՐ
"A-R PROJECT" LLC
FOR EXPERIENCE OF PROJECTS
20 ___ թ.

ՀԱՏԱԿԱԳԾՈՒՄ	ՍԽԵՄԱՅՈՒՄ	ՆՇԱՆՆԵՐԻ ԱՆՎԱՆՈՒՄԸ
1	2	3
..... Ջ	..... B	ԳՈՐԾՈՂ ՋՐԱԳԻԾ
..... Կ	..... K	ԳՈՐԾՈՂ ԿՈՅՈՒՂԱԳԻԾ
..... T	..... T	ԳՈՐԾՈՂ ՀԵՌԱԽՈՍԱԳԻԾ
..... Գ	..... Г	ԳՈՐԾՈՂ ԳԱԶԱՏԱՐ
..... ՀԿ	..... ЛК	ԳՈՐԾՈՂ ՀԵՂԵՂԱՅԻՆ ԿՈՅՈՒՂԱԳԻԾ
⟷	⟷	ԳՈՐԾՈՂ ԷԼԵԿՏՐԱԿԱԲԵԼ
—⊗—	□	ԳՈՐԾՈՂ ԴԻՏԱՀՈՐ
—●—	□	ՆԱԽԱԳԾԱՅԻՆ ԴԻՏԱՀՈՐ
..... Կ1	..... Կ1	ՆԱԽԱԳԾԱՅԻՆ ԿՈՅՈՒՂԱԳԻԾ
..... Ջ1	..... Ջ1	ՆԱԽԱԳԾԱՅԻՆ ՋՐԱԳԻԾ
..... Կ2	..... Կ2	ՆԱԽԱԳԾԱՅԻՆ ՀԵՂԵՂԱՅԻՆ ԿՈՅՈՒՂԻ

ՀԵՂԵՂԱՅԻՆ ԿՈՅՈՒՂՈՒ ՑԱՆՑ

ՀԱՄԱՁԱՅՆ ՏՐՎԱԾ ԱՌԱՋԱԴՐԱՆՔԻ ՆԱԽԱՏԵՍՎԱԾ Է ԻՐԱԿԱՆԱՑՆԵԼ ՑՆՑՈՒՂԱՐԱՆԻՑ ԱՆՋՐԵՎԱՋՐԵՐԻ ՀԵՌԱՑՈՒՄ ԵՎ ՄԱՐԶԱԴԱՇՏԻ ԴՐԵՆԱԺԱՅԻՆ ՑԱՆԻՑ ՑԱՄՔՈՑՆԵՐԻ ՋՐԵՐԻ ՀԵՌԱՑՈՒՄ ԱՋԱՏ ՄԱԿԵՐՈՒՅԹԻ ՎՐԱ ՏԱՐԱԾՔԻՑ ՄՈՏ 37Մ ՀԵՌԱՎՈՐՈՒԹՅԱՄԲ ԱՆՑՆՈՂ ՀՈՂԵ ՃԱՆԱՊԱՐՀԻ ՎՐԱ:

: ՄԻԱՑՈՒՄՆԵՐԸ ԻՐԱԿԱՆԱՑՆԵԼ ՏԵՂՈՒՄ ԵԼՆԵԼՈՎ ՓԱՍՏԱՑԻ ԻՐԱՎԻՃԱԿԻՑ:

ՑԱՆՑԵՐԻ ՀԱՄԱՐ ԿԻՐԱՌՎԱԾ ԵՆ ՊՈԼԻԷԹԻԼԵՆԵ ԱԿՈՍԱՎՈՐ ԽՈՂՈՎԱԿՆԵՐ DN200:

ԹԱՂՄԱՆ ՄԻՋԻՆ ԽՈՐՈՒԹՅՈՒՆԸ ՀՈՂԻ ՆԻՇԻՑ ԸՆԴՈՒՆԵԼ 1,70Մ ԱՎԱԶԻ ՆԱԽԱՊԱՏՐԱՍՏԱԿԱՆ ՇԵՐՏՈՎ:

ՑԱՆՑԵՐԻ ՀԱՄԱՐ ՆԱԽԱՏԵՍՎԱԾ ԵՆ ԴԻՏԱՀՈՐԵՐ ՍՏՈՒԳՈՒՄՆԵՐ ԿԱՏԱՐԵԼՈՒ ԵՎ ՀԵՏԱԳԱ ՇԱՀԱԳՈՐԾԵԼՈՒ ՀԱՄԱՐ:

ՆԱԽԱԳԾԱՅԻՆ ԱՇԽԱՏԱՆՔՆԵՐԸ ԿԱՏԱՐՎԱԾ ԵՆ ՀՀ-ՈՒՄ ԳՈՐԾՈՂ ՆՈՐՄԵՐԻ ԵՎ ԿԱՆՈՆՆԵՐԻ ՀԱՄԱՁԱՅՆ:

Փոփ	Քան.	Թեր.	Փաստ.	Ստորագ.	Ամս.
Տնօրեն		Կ.Պողոսյան			
ՋԿ ՆԳՃ		Գ.Մաղաթյան			

ՊԱՅՄԱՆԱԳԻՐ
N ՀՀՏՄ-ՀԲՄԾՁԲ-25/01

ՀՀ ՏԱՎՈՒՇԻ ՄԱՐԶԻ ԻՋԵՎԱՆԻ ԹԻՎ 3 ՀԻՄՆԱԿԱՆ ԴՊՐՈՑԻ 0,71 ՀԱ ՏԱՐԱԾՔՈՒՄ ՖՈՒՏԲՈԼԻ, ԲԱՍԿԵՏԲՈԼԻ /ՆԱԵՎ ՎՈԼԵՅԲՈԼԻ/ ԴԱՇՏԻ ԿԱՌՈՒՑՄԱՆ, ՆԵՐԱՌԱՑԱԼ ԴՊՐՈՑԻՆ ԵՎ ԹԱՂԱՄԱՍԻՆ ՍՊԱՍԱՐԿՈՂ ՊՈՒՐԱԿԻ, ՄԱՆԿԱԿԱՆ ՄԱՐԶԱԿԱՆ ԴԱՇՏԻ ԿԱՌՈՒՑՄԱՆ ԱՇԽԱՏԱՆՔՆԵՐԻ ՆԱԽԱԳԾԱՆԱԽԱՀԱՇՎԱՅԻՆ ՓԱՍՏԱԹՂԹԵՐԻ ԿԱԶՄՈՒՄ

ՄԱՐԶԱԴԱՇՏԻ ՑՆՑՈՒՂԱՐԱՆ ՋՐԱՄԱՏԱԿԱՐԱՐՈՒՄ ԵՎ ՋՐԱՀԵՌԱՑՈՒՄ	Փուլ	Թերթ	Թերթեր
	ԱՆ	ՋԿ-1	10
Առաջնորդող թերթ	<<Ա-Էն Փրոջեկտ ՍՊԸ>> an-project-n@mail.ru		Լիցենզիա 000348

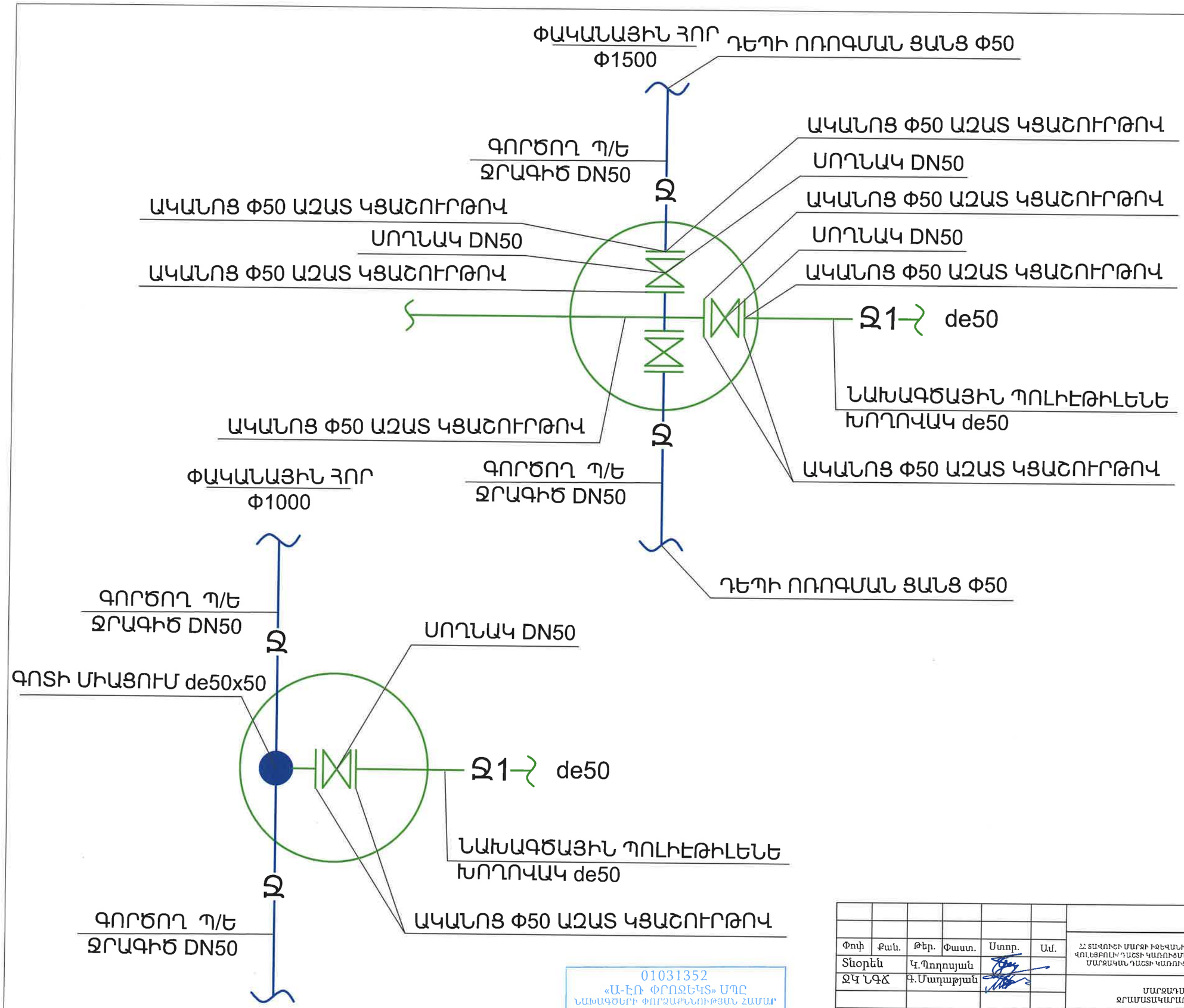

01031352
«Ա-ԷՌ ՓՐՈՋԵԿՏ» ՍՊԸ
ՆԱԽԱԳԾԵՐԻ ՓՈՐՁԱՔՆՆՈՒԹՅԱՆ ՀԱՄԱՐ
"A-R PROJECT" LLC
FOR EXPERIENCE OF PROJECTS
«_____» _____ 20 ___ թ.

Փոփ	Քան.	Թեր.	Փաստ.	Ստորագ.	Ամս.	ՊԱՅՄԱՆԱԳԻՐ N ՀՀՏՄ-ՀԲՄԾՁԲ-25/01
Տնօրեն		Կ.Պողոսյան				ՀՀ ՏԱՎՈՒՇԻ ՄԱՐԶԻ ԻՋԵՎԱՆԻ ԹԻՎ 3 ՀԻՄՆԱԿԱՆ ԴՊՐՈՑԻ 0,71 ՀԱ ՏԱՐԱԾՔՈՒՄ ՖՈՒՏԲՈԼԻ, ԲԱՍԿԵՏԲՈԼԻ /ՆԱԵՎ ՎՈԼԵՅԲՈԼԻ/ ԴԱՇՏԻ ԿԱՌՈՒՑՄԱՆ, ՆԵՐԱՌԱՑԱԼ ԴՊՐՈՑԻՆ ԵՎ ԹԱՂԱՄԱՍԻՆ ՍՊԱՍԱՐԿՈՂ ՊՈՒՐԱԿԻ, ՄԱՆԿԱԿԱՆ ՄԱՐԶԱԿԱՆ ԴԱՇՏԻ ԿԱՌՈՒՑՄԱՆ ԱՇԽԱՏԱՆՔՆԵՐԻ ՆԱԽԱԳԾԱՆԱԽԱՀԱՇՎԱՅԻՆ ՓԱՍՏԱԹՂԹԵՐԻ ԿԱԶՄՈՒՄ
ՁԿ ՆԳՁ		Գ.Մաղաթյան				
						ՄԱՐԶԱԴԱՇՏԻ ՑՆՑՈՒՂԱՐԱՆ ՋՐԱՄԱՏԱԿԱՐԱՐՈՒՄ ԵՎ ՋՐԱՀԵՌԱՑՈՒՄ
						Փուլ: ԱՆ; Թերթ: ՁԿ-2; Թերթեր: 10
						ՓԱԿԱՆԱՅԻՆ ՀՈՐԵՐԻ ՀԱՏԱԿԱԳԻԾ
						<<Ա-Էն Փրոջեկտ ՍՊԸ>> an-project-n@mail.ru
						Լիցենզիա 000348

ՓԱԿԱՆԱՅԻՆ ՀՈՐԻ ՀԱՏԱԿԱԳԻԾ DN1000

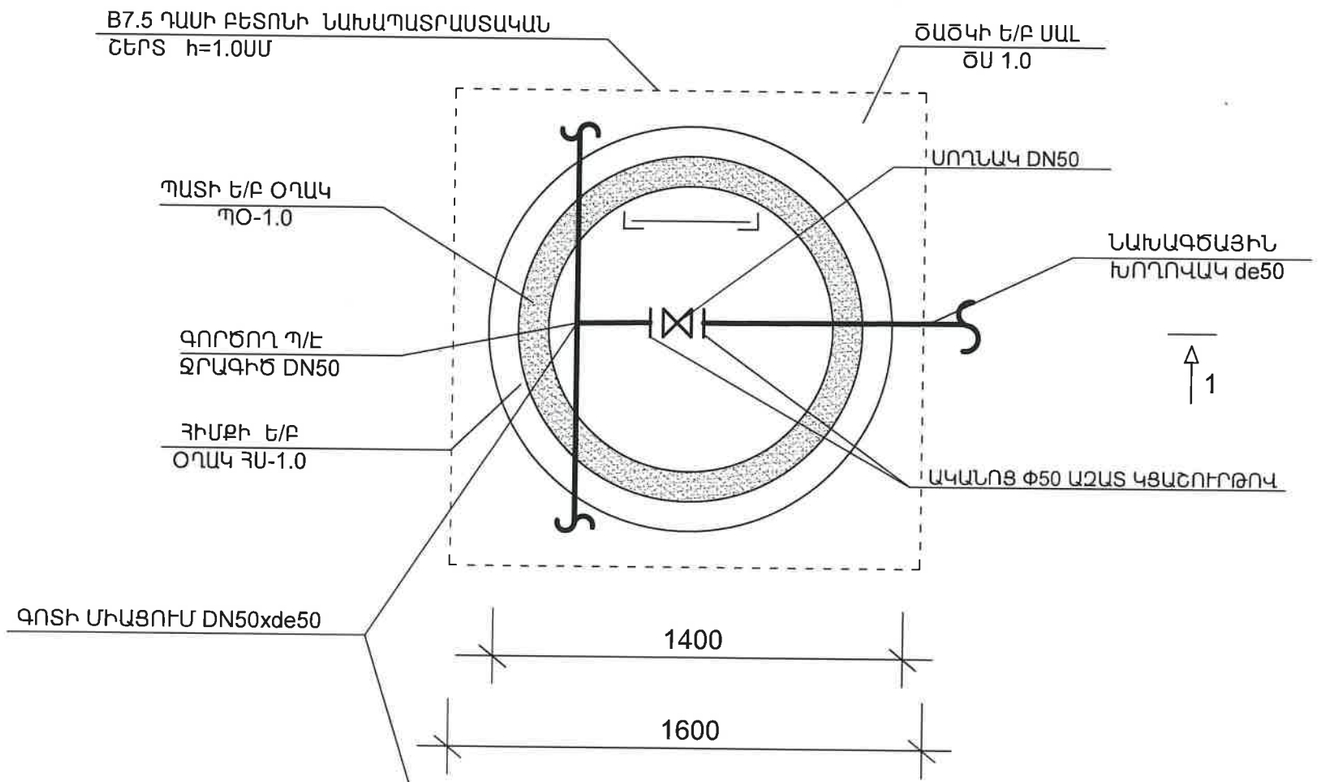

ԿՏՐՎԱԾՔ 1-1

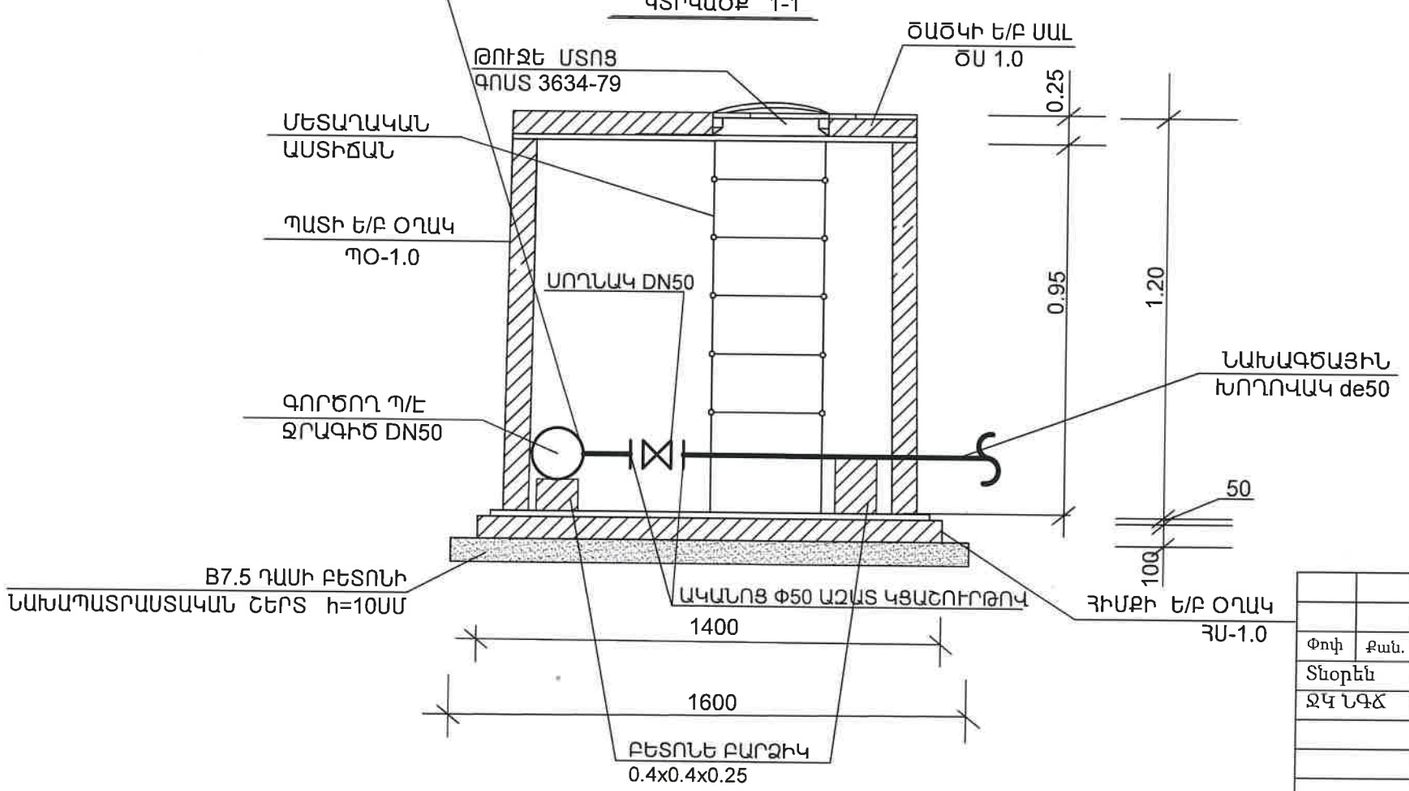

ԴԻՏԱՀՈՐԻ ՄԱՍՆԱԳԻՐ			
1.	B7.5 ԴԱՍԻ ԲԵՏՈՆԻ ՆԱԽԱՊԱՏՐԱՍՏԱԿԱՆ ՇԵՐՏ h=10ՍՄ	Մ³	0.15
2.	ՀԻՄՔԻ Ե/Բ ՕՂԱԿ ՀՍ-1.0	ՀԱՏ	1
3.	ՊԱՏԻ Ե/Բ ՕՂԱԿ ՊՕ-1.0	ՀԱՏ	1
4.	ՄԵՏԱՂԱԿԱՆ ԱՍՏԻՃԱՆ	ԿԳ	9.7
5.	ԾԱԾԿԻ Ե/Բ ՍԱԼ ԾՍ 1.0 ԹՈՒՋԵ ՄՏՈՑՈՎ DN530	Մ³	0.25
6.	ՍՈՂՆԱԿ DN50	ՀԱՏ	1
7.	ԱԿԱՆՈՑ Փ50 ԱԶԱՏ ԿՑԱԾՈՒՐԹՈՎ	ՀԱՏ	2
8.	ԳՈՏԻ ՄԻԱՑՈՒՄ DN50xde20	ՀԱՏ	1
9.	ԲԵՏՈՆԵ ԲԱՐՁԻԿ 0.4x0.4x0.25	ՀԱՏ/Մ³	3/0.12

01031352
«Ա-ԷՌ ՓՐՈՋԵԿՏ» ՍՊԸ
ՆԱԽԱԳԾԵՐԻ ՓՈՐՁԱԲՆՈՒԹՅԱՆ ՀԱՄԱՐ
"A-R PROJECT" LLC
FOR EXPERIENCE OF PROJECTS
«_____» _____ 20___ թ.

Փոփ	Քան.	Թեր.	Փաստ.	Ստորագ.	Ամս.
Տնօրեն		Կ.Պողոսյան			
ՋԿ ՆԳԾ		Գ.Մաղաթյան			

ՊԱՅՄԱՆԱԳԻՐ
N ՀՀՏՄ-ՀԲՄՆԾՁԲ-25/01

ՀՀ ՏԱՎՈՒՇԻ ՄԱՐԶԻ ԻՋԵՎԱՆԻ ԹՎ 3 ՀԻՄՆԱԿԱՆ ԴՊՐՈՑԻ 0.71 ՀԱ ՏԱՐԱԾՔՈՒՄ ՖՈՒՏԲՈԼԻ, ԲԱՍԿԵՏԲՈԼԻ /ՆԱԵՎ ՎՈԼԵՅԲՈԼԻ/ԴԱՇՏԻ ԿԱՌՈՒՑՄԱՆ, ՆԵՐԱՌԱՑԱԼ ՍՊՈՐՏԱՅԻՆ, ԵՎ ԹԱՂԱՄԱՍԻՆ ՍՊԱՍԱՐԿՈՂ ՊՈՒՐԱԿԻ, ՄԱՆԿԱԿԱՆ ՄԱՐԶԱԿԱՆ ԴԱՇՏԻ ԿԱՌՈՒՑՄԱՆ ԱՇԽԱՏԱՆՔՆԵՐԻ ՆԱԽԱԳԾԱՆԱԽԱՀԱՇՎԱՅԻՆ ՓԱՍՏԱԹՂԹԵՐԻ ԿԱԶՄՈՒՄ

ՄԱՐԶԱԴԱՀՏԻ ՅՆՑՈՒՂԱՐԱՆ ՋՐԱՄԱՏԱԿԱՐԱՐՈՒՄ ԵՎ ՋՐԱՀԵՌԱՑՈՒՄ	Փուլ	Թերթ	Թերթեր
	ԱՆ	ՋԿ-3	10
ՓԱԿԱՆԱՅԻՆ ՀՈՐԻ ՀԱՏԱԿԱԳԻԾ ԵՎ ԿՏՐՎԱԾՔ	<<Ա-էն Փրոջեկտ ՍՊԸ>> an-project-n@mail.ru	Լիցենզիա 000348	

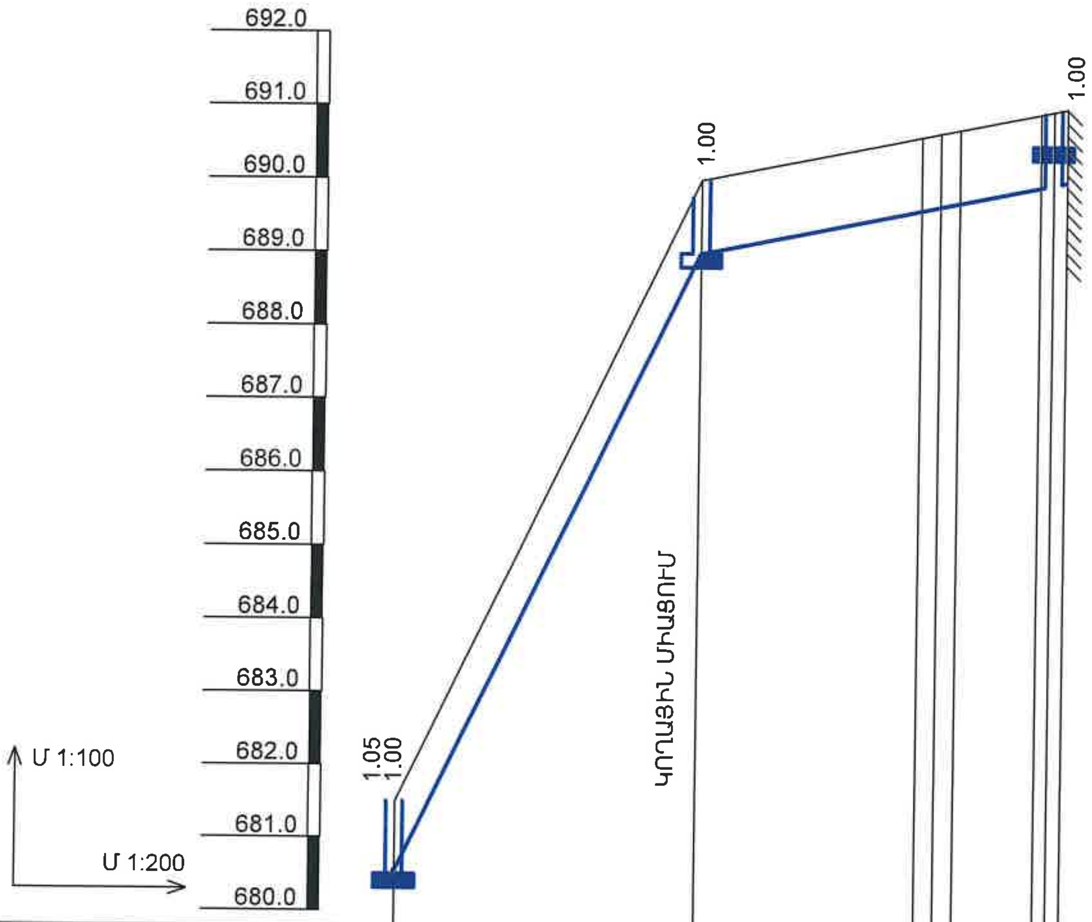

ՀՈՂԻ ՆԻՇԸ	681.50	690.00	691.00
ԽՈՂՈՎԱԿԻ ՏԱԿԻ ՆԻՇԸ	680.45 680.50	689.00	690.00
ԽՈՂՈՎԱԿԻ ԽՈՐՈՒԹՅՈՒՆԸ ԲԱՐՁՐՈՒԹՅՈՒՆԸ	1.05 1.00	1.00	1.00
ԹԵՔՈՒԹՅՈՒՆ / ՀԵՌԱՎՈՐՈՒԹՅՈՒՆ	0,2 / 41	0,02 / 51,8	
ՀԵՌԱՎՈՐՈՒԹՅՈՒՆ	41	30 2.6 2.6 11 1.8	
ՆՇԱԿԱՐՈՒՄ	ՓԱԿԱՆԱՅԻՆ ՀՈՐ ՆԿ0+00	ՓԱԿԱՆԱՅԻՆ ՀՈՐ Փ1500 ՆԿ0+41	ՆԿ0+71 ՆԿ0+73.6 ՆԿ0+77.2 ՆԿ0+88.2 ՆԿ0+90
ՀԱՏԱԿԱԳԻԾ	ՆԿ0+00 DN50 Ջ Ջ DN50	ԴԵՊԻ ՈՌՈԳՄԱՆ ՑԱՆՑ Փ50 Ջ1 de50 de50 ԴԵՊԻ ՈՌՈԳՄԱՆ ՑԱՆՑ Փ50	Ջ1 Ա-1 Ա-2 Ա-3 Ա-4 ՆԿ0+91.8 ՋՐԱՉԱՓԱԿԱՆ ՅՈՐ DN32 ՋՐԱՉԱՓ
ԽՈՂՈՎԱԿԻ ՏՐԱՄԱԳԻԾ	ՊՈԼԻԷԹԻԼԵՆԵ ԽՈՂՈՎԱԿ de50		
ՄԵԿՈՒՍԱՑՈՒՄ			
ՏԵՂԱԴՐՄԱՆ ՏԵՍԱԿ	ՍՏՈՐԳԵՏՆՅԱ		
ԳՐՈՒՆՏԻ ԿԱՐԳԸ ԸՍՏ ԵՐԿՐԱԲԱՆԱԿԱՆ ԵԶՐԱԿԱՑՈՒԹՅԱՆ			

ՇԱՐՈՒՆԱԿՈՒԹՅՈՒՆԸ ՏԵՍ ՆԵՐՔԻՆ ՋՐԱՄԱՏԱԿԱՐԱՐՄԱՆ ՑԱՆՑ

Ջրագծի խամուղու լայնական կտրվածք

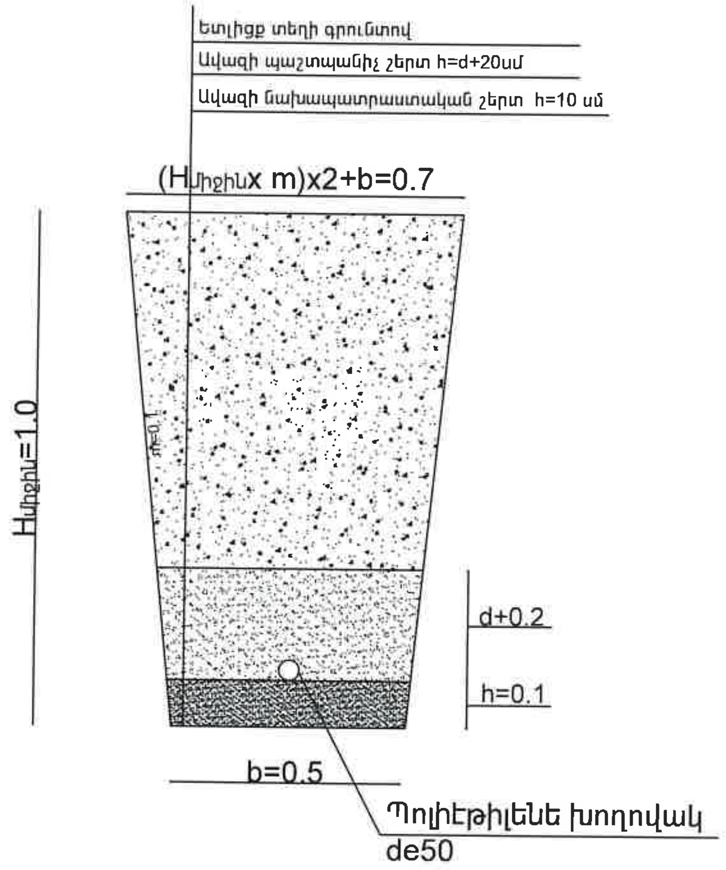

01031352
«Ա-ԷՆ ՓՐՈՋԵԿՏ» ՍՊԸ
ՆԱԽԱԳԾԵՐԻ ՓՈՐՁԱՔՆՆՈՒԹՅԱՆ ՀԱՄԱՐ
"A-R PROJECT" LLC
FOR EXPERIENCE OF PROJECTS
«___» ______ 20__ թ.

Փոփ	Քան.	Թեր.	Փաստ.	Ստոր.	Ամ.	ՊԱՅՄԱՆԱԳԻՐ N ՀՀՏՄ-ՀԲՄԽԾՁԲ-25/01
Տնօրեն		Կ.Պողոսյան				ՀՀ ՏԱՎՈՒՇԻ ՄԱՐԶԻ ԻՋԵՎԱՆԻ ԹԻՎ 3 ՀԻՄՆԱԿԱՆ ԴՊՐՈՑԻ 0,71 ՀԱ ՏԱՐԱԾՔՈՒՄ ՖՈՒՏԲՈԼԻ, ԲԱՍԿԵՏԲՈԼԻ ԵՎ ՎՈԼԵՅԲՈԼԻ/ ԴԱՇՏԻ ԿԱՌՈՒՑՄԱՆ, ՆԵՐԱՌՅԱԼ ԴՊՐՈՑԻՆ ԵՎ ԹԱՂԱՄԱՍԻՆ ՍՊԱՍԱՐԿՈՂ ՊՈՒՐԱԿԻ, ՄԱՆԿԱԿԱՆ ՄԱՐԶԱԿԱՆ ԴԱՇՏԻ ԿԱՌՈՒՑՄԱՆ ԱՇԽԱՏԱՆՔՆԵՐԻ ՆԱԽԱԳԾԱՆԱԽԱՀԱՇՎԱՅԻՆ ՓԱՍՏԱԹՂԹԵՐԻ ԿԱԶՄՈՒՄ
ՋԿ ՆԳՃ		Գ.Մաղաքյան				ՄԱՐԶԱԴԱՇՏԻ ՑՆՑՈՒՂԱՐԱՆ ՋՐԱՄԱՏԱԿԱՐԱՐՈՒՄ ԵՎ ՋՐԱՀԵՌԱՑՈՒՄ — Փուլ: ԱՆ; Թերթ: ՋԿ-4; Թերթեր: 10
						ՋՐԱԳԾԻ ԵՐԿԱՅՆԱԿԱՆ ԵՎ ԼԱՅՆԱԿԱՆ ԿՏՐՎԱԾՔ — <<Ա-Էն Փրոջեկտ ՍՊԸ>> an-project-n@mail.ru — Լիցենզիա 000348

	ԲԱԿԱՅԻՆ ԶՐԱՄԱՏԱԿԱՐԱՐՄԱՆ ՑԱՆՑ				
N	ԱՆՎԱՆՈՒՄԸ	ՉԱՓ	ՉԱՓ. ՄԻԱՎ.	ՔԱՆԱԿ	ՊԵՏ. ՍՏԱՆԴ
1	IV ԿԱՐԳԻ ԳՐՈՒՆՏԻ ՄՇԱԿՈՒՄ ԽՐԱՄՈՒՂՈՒՄ 1.30Մ ԽՈՐ 0.5Մ ԼԱՅՆՔՈՎ		Մ³	50	
2	V ԿԱՐԳԻ ԳՐՈՒՆՏԻ ՄՇԱԿՈՒՄ ԽՐԱՄՈՒՂՈՒՄ 1.30Մ ԽՈՐ 0.5Մ ԼԱՅՆՔՈՎ		Մ³	10	
3	VI ԿԱՐԳԻ ԳՐՈՒՆՏԻ ՄՇԱԿՈՒՄ ԽՐԱՄՈՒՂՈՒՄ 1.30Մ ԽՈՐ 0.5Մ ԼԱՅՆՔՈՎ		Մ³	7	
4	ԱՎԱԶԻ ՆԱԽԱՊԱՏՐԱՍՏԱԿԱՆ ՇԵՐՏ ԽԱՂԱՎԱԿԻ ՏԱԿ	H=10 ՄՄ	Մ³	5	
5	ԱՎԱԶԻ ՆԱԽԱՊԱՏՐԱՍՏԱԿԱՆ ՇԵՐՏ ԽԱՂԱՎԱԿԻ ՎՐԱ	H=30 ՄՄ	Մ³	15	
6	ՊՈԼԻԷԹԻԼԵՆԵ ԽՈՂՈՎԱԿՆԵՐԻ ՏԵՂԱԴՐՈՒՄ ԽՐԱՄՈՒՂՈՒՄ	Ø50	Գ.Մ	93	
7	ՑԱՆՑԻ ՓՈՐՁԱՐԿՈՒՄ		Գ.Մ	93	
8	ԳՈՏԻ ՄԻԱՑՈՒՄ de50x50		ՀԱՏ	1	
9	ՊՈՂՊԱՏԵ ԿՑՈՐԴԻՉ DN 100 L=0.2 ՊԱՐՈՒՐԱԿՈՎ		ՀԱՏ	1	
10	ԲԵՏՈՆԵ ԲԱՐՑԻԿ 0.4x0.4x0.25 ՀԱՏ 7		Մ³	0.28	
11	ՓԱԿԱՆ	Ø40	ՀԱՏ	1	
12	ԱԿԱՆՈՑ ԱԶԱՏ ԿՑԱՇՈՒՐԹՈՎ	Ø50	ՀԱՏ	6	
13	ԿՑԱՄԱՍ Ø50x40		ՀԱՏ	2	
14	ՍՈՂՆԱԿ	Ø50	ՀԱՏ	3	
15	ՄԵՏԱՂԱԿԱՆ ԱՍՏԻՃԱՆ		ՏՆ	0.02	
14	ԴԻՏԱՀՈՐԻ ԱՄՐԱՑՄԱՆ ՄԱՍԵՐ		ՏՆ	0.04	
17	ԵՏԼԻՑՔ ԽՐԱՄՈՒՂՈՒՄ ԱՎԱԶՈՎ ՇԵՐՏ ՇԵՐՏ ՏՈՓԱՆՈՒՄՈՎ		Մ³	42	
18	ԱՎԵԼՈՐԴ ՀՈՂԻ ՏԵՂԱՓՈԽՈՒՄ		Մ³	67	
19	ԶՐԱՄԱՏԱԿԱՐԱՐՄԱՆ ԿԼՈՐ ԴԻՏԱՀՈՐ Vբ =1,50մ³	Ø1000	ՀԱՏ	1	
20	ԿԼՈՐ ԴԻՏԱՀՈՐԻ ՊԱՏԻ ՕՂԱԿ H=0.6	Ø1000	ՀԱՏ	2	
21	ԶՐԱՄԱՏԱԿԱՐԱՐՄԱՆ ԿԼՈՐ ԴԻՏԱՀՈՐԻ ԾԱԾԿԻ ՍԱԼ Vբ =0.25մ³	Ø1000	ՀԱՏ	1	
22	ԶՐԱՄԱՏԱԿԱՐԱՐՄԱՆ ԿԼՈՐ ԴԻՏԱՀՈՐԻ ՀԱՏԱԿ Vբ =0.15մ³	Ø1000	ՀԱՏ	1	
23	ԶՐԱՄԱՏԱԿԱՐԱՐՄԱՆ ԿԼՈՐ ԴԻՏԱՀՈՐ Vբ =1.80մ³	Ø1500	ՀԱՏ	1	
24	ԿԼՈՐ ԴԻՏԱՀՈՐԻ ՊԱՏԻ ՕՂԱԿ H=0.6	Ø1500	ՀԱՏ	2	
25	ԶՐԱՄԱՏԱԿԱՐԱՐՄԱՆ ԿԼՈՐ ԴԻՏԱՀՈՐԻ ԾԱԾԿԻ ՍԱԼ Vբ =0.375մ³	Ø1500	ՀԱՏ	1	
26	ԶՐԱՄԱՏԱԿԱՐԱՐՄԱՆ ԿԼՈՐ ԴԻՏԱՀՈՐԻ ՀԱՏԱԿ Vբ =0.225մ³	Ø1500	ՀԱՏ	1	

01031352
«Ա-ԷՌ ՓՐՈՋԵԿՏ» ՍՊԸ
ՆԱԽԱԳԾԵՐԻ ՓՈՐՁԱՌՈՒԹՅԱՆ ՀԱՄԱՐ
"A-R PROJECT" LLC
FOR EXPERIENCE OF PROJECTS
«____» _____ 20___ թ.

Փոփ	Քան.	Թեր.	Փաստ.	Ստորագ.	Ամս.
Տնօրեն		Կ.Ղոդոսյան			
ՋԿ ՆԳՁ		Գ.Մաղաթյան			

ՊԱՅՄԱՆԱԳԻՐ
N ՀՀՏՄ-ՀԲՄԽՇՁԲ-25/01

ՀՀ ՏԱՎՈՒՇԻ ՄԱՐԶԻ ԻՋԵՎԱՆԻ ԹԻՎ 3 ՀԻՄՆԱԿԱՆ ԴՊՐՈՑԻ 0,71 ՀԱ ՏԱՐԱԾՔՈՒՄ ՖՈՒՏԲՈԼԻ, ԲԱՍԿԵՏԲՈԼԻ /ԼԱԼԵՎ ՎՈԼԵՅԲՈԼԻ/ ԴԱՇՏԻ ԿԱՌՈՒՑՄԱՆ, ՆԵՐԱՌԱՑԱԼ ԴՊՐՈՑԻՆ ԵՎ ԹԱՂԱՄԱՍԻՆ ՍՊԱՍԱՐԿՈՂ ՊՈՒՐԱԿԻ, ՄԱՆԿԱԿԱՆ ՄԱՐԶԱԿԱՆ ԴԱՇՏԻ ԿԱՌՈՒՑՄԱՆ ԱՇԽԱՏԱՆՔՆԵՐԻ ՆԱԽԱԳԾԱՆԱԽԱՀԱՇՎԱՅԻՆ ՓԱՍԱԹՂԹԵՐԻ ԿԱԶՄՈՒՄ

ՄԱՐԶԱՅԻՆ ԾԱՌԱՅՈՒԹՅՈՒՆ ԶՐԱՄԱՏԱԿԱՐԱՐՈՒՄ ԵՎ ԶՐԱՀԵՌԱՑՈՒՄ	Փուլ	Թերթ	Թերթեր
	ԱՆ	ԶԿ-5	10
ԲԱԿԱՅԻՆ ԶՐԱՄԱՏԱԿԱՐԱՐՄԱՆ ՑԱՆԿ	<<Ա-Էն Փրոջեկտ ՍՊԸ>> an-project-n@mail.ru	Լիցենզիա 000348	

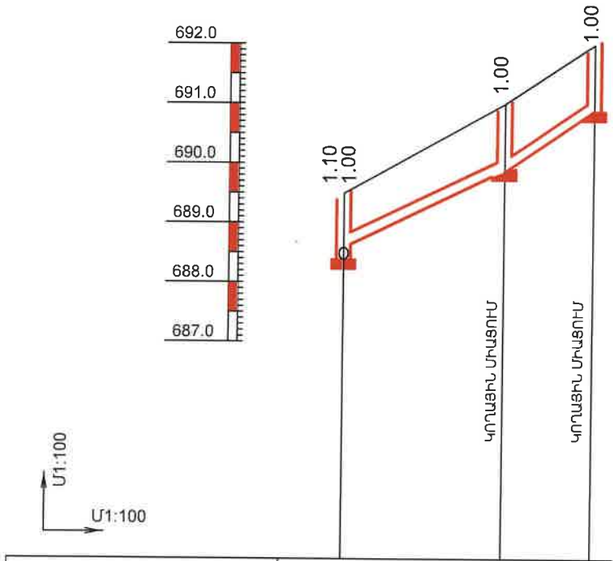

ՀՈՂԻ ՆԻՇԸ	689.50	691.00	692.00
ԽՈՂՈՎԱԿԻ ՏԱԿԻ ՆԻՇԸ	688.40 688.50	690.00	691.00
ԽՈՂՈՎԱԿԻ ԽՈՐՈՒԹՅՈՒՆԸ ԲԱՐՁՐՈՒԹՅՈՒՆԸ	1.10 1.00	1.00	1.00
ԹԵՔՈՒԹՅՈՒՆ / ՀԵՌԱՎՈՐՈՒԹՅՈՒՆ		0.05 / 27	0.06 / 15
ՀԵՌԱՎՈՐՈՒԹՅՈՒՆ		27	15
ՆՇԱՀԱՐՈՒՄ	ԿԴՀ-3 DN1000	ՆԿ0+27 ԿԴՀ-2 DN1000	ԿԴՀ-1 DN1000
ՀԱՏԱԿԱԳԻԾ	DN200 Կ de200 Կ1 DN200 Կ	de150 L=5.0 de200 Ա-1	de150 L=5.0 Կ1 Ա-2 ՆԿ0+42
ԽՈՂՈՎԱԿԻ ՏՐԱՄԱԳԻԾ		Պ/Է ԱԿՈՍԱՎՈՐ ԽՈՂՈՎԱԿ de200	
ՄԵԿՈՒՍԱՑՈՒՄ			
ՏԵՂԱԴՐՄԱՆ ՏԵՍԱԿ		ՍՏՈՐԳԵՏՆՅԱ	
ԳՐՈՒՆՏԻ ԿԱՐԳԸ ԸՍՏ ԵՐԿՐԱԲԱՆԱԿԱՆ ԵԶՐԱԿԱՑՈՒԹՅԱՆ			

Ջրագծի խամուղու լայնական կտրվածք

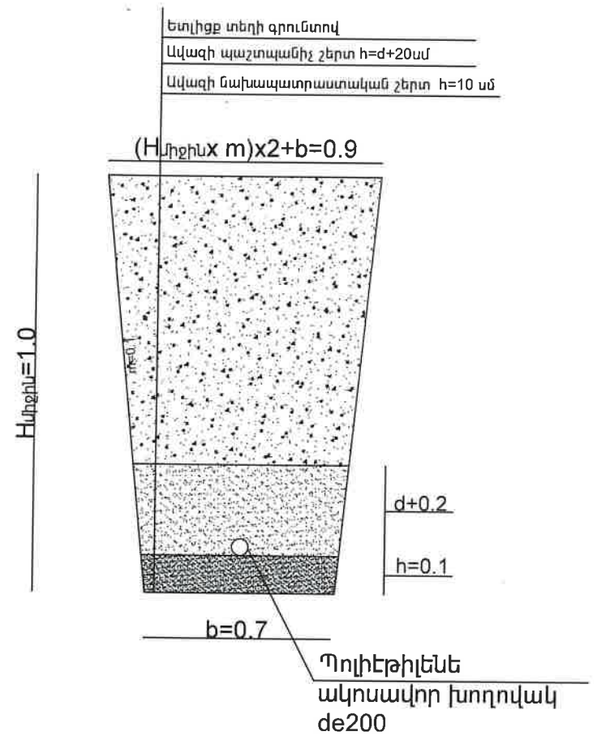

01031352
«Ա-ԷՌ ՓՐՈՋԵԿՏ» ՍՊԸ
ՆԱԽԱԳԾԵՐԻ ՓՈՐՁԱԲՆՈՒԹՅԱՆ ՀԱՄԱՐ
"A-R PROJECT" LLC
FOR EXPERIENCE OF PROJECTS
«____» _____ 20___ թ.

Փոփ	Քան.	Թեր.	Փաստ.	Ստորագր.	Ամ.
Տնօրեն		Կ.Պողոսյան			
ՋԿ ՆԳՃ		Գ.Մադաթյան			

ՊԱՅՄԱՆԱԳԻՐ
N ՀՀՏՄ-ՀԲՄԾՁԲ-25/01

ՀՀ ՏԱՎՈՒՇԻ ՄԱՐԶԻ ԻՋԵՎԱՆԻ ԹԻՎ 3 ՀԻՄՆԱԿԱՆ ԴՊՐՈՑԻ 0,71 ՀԱ ՏԱՐԱԾՔՈՒՄ ՖՈՒՏԲՈԼԻ, ԲԱՍԿԵՏԲՈԼԻ ՆԱԵՎ ՎՈԼԵՅԲՈԼԻ/ԴԱՇՏԻ ԿԱՌՈՒՑՄԱՆ, ՆԵՐԱՌԱՅԱԼ ԴՊՐՈՑԻՆ ԵՎ ԹԱՂԱՄԱՍԻՆ ՍՊԱՍԱՐԿՈՂ ՊՈՒՐԱԿԻ, ՄԱՆԿԱԿԱՆ ՄԱՐԶԱԿԱՆ ԴԱՇՏԻ ԿԱՌՈՒՑՄԱՆ ԱՇԽԱՏԱՆՔՆԵՐԻ ՆԱԽԱԳԾԱՆԱԽԱՀԱՇՎԱՅԻՆ ՓԱՍՏԱԹՂԹԵՐԻ ԿԱԶՄՈՒՄ

ՄԱՐԶԱԴԱՇՏԻ ՑՆՑՈՒՂԱՐԱՆ ՋՐԱՄԱՏԱԿԱՐԱՐՈՒՄ ԵՎ ՋՐԱՀԵՌԱՑՈՒՄ	Փուլ	Թերթ	Թերթեր
	ԱՆ	ՋԿ-6	10

ԿՈՅՈՒՂԱԳԾԻ ԵՐԿԱՅՆԱԿԱՆ ԵՎ ԼԱՅՆԱԿԱՆ ԿՏՐՎԱԾՔ

<<Ա-ԷՌ Փրոջեկտ ՍՊԸ>>
an-project-n@mail.ru

Լիցենզիա 000348

ԲԱԿԱՅԻՆ ԿՈՅՈՒՂՈՒ ՑԱՆՑԻ ԾԱՎԱԼԱԹԵՐԹ

N	ԱՆՎԱՆՈՒՄԸ	ՉԱՓ	ՉԱՓ. ՄԻԱՎ.	ՔԱՆԱԿ	ՊԵՏ. ՍՏԱՆԴ
1.	IV ԿԱՐԳԻ ԳՐՈՒՆՏԻ ՄՇԱԿՈՒՄ ԽՐԱՄՈՒՂՈՒՄ 1.26Մ ԽՈՐ 0.7Մ ԼԱՅՆՔՈՎ		Մ³	34	
2.	ՆՈՒՅՆԸ 5-ՐԴ ԿԱՐԳԻ		Մ³	5	
3.	ՆՈՒՅՆԸ 6-ՐԴ ԿԱՐԳԻ		Մ³	4	
4.	ԱՎԱԶԻ ՆԱԽԱՊԱՏՐԱՍՏԱԿԱՆ ՇԵՐՏ ԽԱՂԱՎԱԿԻ ՏԱԿ	H=10 ՄՄ	Մ³	3	
5.	ԱՎԱԶԻ ՊԱՇՏՊԱՆԻՉ ՇԵՐՏ ԽԱՂԱՎԱԿԻ ՎՐԱ	H=50 ՄՄ	Մ³	15	
6.	ՄԻԱՑՈՒՄ ԳՈՐԾՈՂ ԿՈՅՈՒՂԱԳԾԻՆ	Ø200x200	ՏԵՂ	1	
7.	ԾԱԼՔԱՌՈՐ ԽՈՂՈՎԱԿՆԵՐԻ ՏԵՂԱԴՐՈՒՄ ԽՐԱՄՈՒՂՈՒՄ	Ø200	Գ.Մ	42	
8.	ԵՏԼԻՑՔ ԽՐԱՄՈՒՂԻ ԱՎԱԶԱԿՈՊԻՃԱՅԻՆ ԳՐՈՒՆՏՈՎ		Մ³	193	
9.	ԱՎԵԼՈՐԴ ՀՈՂԻ ՏԵՂԱՓՈԽՈՒՄ		Մ³	43	
10.	ԴԻՏԱՀՈՐԻ ԱՄՐԱՑՄԱՆ ՄԱՍԵՐ		ՏՆ	0.06	
11.	ՄԵՏԱՂԱԿԱՆ ԱՍՏԻՃԱՆ		ՏՆ	0.03	
12.	ԿՈՅՈՒՂՈՒ ԿԼՈՐ ԴԻՏԱՀՈՐԻ ՊԱՏԻ ՕՂԱԿ H=0.6	Ø1000	ՀԱՏ	6	
13.	ԿՈՅՈՒՂՈՒ ԿԼՈՐ ԴԻՏԱՀՈՐ Vբ =4.5մ³	Ø1000	ՀԱՏ	3	
14.	ԿՈՅՈՒՂՈՒ ԿԼՈՐ ԴԻՏԱՀՈՐԻ ԾԱԾԿԻ ՍԱԼԹՈՒՋ ՄՏՈՑՈՎ Ø530 Vբ =0,75մ³	Ø1000	ՀԱՏ	3	
15.	ԿՈՅՈՒՂՈՒ ԿԼՈՐ ԴԻՏԱՀՈՐԻ ՀԱՏԱԿ Vբ =0.45մ³	Ø1000	ՀԱՏ	3	

01031352
«Ա-ԷՌ ՓՐՈՋԵԿՏ» ՍՊԸ
ՆԱԽԱԳԾԵՐԻ ՓՈՐՁԱՊՆՈՒԹՅԱՆ ՀԱՄԱՐ
"A-R PROJECT" LLC
FOR EXPERIENCE OF PROJECTS
«_____» _____ 20___ թ.

Փոփ	Քան.	Թեր.	Փաստ.	Ստորագր.	Ամս.
Տնօրեն		Կ.Ղազոյան			
ՋԿ ՆԳՃ		Գ.Մաղաթյան			

ՊԱՅՄԱՆԱԳԻՐ
N ՀՀՏՄ-ՀԲՄԽԾՁԲ-25/01

ՀՀ ՏԱՎՈՒՇԻ ՄԱՐԶԻ ԻՋԵՎԱՆԻ ԹԻՎ 3 ՀԻՄՆԱԿԱՆ ԴՊՐՈՑԻ 0.71 ՀԱ ՏԱՐԱԾՔՈՒՄ ՖՈՒՏԲՈԼԻ, ԲԱՍԿԵՏԲՈԼԻ /ՆԱԵՎ ՎՈԼԵՅԲՈԼԻ/ ԴԱՇՏԻ ԿԱՌՈՒՑՄԱՆ, ՆԵՐԱՌԱՅԱԼ ԴՊՐՈՑԻՆ ԵՎ ԹԱՂԱՄԱՍԻՆ ՍՊԱՍԱՐԿՈՂ ՊՈՒՐԱԿԻ, ՄԱՆԿԱԿԱՆ ՄԱՐԶԱԿԱՆ ԴԱՇՏԻ ԿԱՌՈՒՑՄԱՆ ԱՇԽԱՏԱՆՔՆԵՐԻ ՆԱԽԱԳԾԱՆԱԽԱՀԱՇՎԱՅԻՆ ՓԱՍՏԱԹՂԹԵՐԻ ԿԱԶՄՈՒՄ

ՄԱՐԶԱԴԱՇՏԻ ՑԱՆՑՈՒՂԱՌԱՆ ՋՐԱՄԱՏԱԿԱՐԱՐՈՒՄ ԵՎ ՋՐԱՀԵՌԱՑՈՒՄ	Փուլ	Թերթ	Թերթեր
	ԱՆ	ՋԿ-7	10
ԲԱԿԱՅԻՆ ԿՈՅՈՒՂՈՒ ՑԱՆՑԻ ԾԱՎԱԼԱԹԵՐԹ	<<Ա-Էն Փրոջեկտ ՍՊԸ>> an-project-n@mail.ru	Լիցենզիա 000348	

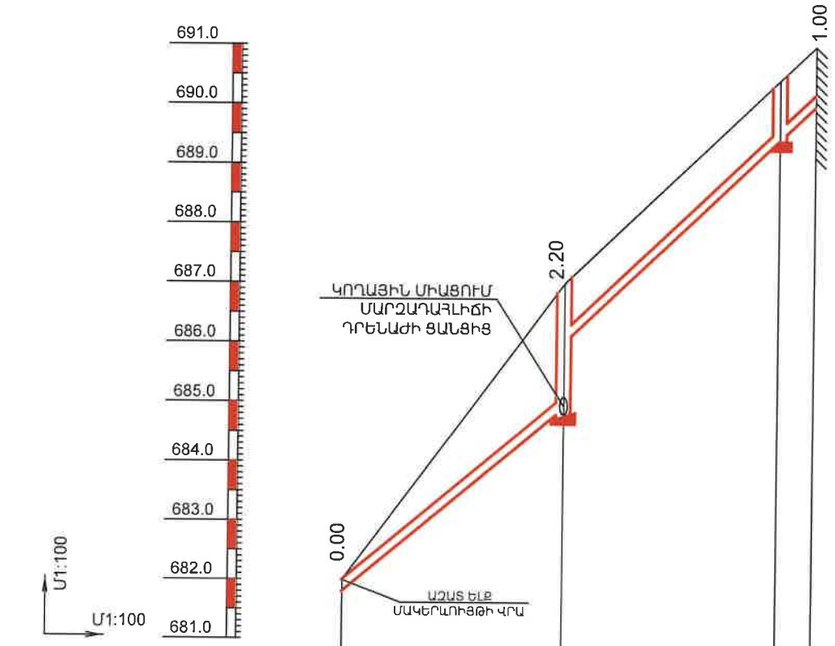

ՀՈՂԻ ՆԻՇԸ	682.0	687.0	691.0
ԽՈՂՈՎԱԿԻ ՏԱԿԻ ՆԻՇԸ	682.0	684.80	690.0
ԽՈՂՈՎԱԿԻ ԽՈՐՈՒԹՅՈՒՆԸ ԲԱՐՁՐՈՒԹՅՈՒՆԸ	0.00	1.00	1.00

ԹԵՔՈՒԹՅՈՒՆ / ՀԵՌԱՎՈՐՈՒԹՅՈՒՆ		0.1 / 37	0.09 / 42	
ՀԵՌԱՎՈՐՈՒԹՅՈՒՆ		37	36	6
ՆՇԱՀԱՐՈՒՄ	ԱՇԱՏ ԵԼՔ	ՆԿ0+37	ՅԿԴՀ-2 DN1000	ՆԿ0+73	ՅԿԴՀ-1 DN1000

ՀԱՏԱԿԱԳԻԾ

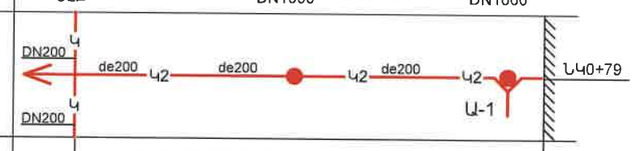

ԽՈՂՈՎԱԿԻ ՏՐԱՄԱԳԻԾ	Պ/Է ԱԿՈՍԱՎՈՐ ԽՈՂՈՎԱԿ de200
ՄԵԿՈՒՍԱՑՈՒՄ	
ՏԵՂԱԴՐՄԱՆ ՏԵՍԱԿ	Ս Տ Ո Ր Գ Ե Տ Ն Յ Ա
ԳՐՈՒՆՏԻ ԿԱՐԳԸ ԸՍՏ ԵՐԿՐԱԲԱՆԱԿԱՆ ԵԶՐԱԿԱՑՈՒԹՅԱՆ	

Ջրագծի խամուղու լայնական կտրվածք

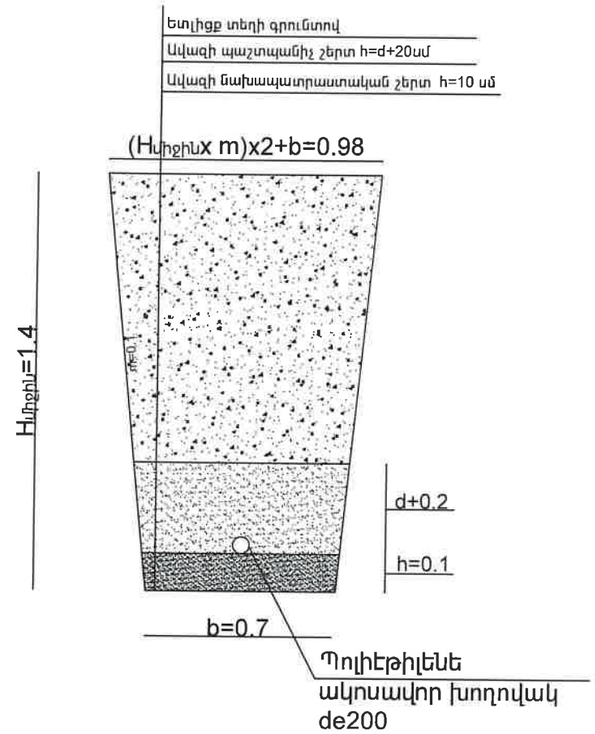

01031352
«Ա-ԷՌ ՓՐՈՋԵԿՏ» ՍՊԸ
ՆԱԽԱԳԾԵՐԻ ՓՈՐՁԱՔՆՆՈՒԹՅԱՆ ՀԱՄԱՐ
"A-R PROJECT" LLC
FOR EXPERIENCE OF PROJECTS
20 ___ թ.

Փոփ	Քան.	Թեր.	Փաստ.	Ստորագ.	Ամ.
Տնօրեն		Կ.Պողոսյան			
ՋԿ ՆԳՃ		Գ.Մադաթյան			

ՊԱՅՄԱՆԱԳԻՐ
N ՀՀՏՄ-ՀԲՄԽԾՁԲ-25/01

ՀՀ ՏԱՎՈՒՇԻ ՄԱՐԶԻ ԻՋԵՎԱՆԻ ԹԻՎ 3 ՀԻՄՆԱԿԱՆ ԴՊՐՈՑԻ 0,71 ՀԱ ՏԱՐԱԾՔՈՒՄ ՋՈՒՌՏԲՈՒԼԻ, ԲԱՍԿԵՏԲՈՒԼԻ ՆԱԵՎ ԿՈՂԵՑԲՈՒԼԻ/ ԴԱՇՏԻ ԿԱՌՈՒՑՄԱՆ, ՆԵՐԱՌԱՅԱԼ ԴՊՐՈՑԻՆ, ԵՎ ԹԱՂԱՄԱՍԻՆ ՍՊԱՍԱՐԿՈՂ ՊՈՒՐԱԿԻ, ՄԱՆԿԱԿԱՆ ՄԱՐԶԱԿԱՆ ԴԱՇՏԻ ԿԱՌՈՒՑՄԱՆ ԱԵԽԱՏԱՆՔՆԵՐԻ ՆԱԽԱԳԾԱՆԱԽԱՀԱՇՎԱՅԻՆ ՓԱՍՏԱԹՂԹԵՐԻ ԿԱԶՄՈՒՄ

ՄԱՐԶԱԴԱՇՏԻ ՑԱՑՈՒՂԱՐԱՆ ԶՐԱՄԱՏԱԿԱՐԱՐՈՒՄ ԵՎ ՋՐԱՀԵՌԱՑՈՒՄ	Փուլ	Թերթ	Թերթեր
	ԱՆ	ՋԿ-8	10
ՀԵՂԵՂԱՅԻՆ ԿՈՅՈՒԼԱԳԾԻ ԵՐԿԱՅՆԱԿԱՆ ԵՎ ԼԱՅՆԱԿԱՆ ԿՏՐՎԱԾՔ	<<Ա-Էն Փրոջեկտ ՍՊԸ>> an-project-n@mail.ru	Լիցենզիա 000348	

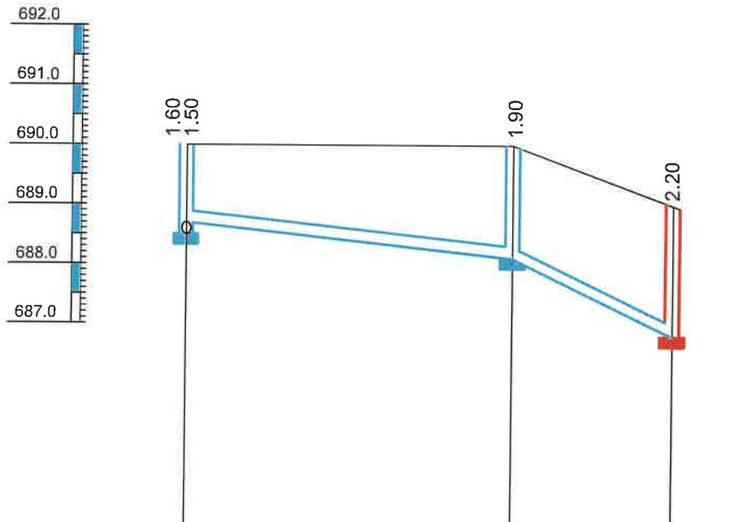

ՀՈՂԻ ՆԻՇԸ	690.00		690.00		689.00
ԽՈՂՈՎԱԿԻ ՏԱԿԻ ՆԻՇԸ	688.90 689.00		688.10		686.80
ԽՈՂՈՎԱԿԻ ԽՈՐՈՒԹՅՈՒՆԸ ԲԱՐՁՐՈՒԹՅՈՒՆԸ	1.60 1.50		1.90		2.20
ԹԵՔՈՒԹՅՈՒՆ / ՀԵՌԱՎՈՐՈՒԹՅՈՒՆ		0.01 / 55		0.04 / 27	
ՀԵՌԱՎՈՐՈՒԹՅՈՒՆ		55		27	
ՆՇԱՀԱՐՈՒՄ	ԴԴՀ-1 DN1000	ՆԿ0+55	ԴԴՀ-2 DN1000		ՀԿԴՀ-2 DN1000
ՀԱՏԱԿԱԳԻԾ	DN200 Կ DN200 Կ	de200 Դ1 de200	Դ1 de200	Դ1	ՆԿ0+83
ԽՈՂՈՎԱԿԻ ՏՐԱՄԱԳԻԾ		Պ/Է ԱԿՈՍԱՎՈՐ ԽՈՂՈՎԱԿ de200			
ՄԵԿՈՒՍԱՑՈՒՄ					
ՏԵՂԱԴՐՄԱՆ ՏԵՍԱԿ		ՍՏՈՐԳԵՏՆՅԱ			
ԳՐՈՒՆՏԻ ԿԱՐԳԸ ԸՍՏ ԵՐԿՐԱԲԱՆԱԿԱՆ ԵԶՐԱԿԱՑՈՒԹՅԱՆ					

Ջրագծի խամուղու լայնական կտրվածք

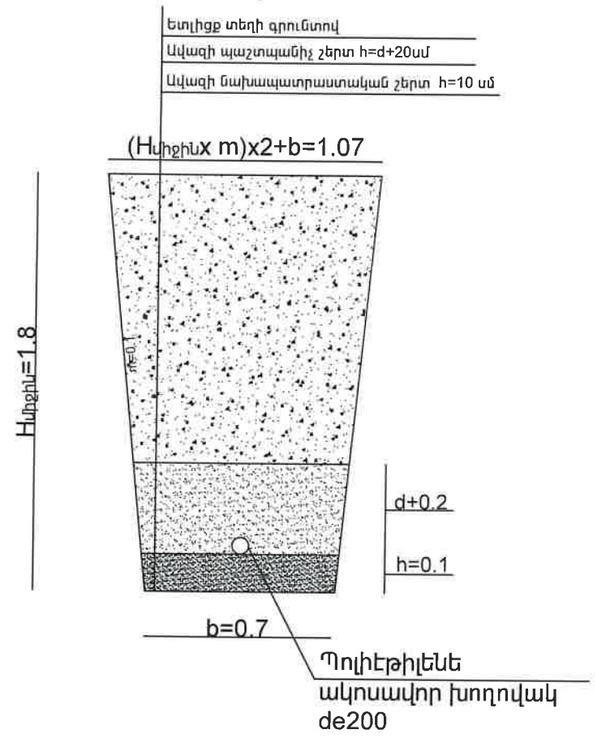

01031352
«Ա-ԷՌ ՓՐՈՋԵԿՏ» ՍՊԸ
ՆԱԽԱԳԾՆԵՐԻ ՓՈՐՁԱԲՆՈՒԹՅԱՆ ՀԱՄԱՐ
"A-R PROJECT" LLC
FOR EXPERIENCE OF PROJECTS
"_____" _____ 20___ թ.

Փոփ	Քան.	Թեր.	Փաստ.	Ստորագ.	Ամս.
Տնօրեն		Կ.Ղազարյան			
ՋԿ ՆԳՃ		Գ.Մադաթյան			

ՊԱՅՄԱՆԱԳԻՐ
N ՀՀՏՄ-ՀԲՄԾՁԲ-25/01

ՀՀ ՏԱՎՈՒՇԻ ՄԱՐԶԻ ԻՋԵՎԱՆԻ ԹԻՎ 3 ՀԻՄՆԱԿԱՆ ԴՊՐՈՑԻ 0,71 ՀԱ ՏԱՐԱԾՔՈՒՄ ՖՈՒՏԲՈԼԻ, ԲԱՍԿԵՏԲՈԼԻ ՆԱԵՎ ՎՈԼԵՅԲՈԼԻ/ ԴԱՇՏԻ ԿԱՌՈՒՑՄԱՆ, ՆԵՐԱՌԱՅԱԼ ԴՊՐՈՑԻՆ, ԵՎ ԹԱՂԱՄԱՍԻՆ, ՍՊԱՍՍԱՐԿՈՂ ՊՈՒՐԱԿԻ, ՄԱՆԿԱԿԱՆ ՄԱՐԶԱԿԱՆ ԴԱՇՏԻ ԿԱՌՈՒՑՄԱՆ ԱՇԽԱՏԱՆՔՆԵՐԻ ՆԱԽԱԳԾԱՆԱԽԱՀԱՇՎԱՅԻՆ, ՓԱՍՏԱԹՂԹԵՐԻ ԿԱԶՄՈՒՄ

	Փուլ	Թերթ	Թերթեր
ՄԱՐԶԱԴԱՇՏԻ ՑՆՑՈՒՂԱՐԱՆ ՋՐԱՄԱՏԱԿԱՐԱՐՈՒՄ ԵՎ ՋՐԱՀԵՌԱՑՈՒՄ	ԱՆ	ՋԿ-9	10
ԿՈՅՈՒՂԱԳԾԻ ԵՐԿԱՅՆԱԿԱՆ ԵՎ ԼԱՅՆԱԿԱՆ ԿՏՐՎԱԾՔ	<<Ա-Էն Փրոջեկտ ՍՊԸ>> an-project-n@mail.ru		Լիցենզիա 000348

ԲԱԿԱՅԻՆ ՀԵՂԵՂԱՅԻՆ ԿՈՅՈՒՂՈՒ ՑԱՆՑԻ ԾԱՎԱԼԱԹԵՐԹ

N	ԱՆՎԱՆՈՒՄԸ	ՉԱՓ	ՉԱՓ. ՄԻԱՎ.	ՔԱՆԱԿ	ՊԵՏ. ՍՏԱՆԴ
1.	IV ԿԱՐԳԻ ԳՐՈՒՆՏԻ ՄՇԱԿՈՒՄ ԽՐԱՄՈՒՂՈՒՄ 1.26Մ ԽՈՐ 0.7Մ ԼԱՅՆՔՈՎ		Մ³	200	
2.	ՆՈՒՅՆԸ 5-ՐԴ ԿԱՐԳԻ		Մ³	30	
3.	ՆՈՒՅՆԸ 6-ՐԴ ԿԱՐԳԻ		Մ³	16	
4.	ԱՎԱԶԻ ՆԱԽԱՊԱՏՐԱՍՏԱԿԱՆ ՇԵՐՏ ԽԱՂԱՎԱԿԻ ՏԱԿ	H=10 ՄՄ	Մ³	12	
5.	ԱՎԱԶԻ ՊԱՇՏՊԱՆԻՉ ՇԵՐՏ ԽԱՂԱՎԱԿԻ ՎՐԱ	H=50 ՄՄ	Մ³	60	
6.	ՄԻԱՑՈՒՄ ԳՈՐԾՈՂ ԿՈՅՈՒՂԱԳԾԻՆ	Ø200x200	ՏԵՂ	1	
7.	ԾԱԼՔԱՈՐ ԽՈՂՈՎԱԿՆԵՐԻ ՏԵՂԱԴՐՈՒՄ ԽՐԱՄՈՒՂՈՒՄ	Ø200	Գ.Մ	161	
8.	ԵՏԼԻՑՔ ԽՐԱՄՈՒՂԻ ԱՎԱԶԱԿՈՊԻՃԱՅԻՆ ԳՐՈՒՆՏՈՎ		Մ³	240	
9.	ԱՎԵԼՈՐԴ ՀՈՂԻ ՏԵՂԱՓՈԽՈՒՄ		Մ³	246	
10.	ԴԻՏԱՀՈՐԻ ԱՄՐԱՑՄԱՆ ՄԱՍԵՐ		ՏՆ	0.08	
11.	ՄԵՏԱՂԱԿԱՆ ԱՍՏԻՃԱՆ		ՏՆ	0.04	
12.	ԿՈՅՈՒՂՈՒ ԿԼՈՐ ԴԻՏԱՀՈՐԻ ՊԱՏԻ ՕՂԱԿ H=0.6	Ø1000	ՀԱՏ	8	
13.	ԿՈՅՈՒՂՈՒ ԿԼՈՐ ԴԻՏԱՀՈՐ Vբ =4.5մ³	Ø1000	ՀԱՏ	4	
14.	ԿՈՅՈՒՂՈՒ ԿԼՈՐ ԴԻՏԱՀՈՐԻ ԾԱԾԿԻ ՍԱԼԹՈՒՋ ՄՏՈՑՈՎ Ø530 Vբ =0,75մ³	Ø1000	ՀԱՏ	4	
15.	ԿՈՅՈՒՂՈՒ ԿԼՈՐ ԴԻՏԱՀՈՐԻ ՀԱՏԱԿ Vբ =0.45մ³	Ø1000	ՀԱՏ	4	

01031352
«Ա-ԷՌ ՓՐՈՋԵԿՏ» ՍՊԸ
ՆԱԽԱԳԾԵՐԻ ՓՈՐՁԱԲԱՆՈՒԹՅԱՆ ՀԱՄԱՐ
"A-R PROJECT" LLC
FOR EXPERIENCE OF PROJECTS
«____» _____ 20__ թ.

Փոփ	Քան.	Թեր.	Փաստ.	Ստորագ.	Ամս.
Տնօրեն		Կ.Ղազարյան			
ԶԿ ՆԳՃ		Գ.Մաղաթյան			

ՊԱՅՄԱՆԱԳԻՐ
N ՀՀՏՄ-ՀԲՄԽՇՁԲ-25/01

ՀՀ ՏԱՎՈՒՇԻ ՄԱՐԶԻ ԻՋԵՎԱՆԻ ԹԻՎ 3 ՀԻՄՆԱԿԱՆ, ԴՊՐՈՑԻ 0,7Մ ՀԱ ՏԱՐԱԾՔՈՒՄ ՖՈՒՏԲՈԼԻ, ԲԱՍԿԵՏԲՈԼԻ ՆԱԵՎ ՎՈԼԵՅԲՈԼԻ/ ԴԱՇՏԻ ԿԱՌՈՒՑՄԱՆ, ՆԵՐԱՌԱՑԱԼ ԴՊՐՈՑԻՆ ԵՎ ԹԱՂԱՄԱՍԻՆ ՍՊԱՍԱՐԿՈՂ ՊՈՒՐԱԿԻ, ՄԱՆԿԱԿԱՆ ՄԱՐԶԱԿԱՆ ԴԱՇՏԻ ԿԱՌՈՒՑՄԱՆ ԱՇԽԱՏԱՆՔՆԵՐԻ ՆԱԽԱԳԾԱՆԱԽԱՀԱՇՎԱՅԻՆ ՓԱՍՏԱԹՂԹԵՐԻ ԿԱԶՄՈՒՄ

ՄԱՐԶԱԴԱՇՏԻ ՑԱՆՑՈՒՂԱՐԱՆ
ՋՐԱՄԱՏԱԿԱՐԱՐՈՒՄ ԵՎ ՋՐԱՀԵՌԱՑՈՒՄ

Փուլ	Թերթ	Թերթեր
ԱՆ	ՋԿ-10	10

ԲԱԿԱՅԻՆ ՀԵՂԵՂԱՅԻՆ ԿՈՅՈՒՂՈՒ ՑԱՆՑԻ ԾԱՎԱԼԱԹԵՐԹ

<<Ա-էն Փրոջեկտ ՍՊԸ>>
an-project-n@mail.ru

Լիցենզիա 000348