ՀՈՂԱՄԱՍԻ ՀԱՏԱԿԱԳԻԾ

ՀԱՅԱՍՏԱՆԻ ՀԱՆՐԱՊԵՏՈՒԹՅՈՒՆ-ին Հողհատկացման հիմքը կցված է համայնքի ղեկավարի 21.04.21թ. թիվ 188-Ա որոշմանը

Տավուշ (Մարզ) Դիլիջան (Համայնք) Կամո փողոց 137 (Հասցե)

Հաստատված է
«21» «04» 2021թ.
Մասշտաբ 1:2000

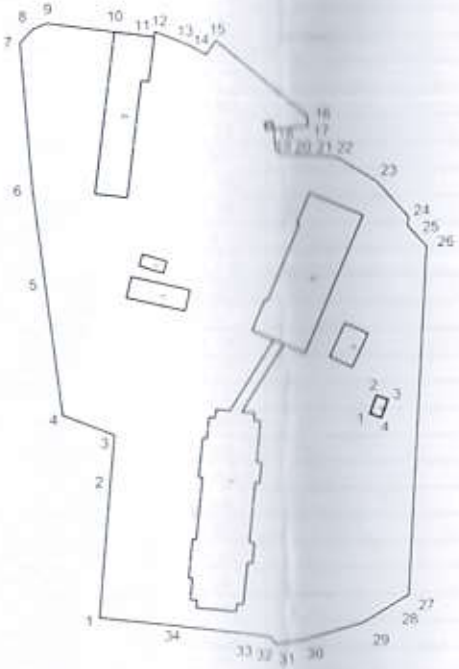

ՀՈՂԱՄԱՍԻ							ՇԵՆՔ, ՇԻՆՈՒԹՅԱՆ					
		Բեկման կետեր	Կոորդինատներ		Հատվածի երկարությունը (մետր)	Սահմանակից սեփականատիրոջ (օգտագործողի) անուն, ազգանուն (անվանում)	Հաճարը ըստ հողամասի հատակագծի	Գործառնական նշանակությունը (անվանումը)	Բեկման կետեր	Կոորդինատներ		Հատվածի երկարությունը (մետր)
			X	Y						X	Y	
Մակերեսը (հա)	1.49436	1	8487655.5597	4509299.1644	37.69							
Ծածկագիրը	0344-0003-ից	2	8487658.6896	4509336.7296	13.79							
Նպատակային նշանակությունը	Բնակավայրերի	3	8487659.9345	4509350.4728	15.61							
Գործառնական նշանակությունը	Հասարակական կառուցապատում	4	8487645.3597	4509356.0882	37.65							
		5	8487640.4765	4509393.4218	26.71							
Հողամասը ծանրաբեռնված է		6	8487637.1239	4509419.9250								

Կատարող (ստորագրություն) ԿԱՐԵՆ ՍԱՐԻԲԵԿՅԱՆ (անուն, ազգանուն) «20» «02» 2020թ. (ամիս անվանումով)

Որակավորման վկայականի 0396 (համարը) «04» «06» 2020 թ. (տրման ամիս անվանումով)

Իրավաբանական անձի 76.1131085 պետական գրանցման համարը « ԿԱՐԵՆ ՍԱՐԻԲԵԿՅԱՆ » ԱՁ (անվանումը) (ստորագրություն)

ԿԱՐԵՆ ՍԱՐԻԲԵԿՅԱՆ 74394901 KAREN SARIBEKYAN

ՀՈՂԱՄԱՍԻ

		Բեկման կետեր	Կոորդինատներ X	Կոորդինատներ Y	Հատվածի երկարությունը (մետր)	Սահմանակից սեփականատիրոջ (տիրապետողի) անուն, ազգանուն (անվանում)
Մակերեսը (հա)	1.49436					
Ծածկագիրը	0344-0003-hg	1	8487655.5597	4509299.1644	37.69	
Նպատակային նշանակությունը	Բնակավայրերի	2	8487658.6896	4509336.7296	13.79	
Գործառնական նշանակությունը	Հասարակական կառուցապատում	3	8487659.9345	4509350.4728	15.61	
		4	8487645.3597	4509356.0882	37.65	
Հողամասը ծանրաբեռնված է		5	8487640.4765	4509393.4218	26.71	
		6	8487637.1239	4509419.9250	40.67	
		7	8487633.8441	4509460.4631	5.23	
		8	8487637.4154	4509464.2938	4.08	
		9	8487641.2053	4509465.8233	19.15	
		10	8487660.1939	4509463.3187	11.39	
		11	8487671.4989	4509461.8723	1.41	
		12	8487671.6706	4509463.2742	10.70	
		13	8487681.6211	4509459.3399	5.25	
		14	8487686.1533	4509456.6823	4.87	
		15	8487688.8527	4509460.7448	33.58	
		16	8487714.8481	4509439.4783	2.93	
		17	8487714.9609	4509436.5492	9.67	
		18	8487705.3065	4509435.8730	6.00	
		19	8487705.8947	4509429.8993	1.95	
		20	8487707.5344	4509428.8390	11.67	
		21	8487719.2052	4509428.4053	4.24	
		22	8487723.4009	4509427.7306	12.83	
		23	8487734.3145	4509420.9836	13.30	
		24	8487743.1496	4509411.0416	2.39	
		25	8487742.8602	4509408.6658	7.80	
		26	8487748.0799	4509402.8626	98.00	
		27	8487742.7938	4509305.0038	0.01	
		28	8487742.7772	4509304.9939	14.84	
		29	8487730.0692	4509297.3245	17.39	
		30	8487713.3429	4509292.5338	7.88	
		31	8487705.5280	4509291.4510	2.52	
		32	8487703.9848	4509293.4526	4.65	
		33	8487699.3878	4509294.2073	24.74	
		34	8487674.8103	4509297.0706	19.36	
		1	8487655.5597	4509299.1644		
	0.00187 հա հողամասը պատկանում է այլ սեփականատիրոջ					
		1	8487732.0808	4509355.9570	5.46	
		2	8487733.9515	4509361.0969	3.43	
		3	8487737.1716	4509359.9013	5.44	
		4	8487735.3084	4509354.7823	3.43	
		1	8487732.0808	4509355.9570		

ՇԵՆՔ, ՇԻՆՈՒԹՅԱՆ

Համարը ըստ հողամասի հատակագծի	Գործառնական նշանակությունը (անվանումը)	Բեկման կետեր	Կոորդինատներ X	Կոորդինատներ Y	Հատվածի երկարությունը (մետր)

ՀՈՂԱՄԱՍԻ ԲԱԺԱՆՄԱՆ ՀԱՏԱԿԱԳԻԾ

Հաստատում եմ
Ա. Սարգսյան
«21» 04 2021թ

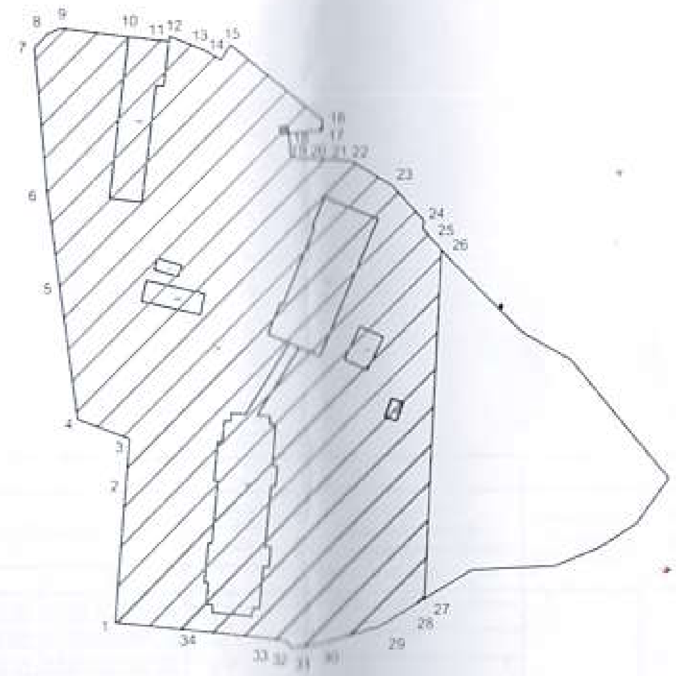

Կատարող ______________ ԿԱՐԵՆ ՍԱՐԻԲԵԿՅԱՆ
(ստորագրություն) (անուն, ազգանուն)

Որակավորման վկայականի 0396 «04» «06» 2020 թ.
(համարը) (տրման ամիս ամսաթիվ)

Իրավաբանական անձի 76.113.085 « ԿԱՐԵՆ ՍԱՐԻԲԵԿՅԱՆ » Ա/Ձ
պետական գրանցման համարը (անվանումը)

Կ.Տ.

ՀՈՂԱՄԱՍԻ ՀԱՏԱԿԱԳԻԾ

ՀԱՅԱՍՏԱՆԻ ՀԱՆՐԱՊԵՏՈՒԹՅՈՒՆ-ին Հողհատկացման հիմքը կվաճառ է համայնքի ղեկավարի 21.04.21թ թիվ 188-Ա որոշմանը

Տավուշ (Մարզ) Դիլիջան (Համայնք) Կամո փողոց 137 (Հասցե)

Հաստատվում եմ
Դիլիջանի համայնքապետարան
«21» 04 2021թ.

Մասշտաբ 1:2000

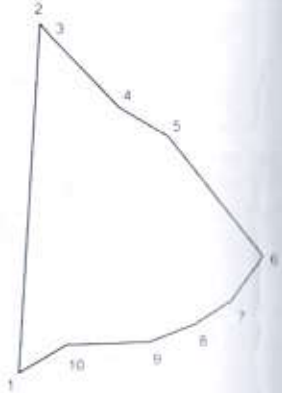

ՀՈՂԱՄԱՍԻ							ՇԵՆՔ, ՇԻՆՈՒԹՅԱՆ					
		Բեկման կետեր	Կոորդինատներ		Հատվածի երկարությունը (մետր)	Սեփականատիրոջ (օգտագործողի) անուն, ազգանուն (անվանում)	Համարը ըստ հողամասի հատակագծի	Գործառնական նշանակությունը (անվանումը)	Բեկման կետեր	Կոորդինատներ		Հատվածի երկարությունը (մետր)
Մակերեսը (հա)	0.36885		X	Y						X	Y	
Ծածկագիրը	0344-0003-ից	1	8487742.7938	4509305.0038	98.00							
Նպատակային նշանակությունը	Բնակավայրերի	2	8487748.0799	4509402.8626	5.19							
Գործառնական նշանակությունը	Հասարակական կառուցապատում	3	8487751.5554	4509398.9985	27.14							
Հողամասը ծանրաբեռնված է		4	8487770.4891	4509379.5529	15.62							
		5	8487783.9443	4509371.6011	43.30							
		6	8487811.2805	4509338.0166	15.38							
		7	8487802.2981	4509325.5203	12.43							
		8	8487791.8087	4509318.8499	13.64							
		9	8487779.1204	4509313.8443	22.92							
		10	8487756.2119	4509312.9474	15.59							
		1	8487742.7938	4509305.0038								

Կատարող _____ (ստորագրություն) ԿԱՐԵՆ ՍԱՐԻԲԵԿՅԱՆ (անուն, ազգանուն) «20» «02» 2021թ. (ամիս անվանումով)

Որակավորման վկայականի 0396 (համարը) «04» «06» 2020 թ. (տրման ամիս անվանումով)

Իրավաբանական անձի 76.1131085 պետական գրանցման համարը « ԿԱՐԵՆ ՍԱՐԻԲԵԿՅԱՆ » ԱՁ (անվանումը) (ստորագրություն)

ԿԱՐԵՆ ՍԱՐԻԲԵԿՅԱՆ 74394901 KAREN SARIBEKYAN

Գծագիր

Գծագրի անվանումը	Գծագրի համարը	Գծագրի չափը
Գծագրի գրաֆիկական մասնաբաժին	0396	A4

Գծագրի գրաֆիկական մասնաբաժնի հեղինակ ՀԱՄԱՍՏԱԿ

Գծագրի գրաֆիկական մասնաբաժնի գրաֆիկական խմբագիր

Գծագրի գրաֆիկական մասնաբաժնի գլխավոր մասնագետ

«04» «06» 2020 թ.

ՀՀ ՔԱՂԱՔԱՇԻՆՈՒԹՅԱՆ ԿՈՄԻՏԵ

(Գծագրի հեղինակ)

(Գծագրի գրաֆիկական մասնաբաժնի գլխավոր մասնագետ)

(Գծագրի գրաֆիկական մասնաբաժնի գլխավոր մասնագետ)

(Գծագրի գրաֆիկական մասնաբաժնի գլխավոր մասնագետ)

ՀԱՄԱՍՏԱԿ ՍԱՐԳՍՅԱՆ

74394901

ՀԱՄԱՍՏԱԿ ՍԱՐԳՍՅԱՆ

HAMASTAK SARGSYAN

SOLE PROPRIETOR

ՍՈԼՈ ՊՐԱՅՎԵՅՏ ՆԵՐԿԱՅԱՑՈՒՑԻՉ

ՀԱՄԱՍՏԱԿ ՍԱՐԳՍՅԱՆ

ՀԱՄԱՍՏԱԿ ՍԱՐԳՍՅԱՆ

ՍՈԼՈ ՊՐԱՅՎԵՅՏ ՆԵՐԿԱՅԱՑՈՒՑԻՉ

SOLE PROPRIETOR

HAMASTAK SARGSYAN

74394901

Գծագրի գրաֆիկական մասնաբաժնի գլխավոր մասնագետ