ՇՆԵՐԻ ՎԱՐԺԱՍԱՐՔ - 1, ՏԵՍՔԸ ՎԵՐԵՎԻՑ Մ1:50

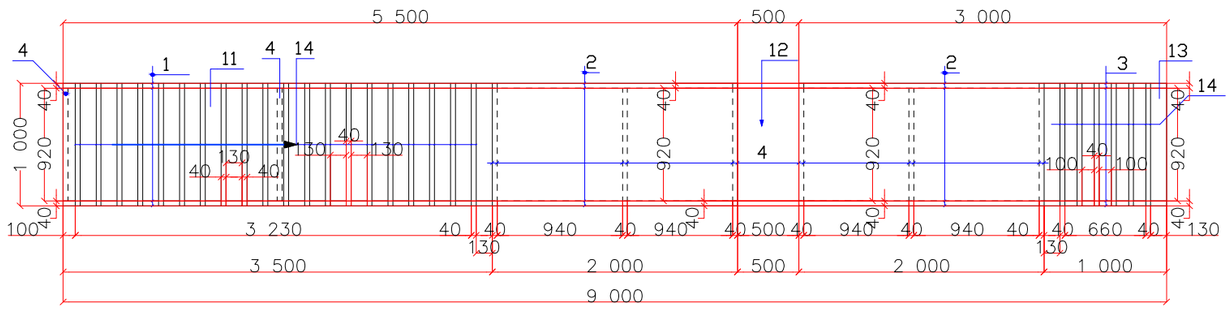

ՏԵՍՔԸ ԿՈՂՔԻՑ

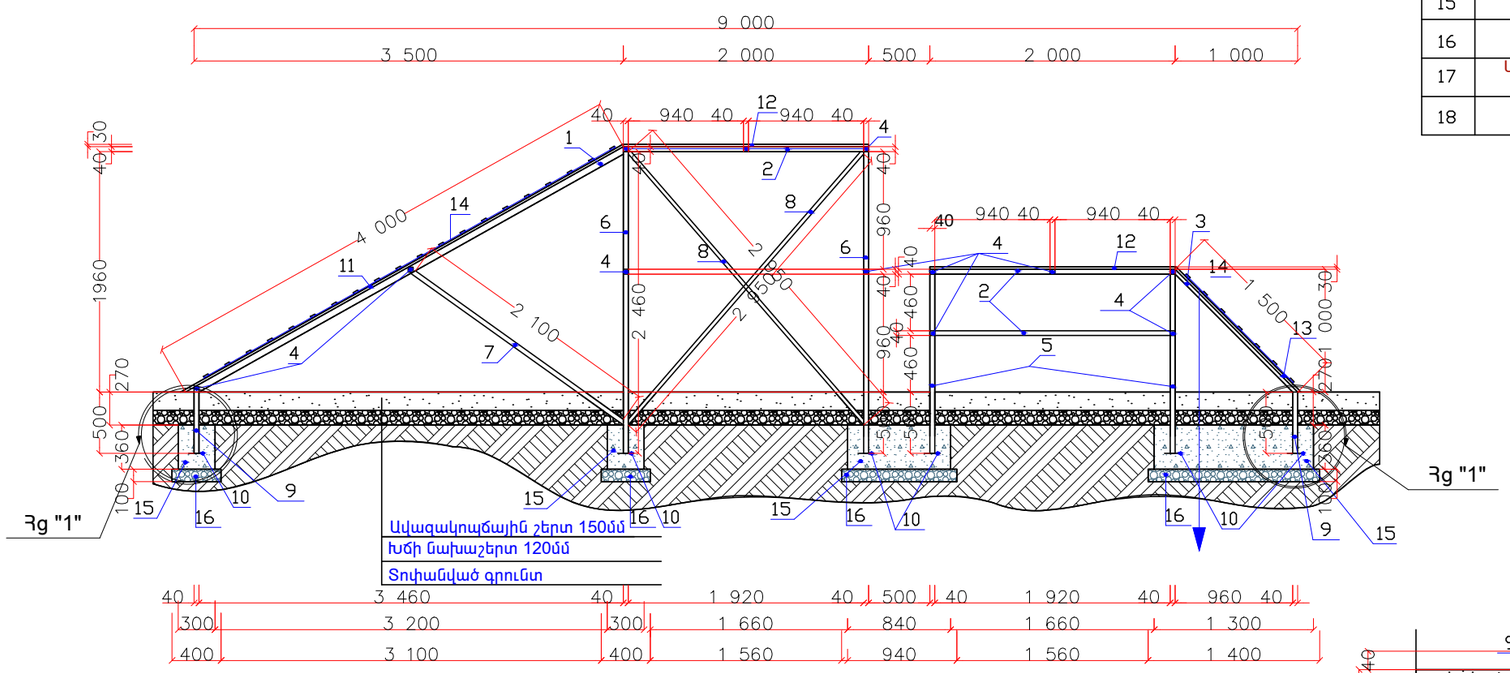

ՆՅՈՒԹԱՑԱԽՍԻ ՄԱՍՆԱԳԻՐ

N	ԱՆՎԱՆՈՒՄ	ՔԱՆ. ՀԱՏ n	ԵՐԿԱՐ ՄՄ L	nxL Մ	1 ԳՄ-Ի ՔԱՇԸ, ԿԳ	ԾԱՆՈԹՈՒ-ԹՅՈՒՆ ԿԳ
1	2	3	4	5	6	7
1	Պողպ. ուղղ. խող. 40x40x2	2	4000	8.00	2.37	18.96
2	Պողպ. ուղղ. խող. 40x40x2	6	2000	12.00	2.37	28.44
3	Պողպ. ուղղ. խող. 40x40x2	2	1500	3.00	2.37	7.11
4	Պողպ. ուղղ. խող. 40x40x2	12	920	11.04	2.37	26.17
5	Պողպ. ուղղ. խող. 40x40x2	4	1460	5.84	2.37	13.84
6	Պողպ. ուղղ. խող. 40x40x2	4	2460	9.84	2.37	23.33
7	Պողպ. ուղղ. խող. 40x40x2	2	2100	4.20	2.37	10.00
8	Պողպ. ուղղ. խող. 40x40x2	4	2950	11.80	2.37	28.00
9	Պողպ. ուղղ. խող. 40x40x2	4	500	2.00	2.37	4.74
10	Մետ. թիթեղ -150x6	12	150	1.8	1.06	1.908
11	Փայտե չորսու 1000 x30մմ	1	4000	4.00	–	0.12 խմ
12	Փայտե չորսու 1000 x30մմ	2	2000	4.00	–	0.12 խմ
13	Փայտե չորսու 1000 x30մմ	1	1500	1.50	–	0.045 խմ
14	Փայտե չորսու 40x40մմ	26	1000	26.00	–	0.0416 խմ
15	Բետոն B15 դասի՝ 1.26 խմ					
16	Խճի նախշերտ՝ 0.43 խմ					
17	Մետաղական մասերի երկտակ յուղաներկում՝ 45.62 կգ/մետաղ, փայտե մասերի հղկում, երկտակ լաքապատում՝ 23.73քմ					
18	Ընդամենը, կգ մետաղ					162.5

ԾԱՆՈԹՈՒԹՅՈՒՆ

1. Եռակցումը կատարել Э-46 (ГОСТ 9467-75) մակնիշի էլեկտրոդներով
2. Բոլոր չափերը տրված են մմ-ով

ՀԱՆԳՈՒՅՑ «1» Մ1:20

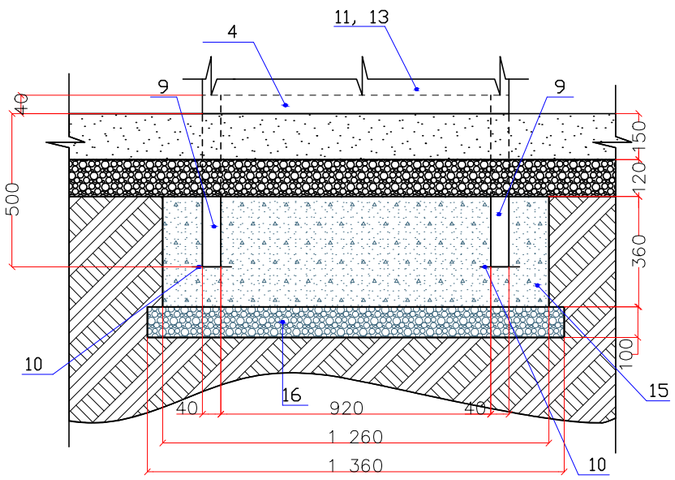

ՇՆԵՐԻ ՎԱՐԺԱՍԱՐՔ - 2, ՏԵՍՔԸ ՎԵՐԵՎԻՑ Մ1:50

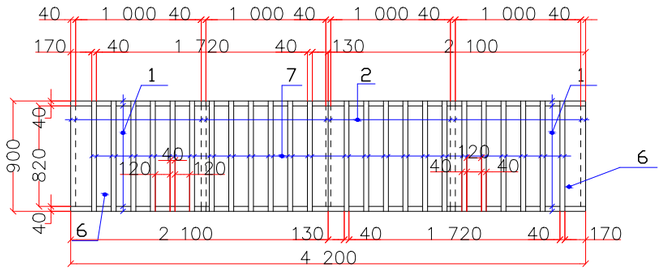

ՆՅՈՒԹԱԾԱԽՍԻ ՄԱՍՆԱԳԻՐ

N	ԱՆՎԱՆՈՒՄ	ՔԱՆ. ՀԱՏ n	ԵՐԿԱՐ ՄՄ L	nxL Մ	1 ԳՄ-Ի ՔԱՇԸ, ԿԳ	ԾԱՆՈԹՈՒ-ԹՅՈՒՆ ԿԳ
1	2	3	4	5	6	7
1	Պողպ. ուղղ. խող. 40x40x2	4	2750	11.00	2.37	26.07
2	Պողպ. ուղղ. խող. 40x40x2	5	820	4.10	2.37	9.72
3	Պողպ. ուղղ. խող. 40x40x2	2	2150	4.30	2.37	10.20
4	Պողպ. ուղղ. խող. 40x40x2	4	500	2.00	2.37	4.74
5	Մետ. թիթեղ -150x6	4	150	0.60	1.06	0.64
6	Փայտե չորսու 900 x30մմ	2	2750	5.50	–	0.15 խմ
7	Փայտե չորսու 40x40մմ	24	900	21.60	–	0.035 խմ
8	Բետոն B15 դասի՝ 0.26 խմ					
9	Խճի նախշերտ՝ 0.11 խմ					
10	Մետաղական մասերի երկտակ յուղաներկում՝ 45.62 կգ/մետաղ, փայտե մասերի հղկում, երկտակ լաքապատում՝ 13.7քմ					
11	Ընդամենը, կգ մետաղ					51.37

ՏԵՍՔԸ ԿՈՂՔԻՑ

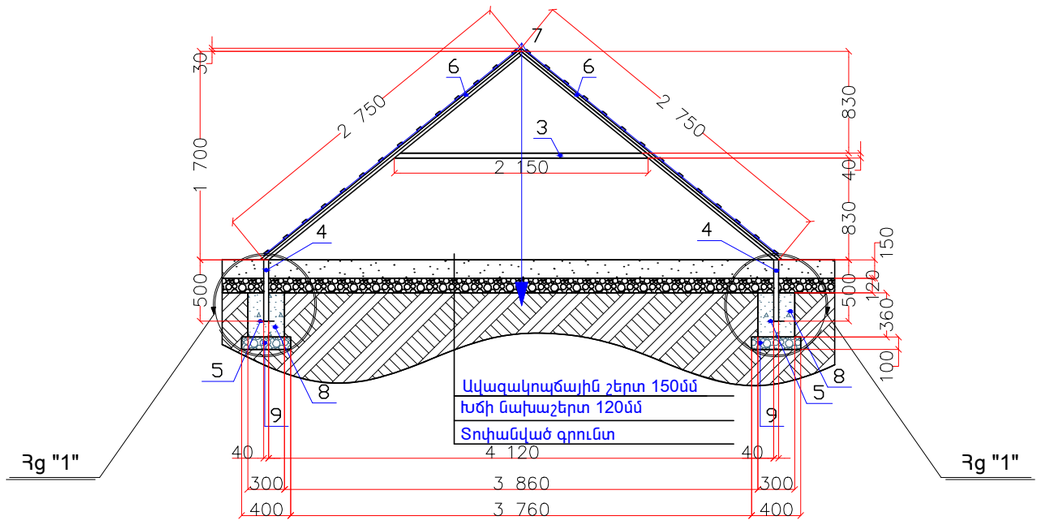

ԾԱՆՈԹՈՒԹՅՈՒՆ

1.Եռակցումը կատարել Э-46 (ГОСТ 9467-75) մակնիշի էլեկտրոդներով

2.Բոլոր չափերը տրված են մմ-ով

ՀԱՆԳՈՒՅՑ «1» Մ1:20

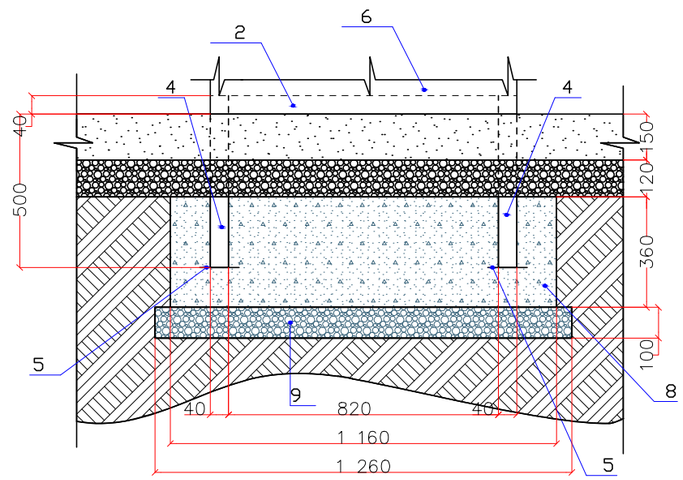

ՇՆԵՐԻ ՎԱՐԺԱՍԱՐՔ - 3, ՏԵՍՔԸ ՎԵՐԵՎԻՑ Մ1:50

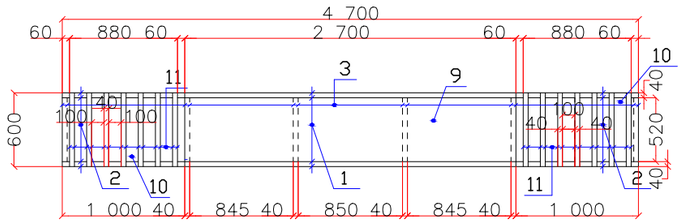

ՏԵՍՔԸ ԿՈՂՔԻՑ

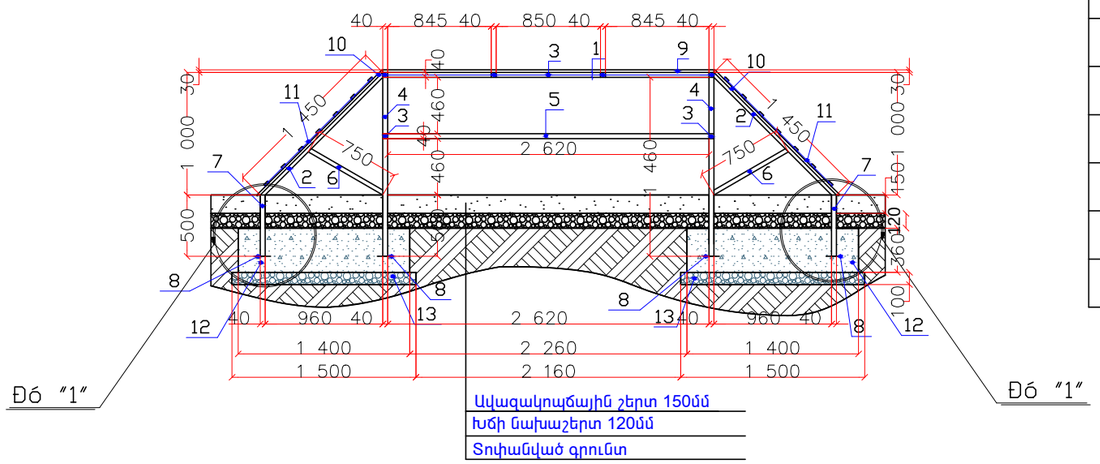

ՀԱՆԳՈՒՅՑ «1» Մ1:20

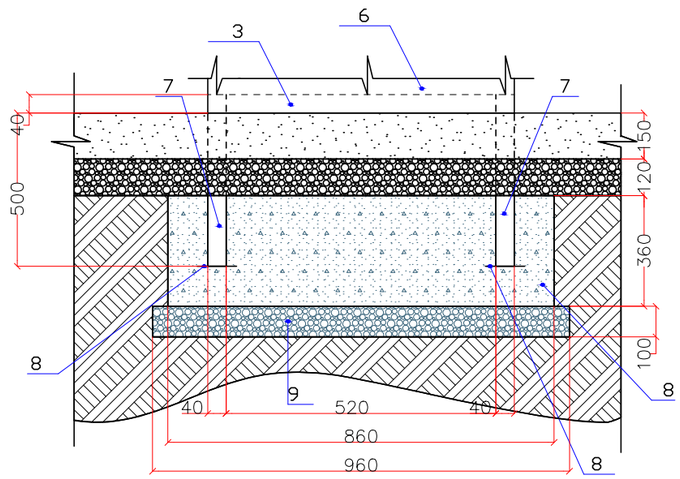

ՆՅՈՒԹԱՑԱԽՍԻ ՄԱՍՆԱԳԻՐ

N	ԱՆՎԱՆՈՒՄ	ՔԱՆ. ՀԱՏ n	ԵՐԿԱՐ ՄՄ L	nxL Մ	1 ԳՄ-Ի ՔԱՇԸ, ԿԳ	ԾԱՆՈԹՈՒ-ԹՅՈՒՆ ԿԳ
1	2	3	4	5	6	7
1	Պողպ. ուղղ. խող. 40x40x2	2	2700	5.40	2.37	12.80
2	Պողպ. ուղղ. խող. 40x40x2	4	1450	5.80	2.37	13.80
3	Պողպ. ուղղ. խող. 40x40x2	8	520	4.16	2.37	9.90
4	Պողպ. ուղղ. խող. 40x40x2	4	1460	5.84	2.37	13.90
5	Պողպ. ուղղ. խող. 40x40x2	2	2620	5.24	2.37	12.50
6	Պողպ. ուղղ. խող. 40x40x2	4	750	3.00	2.37	7.11
7	Պողպ. ուղղ. խող. 40x40x2	4	500	2.00	2.37	4.74
8	Մետ. թիթեղ -150x6	8	150	1.20	1.06	1.30
9	Փայտե չորսու 600 x30մմ	1	2700	2.70	–	0.05 խմ
10	Փայտե չորսու 600 x30մմ	2	1450	2.90	–	0.052 խմ
11	Փայտե չորսու 40x40մմ	14	900	12.60	–	0.03 խմ
12	Բետոն B15 դասի՝ 0.87 խմ					
13	Խճի նախշերտ՝ 0.288 խմ					
14	Մետաղական մասերի երկտակ յուղաներկում՝ 45.62 կգ/մետաղ, փայտե մասերի հղկում, երկտակ լաքապատում՝ 9.1քմ					
15	Ընդամենը, կգ մետաղ					76.05

ԾԱՆՈԹՈՒԹՅՈՒՆ
1.Եռակցումը կատարել Э-46 (ГОСТ 9467-75) մակնիշի էլեկտրոդներով
2.Բոլոր չափերը տրված են մմ-ով

ՇՆԵՐԻ ՎԱՐԺԱՍԱՐՔ - 4, ՏԵՍՔԸ ՎԵՐԵՎԻՑ Մ1:20

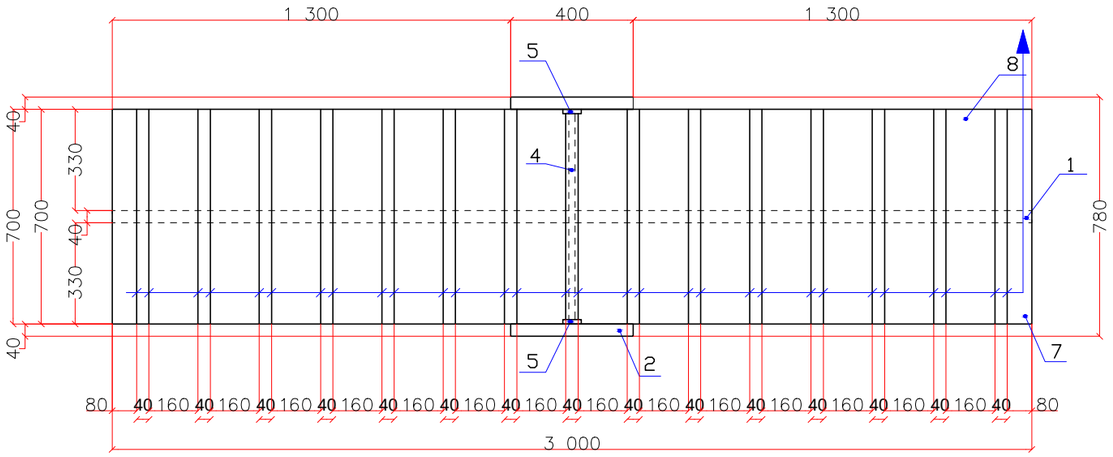

N	ԱՆՎԱՆՈՒՄ	ՔԱՆ. ՀԱՏ n	ԵՐԿԱՐ ՄՄ L	nxL Մ	1 ԳՄ-Ի ՔԱՇԸ, կգ	ԾԱՆՈԹՈՒ-ԹՅՈՒՆ կգ
1	2	3	4	5	6	7
1	Պողպ. ուղղ. խող. 80x40x3	1	3000	3.00	5.34	16.02
2	Պողպ. ուղղ. խող. 80x40x3	2	400	0.16	5.34	0.86
3	Պողպ. ուղղ. խող. 80x40x3	4	820	3.28	5.34	17.56
4	Պողպ. կլոր խող. Φ20x2.5	1	700	0.7	1.07	0.75
5	Առաձգակալ	2	–	–	–	–
6	Ամրան Φ12A500c	4	500	2	0.888	1.776
7	Փայտե չորսու 40x40մմ	15	700	10.50	–	0.0168 խմ
8	Փայտե չորսու 700 x30մմ	1	3000	3.00	–	0.063 խմ
9	Բետոն B15 դասի՝ 0.22 խմ					
10	Խճի նախշերտ՝ 0.071 խմ					
11	Մետաղական մասերի երկտակ յուղաներկում՝ 45.62 կգ/մետաղ, փայտե մասերի հղկում, երկտակ լաքապատում՝ 6.1քմ					
12	Ընդամենը, կգ մետաղ					36.966

ՏԵՍՔԸ ԿՈՂՔԻՑ

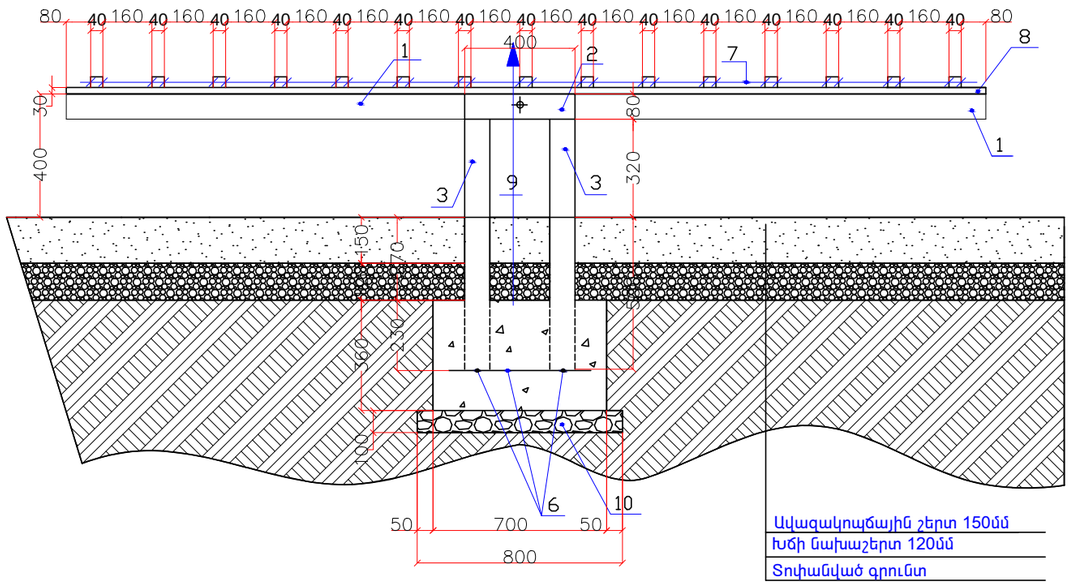

ԾԱՆՈԹՈՒԹՅՈՒՆ

1.Եռակցումը կատարել Э-46 (ГОСТ 9467-75) մակնիշի էլեկտրոդներով

2.Բոլոր չափերը տրված են մմ-ով

ՇՆԵՐԻ ՎԱՐԺԱՍԱՐՔ - 5, ՏԵՍՔԸ ՎԵՐԵՎԻՑ Մ1:50

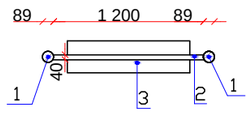

N	ԱՆՎԱՆՈՒՄ	ՔԱՆ. ՀԱՏ n	ԵՐԿԱՐ ՄՄ L	nxL Մ	1 ԳՄ-Ի ՔԱՇԸ, կգ	ԾԱՆՈԹՈՒ-ԹՅՈՒՆ կգ	ԸՆԴՀԱՆՈՒՐ 3 ՀԱՏԻ ՀԱՄԱՐ
1	2	3	4	5	6	7	8
1	Պողպ. կլոր խող. Φ89x4	2	2500	5.00	8.33	41.65	124.95
2	Պողպ. ուղղ. խող. 40x40x2	2	1200	2.40	2.37	5.70	17.10
3	Մեքենայի անվադող	1	–	–	–	–	3
4	Պողպատե ճոպան 8.3 մմ	4	700	2.8	0.26	0.728	2.184
5	Մետ. թիթեղ -150x6	2	150	0.30	1.06	0.318	0.954
6	Բետոն B15 դասի՝ 0.306 խմ						0.918 խմ
7	Խճի նախշերտ՝ 0.108 խմ						0.324 խմ
8	Մետաղական մասերի երկտակ յուղաներկում 45.62 կգ/մետաղ, փայտե մասերի հղկում, երկտակ լաքապատում 1.2քմ						
9	Ընդամենը, կգ մետաղ					48.396	145.20

ՏԵՍՔԸ ԿՈՂՔԻՑ

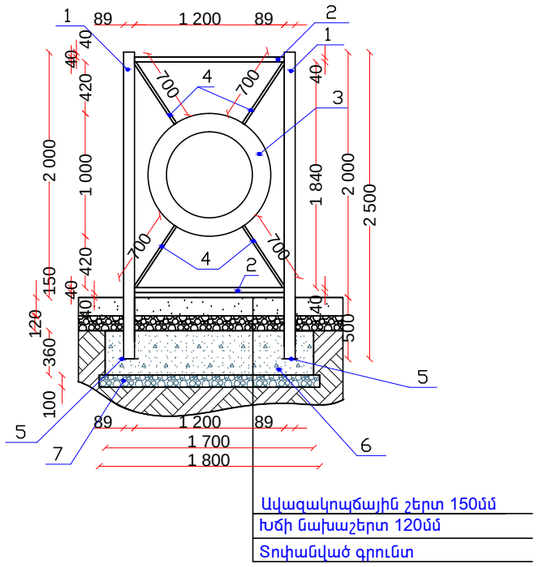

ԾԱՆՈԹՈՒԹՅՈՒՆ
1.Եռակցումը կատարել Э-46 (ГОСТ 9467-75) մակնիշի էլեկտրոդներով
2.Բոլոր չափերը տրված են մմ-ով
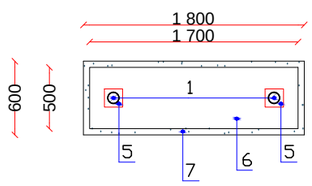
ՀԻՄՔ