ԱՖԻՆԱ ՊՐՈՋԵՔԹՍ ՍՊԸ

Լիցենզիա N-ՔՊԼ 003430

ՊԱՏՎԻՐԱՏՈՒ՝ ԿՈՏԱՅՔԻ ՄԱՐԶԻ ԱԲՈՎՅԱՆ ՀԱՄԱՅՆՔ

Համաձայնեցված է՝

ՀՀ Կոտայքի մարզի Աբովյան համայնքի

ղեկավար՝ ________________ Է. Բաբայան

________ ________________ 2026թ.

ԱՇԽԱՏԱՆՔԱՅԻՆ ՆԱԽԱԳԻԾ

Աբովյան համայնքի փողոցներում առկա լուսացույցների մարտկոցներով և սվիչներով համալրման աշխատանքային նախագիծ

<<ԱՖԻՆԱ ՊՐՈՋԵՔԹՍ>> ՍՊԸ

Տնօրեն Ն. Սաֆարյան

ՆԳՃ Ն. Սաֆարյան

Գիրք-1 Աշխատանքային նախագիծ

Հրազդան 2026թ.

ՀԱՅԱՍՏԱՆԻ ՀԱՆՐԱՊԵՏՈՒԹՅԱՆ ՔԱՂԱՔԱՇԻՆՈՒԹՅԱՆ ԿՈՄԻՏԵ

ԼԻՑԵՆԶԻԱ

ՔՊԼ-003430, 1-ին դաս

(սերիան, համարը, դասը)

ՔԱՂԱՔԱՇԻՆԱԿԱՆ ՓԱՍՏԱԹՂԹԵՐԻ ԿԱԶՄՈՒՄ՝ ԲԱՑԱՌՈՒԹՅԱՄԲ ԿՈՆՍՏՐՈՒԿՏՈՐԱԿԱՆ ԵՎ ՃԱՐՏԱՐԱՊԵՏԱԿԱՆ ՄԱՍԵՐԻ

(քաղաքաշինության բնագավառում գործունեության տեսակը)

ՏՐՎԱԾ Է

2026-03-16, «ԱՖԻՆԱ ՊՐՈՋԵՔԹՍ» ՍՊԸ

(լիցենզիան տալու տարեթիվը, ամիսը, օրը, քաղաքաշինության գործունեության սուբյեկտի անվանումը,

ՀՀ, ԿՈՏԱՅՔ, ՀՐԱԶԴԱՆ, ՀՐԱԶԴԱՆ, ՎԱՆԱՏՈՒՐ ԹԱՂ., 571

գտնվելու վայրը՝ այդ թվում, անհատ ձեռնակատիրոջ դեպքում՝ անունը, ազգանունը և բնակության վայրը)

Գործողության ժամկետը՝ 16.03.2031թ.

(օրը, ամիսը, տարեթիվը)

ՀԱԿԻՉ ՀԱՄԱՐ՝ UG8A-763D-795D-4AA5

Սույն փաստաթուղթը տրված է բացառապես էլեկտրոնային եղանակով: Փաստաթղթի վավերականության ստուգումն ու էլեկտրոնային բնօրինակի ներբեռնումը հնարավոր է իրականացնել https://verify.e-gov.am Հայաստանի Հանրապետության պաշտոնական փաստաթղթերի վավերականության ստուգման միասնական համակարգի կայքում մուտքագրելով հսկիչ համարը կամ սքանավորելով արագ արձագանքման ծածկագիրը (QR Code):

ՀԱՅԱՍՏԱՆԻ ՀԱՆՐԱՊԵՏՈՒԹՅԱՆ ՔԱՂԱՔԱՇԻՆՈՒԹՅԱՆ ԿՈՄԻՏԵ

ԼԻՑԵՆԶԻԱՅԻ ՆԵՐԴԻՐ

ՔՊՆ-003430-05

(ներդիրի սերիան, համարը)

«ԱՖԻՆԱ ՊՐՈՋԵՔԹՍ» ՍՊԸ

(լիցենզավորված քաղաքաշինության գործունեության սուբյեկտի անվանումը)

ԷԼԵԿՏՐԱՄԱՏԱԿԱՐԱՐՈՒՄ (ԷԼԵԿՏՐԱՄԱՏԱԿԱՐԱՐՄԱՆ, ԷԼԵԿՏՐԱԼՈՒՍԱՎՈՐՄԱՆ ՆԵՐՔԻՆ ԵՎ ԱՐՏԱՔԻՆ ՑԱՆՑԵՐ, ԷԼԵԿՏՐԱՄԱՏԱԿԱՐԱՐՄԱՆ ՀԱՄԱԿԱՐԳԵՐ, ՖՈՏՈՎՈԼՏԱՅԻՆ ԵՎ ՀՈՂՄԱԷՆԵՐԳԵՏԻԿ ԿԱՅԱՆՆԵՐ)

(քաղաքաշինության բնագավառում գործունեության ենթատեսակը)

16.03.2026թ.

(ներդիրը տալու օրը, ամիսը, տարեթիվը)

Գործողության ժամկետը՝ 16.03.2031թ.

(օրը, ամիսը, տարեթիվը)

Ներդիրը վավերական է լիցենզիայի առկայության դեպքում

ՀՍԿԻՉ ՀԱՄԱՐ՝ UG73-B634-41C6-8897

Սույն փաստաթուղթը տրված է բացառապես էլեկտրոնային եղանակով: Փաստաթղթի վավերականության ստուգումն ու էլեկտրոնային բնօրինակի ներբեռնումը հնարավոր է իրականացնել https://verify.e-gov.am Հայաստանի Հանրապետության պաշտոնական փաստաթղթերի վավերականության ստուգման միասնական համակարգի կայքում մուտքագրելով հսկիչ համարը կամ սքանավորելով արագ արձագանքման ծածկագիրը (QR Code):

Պատասխանատու մասնագետի/ների անձնագրային տվյալներ	հավաստագրի սերիա	հավաստագրի համար	ստանալու օր, ամիս, տարեթիվ
ՆԱՐԵԿ ՍԱՖԱՐՅԱՆ	Հ	000453	2024-06-13

ՀՍԿԻՉ ՀԱՄԱՐ՝ **UG73-B634-41C6-8897**
Սույն փաստաթուղթը տրված է բացառապես էլեկտրոնային եղանակով: Փաստաթղթի վավերականության ստուգումն ու էլեկտրոնային բնօրինակի ներբեռնումը հնարավոր է իրականացնել https://verify.e-gov.am Հայաստանի Հանրապետության պաշտոնական փաստաթղթերի վավերականության ստուգման միասնական համակարգի կայքում մուտքագրելով հսկիչ համարը կամ սքանավորելով արագ արձագանքման ծածկագիրը (QR Code):

PMB8-2421-FEB7-4674

Փաստաթղթի վավերականության ստուգումն ու էլեկտրոնային բնօրինակի ներբեռնումը հնարավոր է իրականացնել https://verify.e-gov.am կայքում:

ՀԱՅԱՍՏԱՆԻ ՀԱՆՐԱՊԵՏՈՒԹՅՈՒՆ
ԿՈՏԱՅՔԻ ՄԱՐԶ
ԱԲՈՎՅԱՆ ՀԱՄԱՅՆՔ
ՆԱԽԱԳԾՄԱՆ ԹՈՒՅԼՏՎՈՒԹՅՈՒՆ
(ՃԱՐՏԱՐԱՊԵՏԱՀԱՏԱԿԱԳԾԱՅԻՆ ԱՌԱՋԱԴՐԱՆՔ)

N ՆԹ-2613-26 11.03.2026թ.

Օբյեկտ **Արդիականացում, Աբովյան համայնքի փողոցներում առկա լուսացույցերը մարտկոցներով և տվիտներով համալրում,**

(օբյեկտի անվանումը, կառուցում, վերակառուցում, ուժեղացում վերականգնում, գործառնական նշանակության փոփոխություն)

Լուսացույցերի ընդհանուր թիվը՝ 7x8

(հակիրճ բնորոշումը, հզորությունը)

նախագծման փուլերը՝ աշխատանքային նախագիծ, ռիսկայնության աստիճանը՝ III նախագծային փաստաթղթերի մշակման համար:

(ռիսկայնության աստիճանը (կատեգորիան) նախագծման փուլերը և այլն)

Գտնվելու վայրը **քաղաք Աբովյան,**

(մարզի, համայնքի, փողոցի անվանումները, շենքի համարը, հողամասի ծածկագիրը)

Կառուցապատող **ՀԱՅԱՍՏԱՆԻ ՀԱՆՐԱՊԵՏՈՒԹՅԱՆ ԿՈՏԱՅՔԻ ՄԱՐԶԻ ԱԲՈՎՅԱՆԻ ՀԱՄԱՅՆՔԱՊԵՏԱՐԱՆԻ ԱՇԽԱՏԱԿԱԶՄ»**

(կազմակերպության անվանումը, գտնվելու վայրը, ֆիզիկական անձի անունը, ազգանունը, բնակության վայրը, հեռախոսահամարը, էլեկտրոնային հասցեն)

Առաջադրանքի տրամադրման հիմքը՝ **ԱՆՇԱՐԺ ԳՈՒՅՔԻ ՆԿԱՏՄԱՄԲ ԻՐԱՎՈՒՆՔՆԵՐԻ ՊԵՏԱԿԱՆ ԳՐԱՆՑՄԱՆ ՎԿԱՅԱԿԱՆ՝**

(կառուցապատման նպատակով ՀՀ օրենսդրությամբ սահմանված կարգով հողամասի տրամադրման, անշարժ գույքի փոփոխման իրավունքը հաստատող անհրաժեշտ փաստաթղթերը)

Առաջադրանքի գործողության ժամկետը **մինչև 11.09.2027թ.**

(N 1 հավելվածի 32-րդ կետին համապատասխան)

ՆԱԽԱԳԾՎՈՂ ՀՈՂԱՄԱՍԻ ԲՆՈՒԹԱԳԻՐԸ
(աստղանիշով (*) նշված դրույթների գրաֆիկական արտացոլումը տրամադրվում է կից ներկայացվող ամփոփ սխեմայով՝ Մ 1:500)

1. Հողամասը գտնվում է	 (հողամասի դիրքը քաղաքաշինական միջավայրում, դրա նպատակային և գործառնական նշանակությունը)
2. (*) Հողամասի չափսերը	 (հողամասի սահմանները՝ կոորդինատային նշահարմամբ, մակերեսը(հա))
3. Հողամասի առկա վիճակը	Հողամասը ծանրաբեռնված է (ռելիեֆի բնութագիրը, շենքերի (այդ թվում՝ քանդման ենթակա) առկայությունը, (օգտագործումը, նշանակությունը, հարկայնությունը, շինարարական նյութերը և այլն), կանաչապատումը, բարեկարգումը և այլն)
4. (*) Տրանսպորտային պայմանները	ներհամայնքային նշանակության ճանապարհ (Ճանապարհների առկայությունը, երկաթուղային տրանսպորտի մոտեցումները և այլն)
5. (*) Ինժեներական ցանցեր և սարքավորումներ (ջրամատակարարման, կոյուղու, գազամատակարարման, տաք ջրի մատակարարման, էլեկտրամատակարարման, էլեկտրոնային հաղորդակցության համակարգեր)	ներհամայնքային նշանակության ճանապարհ

(նախագծվող հողամասով կամ կից տարածքով անցնող ինժեներական ենթակառուցվածքները, այդ թվում՝ ստորգետնյա)

6. (*) Կից հողամասեր — Հարևանությամբ գտնվող բնակելի տներ, հողամասեր և տարածքներ

(կից հողօգտագործումների անվանումը և դրանց սահմանները՝ համաձայն ներկայացված սխեմայի)

7. Բնության հատուկ պահպանվող և (կամ) պատմամշակութային հուշարձանների տարածքներ (պահպանական գոտիներ) — Առկա չեն

(հուշարձանի անվանումը)

8. (*) Հատակագծային սահմանափակումներ — Հաշվի առնել կից տարածքներում առկա և նախատեսվող կառուցապատումը

(տեղանքում գործող արտադրական, պաշտպանվող օբյկտների, ինժեներարանսպորտային ենթակառուցվածքների և այլ օբյեկտների նկատմամբ սահմանափակումները, այդ թվում՝ սերվիտուտները)

Ն Ա Խ Ա Գ Ծ Ա Յ Ի Ն   Պ Ա Հ Ա Ն Ջ Ն Ե Ր Ը

(աստղանիշով (*) նշված դրույթների գրաֆիկական արտացոլումը տրամադրվում է կից ներկայացվող ամփոփ սխեմայով՝ Մ 1:500)

9. Ճարտարապետահատակագծային պահանջներ — նախագիծը մշակել անշարժ գույքի նկատմամբ իրավունքների պետական գրանցման վկայականով տրված հողատարածքի սահմաններում:

(ելնելով Հայաստանի Հանրապետության օրենսդրության և նորմատիվատեխնիկական փաստաթղթերի պահանջներից, առկա քաղաքաշինական ծրագրային փաստաթղթերի դրույթներից կամ դրանց բացակայության դեպքում՝ կազմավորված (կազմավորվող) քաղաքաշինական միջավայրի պայմաններից, առաջարկություններ ճակատների ձևավորման, տանիքների, արտաքին դռների, պատուհանների համամասնությունների և գունային լուծումների վերաբերյալ)

9.1.(*) օբյեկտի հեռավորությունը կարմիր գծից (մետր) — ըստ նորմերի

9.2.(*) հեռավորությունը հարևան հողակտորներից (օբյեկտներից) (մետր) — համաձայն ՀՀ քաղաքաշինության կոմիտեի նախագահի 2023 թվականի մայիսի 22-ի N 04-Ն հրամանի

9.3.(*) թույլատրելի բարձրությունը (մետր) — Համաձայն գլխավոր հատակագծի

սահմանային հարկայնության բարձրությունը գերազանցող շենքերի և շինությունների նախագծման դեպքում՝ ՀՀՇՆ II-6.02-2006 «Սեյսմակայուն շինարարություն. Նախագծման նորմեր» շինարարական նորմերով սահմանված պահանջների ապահովման (հատուկ հաշվարկային մեթոդներ, սեյսմակայունության բարձրացման միջոցառումներ և այլն)

9.4. կառուցապատման խտության գործակիցը (կառույցի, (կառույցների) ընդհանուր մակերեսի հարաբերությունը հողամասի մակերեսին) — ըստ նորմերի

9.5. կառուցապատման տոկոսը (կառուցապատվող (անջրանցիկ) տարածքի հարաբերությունը հողամասի տարածքին՝ տոկոսներով) (%) — ըստ նորմերի

9.6 կանաչապատման տոկոսը (կանաչապատ տարածքի հարաբերությունը հողամասի մակերեսին՝ տոկոսներով՝ (%)) — ըստ նորմերի

9.7 այլ պահանջներ — • Հատակագծային լուծումները մշակել համաձայն պատվիրատուի առաջադրանքի՝ հաշվի առնելով նորմատիվային պահանջները • Համաձայն Աբովյան համայնքի ավագանու 06.12.2022թ. N 174-Ա որոշման՝ շինությունների արտաքին պատերի համար նախատեսել սպիտակ, մոխրագույն, ծիրանագույն երանգները, կապտականաչ հայելային ապակիները, իսկ տանիքների համար՝ շագանակագույն և մուգ կապտականաչ երանգները

10. Հողամասում գտնվող շենքերի ու շինությունների քանդման կամ տեղափոխման (ապամոնտաժման) պայմանները և աշխատանքների հերթականությունը — Առկա չէ

11. Ստորգետնյա, կիսանկուղի և առաջին հարկերի տարածքների օգտագործման պայմանները — Համաձայն նորմերի

12. (*) Ինժեներական ցանցեր և սարքավորումներ — Պահանջներ գոյություն ունեցող և նախագծվող ենթակառուցվածքների ու ցանցերի նկատմամբ

12.1 (*) ջրամատակարարում կոյուղի, տաք ջրի մատակարարում	Համաձայն նորմերի (համաձայն մատակարարող կազմակերպության տեխնիկական պայմանների)
12.2 (*) Էլեկտրամատակարարում	Համաձայն նորմերի (համաձայն մատակարարող կազմակերպության տեխնիկական պայմանների)
12.3. (*) գազամատակարարում	Համաձայն նորմերի (համաձայն մատակարարող կազմակերպության տեխնիկական պայմանների)
12.4. (*) Էլեկտրոնային հաղորդակցություն մալուխատար կոյուղու (ներառյալ դիտահորը) տեղադիրքը	Համաձայն նորմերի (համաձայն N 1 հավելվածի 57-րդ կետի 2-րդ ենթակետով սահմանված ելակետային տվյալների)
12.5. թույլ հոսանքներ	Առկա չեն
12.6. աղբահանություն	համայնքային
13. Տարածքի ինժեներական նախապատրաստում	Կազմակերպել տարածքի ջրահեռացում: (ռելիեֆի կազմակերպման, ջրահեռացման, ինժեներական պաշտպանության միջոցառումները)
14. Բարեկարգում	Ազատ տարածքը բարեկարգել և կանաչապատել (լանդշաֆտային պլանավորման վերաբերյալ պահանջները, կանաչապատում, ճարտարապետական փոքր ձևեր, ցանկապատում, գովազդ և այլն)
15. Շինարարական նյութեր	Երկաթբետոնե տարրեր, քարե շար, ապակի, մետաղական տարրեր: (շինարարական նյութերի օգտագործման առաջարկությունները տանիքների, ճակատների լուծումների, արտաքին դռների, պատուհանների վերաբերյալ)
16. Պաշտպանական կառույցներ	Ըստ նախագծի (արտակարգ իրավիճակներում մարդկանց և օբյեկտների պաշտպանության միջոցառումները)
17. Հակահրդեհային պահանջներներ	Ապահովել հակահրդեհային նորմատիվ պահանջները (հակահրդեհային անվտանգության ապահովման միջոցառումները)
18. Հաշմանդամների և բնակչության սակավաշարժ խմբերի պաշտպանության միջոցառումներ	
19. Շրջակա միջավայրի պահպանում	ապահովել շրջակա միջավայրի պահպանման համապատասխան միջոցառումները (շրջակա միջավայրը վտանգավոր ազդեցությունից բացառելու միջոցառումները)
20. Շինարարության կազմակերպում	Ըստ նորմերի (առաջարկություններ շինարարության հետ կապված անբարենպաստ ազդեցության բացառման, քաղաքային տնտեսության և տրանսպորտի անխափան աշխատանքի ապահովման վերաբերյալ)
21. Առաջադրանքի գործողության ժամկետը և նախագծի մշակման փուլերը	մինչև 11.09.2027թ., նախագծման փուլերը՝ աշխատանքային նախագիծ, (նշվում են առաջադրանքի գործողության ժամկետը և նախագծի մշակման փուլերը)

Լ Ր Ա Ց Ո Ւ Ց Ի Չ   Պ Ա Յ Մ Ա Ն Ն Ե Ր Ը

22. Նախագծային փաստաթղթերի փորձաքննությանը ներկայացվող պահանջներ	Պարզ փորձաքննություն (Հայաստանի Հանրապետության օրենսդրությամբ սահմանված փորձաքննության տեսակը կամ նախագծողի երաշխավորագիրը՝ հղում կատարելով համապատասխան իրավական ակտին)
23. Միջանկյալ համաձայնեցում	Համաձայն նորմերի (իրավասու մարմնի կամ Հայաստանի Հանրապետության օրենսդրությամբ նախատեսված դեպքերում շահագրգիռ մարմինների հետ էսքիզային նախագծի նախնական համաձայնեցում, նշվում է նաև առաջադրանքի փոփոխման հնարավորոջթյունը՝ N 1 հավելվածի 87-րդ կետով նախատեսված դեպքում)
24. Հասարակական քննարկումներ	Համաձայն նորմերի (Հայաստանի Հանրապետության օրենսդրությամբ սահմանված դեպքում և կարգով)
25. Համաձայնեցումների կամ Մասնագիտական եզրակացությունների ստացում	Մինչև շինարարական աշխատանքները սկսելը համաձայնություն ձեռք բերել տվյալ ինժեներական ենթակառուցվածքների սեփականատերերի (օգտագործողների) հետ (նշվում են տվյալ օբյեկտի համաձայնեցման օրենքով սահմանված պահանջները՝ հուշարձանների ու բնության պահպանության և այլ լիազորված մարմինների հետ, ինչպես նաև N 1 նավելվածի 56-րդ կետով սահմանված դեպքերում՝ ինժեներական ենթակառուցվածքի սեփականատիրոջ (օգտահործողի) հետ)

26. Փոստային բաժանորդային պահարանների տեղադրում	 (նշվում են տվյալ օբյեկտի համաձայնեցման օրենքով սահմանված պահանջները՝ հուշարձանների ու բնության պահպանության և այլ լիազորված մարմինների հետ, ինչպես նաև N 1 նավելվածի 56-րդ կետով սահմանված դեպքերում՝ ինժեներական ենթակառուցվածքի սեփականատիրոջ (օգտահործողի) հետ)
27. Քաղաքաշինական կանոնադրությամբ ամրագրված լրացուցիչ պայմաններ	• Նախագծի կազմը և բովանդակությունը համապատասխանեցնել ՀՀ կառավարությանն առընթեր քաղաքաշինության պետական կոմիտեի նախագահի 11.09.2017թ. «Բնակելի, հասարակական, արտադրական շենքերի և շինությունների նախագծային փաստաթղթերի կազմը և բովանդակությունը սահմանող կանոնները և ՀՀ քաղաքաշինության նախարարի 29.11.2006թ. հ.273-Ն հրամանն ուժը կորցրած ճանաչելու մասին» հ.128-Ն հրամանով հաստատված դրույթներին: • Շինությունը նախագծել 22.05.2023թ ՀՀՇՆ 30-01-2023 «Քաղաքաշինություն. քաղաքային եվ գյուղական բնակավայրերի հատակագծում և կառուցապատում» շինարարական նորմերը հաստատելու և Հայաստանի Հանրապետության քաղաքաշինության կոմիտեի նախագահի 2023 թվականի մայիսի 22-ի N 04-Ն հրամանով հաստատված դրույթներին համապատասխան:
28. Այլ պայմաններ	

ՀԱՅԱՍՏԱՆԻ ՀԱՆՐԱՊԵՏՈՒԹՅԱՆ ԱԲՈՎՅԱՆ ՀԱՄԱՅՆՔԻ ՂԵԿԱՎԱՐ՝ ԷԴՈՒԱՐԴ ԲԱԲԱՅԱՆ

(ստորագրությունը, անունը, ազգանունը)

11.03.2026

ՀԱՎԱՍՏՎԱԾ Է ԷԼԵԿՏՐՈՆԱՅԻՆ ՍՏՈՐԱԳՐՈՒԹՅԱՄԲ

ՇԻՆԱՐԱՐՈՒԹՅԱՆ ԿԱԶՄԱԿԵՐՊՈՒՄ

1. Ընդհանուր տեղեկություններ

Աբովյան համայնքի 2026 թվականի կարիքների համար Աբովյան համայնքի փողոցներում առկա լուսացույցների մարտկոցներով և սվիչներով համալրման աշխատանքների իրականացման նախագծանախահաշվային փաստաթղթերի կազմման խորհրդատվական աշխատանքներ:

Նախագծի Շինարարության կազմակերպում բաժինը կազմված է նախագծի տեխնիկական լուծումների, Պատվիրատու՝ Աբովյանի համայնքապետարանի հետ կնքված N ԱԲՀ-ԲՄԽԱՇՁԲ-26/24 պայմանագրի տեխնիկական առաջադրանքի պահանջների և ՀՀ գործող շինարարական նորմերի և ստանդարտների համաձայն:

Շինարարության կազմակերպման նախագծի հիմքում ընկած են մրցութային մաս կազմող "Գծագրերը", տարածքի և նրա շրջակայքի ուսումնասիրությունները:

Կապալառուն, մրցութային հայտի նախահաշվի միավոր գները և ընդհանուր արժեքը որոշելիս պետք է հաշվի առնի նաև շինարարության կազմակերպման հետ կապված լրացուցիչ ծախսերը: Շինարարության տևողությունը որոշված է գործող նորմատիվային փաստաթղթերով, բայց կարող է ճշտվել Պատվիրատուի հետ:

Կապալառուն պետք է օգտագործի շինարարության իրականացման ժամանակ այն նյութերը, որոնք նշված են նախագծում և տեղադրի այն սարքավորումները, որոնք տրված են նախագծով: Կապալառուն կարող է առաջարկել այլընտրանքային նյութեր պայմանով, որ այդ նյութերի որակը համապատասխանի (կամ լինի ավելի բարձր) նախագծով տրվածներին: Այդ նյութերի կիրառումը պետք է համաձայնեցվի Պատվիրատուի և նախագծի գլխավոր ճարտարագետի հետ:

Կապալառուն պարտավոր է օբյեկտը շահագործման հանձնելուց առաջ անցկացնել համապատասխան մոնիթորինգ և ստուգում՝ Պատվիրատուի և նախագծի գլխավոր ճարտարագետի հետ համատեղ՝ համոզվելու համար կատարված աշխատանքների համապատասխանությանը՝ նախագծային չափանիշների հետ:

2. Հիմնական աշխատանքների իրականացում

Շինարարական աշխատանքներն իրականացնելիս անհրաժեշտ է ղեկավարվել հետևյալ դրույթներով (բայց չսահմանափակվել այդքանով). Նախապատրաստական շրջանում՝

- կատարել բոլոր այն աշխատանքները, որոնք կապված են շինարարությանը խանգարող առկա ինժեներական կոմունիկացիաների ժամանակավորապես կամ մշտական տեղափոխման հետ,
- շինարարական աղբի հեռացումը կատարել արկղանման բաքերով, փոշին քչացնելու նպատակով՝ շուրջը ջրելով,
- շինարարական աղբը տեղափոխել տեղական իշխանությունների հետ համաձայնեցված տեղամաս,

Մասնավորապես Կապալառուն պարտավոր է.

- մշտապես առկա վտանգավոր արտադրական գործոնների գոտիներում կողմնակի մարդկանց մուտքը կանխելու նպատակով պետք է տեղադրվի շրջափակիչներ (վտանգազերծող): Բանվորական այն տեղամասերը, որտեղ կիրառվում է կամ պատրաստվում է սոսինձ, մածիկ, ներկեր և այլ նյութեր, որոնք անջատում են պայթունավտանգ կամ թունավոր նյութեր, չի թույլատրվում իրականացնել կրակի կիրառմամբ աշխատանքներ կամ կայծ առաջացնող գործողություններ:

3. Շինարարության տևողությունը

Շինարարական աշխատանքների ընդհանուր նորմատիվային տևողությունը որոշվում է հաշվարկով և կազմում է 40 օր: Այն կարող է ճշտվել Պատվիրատուի կողմից՝ Կապալառուի հետ պայմանագիր կնքելիս, հիմք ընդունելով Հայաստանի շուկայում ձևավորված նման ծրագրի իրականացման իրատեսական ժամկետները: Շինարարության նախապատրաստական ժամկետը նախատեսված է քառասուն օր: Շինարարության ժամանակացույցը տրված է աղյուսակով:

4. Մրցույթի կարգը

Մրցույթի հավակնորդը մինչև մրցութային առաջադրանքի կատարման գնի համար առաջարկություն ներկայացնելը պարտավոր է՝

- Մանրակրկիտ ձևով ծանոթանալ նախագծային փաստաթղթերին, նրանցով նախատեսվող աշխատանքների ցանկին և ծավալներին, տեխնիկական մասնագրերին, մրցութային փաթեթի ողջ բովանդակությանը:
- Ճշտել կառույցի գտնվելու վայրը և տեղում խորապես ուսումնասիրել պահանջվող աշխատանքների ծավալները, նրանց կատարման համար անհրաժեշտ միջոցառումների իրականացման ռեալ հնարավորությունները սեփական կամ ներգրավվելիք ուժերով, ելնելով արտադրական հզորություններից և առաջադրանքի կատարման ժամկետից:
- Պարզել, աշխատանքները կատարելու տեսակետից, տեղի առանձնահատկությունները, հնարավոր դժվարությունները, որոնցառկայությունը կարող է անդրադառնալ աշխատանքների կատարման ժամկետների և գնի վրա:
- Պարզել շինարարական օբյեկտներին մոտենալու, շինհրապարակի կազմակերպելու հնարավորությունները, պահեստային տնտեսության և այլ անհրաժեշտությունների համար գոյություն ունեցող շինությունների օգտագործման հնարավորությունները, ջրամատակարարման ևէլեկտրամատակարարման աղբյուրները:
- Հաշվի առնել, որ մրցութային աշխատանքների գնի մեջ մտնում է նաև ՀՀ օրենսդրությամբ սահմանված հարկերի, տուրքերի և այլպարտադիր վճարումները, ինչպես նաև ապահովագրական վճարումները:
- Վերը նշված ուսումնասիրությունների և նրանց վերլուծությունների արդյունքում առաջացած լրացուցիչ ծախսերը հաշվի առնել մրցութային հայտի նախահաշվի միավոր գները և ընդհանուր արժեքը որոշելիս:

5. Շինհրապարակի էլեկտրամատակարարումը և ջրամատակարարումը

Կապալառուն պարտավոր է ապահովել իր միջոցներով շինհրապարակի ջրամատակարարումը ևէլեկտրամատակարարումը, կազմակերպել շինհրապարակի և կառույցների լուսավորումը:

Խմելու ջուրը պետք է համապատասխանի սահմանված սանիտարական նորմերին: Նրա սակավության դեպքում:

6. Շինհրապարակի նախապատրաստում

Կապալառուի պարտականությունների մեջ է մտնում, Պատվիրատուի կողմից համաձայնեցված սահմաններում, շինարարության համար հատկացված տարածքի մաքրումը կենցաղային աղբից և այլ նյութերից:

Պատվիրատուն իրավունք ունի անարգել մուտք գործել ցանկացած ժամանակավոր կառույց և անհրաժեշտության դեպքում կատարել ստուգումներ: Ժամանակավոր կառույցների շահագործումից և շինարարության ավարտից հետո, Կապալառուն պարտավոր է իր միջոցների հաշվին անհապաղորեն վերացնել ցանկացած ժամանակավոր կառույց (կամ բոլոր ժամանակավոր կառույցները) Պատվիրատուի պահանջով:

7. Անվտանգության պայմաններ

Կապալառուն պարտավոր է ապահովել շինհրապարակում գտնվող իր աշխատողների համար անհրաժեշտ սանիտարական և հիգիենիկ պայմաններ համաձայն ՀՀ օրենսդրության: Շինարարության ամբողջ ժամանակամիջոցում, մեկնարկի օրվանից մինչև նախնական ակտի ստորագրումը, Կապալառուն պատասխանատու է իրականացված աշխատանքների, շինարարական նյութերի, սարքերի ու սարքավորումների և այլ արժեքների պահպանության համար: Շինարարության նշված ժամանակամիջոցում տարբեր պատճառներով նրա կրած վնասը ծածկվում է սեփական միջոցների հաշվին, բացառությամբ պայմանագրով նախատեսված դեպքերի:

Անվտանգության տեխնիկա և հակահրդեհային պաշտպանություն

1. Շինմոնտաժային աշխատանքներ կատարելու ընթացքում անհրաժեշտ է պահպանել «ՍՆԻՊ III-4-80* «Անվտանգության տեխնիկան շինարարությունում» շինարարական նորմերը.
2. Հակահրդեհային անվտանգությունը շինհրապարակում,աշխատանքի տեղամասերում և աշխատատեղերում անհրաժեշտ է ապահովել «Հակահրդեհային անվտանգության կանոններ» ձեռնարկի պահանջներին համապատասխան: Շինմոնտաժային և այլ աշխատանքները պետք է իրականացնել համաձայն Պետստանդարտ 12.1.004-76-ի:
3. Մինչև աշխատանքների սկսելը աշխատողներին պետք է ծանոթացնել անվտանգության տեխնիկայի կանոնների հետ ըստ մասնագիտությունների կատարման համապատասխան հրահանգավորում:
4. Աշխատողների աշխատանքների պաշտպանությունը պետք է ապահովվի վարչակազմի կողմից նրանց անհատական պաշտպանության միջոցների տրամադրմամբ (շինարարական սաղավարտներ, հատուկ արտահագուստ և այլն)՝ սանիտարակենցաղային շինություններով և սարքերով գործող ՍՆիՊ III-4-80 նորմերին և կատարվող աշխատանքների բնույթին համապատասխան:
5. Բարձրության վրա աշխատանքները կատարել միայն գույքային լաստակների միջոցով:
6. Աշխատանքների ժամանակ մեխանիզմներից և սարքավորումներից օգտվելիս հետևել օգտագործման հրահանգներին:
7. Եռակցման աշխատանքներ կատարելիս հետևել, որ էլեկտրաեռակցման սարքերը գտնվեն ճանապարհից և անցումներից մի կողմ և լինեն հողանցված:

ՊԱՇՏՈՆ	ԱՆՈՒՆ, ԱԶԳԱՆՈՒՆ	ՍՏՈՐԱԳՐ.	ԱՄԻՍ	Աբովյան համայնքի փողոցներում առկա լուսացույցների մարտկոցներով և սվիչներով համալրման աշխատանքային նախագիծ		
ՆԳՃ	Ն. ՍԱՖԱՐՅԱՆ					
ՆԱԽԱԳԾԵՑ	Ա. ԲԱՂԱԼՅԱՆ			Ընդհանուր բացատրագիր	ՓՈՒԼ	ԹԵՐԹ / ԹԵՐԹԵՐ
					ԱՆ	1 / 2
					<<ԱՖԻՆԱ ՊՐՈՋԵՔԹՍ>> ՍՊԸ լից. ՔՊԼ-003430	

AFINA PROJECTS

ԲԱՑԱՏՐԱԳԻՐ

Շինարարության կազմակերպման համար օգտագործվել են հետև նորմատիվային փաստաթղթերը:

1. 2023 թվականի ապրիլի 21-ի N 592-Ն որոշման «Էլեկտրատեղակայանքների սարքվածքի կանոնների»
2. ՍՆիՊ 3.05.06-85 «Էլեկտրոտեխնիկական սարքավորումներ»
3. ՍՆիՊ 12-03-2001 «Աշխատանքի անվտանգությունը շինարարության մեջ»
4. ՀՀՇՆ 13-02-2022 «Անվտանգության տեխնիկական շինարարությունում»

Աբովյան համայնքի փողոցներում առկա լուսացույցների մարտկոցներով և սվիչներով համալրման աշխատանքային նախագիծը պետք է իրականացվի լուսացույցերի անխափան սնուցման համակարգեր՝ տեղադրելով, որոնք ապահովում են լուսացույցերի անընդհատ աշխատանքը առնվազն 10 ժամվա ընթացքում՝ առանց արտաքին էլեկտրամատակարարման:

Իրականացնել մեկ տիպային օրինակով, թվով 7 խաչմերուկներում փողոցների լուսացույցերի անխափան էլեկտրական սնուցման նպատակով:

Էլեկտրահարումից պաշտպանության հիմնական միջոցը սնուցման ավտոմատ անջատումն է՝ պաշտպանիչ հողանցման հետ համակցությամբ:

Լրացուցիչ նախատեսվում է հողանցման կոնտուր՝ պատրաստված 40x4մմ ցինկապատ պողպատե շերտից: Որպես գլխավոր հողանցման շինա՝ օգտագործվում է PE-շինան: Դրան միացվում են

սնուցող գծերի պաշտպանիչ PE-հաղորդիչը, կրկնակի հողանցման հողանցող հաղորդիչը,

ելքային գծերի պաշտպանիչ հաղորդիչները, պոտենցիալների հավասարեցման հաղորդիչները, այդ թվում՝ PE-շինաների կապի հաղորդիչները:

Մոնտաժվող I դասի բոլոր էլեկտրասարքավորումները պետք է ունենան պաշտպանիչ հաղորդիչը միացնելու հնարավորություն, իսկ բոլոր վարդակները՝ պաշտպանիչ կոնտակտ:

Հողանցման համակարգը՝ TN-C-S:

ԸՆԴՀԱՆՈՒՐ ՏՎՅԱԼՆԵՐ

7 լուսացուցային խաչմերուկների անխափան սնուցման համակարգերի տեղադրման աշխատանքայի նախագծում ներառված սարքավորումների ներկայացվելիք հիմնական պահանջներն են:

1. Անխափան սնուցման սարք (UPS/ԻԲՊ)

Տիպը: Off-grid (Կրկնակի փոխակերպմամբ), պատին ամրացվող:
Հզորությունը: Առնվազն 3200ՎԱ / 3000Վտ:
Ելքային լարում 230Վ ± 1%, սինուսոիդալ ձև` կոնտրոլերի անխափան աշխատանքի համար:
Արդյունավետությունը ոչ պակաս քան 90%:
Անցման ժամանակը 20 մվ (ակնթարթային):
Պաշտպանություն: Կարճ միացումից, գերբեռնվածությունից, մարտկոցի լրիվ լիցքաթափումից, լարման տատանումներից:
Ինտերֆեյս: LCD էկրան (ցույց տվող լիցքը, լարումը, սպառումը):

2. Կուտակիչ մարտկոցներ (АКБ)

Տեսակը: Հերմետիկ, սպասարկում չպահանջող, LIfePO4 տիպի:
Տարողություն: Առնվազն 100Աժ, 24Վ:

3. Արտաքին պահարան և մոնտաժային պարագաներ

Պահարան: Մետաղական, IP65 պաշտպանության դասի, հակավանդալային, արտաքին տեղադրման համար:
Ինքնավարություն:
Պետք է ապահովի 4 լուսացույցի և կոնտրոլերի աշխատանքը առնվազն 10 ժամ:
Ջերմակարգավորում:
Պահարանը պետք է համալրված լինի ինքնակառավարվող տաքացուցիչով (թերմոստատով)՝ ձմռանը մարտկոցների ջերմաստիճանը 5°C-ից բարձր պահելու համար, ինչպես նաև ինքնակառավորվող օդորակիչով բարձր ջերմաստիճաններից խուսափելու նպատակով:
Մալուխներ:
Պղնձյա, համապատասխան սեկցիայի (բազմաջիղ), դիմացկուն արտաքին ազդեցություններին:
Մատակարարման ժամկետ:
Պայմանագիրը ստորագրելուց հետո 40 օրացուցային օր:
Երաշխիքային ժամկետ:
Ընդհանուր համակարգի համար՝ 24 ամիս, մարտկոցների համար՝ առնվազն 12 ամիս:
Որակի հավաստում:
Բոլոր սարքավորումները պետք է ունենան համապատասխանության սերտիֆիկատներ (CE, ISO, IEC):
Փորձարկում:
Յուրաքանչյուր խաչմերուկի հանձնում-ընդունումը կատարվում է 2 ժամյա փաստացի ինքնավար աշխատանքի թեստավորումից հետո:
Պարտադիր ներկայացնել բոլոր սարքավորումների սերտիֆիկատները, գնման հաշիվները և երաշխիքային սպասարկման պայմանները:

ՊԱՇՏՈՆ	ԱՆՈՒՆ, ԱԶԳԱՆՈՒՆ	ՍՏՈՐԱԳՐ.	ԱՄԻՍ	Աբովյան համայնքի փողոցներում առկա լուսացույցների մարտկոցներով և սվիչներով համալրման աշխատանքային նախագիծ		
ՆԳՃ	Ն. ՍԱՖԱՐՅԱՆ					
ՆԱԽԱԳԾԵՑ	Ա. ԲԱՂԱԼՅԱՆ			Ընդհանուր բացատրագիր	ՓՈՒԼ	ԹԵՐԹ	ԹԵՐԹԵՐ
					ԱՆ	2	2
				<<ԱՖԻՆԱ ՊՐՈՋԵՔԹՍ>> ՍՊԸ լից. ՔՊL-003430			

AFINA
PROJECTS

A3

№	Թերթի անվանումը	Ծանոթ.
1	Աշխատանքային թերթերի լրակազմ	
2	Էլեկտրական սխեմա	
3	Պահարանի տեսքը	
4	Պահարանի տեղակայումը լուսացույցի հենասյան վրա	
5	Պահարանի հողանցման համակարգ	
6	Աշխատանքների մասնագիր	
7	Աշխատանքների կատարման տևողությունը	

ՈՒՇԱԴՐՈՒԹՅՈՒՆ

1. Շինարարության ընթացքում հնարավոր է կատարել փոփոխություններ նախապես համաձայնեցնելով նախագծային կազմակերպության հետ:
2. Շինարարական աշխատանքները կատարող կազմակերպություններին` առանց համապատասխան շահագրգիռ կազմակերպությունների հողային աշխատանքներ չսկսել:
3. Փորվածքների բացման ժամանակ կատարել գրունտների ճշգրտում: Անհամապատասխանության դեպքում կազմել ակտ, որի հիման վրա նախագծում կկատարվի փոփոխություն:
4. Նախագծում կիրառվող սարքավորումների տիպերը (արտադրող ընկերությունը) պատվիրատուի համաձայնությամբ կարող են ենթարկվել փոփոխման պահպանելով նախագծում նշված տեխնիկական պարամետրերը:
5. Սույն նախագծում կառույցների, կոնստրուկցիաների, սարքավորումների և տեխնոլոգիական մասի բոլոր տեխնիկական լուծումներն ընդունված են նախագծի հրատարակման պահին գործող նորմերին, կանոններին, ինչպես նաև հրդեհային անվտանգության կանոններին համապատասխան:
6. Տեխնիկական շահագործման և անվտանգության տեխնիկայի կանոնների, ինչպես նաև հրդեհային անվտանգության պահանջների պահպանման դեպքում` ապահովվում է սույն նախագծում կառույցների շահագործման անվտանգությունը:
7. Շահագործման հանձնելուց առաջ ստուգել հողանցման սարքվածքի դիմադրության չափը (30 Օհմ): Հողանցման կոնտուրի մոնտաժումից հետո անհրաժեշտ է ստուգել հողանցման սարքավորման դիմադրությունը: Չբավարարելու դեպքում ավելացնել էլեկտրդների քանակը նորմային հասցնելու համար:

AFINA
PROJECTS

ՊԱՇՏՈՆ	ԱՆՈՒՆ, ԱԶԳԱՆՈՒՆ	ՍՏՈՐԱԳՐ.	ԱՄԻՍ	Աբովյան համայնքի փողոցներում առկա լուսացույցների մարտկոցներով և սվիչներով համալրման աշխատանքային նախագիծ		
ՆԳՃ	Ն. ՍԱՖԱՐՅԱՆ					
ՆԱԽԱԳԾԵՑ	Ա. ԲԱԴԱԼՅԱՆ			Էլեկտրական մաս	ՓՈՒԼ	ԹԵՐԹ	ԹԵՐԹԵՐ
					ԱՆ	1	7
				Աշխատանքային թերթերի լրակազմ	<<ԱՖԻՆԱ ՊՐՈՋԵՔԹՍ>> ՍՊԸ լից. ՔՊԼ-003430		

A3

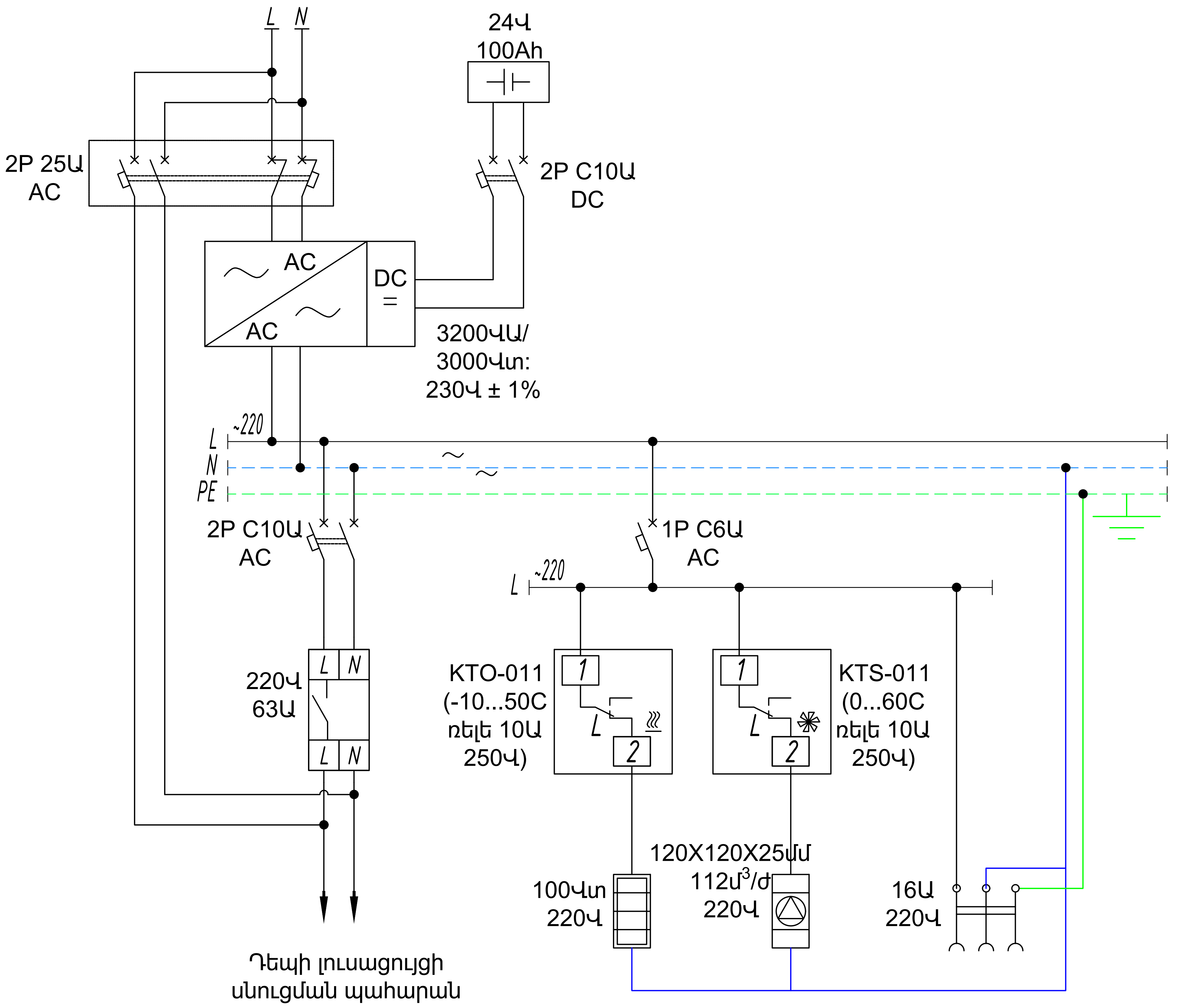

AFINA
PROJECTS

ՊԱՇՏՈՆ	ԱՆՈՒՆ, ԱԶԳԱՆՈՒՆ	ՍՏՈՐԱԳՐ.	ԱՄԻՍ
ՆԳՃ	Ն. ՍԱՖԱՐՅԱՆ		
ՆԱԽԱԳԾՈՂ	Ա. ԲԱԴԱԼՅԱՆ		

Աբովյան համայնքի փողոցներում առկա լուսացույցների մարտկոցներով և սվիչներով համալրման աշխատանքային նախագիծ

Էլեկտրական մաս	ՓՈՒԼ	ԹԵՐԹ	ԹԵՐԹԵՐ
	ԱՆ	2	7

Էլեկտրական սխեմա

<<ԱՖԻՆԱ ՊՐՈՋԵՔԹՍ>> ՍՊԸ
լից. ՔՊԼ-003430

A3

Տեսքը դիմացից դուռը փակ

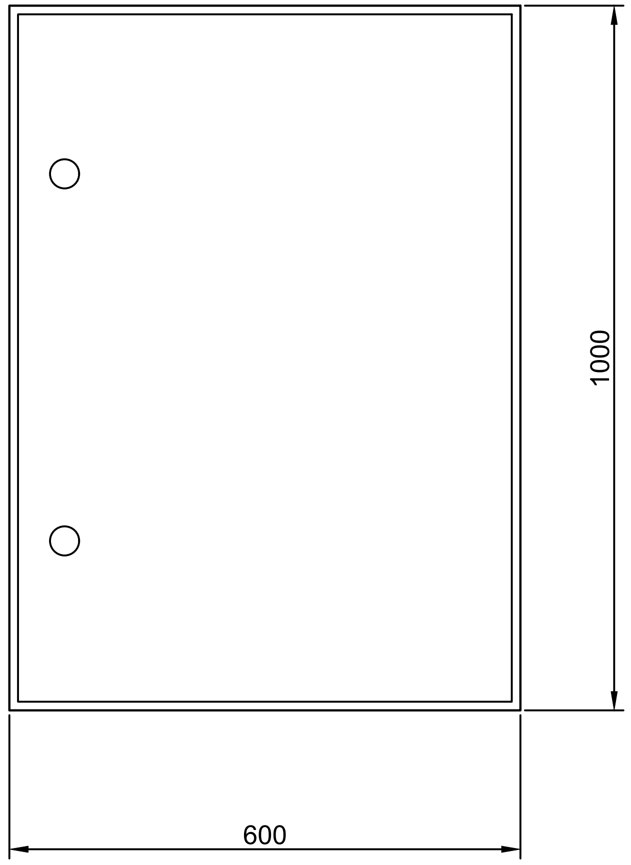

Տեսքը դիմացից դուռը բաց

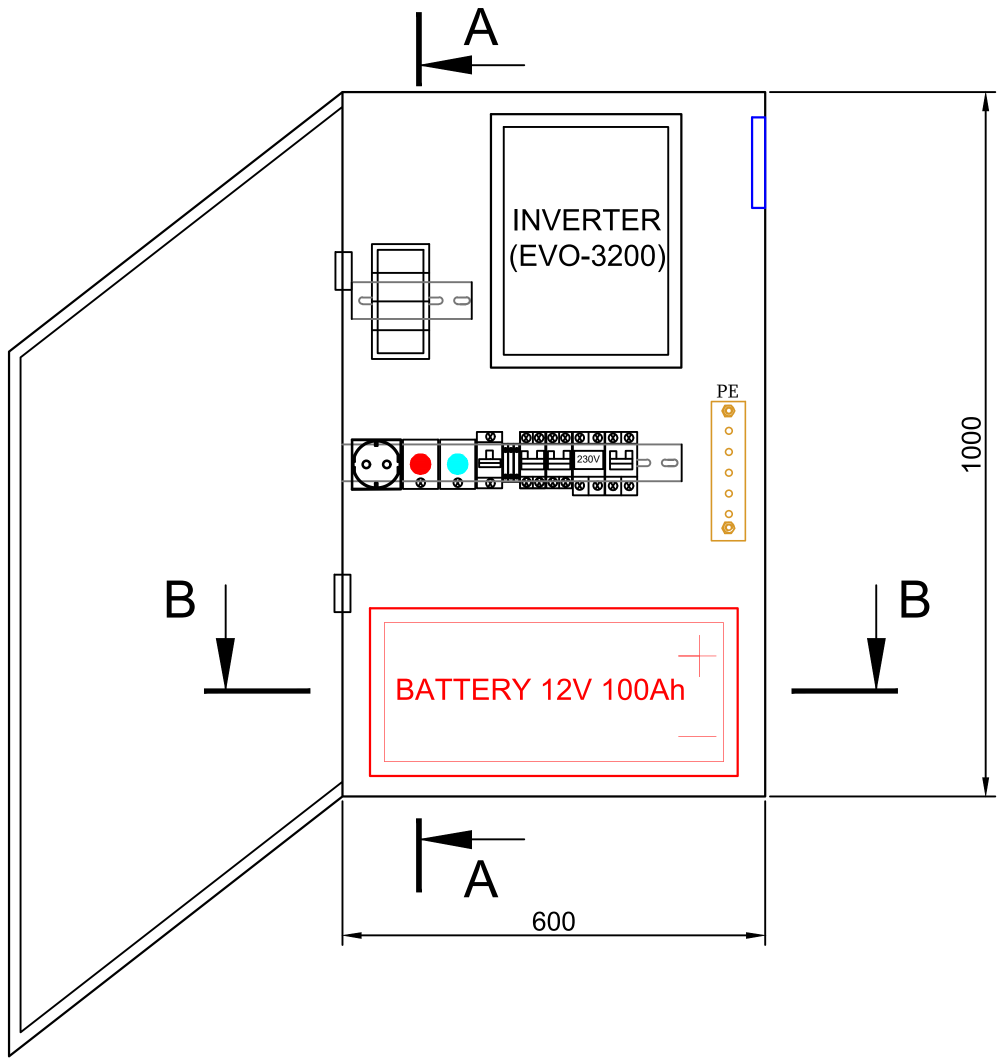

Տեսքը կողքից

Կտրվածք A-A

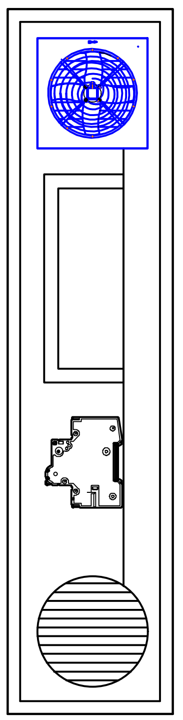

Տեսքը վերևից

Կտրվածք B-B

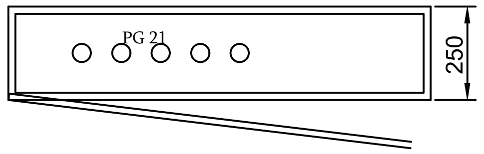

AFINA
PROJECTS

ՊԱՇՏՈՆ	ԱՆՈՒՆ, ԱԶԳԱՆՈՒՆ	ՍՏՈՐԱԳՐ.	ԱՄԻՍ	Աբովյան համայնքի փողոցներում առկա լուսացույցների մարտկոցներով և սվիչներով համալրման աշխատանքային նախագիծ		
ՆԳՃ	Ն. ՍԱՖԱՐՅԱՆ			Էլեկտրական մաս	ՓՈՒԼ	ԹԵՐԹ	ԹԵՐԹԵՐ
ՆԱԽԱԳԾԵՑ	Ա. ԲԱՂԱԼՅԱՆ				ԱՆ	3	7
				Պահարանի տեսքը	<<ԱՖԻՆԱ ՊՐՈՋԵՔԹՍ>> ՍՊԸ լից. ՔՊԼ-003430		

A3

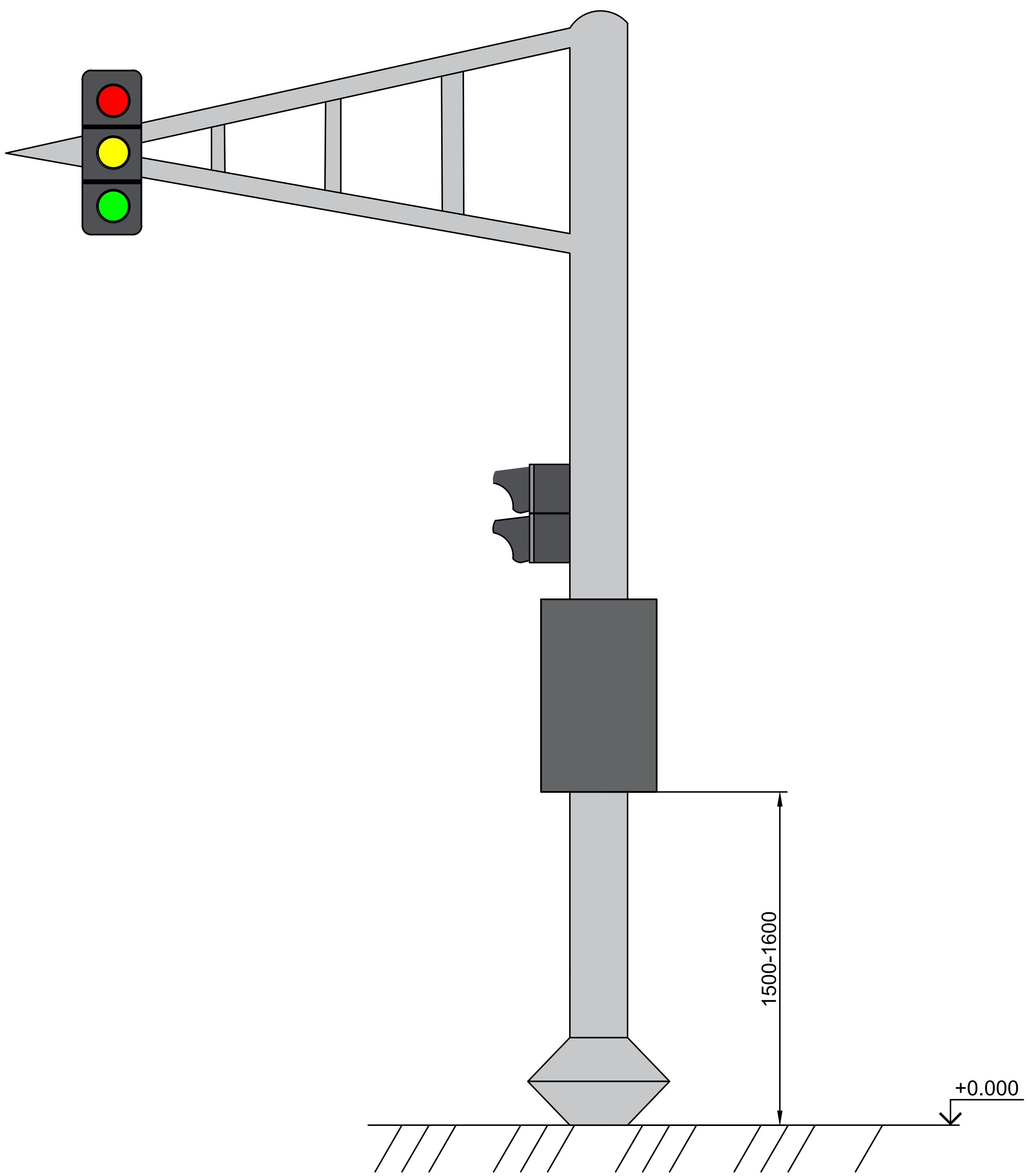

ՊԱՇՏՈՆ	ԱՆՈՒՆ, ԱԶԳԱՆՈՒՆ	ՍՏՈՐԱԳՐ.	ԱՄԻՍ	Աբովյան համայնքի փողոցներում առկա լուսացույցների մարտկոցներով և սվիչներով համալրման աշխատանքային նախագիծ		
ՆԳՃ	Ն. ՍԱՖԱՐՅԱՆ					
ՆԱԽԱԳԾԵՑ	Ա. ԲԱԴԱԼՅԱՆ			Էլեկտրական մաս	ՓՈՒԼ	ԹԵՐԹ	ԹԵՐԹԵՐ
					ԱՆ	4	7
				Պահարանի տեղակայումը լուսացույցի հենասյան վրա	<<ԱՖԻՆԱ ՊՐՈՋԵՔԹՍ>> ՍՊԸ լից. ՔՊԼ-003430		

AFINA PROJECTS

A3

Հենասյան վրա պահարանի հողանցման համակարգ

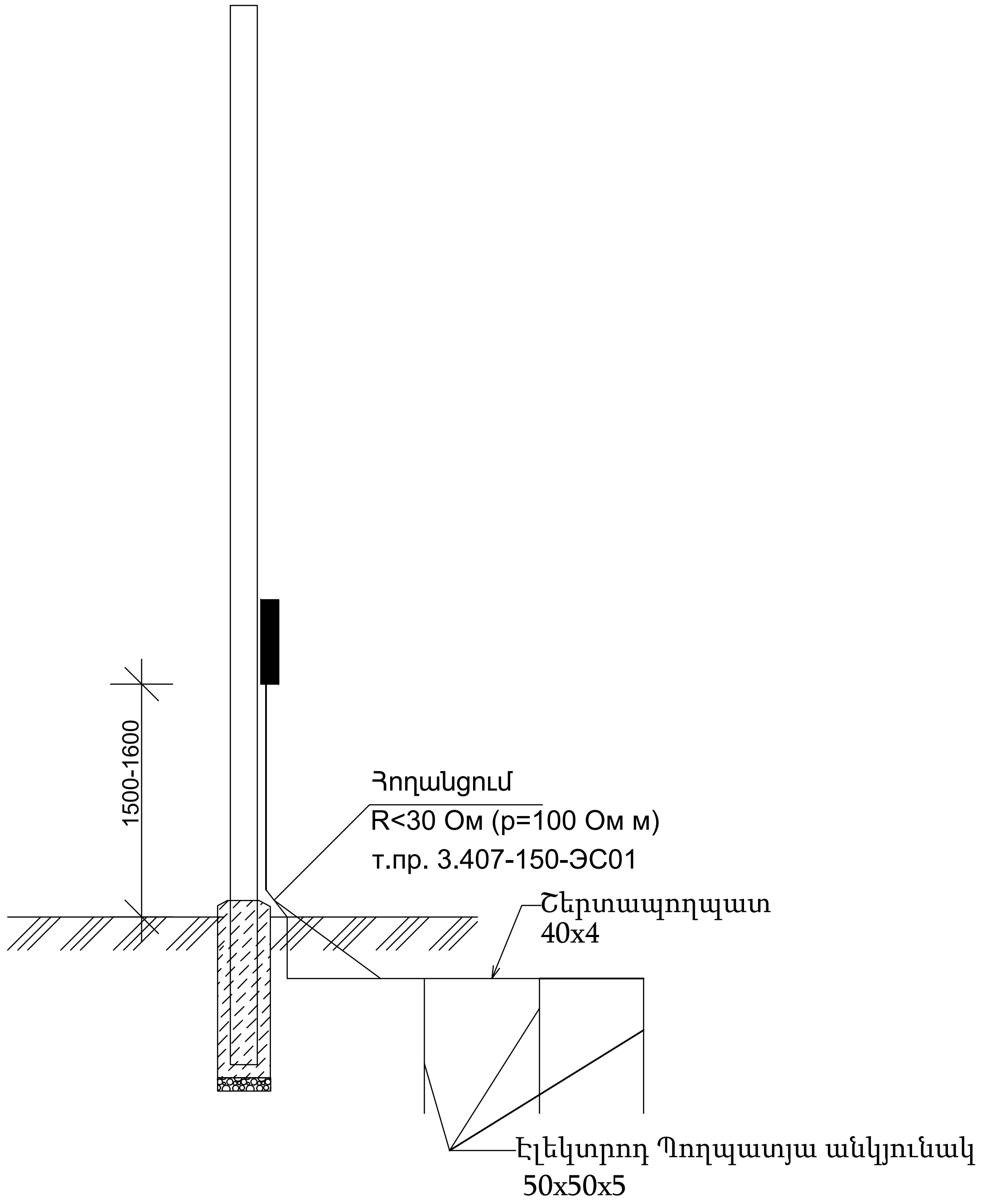

Պահարանի հողանցման հատակագիծ

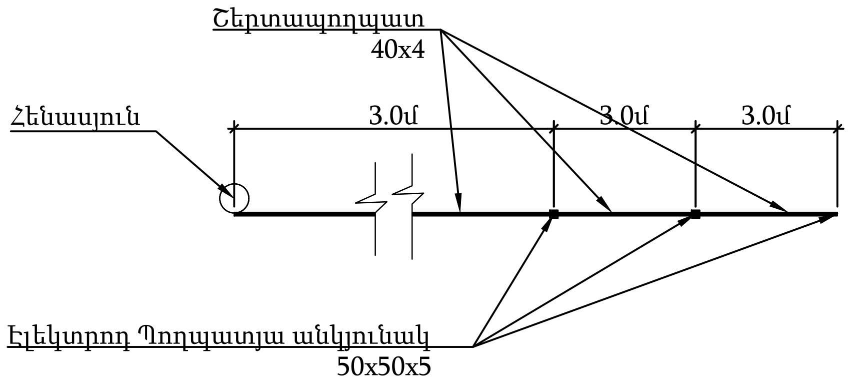

AFINA
PROJECTS

ՊԱՇՏՈՆ	ԱՆՈՒՆ, ԱԶԳԱՆՈՒՆ	ՍՏՈՐԱԳՐ.	ԱՄԻՍ	Աբովյան համայնքի փողոցներում առկա լուսացույցների մարտկոցներով և սվիչներով համալրման աշխատանքային նախագիծ		
ՆԳՃ	Ն. ՍԱՖԱՐՅԱՆ					
ՆԱԽԱԳԾԵՑ	Ա. ԲԱՂԱԼՅԱՆ			Էլեկտրական մաս	ՓՈՒԼ	ԹԵՐԹ	ԹԵՐԹԵՐ
					ԱՆ	5	7
				Պահարանի հողանցման համակարգ	<<ԱՖԻՆԱ ՊՐՈՋԵՔԹՍ>> ՍՊԸ լից. ՔՊԼ-003430		

A3

№	Անվանում	Տիպ, մոդել	Չափ. Միավ.	Քանակ	Նշումներ
1	2	3	4	5	6
1	**Էլեկտրական բաշխիչ վահաններ, էլեկտրատեղակայանքներ***				
1.1	Էլ. բաշխիչ վահանների, կազմում՝		հատ	7	
	Էլ մետաղական վահան 1000x600x250 մմ IP65		*հատ*	*7*	
	Եռադիրք անջատիչ 2P, 25A, 6кА, AC		*հատ*	*7*	
	Ավտոմատ անջատիչ 2P, C10A, 6kA, AC		*հատ*	*7*	
	Ավտոմատ անջատիչ 2P, C10A, 6kA, DC		*հատ*	*7*	
	Ավտոմատ անջատիչ 1P, C6A, 4.5kA, AC		*հատ*	*7*	
	Յամալրող նյութեր		*լրակազմ*	*7*	
2	**Տեղակայման սարքվածքներ***				
2 1	Անխափան սնուցման սարք (UPS/ИБП) Տիպը՝ Off-grid (Կրկնակի փոխակերպմամբ),պատին ամրացվող: Յզորությունը՝ առնվազն 3200ՎԱ / 3000Վտ: Ելքային լարում 230Վ ± 1%, սինուսոիդալ ձև՝ կոնտրոլերի անխափան աշխատանքի համար:Արդյունավետությունը ոչ պակաս քան 90%:Անցման ժամանակը 20 մվ (ակնթարթային):Պաշտպանություն՝ Կարճ միացումից, գերբեռնվածությունից, մարտկոցի լրիվ լիցքաթափումից, լարման տատանումներից (AVR): Ինտերֆեյս՝ LCD Էկրան (ցույց տվող լիցքը, լարումը, սպառումը):		*լրակազմ*	7	
2 2	Մարտկոց LIfePO4 24V 100Ah: Խորը լիցքաթափման, սպասարկում չպահանջող		հատ	7	
2 3	Լարման ռելե 220V,63A աշխատանքային տիրույթ 140…280V		հատ	7	
2 4	Թերմոստատ KTO-011 (-10...50C, ռելե 10 A, 250 B)		հատ	7	
2 5	Թերմոստատ KTS-011 (0...60C, ռելե 10 A,250 B)		հատ	7	
2 6	Օդափոխիչ 120x120x25մմ, 112մ3/ժ, 220V		հատ	7	
2 7	Տաքացուցիչ 100Վտ, 220Վ		հատ	7	
2 8	Վարդակ միաֆազ երկբևեռ հողանցման հպակով արտաքին տեղադրման 16A, IP20		հատ	7	
2 9	Յամակարգի փորձարկում և կարգաբերում		հատ	7	
3	**Ուժային մալուխներ***				
3 1	Մալուխ պղնձե, 3x2,5 ք.մմ, չիրկիզվող	ВВГнг(А)-LS	գ.մ	140	
3 2	Մալուխ պղնձե, 3x1,5 ք.մմ, չիրկիզվող	ВВГнг(А)-LS	գ.մ	28	
3 3	Մալուխ պղնձե, 1x10 ք.մմ	ПВ	գ.մ	14	
3 4	Մալուխի ծայրակալ 10 մմ2		հատ	28	
** - Ներառել բոլոր անհրաժեշտ ամրացման ու ամրակապման պարագաները*					
4	**Մալուխատարներ**				
4 1	ПНД ճկախողովակ D16, բացօթյա կիրառման		գ.մ	140	
5	**Յողանցման համակարգ**				
5.1	4-րդ կարգի գրունտի փորում, ձեռքով		խմ	35,28	
5.2	Պողպատե անկյունակ 50x50x5մմ L=3000մմ հողանցիչների մոնտաժումով		հատ	21	
5.3	Շերտապողպատ հատույթ 40x4 մմ հորիզոնական հողանցումով խրամուղում		մ	63	
5.4	Գրունտի հետլիցք ձեռքով 4-րդ կարգի		խմ	33,516	

ՊԱՇՏՈՆ	ԱՆՈՒՆ, ԱԶԳԱՆՈՒՆ	ՍՏՈՐԱԳՐ.	ԱՄԻՍ	Աբովյան համայնքի փողոցներում առկա լուսացույցների մարտկոցներով և սվիչներով համալրման աշխատանքային նախագիծ		
ՆԳՃ	Ն. ՍԱՖԱՐՅԱՆ					
ՆԱԽԱԳԾԵՑ	Ա. ԲԱԴԱԼՅԱՆ			Էլեկտրական մաս	ՓՈՒԼ	ԹԵՐԹ	ԹԵՐԹԵՐ
					ԱՆ	6	7
				Աշխատանքների մասնագիր	<<ԱՖԻՆԱ ՊՐՈՋԵՔԹՍ>> ՍՊԸ լից. ՔՊԼ-003430		

AFINA PROJECTS

A3

N/N	Աշխատանքների անվանումը	40 օր
1	Շին.մոնտաժային աշխատանքների նախապատրաստում	
2	Քանդման ենթակա աշխատանքների իրականացում	
3	Հողանցման համակարգի մոնտաժում	
4	Պահարանների մոնտաժում	
5	Համակարգի փորձարկում և կարգաբերում, հայտնաբերված թերությունների վերացում	
6	Անհրաժեշտ փաստաթղթերի նախապատրաստում, շահագործման հանձնում	

ՀԱՎԵԼՎԱԾ

1. Կապալի օբյեկտի դրա առանձին մասերի և օգտագործված նյութերի երաշխիքային ժամկետները 2 տարի.
2. Հիմնանորոգման աշխատանքների կատարման համար պահանջվող անհրաժեշտ ժամկետը 40 օր

ԾԱՆՈԹՈՒԹՅՈՒՆ

Շին աշխատանքները սկսելուց առաջ անհրաժեշտ է տարանջատել անվտանգության գոտիները, բացառել կողմնակի անձանց մուտքը շին. հրապարակի տարածք, ամբողջությամբ հոսանքազրկել շին. հրապարակի տարածքի բոլոր էլեկտրական գծերը , ապամոնտաժման աշխատանքներում ներգրավված բոլոր անձանց անցկացնել աշխատանքի անվտանգության կանոնների դասնթաց:

Աշխատանքների կատարման համար պահանջվող տեխնիկական միջոցներ

h/h	Տեխնիկական միջոցի անվանումը	Տիպը	Քանակը
1	2	3	4
1	Ավտոաշտարակ զամբյուղով	Ցանկացած	մեկ հատ

Աշխատանքների կատարման համար պահանջվող աշխատանքային ռեսուրսներ

h/h	Մասնագիտական որակավորումը	Պահանջվող քանակը	Ծանոթություն
1	2	3	4
1	Ճարտարագետ էլեկտրոտեխնիկ /աշղեկ/	մեկ մասնագետ	
2	Բետոնագործ վարպետ	Բանվորական անձնակազմի քանքկի ընտրությունը ըստ անհրաժեշտության	
3	Ներկարար վարպետ		
4	Էլեկտրոմոնտաժող վարպետ		
5	Զոդող վարպետ		
6	Փականագործ		
7	Բանվորներ		

Կապալառու կազմակերպությանից շինարարական աշխատանքների իրականացման համար պահանջվող լիցենզիաները:

ըստ « Քաղաքաշինության բնագավառում շինարարության իրականացում» հետևյալ ոլորտների՝

Հ/Հ	Պահանջվող լիցենզիայի(ների) տեսակը(ները).
1	2
1	Էներգետիկ

Շինարարության տեղնիկական հսկողություն իրականացնող կազմակերպությանից պահանջվող լիցենզիաները՝

ըստ « Քաղաքաշինության Շինարարության տեխնիկական հսկողության *իրականացում» հետևյալ ոլորտների՝*

Հ/Հ	Պահանջվող լիցենզիայի(ների) տեսակը(ները).
1	2
1	Էներգետիկ

AFINA
PROJECTS

ՊԱՇՏՈՆ	ԱՆՈՒՆ, ԱԶԳԱՆՈՒՆ	ՍՏՈՐԱԳՐ.	ԱՄԻՍ
ՆԳՃ	Ն. ՍԱՖԱՐՅԱՆ		
ՆԱԽԱԳԾՈՂ	Ա. ԲԱՂԱԼՅԱՆ		

Աբովյան համայնքի փողոցներում առկա լուսացույցների մարտկոցներով և սվիչներով համալրման աշխատանքային նախագիծ

Էլեկտրական մաս

ՓՈՒԼ	ԹԵՐԹ	ԹԵՐԹԵՐ
ԱՆ	7	7

Աշխատանքների կատարման տնօրությունը

<<ԱՖԻՆԱ ՊՐՈՋԵՔԹՍ>> ՍՊԸ
լից. ՔՊԼ-003430