Ed Art Projekt

«ԷԴ ԱՐՏ ՊՐՈԵԿՏ» ՍՊԸ

«ЭД АРТ ПРОЕКТ» ООО

«ED ART PROJECT» LLC

✉ք.Երևան Էրեբունի փ. 34 շ. բն. 36 ✆ /099/ 899-221

@ ed.art.projekt@internet.ru ✆ /043/ 411-711

ՊԱՅՄԱՆԱԳԻՐ ԼՄԱՀ-ՀՄԱԵՁԲ-24/10

ՀՀ Լոռու մարզի Ալավերդի համայնքի ճանապարհների և բակային հատվածների ասֆալտապատման կապիտալ վերանորոգման և խաղահրապարակների կառուցման աշխատանքներ

Սանահին կայարան թաղամասում ճանապարհահատված, բակային տարածք
I- հատված ՊԿ 0+00 - ՊԿ 6+72

ԱՇԽԱՏԱՆՔԱՅԻՆ ՆԱԽԱԳԻԾ

«ԷԴ ԱՐՏ ՊՐՈԵԿՏ» ՍՊԸ

ՏՆՕՐԵՆ՝ **Է.ԵՂԻԱԶԱՐՅԱՆ**

ՀԱՍՏԱՏՈՒՄ ԵՄ՝

ԱԼԱՎԵՐԴՈՒ ՀԱՄԱՅՆՔԱՊԵՏԱՐԱՆ

ՀԱՄԱՅՆՔԻ ՂԵԿԱՎԱՐ՝ **Դ.ՂՈՒՄԱՇՅԱՆ**

ԵՐԵՎԱՆ 2024

Ed Art Projekt

«ԷԴ ԱՐՏ ՊՐՈԵԿՏ» ՍՊԸ
«ED ART PROJEKT» LLC
«ED ART PROJECT» LLC

ՊԱՏՎԻՐԱԳԻՐ ԼՄՀ-ՀՄԱԵՇԲ-24/10

ՀՀ Լոռու մարզի Ալավերդի համայնքի ճանապարհների և բակային հատվածների
ասֆալտապատման կապիտալ վերանորոգման և խաղահրապարակների կառուցման աշխատանքներ

Սանահին կայարան թաղամասում ճանապարհահատված, բակային տարածք

ՀԱՏԱԿԱԳԻԾ

«ԷԴ ԱՐՏ ՊՐՈԵԿՏ» ՍՊԸ

ՏՆՕՐԵՆ՝ Է. ԵՂԻԱԶԱՐՅԱՆ

ՀԱՍՏԱՏՈՒՄ ԵՄ՝

ԱԼԱՎԵՐԴՈՒ ՀԱՄԱՅՆՔԱՊԵՏԱՐԱՆ
ՀԱՄԱՅՆՔԻ ՂԵԿԱՎԱՐ՝ Ա. ԱՌԱՔԵԼՅԱՆ

ԵՐԵՎԱՆ 2024

Ed Art Projekt

«ԷԴ ԱՐՏ ՊՐՈԵԿՏ» ՍՊԸ
«ЭД АРТ ПРОЕКТ» ООО
«ED ART PROJECT» LLC

✉ք.Երևան Էրեբունի փ. 34 շ. բն. 36 ☎ /099/ 899-221
@ ed.art.projekt@internet.ru ☎ /043/ 411-711

ՊԱՅՄԱՆԱԳԻՐ ԼՄԱՀ-ՀՄԱԾՁԲ-24/10

ՀՀ Լոռու մարզի Ալավերդի համայնքի ճանապարհների և բակային հատվածների ասֆալտապատման կապիտալ վերանորոգման և խաղահրապարակների կառուցման աշխատանքներ

Սանահին կայարան թաղամասում ճանապարհահատված, բակային տարածք

ԱՇԽԱՏԱՆՔԱՅԻՆ ՆԱԽԱԳԻԾ

«ԷԴ ԱՐՏ ՊՐՈԵԿՏ» ՍՊԸ

տնօրեն՝
Է.Եղիազարյան

ՀՀՆԳՆ ոստիկանություն
Ճանապարհային ոստիկանության ՃԵԿՀ բաժնի պետ
Ոստիկանության փոխգնդապետ
Կ.Կոստանյան

հաստատում եմ՝
Ալավերդու համայնքապետարան
համայնքի ղեկավար
Դ.Ղումաշյան

ԵՐԵՎԱՆ 2024

ՀՀ Լոռու մարզի Ալավերդի համայնք
Սանահին կայարան թաղամաս

Հաստատումեմ `
Ալավերդիհամայնքիղեկավար
Դ. Ղումաշյան
«_____» _____2024թ

ՏԵԽՆԻԿԱԿԱՆ ԲՆՈՒԹԱԳԻՐ - ԳՆՄԱՆ ԺԱՄԱՆԱԿԱՑՈՒՅՑ

Ալավերդիհամայնքիճանապարհներիև բակային հատվածների ասֆալտապատման կապիտալ վերանորոգման, խաղահրապարակների կառուցմանաշխատանքներինախագծա-նախահաշվայինփաստաթղթերիկազմմանևփորձաքննությանտրամադրմանաշխատանքներիձեռքբերման

Ծրագրի անվանումը	Ալավերդիհամայնքիճանապարհներիև բակային հատվածների ասֆալտապատման կապիտալ վերանորոգմանխաղահրապարակների կառուցմանաշխատանքներ **նախագծի պատրաստման, ծախսերի գնահատման ծառայություններ**
Ֆինանսավորման աղբյուր	Համայնքային միջոցներ
Պատվիրատու	Ալավերդու համայնքապետարան
Ծառայության անվանումը	Ալավերդիհամայնքիճանապարհներիև բակային հատվածների ասֆալտապատման կապիտալ վերանորոգման և խաղահրապարակների կառուցմանաշխատանքներ **նախագծի պատրաստման, ծախսերի գնահատման ծառայություններ**
Ճանապարհի/փողոցի անվանումը	ԱլավերդիհամայնքիՍանահին կայարան թաղամասի ճանապարհի և բակային տարածքների ասֆալտապատում, թաղամասում առկա 150քմ մակերեսով խաղահրապարակի կառուցում; Թումանյան փողոցի թիվ 5 և թիվ 6 շենքերի բակերիասֆալտապատում, 60քմ մակերեսով խաղահրապարակի կառուցում; Քարկոփբնակավայրի 1-ին փողոցի և բակային տարածքների ասֆալտապատում,300քմ մակերեսով խաղահրապարակի կառուցում:
աշխատանքների անվանումը	Վերոնշյալ տեղամասերում նստարանների և աղբամանների տեղադրում /ձևը համաձայնեցնել համայնքապետարանի հետ/, մարզասարքերի և խաղասարքերի ձեռք բերում, տեղադրում:
Հատվածը, երկարությունը, մակերեսը	Սանահին կայարան թաղամասում 1 կմ ճանապարհահատվածի, 3000քմ մակերեսով բակային տարածքի ասֆալտապատում, թաղամասում առկա 150քմ մակերեսով խաղահրապարակի կառուցում; Թումանյան փողոցի թիվ 5 և թիվ 6 շենքերի 3100քմ մակերեսով բակային տարածքի ասֆալտապատում, 60քմ մակերեսով խաղահրապարակի կառուցում; Քարկոփ բնակավայրում 630մ երկարությամբ 1-ին փողոցի և 11500 քմ մակերեսով բակային տարածքի ասֆալտապատում,300քմ մակերեսով խաղահրապարակի կառուցում: Վերոնշյալ տեղամասերում նստարանների և աղբամանների տեղադրում:
Նախագծման փուլը	Աշխատանքային նախագիծ
Ճանապարհի/փողոցի կարգը	Տեղական նշանակության
Երթևեկամասերի ծածկի տեսակը	ասֆալտապատում
Ընդհանուր դրույթներ	• Յուրաքանչյուր ճանապարհահատվածի /փողոցի համար նախագծանախահաշվային փաստաթղթերը պետք է կազմվեն և ներկայացվեն հայերեն և ռուսերեն լեզուներով՝ 4 թղթային օրինակով և մեկ էլեկտրոնային տարբերակով (ACAD PDF ֆորմատներով, ծավալաթերթերը, ամփոփագրերը և նախահաշիվները նաև Excel ֆորմատով):

Նախագծանախահաշվային փաստաթղթերը պետք է պատրաստված լինեն համակարգչային համապատասխան ծրագրերի կիրառման միջոցով, լինեն գունավոր և ընթեռնելի:
Նախագիծը ներկայացնել 4 օրինակից, ինչպես նաև էլեկտրոնային կրիչով, էլ. տարբերակով:
5.Ներկայացնել օգտագործված նյութերի երաշխիքային ժամկետներին ներկայացվող նվազագույն պահանջները:
6.Ներկայացնել աշխատանքների կատարման համար պահանջվող լիցենզիաների, տեխնիկական միջոցներին, աշխատանքային ռեսուրսներին և մասնագիտական հատկանիշներին ներկայացվող պահանջները:

•

Հիմնական պարտականություն-ներ և պահանջներ

Հիմնական պարտականություններ՝

- ✓ Ինժեներական հետազննման իրականացում:
- ✓ Նախագծանախահաշվային փաստաթղթերի մշակում:
- ✓ Ճանապարհի ծրագրի սահմաններում գտնվող ստորգետնյա և վերգետնյա ինժեներական բոլոր գծերի ուսումնասիրություն, անհրաժեշտ տեխնիկական պայմանների ձեռք բերում և ճանապարհի ծրագծի իրականացմանը խոչընդոտելու, իսկ ստորգտնյա գծերի դեպքում նաև ոչ բարվոք վիճակում գտնվելու դեպքում այդ գծերի համար տալ նախագծային լուծում: Ինժեներական գծերի (նաև սարքավորումների) տեղափոխման անհրաժեշտության դեպքում դրանց տեղափոխման նախագիծի մշակում և իրավասու կազմակերպությունների հետ համաձայնեցում:
- ✓ Շինարարական աշխատանքները սկսելուց առաջ, հիմնանորոգվող տեղամասը հանձնման-ընդունման ակտի միջոցով կապալառու կազմակերպությանը հանձնում ՝ տեղանքին ամրակցող նշաններով և բարձրությունների հենանիշերով:

Հետազննման վերաբերյալ պահանջներ՝

- ✓ Ինժեներական հետազննումն իրականացնել նախագծային փաստաթղթերը մշակելու և նախագծային լուծումները հիմնավորելու անհրաժեշտ ծավալով,
- ✓ հետազննման ընթացքում վերանորոգվող, վերակառուցվող, հիմնանորոգվող ճանապարհի երկայնքով **<u>առնվազն յուրաքանչյուր 330 մետր տեղամասում, (իսկ նստվածքային տեղամասերում պարտադիր՝ առնվազն 2մ խորությամբ)</u>** կատարել հորատումներ՝ ճանապարհային պատվածքի շերտի հաստության, պատվածքի շերտերի նյութերի կազմվածքի, հիմնատակի գրունտների ուսումնասիրման անհրաժեշտ խորությամբ և վիճակի գնահատում:
- ✓ հետազննման ընթացքում իրականացնել հիմնանորոգվող տեղամասի առկա վիճակի տեսանկարահանում:

Նախագծերի նկատմամբ պահանջներ

- ✓ Նախագծային փաստաթղթերի կազմը, բովանդակությունը և նախագծային լուծումները պետք է համապատասխանեն ՀՀ-ում գործող նորմատիվատեխնիկական փաստաթղթերով և նորմատիվ իրավական ակտերով սահմանված պահանջներին:
- ✓ Նախագծերի մեջ պետք է նախատեսել առնվազն հետևյալ աշխատանքները՝
- ✓ հողային պաստառի վերականգնում / վերակառուցում / կառուցում (ըստ անհրաժեշտության),
- ✓ հենապատերի վերականգնում / վերակառուցում / նորոգում / կառուցում (ըստ անհրաժեշտության),
- ✓ ճանապարհային պատվածքի վերականգնում / վերակառուցում (ըստ անհրաժեշտության),
- ✓ մայթերի վերականգնում / վերակառուցում / նորոգում / կառուցում,սալիկապատում, ճաղաշարերի տեղադրում (ըստ անհրաժեշտության),
- ✓ անձրևաջրերի հեռացման համակարգի վերականգնում / վերակառուցում / նորոգում / կառուցում (ըստ անհրաժեշտության),
- ✓ արհեստական կառուցվածքների վերականգնում / վերակառուցում / նորոգում / կառուցում (ըստ անհրաժեշտության),
- ✓ ճանապարհների երկայնքով և բակային հատվածներում նստարանների ու աղբամանների տեղադրում,
- ✓ անվտանգության տարրերի, ինչպես նաև սև կետերի շտկման համար անհրաժեշտ միջոցառումների իրականացում:
- ✓ **<u>Նախագծի լրամշակում</u>**

Ըստ անհրաժեշտության, եթե պատվիրատուի նախաձեռնությամբ իրականացվող քաղաքաշինական պարզ փորձաքննության արդյունքներով տրվել է եզրակացություն, հետևյալ ձևակերպմամբ «Նախագիծը վերադարձվում է լրամշակման», նախագծանախահաշվային փաստաթղթերի լրամշակումն իրականացվում է առանց ֆինանսական փոխհատուցման՝ առավելագույնը 10-օրյա ժամկետում:
Նախագծման ընթացքում՝ առաջադրանքում հնարավոր է կատարել մասնակի փոփոխություններ և ճշտումներ:

Նախագծային փաստաթղթերը կընդունվեն պատվիրատուի կողմից միայն բոլոր անհրաժեշտ համաձայնեցումների և փորձաքննությունների դրական եզրակացությունների առկայության դեպքում:

Նախագծերի կազմի նկատմամբ պահանջներ՝

- ✓ Նախագծանախահաշվային փաստաթղթերը պետք է կազմվեն ՀՀ քաղաքաշինության նախարարի 2017 թվականի սեպտեմբերի 11-ի N 128-Ն հրամանով սահմանված պահանջներին համապատասխան և պետք է ներառեն՝
- ✓ բացատրագիր (որն իր մեջ կներառի վերանորոգվող, վերակառուցվող, հիմնանորոգվող տեղամասի վիճակի, հետազննման արդյունքների՝ այդ թվում նաև գոյություն ունեցող ճանապարհային պատվածքի շերտի հաստության, գոյություն ունեցող ճանապարհային պատվածքի շերտերի նյութերի կազմվածքի, հիմնատակի գրունտների վիճակի հետազոտությունների և նախատեսվող աշխատանքների վերաբերյալ, անհրաժեշտ լաբորատոր փորձարկումների քանակը, տարածաշրջանի քարտեզ՝ նշելով այն հատվածը, որտեղ իրականացվելու են շինարարական աշխատանքներ, նախատեսվող աշխատանքների իրականացման համար պահանջվող մեքենա - մեխանիզմների և ինժեներատեխնիկական մասնագիտական խմբի կազմերը),
- ✓ ինժեներաերկրաբանական եզրակացություն (որն իր մեջ կներառի տեղեկատվություն՝ կլիմայի, ռելյեֆի, շրջանի սեյսմիկ և բնահողերի սեյսմիկ հատկությունների, բնահողերի տեսակները ըստ փխրեցման կարգի, ջրաբանությունը և ջրաերկրաբանությունը, տեղական ինքնակառավարման մարմնի ղեկավարի հետ համաձայնեցված պահուստի, լցակույտի և շինարարական աղբի տեղերի, օգտագործվող հանքանյութերի հանքերի տեղերի վերաբերյալ),
- ✓ գծագրեր (որոնք կներառեն՝ տախեոմետրական հանույթի հատակագիծը, այդ թվում՝ հենանիշերը իրենց կորդինատներով, ճանապարհի երկայնական կտրվածքը, լայնական կտրվածքներ՝ յուրաքանչյուրը 20մ հեռավորության վրա, սակայն հաշվի առնելով տեղանքի իրադրությունը նշված հեռավորությունը կարող է փոփոխվել, կահավորման և ջրահեռացման հատակագիծը, ճանապարհային պատվածքի կոնստրուկցիայի գծագրեր՝ բոլոր տիպերի համար կախված հարակից տարրերից),
- ✓ նախատեսվող արհեստական կառուցվածքների գծագրեր (որոնք կներառեն ծավալների մասնագրերը),
- ✓ տիպային գծագրեր (որոնք կներառեն՝ նախագծում ընդգրկվող կառուցվածքների, նախատեվող աշխատանքների և երթևեկության կազմակերպման սխեմաներ, այդ թվում՝ շինարարության ընթացքում աշխատանքային տեղամասերը լուսաազդանշանային առկայծող լապտերներով կահավորելու սխեման և այլն),
- ✓ ամփոփագրեր (որոնք կներառեն հողային աշխատանքների՝ ըստ գրունտների կարգի, դրանց մշակման, տեղափոխման մեխանիզմների և աշխատանքի տեսակի, երթևեկելի մասի նորոգման՝ ըստ ծածկի կոնստրուկտիվ առանձին շերտերի և աշխատանքի տեսակի, կամրջի կոնստրուկտիվ տարրերի նորոգման՝ ըստ աշխատանքի տեսակի, կահավորման և անվտանգության տարրերի՝ ըստ աշխատանքի տեսակի, արհեստական կառուցվածքների՝ ըստ աշխատանքի տեսակի ամփոփագրեր),
- ✓ համահավաք ամփոփագրեր,
- ✓ նախահաշվի հիման վրա կազմված ծավալաթերթ-նախահաշիվ, որի յուրաքանչյուր աշխատանքի միավորի արժեքը կներառի ՀՀ քաղաքաշինական նորմատիվ փաստաթղթերով սահմանված բոլոր

  ծախսերը, շահույթը, ինչպես նաև բոլոր տուրքերը, վճարները և հարկերը՝ առանց նախատեսված վերադարձի գումարի, կնքված և ստորագրված նախագծողի կողմից (այդ թվում հաշվի առնել չնախատեսված աշխատանքների և ծախսերի 50%),
- ✓ նախահաշիվ (որն իր մեջ կներառի ամփոփ, օբյեկտային և տեղային նախահաշիվներ):

Համաձայնեցումներ՝

- ✓ նախագծային փաստաթղթերը համաձայնեցնել ՀՀ ոստիկանության ՝Ճանապարհային ոստիկանություն՝ ծառայության հետ,
- ✓ համայնքների վարչական սահմաններում առաջարկվող նախագծային լուծումները համաձայնեցնել տեղական ինքնակառավարման մարմինների ղեկավարների հետ,
- ✓ տեղական ինքնակառավարման մարմինների ղեկավարների հետ համաձայնեցնել պահուստի, լցակույտի և շինարարական աղբի տեղերը,
- ✓ կոմունիկացիաների (ջրագծի, գազատարի, կապի մալուխի և այլն) տեղափոխում նախատեսելու դեպքում նախագիծը համաձայնեցնել իրավասու շահագրգիռ մարմինների հետ:

Նորմատիվային պահանջներ

- Ինժեներական հետազննումն իրականացնել ՀՀՇՆ I-2.01-99 շինարարական նորմերով և ГОСТ 32836-2014-ի, ГОСТ 33179-2014-ի ստանդարտներով սահմանված պահանջների

համաձայն:

- Ինժեներաերկրաբանական հետազննումն իրականացնել ГОСТ 32868-2014-ի ստանդարտով սահմանված պահանջների և ՀՀ-ում գործող այլ գերատեսչական նորմատիվ իրավական փաստաթղթերի համաձայն:
- Տեղագրագեոդեզիական հետազննումն իրականացնել ГОСТ 32869-2014-ի և ստանդարտով սահմանված պահանջների և ՀՀ-ում գործող այլ գերատեսչական նորմատիվ իրավական փաստաթղթերին համաձայն:
- Նախագծային փաստաթղթերը մշակել ՀՀՇՆ IV-11.05.02-99, ՇՆուԿ 2.05.03-84 «Կամուրջներ և խողովակներ» շինարարական նորմերերով, ՄՄ ՏԿ 014-2011 մաքսային միության տեխնիկական կանոնակարգով սահմանված պահանջների համաձայն:
- ՀՀ Քաղաքաշինության կոմիտեի նախագահի 2020թ. դեկտեմբերի 29-ի N 105-Ն հրամանով հաստատված մեթոդական ուղեցույցներով սահմանված պահանջների համաձայն:
- Ճանապարհի կահավորումն իրականացնել ՀՀ կառավարության 10.01.2008թ.-ի թիվ 113-Ն որոշմամբ սահմանված կարգի համաձայն:
- Նախահաշիվը կազմել ՀՀ կառավարության 23.06.2011թ.-ի թիվ 879-Ն որոշմամբ սահմանված կարգի համաձայն:

Նախագծային փաստաթղթերի աշխատանքային գծագրերը մշակել ГОСТ 21.701-2013, ГОСТ 21.101-97, ГОСТ 21.501-93 ստանդարտներով սահմանված կանոնների և ՀՀ-ում գործող գերատեսչական այլ նորմատիվային փաստաթղթերի համաձայն:

նախագծողը պետք է ունենա պահանջվող լիցենզիաներ

1. տրանսպորտային օբյեկտների նախագծային փաստաթղթերի՝ տրանսպորտային ուղիների (ավտոմբիլային ճանապարհներ)

Ծառայության մատուցման ժամկետը	
սկիզբը	***ավարտը***
Պայմանգրի կնքման օրվանից	1 ամիս

Պատասխանատու ստորաբաժանում Ս. Թորոսյան

Շ. Քառյան

Լ. Կոստանդյան

ՀԱՅԱՍՏԱՆԻ ՀԱՆՐԱՊԵՏՈՒԹՅՈՒՆ
ԼՈՌՈՒ ՄԱՐԶ
ԱԼԱՎԵՐԴՈՒ ՀԱՄԱՅՆՔԱՊԵՏԱՐԱՆ

Հայաստանի Հանրապետության Լոռու մարզի Ալավերդի համայնք
ՀՀ Լոռու մարզ, ք.Ալավերդի, Զ.Անդրանիկի 8/1, Հեռ. (0253) 2-41-00, Էլ. փոստ՝ alaverdimunicipality@gmail.com

N **7161**
25 սեպտեմբեր 2024 թ.

ՏԵՂԵԿԱՆՔ

Տրվում է «ԷԴ ԱՐՏ ՊՐՈԵԿՏ» ՍՊ ընկերությանը, ի դեմս տնօրեն Է. Եղիազարյանի, այն մասին, որ «Ալավերդի համայնքի ճանապարհների և բակային հատվածների ասֆալտապատման, կապիտալ վերանորոգման, խաղահրապարակների կառուցման» աշխատանքների իրականացման ընթացքում առաջացած շինարարական աղբը կարելի է տեղափոխել Ալավերդի քաղաքի Կոշաբերդ փողոցի հյուսիս-արևմտյան մասում գտնվող արտադրական թափոնների աղբավայր, որը գտնվում է Ալավերդի քաղաքի Սանահին կայարան թաղամասի շին. հրապարակից՝ 12կմ, Թումանյան փողոցի շին. հրապարակից՝ 8կմ, Քարկոփ բնակավայրի շին. հրապարակից՝ 34կմ հեռավորությունների վրա:

ՀԱՄԱՅՆՔԻ ՂԵԿԱՎԱՐ **ԴԱՎԻԹ ՂՈՒՄԱՇՅԱՆ**

Կապ. Քաղաքաշինության և հողաշինության բաժնի առաջատար մասնագետ՝ Գարիկ Խալաթյան
(0253) 2-41-00

«ԳԵՈԶՈՆ»

ՍԱՀՄԱՆԱՓԱԿ ՊԱՏԱՍԽԱՆԱՏՎՈՒԹՅԱՄԲ ԸՆԿԵՐՈՒԹՅՈՒՆ

Տարածք՝ ՀՀ ԼՈՌՈՒ ՄԱՐԶԻ, ԱԼԱՎԵՐԴԻ ՀԱՄԱՅՆՔԻ, ԱՍՖԱԼՏԱՊԱՏՎՈՂ ՍԱՆԱՀԻՆ ԿԱՅԱՐԱՆ ԹԱՂԱՄԱՍԻ ՃԱՆԱՊԱՐՀԱՀԱՏՎԱԾԻ, ԿԱՊԻՏԱԼ ՎԵՐԱՆՈՐՈԳՎՈՂ ԲԱԿԱՅԻՆ ՏԱՐԱԾՔԻ ՈՒՂԵԳԾԵՐ ԵՎ ԿԱՌՈՒՑՎՈՂ ԽԱՂԱՀՐԱՊԱՐԱԿՆԵՐԻ ՀԱՐԹԱԿՆԵՐ

ԻՆԺԵՆԵՐԱԵՐԿՐԱԲԱՆԱԿԱՆ ԵԶՐԱԿԱՑՈՒԹՅՈՒՆ

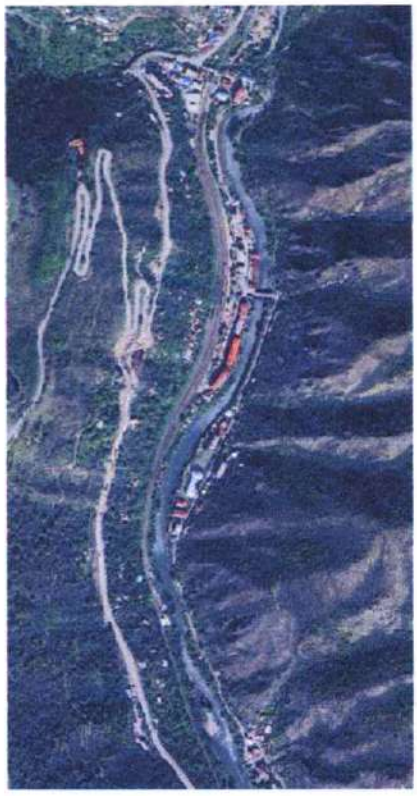

Լիցենզիա ՔՊԼ-000308

Ներդիր ՔՊՆ-000308-11

Պատվիրատու՝ «ԷԴ ԱՐՏ ՊՐՈԵԿՏ» ՍՊԸ

Տնօրեն՝ Դ. Ասատրյան

Ճարտարագետ-երկրաբան՝ Դ. Ասատրյան

Երևան – 2024

ՀՀ ք. Երևան, Բաշինջաղյան 169շ/44բն. ☏ (094) 400661 E-mail asatrian.79@mail.ru

ԲՈՎԱՆԴԱԿՈՒԹՅՈՒՆ

Լիցենզիա, ներդիր (նմուշի օրինակ)----------3

Բացատրական մաս----------6

Ներածություն----------6

1. Ընդհանուր տեղեկություններ----------8

2. Տարածքի երկրաբանալիթոլոգիական կառուցվածքը----------9

3. Եզրակացություն----------11

4. Օգտագործված գրականության ցանկ----------12

5. ՈՒղեգծերի լուսանկարներ----------13

ՀԱՅԱՍՏԱՆԻ ՀԱՆՐԱՊԵՏՈՒԹՅԱՆ ՔԱՂԱՔԱՇԻՆՈՒԹՅԱՆ ԿՈՄԻՏԵ

ԼԻՑԵՆԶԻԱ

ՔՊԼ-000308, 1-ին դաս

ՔԱՂԱՔԱՇԻՆԱԿԱՆ ԳՈՐԾՈՒՆԵՈՒԹՅԱՆ ՕԲՅԵԿՏՆԵՐԻ ՀԵՏԱԽՈՒԶՄԱՆ ԵՎ ՀԵՏԱԶՆՆՄԱՆ ԾԱՌԱՅՈՒԹՅՈՒՆՆԵՐԻ ՄԱՏՈՒՑՈՒՄ ՀՀ Լոռու մարզի, Վիրահայոց գյուղի, ավանների Սանահին կոչվող բուսաբանական ֆունկցիոնալ գոտուն, կանգնված վերականգնող բուսային գրաբանների ուղեցներ և կառուցող խարդախությունների հերի հարցերներ

ՏՐՎԱԾ Է

2024-08-23, «ԳԵՈՌՈՆ» ՍՊԸ

ՀՀ, ԵՐԵՎԱՆ, ԱՋԱՓՆՅԱԿ, ԲԱՇԻՆՋԱՂՅԱՆ Փ., 169, 44 ԲՆ.

Գործողության ժամկետը՝ 23.08.2029թ.

ՀԱԿԻՉ ՀԱՍԱՆ՝ 0656 3579 8DC9 3CE6

Սույն փաստաթուղթը տրված է բացառապես էլեկտրոնային եղանակով: Փաստաթղթի վավերականության ստուգումն ու էլեկտրոնային բնօրինակի ներբեռնումը հնարավոր է իրականացնել https://verify.e-gov.am Հայաստանի Հանրապետության պաշտոնական փաստաթղթերի վավերականության ստուգման միասնական հարթակի կայքում մուտքագրելով հիշյալ հասանը կամ սքանավորելով առաջ արծագանքման ծածկագիրը (QR Code)

ՀԱՅԱՍՏԱՆԻ ՀԱՆՐԱՊԵՏՈՒԹՅԱՆ ՔԱՂԱՔԱՇԻՆՈՒԹՅԱՆ ԿՈՄԻՏԵ

ԼԻՑԵՆԶԻԱՅԻ ՆԵՐԴԻՐ

ՔՊՆ-000308-11

«ԳԵՈԶՈՆ» ՍՊԸ

ԻՆԺԵՆԵՐԱԵՐԿՐԱԲԱՆԱԿԱՆ ՀԵՏԱԽՈՒԶՈՒՄ

23.08.2024թ.

Գործողության ժամկետը՝ 23.08.2029թ.

Ներդիրը վավերական է լիցենզիայի առկայության դեպքում

33 Լոռու մարզի, Վիրահայոց գ., ամֆիթատրոնի Ստեփանի կայարանի բարձրաբերի ճանապարհաշինության, կամուրջի վերակառուցման բանկետների ամրացման և կառույցից խողովակաշարի հեռացման հանրային լսումներ

ՀԱՍԿՈՂ ՀԱՄԱՐ՝ UGFA-424E-155A-2C7E
Սույն փաստաթուղթը տրված է բացառապես էլեկտրոնային նշանակով: Փաստաթղթի վավերականության ստուգումն ու էլեկտրոնային բնօրինակի ներբեռնումը հնարավոր է իրականացնել https://verify.e-gov.am Հայաստանի Հանրապետության պաշտոնական փաստաթղթերի վավերականության ստուգման միասնական հասանելիության կայքում մուտքագրելով հսկիչ հասկը: Եթե սրանում չի գտնվում սարք ստուգաքննման ծանկարագիրը (QR Code)

Պատասխանատու մասնագետի/ների անձնագրային տվյալներ	հավաստագրի սերիա	հավաստագրի համար	ստանալու օր, ամիս, տարեթիվ
ԴԱՎԻԹ ԱՍՍՏՐՅԱՆ	<	000714	2024-07-09

ՀՀ Լոռու մարզի, Վիսոկիջրի համայնքի, ասֆալտապատվող Սանահին կայարան բաղադրամասի Քանանցարիա հասցեների, կապիտալ վերանորոգման բանալի փաթեթի ուղեգծեր և կառույցների հատակագծերի հարթակներ

ՀԱՍԻՍ ՀԱՄԱՐ UGFA 424E 155A 2C7E
Սույն փաստաթուղթը տրված է բացառապես էլեկտրոնային եղանակով: Փաստաթղթի վավերականության ստուգումն ու էլեկտրոնային բնօրինակի ներբեռնումը հնարավոր է իրականացնել https://verify.e-gov.am հասցեում՝ հաստատագրի համարը և սքանավորելով արագ արձագանքման նշանակիրը (QR Code):

ԲԱՑԱՏՐԱԿԱՆ ՄԱՍ

Ներածություն

1. **«ԳԵՈԶՈՆ» ՍՊԸ-ի կողմից** Ճարտարագետ-երկրաբանի կոորդինացմամբ և ղեկավարմամբ, համապատասխան ՀՀՇՆ-1-2,01-99-ի, ՀՀ Լոռու մարզի, Ալավերդի համայնքի, ասֆալտապատվող Սանահին կայարան թաղամասի ճանապարհահատվածի, կապիտալ վերանորոգվող բակային տարածքի ուղեգծերի և կառուցվող խաղահրապարակների հարթակների ինժեներաերկրաբանական կառուցվածքի, գրունտների կարգի պարզաբանման նպատակով իրականացվել են ճարտարագիտաերկրաբանական ուսումնասիրություններ:

2. Աշխատանքները իրականացվել են **«ԳԵՈԶՈՆ»** ՍՊԸ-ի կողմից **«ԷԴ ԱՐՏ ՊՐՈԵԿՏ» ՍՊԸ**-ի պատվերով: Աշխատանքների իրականացման նպատակն է, համաձայն Հայաստանի Հանրապետության նորմատիվա-տեխնիկական փաստաթղթերի, ՀՀ Լոռու մարզի, Ալավերդի համայնքի, ասֆալտապատվող Սանահին կայարան թաղամասի ճանապարհահատվածի, կապիտալ վերանորոգվող բակային տարածքի ուղեգծերի և կառուցվող խաղահրապարակների հարթակների նախագծային փաստաթղթերի մշակման համար անհրաժեշտ երկրաբանական տվյալների հավաքագրումը և համապատասխան եզրակացության կազմումը: Վերը շարադրված խնդիրը լիարժեք լուծելու նպատակով իրականացվել են հետևյալ աշխատանքները.

Ճարտարագիտաերկրաբանական հետազննություններ.

1. Ուսումնասիրվել է տվյալ տարածքի երկրաբանական կառուցվածքը: Նշված և հարակից տարածքներին վերաբերվող տարբեր աղբյուրներում զետեղված, նախկինում կատարված ինժեներաերկրաբանական հետազոտումների տվյալների հավաքում, կանոնակարգում, համադրում և վերլուծություն:
2. Տեղադիտական հետազննություններով վերհանել վտանգավոր երկրաբանական երևույթները և պրոցեսները, եթե դրանք առկա են (սողանք, քարաթափում, ճահճացում և այլ):
3. Գոյություն ունեցող փոսորակների խրամուղիների, **հետախուզահորերի** և տեղանքում արխիվային նյութերի միջոցով պարզաբանել գրունտների շերտերը և դրանց հզորությունները, ինչպես նաև ստորգետնյա ջրերի առկայությունը:
4. Օգտագործել այս տարածքում նախկինում կատարված լաբորատոր նյութերը՝ կախված լիթոլոգիական կտրվածքների առանձնահատկություններից:

5. Նախկինում կատարված խախտված և բնական կառուցվածքի գրունտների փորձանմուշների լաբորատոր ուսումնասիրություններ, դրանց ֆիզիկամեխանիկական բնութագրերի ամփոփում:

6. Դաշտային և ֆոնդային նյութերի կամերալ մշակում:

Վերը շարադրված աշխատանքների իրականացման արդյունքում կազմվել է տեղանքի ինժեներաերկրաբանական պայմանների մասին եզրակացություն:

Տեղանքը իրենից ներկայացնում է ըստ ՀՀՇՆ-1-2,01-99-ի ինժեներաերկրաբանական պայմանների II –րդ կարգի տեղամաս:

Ուսումնասիրվող տարածքի տեղազննումը կատարվել է 2024 թվականի հոկտեմբեր ամսին:

Ուսումնասիրվել են գոյություն ունեցող փոսորակները, խրամուղիների, **հետախուզահորերի,** հարակից տարածքների բնական կտրվածքները, ինչպես նաև օգտագործվել են ֆոնդային տվյալները: Տեղանքի մանրամասն ուսումնասիրության և գոյություն ունեցող բնական բացվածքների, տեղանքում առկա կտրվածքների հիման վրա տվյալ տարածքում գրունտները պարզ են դարձել:

Ուսումնասիրվող տարածքի կոսմոֆոտո

1.ԸՆԴՀԱՆՈՒՐ ՏԵՂԵԿՈՒԹՅՈՒՆՆԵՐ

Աշխարհագրական տեսակետից տարածքը տեղադրված է ՀՀ Լոռու մարզի, Ալավերդի համայնքի՝ Սանահին կայարան թաղամասի տարածքում:

Գեոմորֆոլոգիական տեսակետից Գեոմորֆոլոգիական տեսակետից ուսումնասիրվող գոտին ներառում է Վիրահայոց և Գուգարաց լեռնաշղթաների լանջերը և նրանց միջև ընկած Դեբեդ գետի հովիտը: Նշված լեռնաշղթաներից ճյուղավորվում են բազմաթիվ լեռնաճյուղեր, որոնցից անմիջապես շրջանին հարում են Լալվար և Չատինդաղ լեռների ճյուղերը: Լալվար և Չատինդաղ լեռները իրենցից ներկայացնում են ռելիեֆի խոշոր մորֆոկառուցվածքային ձևեր, որոնք համապատասխանում են Լալվարի սինկլինորիին և Չատինդաղի անտիկլինորիին: Ուսումնասիրվող շրջանում նրանք ունեն կտրուկ զառիթափ լանջեր և կարճ ջրբաժան կատարներ: Լանջերը խիստ թեք են, անտառապատ: Ռելիեֆի բացարձակ նիշերը տատանվում են 753.0-770.0 մետրերի սահմաններում:

Երկրաբանական կառուցվածքում ուսումնասիրվող տարածքի կտրվածքներում մասնակցում են վերին յուրայի ապարների շերտերը՝ պորֆիրիտներ և այլ ապարները: Այս ապարների մակերևույթին մոտ շերտերը հողմահարված են և ներկայացված են խճով, խճավազով կավավազային լցիչով:

Կլիման ուսումնասիրվող տարածքի կլիմայական պայմանները բնութագրելիս վկայակոչել ենք ՀՀ քաղաքաշինության նախարարության ՀՀՇՆ 22-01-2023 «Շինարարական կլիմայաբանություն» նորմատիվային փաստաթուղթը և քանի որ ուսումնասիրվող տարածքը գտնվում է Ալավերդի համայնքում, ուստի բերում ենք նրան մոտ համապատասխան կլիմայական ցուցանիշները: ՈՒսումնասիրվող տարածքը գտնվում է «ՏԱՔ» կլիմայական շրջանում: Ամառը՝ հուլիսի միջին ամսական ջերմաստիճանը 22,7˚C, միջին տարեկան հարաբերական խոնավությունը 69% (ժ.15-ին), լեռնահովտային քամիները 2-3 մ/վրկ արագությամբ և ձմեռը՝ հունվարի միջին ամսական ջերմաստիճանը 0,7˚C է, հարաբերական խոնավությունը 69% (ժ.15-ին), թույլ քամիները 2-3մ/վրկ արագությամբ:

Գրունտի սառչման առավելագույն խորությունը, համաձայն ՀՀՇՆ 22-01-2023 նորմերի, ուսումնասիրվող տարածքում կազմում է 0,6 մետր:

Հիդրոերկրաբանական տեսակետից ուսումնասիրվող տարածքում գոյություն ունեն լոկալ վայրեր, որտեղ ձմռան գարնան անցման փուլում ձևավորվում են ջրային առուներ: Ստորերկրյա ջրեր ուսումնասիրվող ուղեգծերի գոտիով մինչև 3,0 մետր չի բացահայտվել:

Ֆիզիկաերկրաբանական վտանգավոր երևույթներ ինչպիսիք են կարստը, սողանքը, քարաթափությունը, փլուզումը, որոնք կարող են բացասական ազդեցություն ունենալ ուսումնասիրվող տեղամասում ուղեգծերի գոտիներով՝ բացակայում են:

Շրջանի սեյսմիկ պայմանները

• Ըստ սեյսմիկ հատկության՝ ՀՀՇՆ 20.04-2020թ.-ի, տեղազննվող շրջանը գտնվում է 1-ին սեյսմիկ գոտում, արագացման առավելագույն մեծությունը՝ Amax=0,3g:

2. Տարածքի երկրաբանալիթոլոգիական կառուցվածքը

Համաձայն կատարված ուսումնասիրությունների՝ առկա բնական կտրվածքների, փոսորակների, նախկինում հորատման ներկայիս փորված **հետախուզահորերի** և արխիվային նյութերի տվյալների (նախկինում լաբորատոր ուսումնասիրման հիման վրա), ուսումնասիրվող տեղամասի երկրաբանական կառուցվածքում մասնակցում են՝ **խճավազ, խիճ, բեկորներ:** Տեղամասի երկրաբանալիթոլոգիական կտրվածքին մասնակցում են հետևյալ 2 ինժեներաերկրաբանական (ԻԵՏ) տարրերը կամ շերտերը վերևից–ներքև.

Շերտ1- Խճավազներ, խիճ կավավազային լցիչով (ասֆալտ, ասֆալտի ենթաշերտ):

Շերտ2- Պորֆիրիտի խճավազներ, խիճ բեկորներ կավավազային լցիչով:

Հետազննվող տարածքի ուղեգծերի համար գրունտները տրվում են մինչև 3,0մ խորությամբ և երկրորդ շերտի գրունտները տոկոսային հարաբերությամբ (տես ստորև):

ՀՀ Լոռու մարզի, Ալավերդի համայնքի, ասֆալտապատվող Սանահին կայարան թաղամասի ճանապարհահատվածի, կապիտալ վերանորոգվող բակային տարածքի ուղեգծերի և կառուցվող խաղահրապարակների հարթակների գրունտները հետևյալն են՝

Շերտ1 0.0-0.5մ Խճավազներ, խիճ, կավավազային լցիչով (ասֆալտ, ասֆալտի ենթաշերտ):
Ծավալային կշիռը՝ 1.9տ/մ³
Հաշվարկային ճնշումը՝ 300կՊա:
Գրունտը ըստ շահագործման դժվարության
համաձայն ՀՀՇՆ 32-01-2022-ի աղ.101-ի 12.IVp կարգ է:

Շերտ2 0.5-3.0մ Պորֆիրիտի խճավազներ, խիճ բեկորներ կավավազային լցիչով:
Ծավալային կշիռը՝ համապատասխան կարգերի 1,8-2,3տ/մ³
Հաշվարկային ճնշումը՝ համապատասխան կարգերի 350-500կՊա:
Գրունտը ըստ շահագործման դժվարության համաձայն ՀՀՇՆ 32-01-2022-ի աղ.101-ի 30% 5.4) IV, 30% 5.4) V, 40% 5.5) Vp կարգ են:

«ԳԵՈԶՈՆ» «ГЕОЗОН» «GEOZONE» 01302936

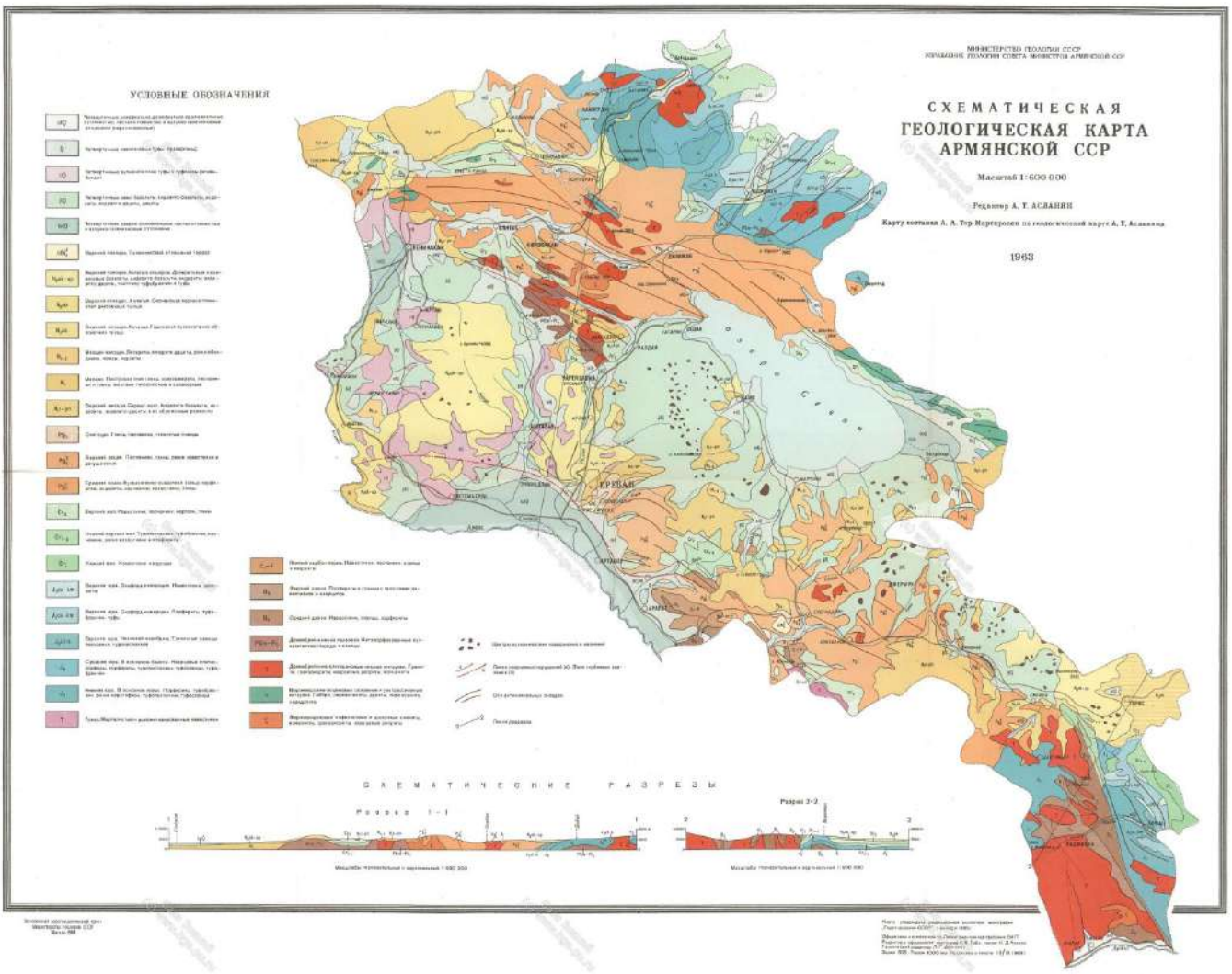
МИНИСТЕРСТВО ГЕОЛОГИИ СССР
УПРАВЛЕНИЕ ГЕОЛОГИИ СОВЕТА МИНИСТРОВ АРМЯНСКОЙ ССР
СХЕМАТИЧЕСКАЯ
ГЕОЛОГИЧЕСКАЯ КАРТА
АРМЯНСКОЙ ССР
Масштаб 1:600 000
Редактор А. Т. АСЛАНЯН
Карту составил А. А. Тер-Мартиросян по геологической карте А. Т. Асланяна
1963
УСЛОВНЫЕ ОБОЗНАЧЕНИЯ
СХЕМАТИЧЕСКИЕ РАЗРЕЗЫ
Разрез 1-1
Разрез 3-2

3.ԵԶՐԱԿԱՑՈՒԹՅՈՒՆ

Կատարված հետազոտությունների և դրանց արդյունքների վերլուծությունը բերել են հետևյալ եզրակացության.

Հետազոտվող տարածքը գտնվում է ՀՀ Լոռու մարզի, Ալավերդի համայնքի՝ Սանահին կայարան թաղամասի տարածքում:

Ռելիեֆի բացարձակ նիշերը տեղամասում ծովի մակարդակից տատանվում են 753.0-770.0 մետրերի սահմաններում:

- Տեղազննման արդյունքում փորված հետախուզահորերով պարզաբանվել են գրունտային շերտերը և դրանց կարգերը, տեղում տարբեր մեծության ֆրակցիաների տեղաբաշխմամբ, կշռմամբ (դաշտային մեթոդ):

Տեղամասի երկրաբանական կտրվածքը՝ հետազոտված խորությունների սահմաններում, ներկայացված է գրունտների 2 շերտով:

- Ուսումնասիրվող տեղամասում գրունտները կարող են ծառայել, որպես հիմնատակ:
- Համաձայն ՀՀՇՆ 20-04.2020թ.-ի, «Սեյսմակայուն շինարարության նախագծման նորմեր»-ի ՀՀ տարածքի սեյսմիկ գոտիավորման քարտեզի ուսումնասիրվող տարածքը՝ գտնվում է 1-ին սեյսմիկ գոտում, արագացման առավելագույն մեծությունը՝ Amax=0,3g:
- Գրունտի սառչման առավելագույն խորությունը՝ համաձայն ՀՀՇՆ 22-01-2023 նորմերի, ուսումնասիրվող տարածքում կազմում է 0,6 մետր:

Գրունտային ջրերը բացակայում են ուսումնասիրվող խորության վրա:

- Ֆիզիկաերկրաբանական վտանգավոր երևույթները ինչպիսիք են կարստը, սողանքը, փլուզումը քարաթափությունը՝ բացակայում են:
- Ինժեներաերկրաբանական պայմանները բարենպաստ են շինարարական աշխատանքներ իրականացնելու համար:
- Ուսումնասիրվող տեղամասում փոսորակները կամ խրամուղիները բացելուց և նախագծային նիշերին հասնելուց հետո՝ հարկ լինելու դեպքում ինժեներ-երկրաբանի կողմից կատարել գրունտների ճշգրտում:

Ճարտարագետ-երկրաբան՝ Գ. Ասատրյան

4. ՕԳՏԱԳՈՐԾՎԱԾ ԳՐԱԿԱՆՈՒԹՅԱՆ ՑԱՆԿ

1. ГОСТ 25100-2020. Грунты. Классификация.
2. ՀՀՇՆ IV 10.01.01-2006 “ ՇԵՆՔԵՐԻ ԵՎ ԿԱՌՈՒՑՎԱԾՔՆԵՐԻ ՀԻՄՆԱՏԱԿԵՐ”
3. ՀՀՇՆ 32-01-2022-ի աղյուսակ-101 «**Բնահողերի և ապարների դասակարգում»**
4. ՀՀՇՆ 20-04.2020թ.-Երկրաշարժադիմացկուն շինարարություն
5. ՀՀՇՆ 1 – 2.01-99 «Ինժեներական հետազոտություններ շինարարության համար։ «Հիմնական դրույթներ»
6. ՀՀՇՆ 22-01-2023 «Շինարարական կլիմայաբանություն»
7. Геология АрмССР том 1 Геоморфология 1961г.

5. Ալավերդի համայնքի, ասֆալտապատվող Սանահին կայարան թաղամասի ճանապարհահատվածի, կապիտալ վերանորոգվող բակային տարածքի ուղեգծերի և կառուցվող խաղահրապարակների հարթակների լուսանկարներ.

ՀՀ-1

ՀՀ-2

ՀՀ-3

ՀՀ-4

ՀԱՅԱՍՏԱՆԻ ՀԱՆՐԱՊԵՏՈՒԹՅԱՆ ՔԱՂԱՔԱՇԻՆՈՒԹՅԱՆ ԿՈՄԻՏԵ

ԼԻՑԵՆԶԻԱ

ՔՊԼ-000634, 2-րդ դաս

(սերիան, համարը, դասը)

ՔԱՂԱՔԱՇԻՆԱԿԱՆ ՓԱՍՏԱԹՂԹԵՐԻ ԿԱԶՄՈՒՄ՝ ԲԱՑԱՌՈՒԹՅԱՄԲ ԿՈՆՍՏՐՈՒԿՏՈՐԱԿԱՆ ԵՎ ՃԱՐՏԱՐԱՊԵՏԱԿԱՆ ՄԱՍԵՐԻ

(քաղաքաշինության բնագավառում գործունեության տեսակը)

ՏՐՎԱԾ Է

2024-09-04, «ԷԴ ԱՐՏ ՊՐՈԵԿՏ» ՍՊԸ

(լիցենզիան տալու տարեթիվը, ամիսը, օրը, քաղաքաշինության գործունեության սուբյեկտի անվանումը,

ՀՀ, ԵՐԵՎԱՆ, ԷՐԵԲՈՒՆԻ, ԷՐԵԲՈՒՆԻ Փ., 34, 36 ԲՆ.

գտնվելու վայրը՝ այդ թվում, անհատ ձեռնակատիրոջ դեպքում՝ անունը, ազգանունը և բնակության վայրը)

Գործողության ժամկետը՝ 04.09.2029թ.

(օրը, ամիսը, տարեթիվը)

ՀՍԿԻՉ ՀԱՄԱՐ՝ **UG94-BBE8-5EFB-B347**

Սույն փաստաթուղթը տրված է բացառապես էլեկտրոնային եղանակով: Փաստաթղթի վավերականության ստուգումն ու էլեկտրոնային բնօրինակի ներբեռնումը հնարավոր է իրականացնել https://verify.e-gov.am Հայաստանի Հանրապետության պաշտոնական փաստաթղթերի վավերականության ստուգման միասնական համակարգի կայքում մուտքագրելով հսկիչ համարը կամ սքանավորելով արագ արձագանքման ծածկագիրը (QR Code):

ՀԱՅԱՍՏԱՆԻ ՀԱՆՐԱՊԵՏՈՒԹՅԱՆ ՔԱՂԱՔԱՇԻՆՈՒԹՅԱՆ ԿՈՄԻՏԵ

ԼԻՑԵՆԶԻԱՅԻ ՆԵՐԴԻՐ

ՔՊՆ-000634-09

(ներդիրի սերիան, համարը)

«ԷԴ ԱՐՏ ՊՐՈԵԿՏ» ՍՊԸ

(լիցենզավորված քաղաքաշինության գործունեության սուբյեկտի անվանումը)

ՏՐԱՆՍՊՈՐՏԱՅԻՆ ՈՒՂԻՆԵՐ (ԱՎՏՈՄՈԲԻԼԱՅԻՆ ՃԱՆԱՊԱՐՀՆԵՐ, ԵՐԿԱԹՈՒՂԱՅԻՆ ԳԾԵՐ ԵՎ ՕԴԱՆԱՎԱԿԱՅԱՆՆԵՐ, ԱՐՀԵՍՏԱԿԱՆ ԿԱՌՈՒՑՎԱԾՔՆԵՐ՝ ԿԱՄՈՒՐՋՆԵՐ, ԹՈՒՆԵԼՆԵՐ, ՈՒՂԵԱՆՑՆԵՐ, ԷՍՏԱԿԱԴԱՆԵՐ, ՀԵՆԱՊԱՏԵՐ ԵՎ ԱՅԼՆ)

(քաղաքաշինության բնագավառում գործունեության ենթատեսակը)

04.09.2024թ.

(ներդիրը տալու օրը, ամիսը, տարեթիվը)

Գործողության ժամկետը՝ 04.09.2029թ.

(օրը, ամիսը, տարեթիվը)

Ներդիրը վավերական է լիցենզիայի առկայության դեպքում

ՀՍԿԻՉ ՀԱՄԱՐ՝ **UGF4-CFB1-D783-58EA**

Սույն փաստաթուղթը տրված է բացառապես էլեկտրոնային եղանակով: Փաստաթղթի վավերականության ստուգումն ու էլեկտրոնային բնօրինակի ներբեռնումը հնարավոր է իրականացնել https://verify.e-gov.am Հայաստանի Հանրապետության պաշտոնական փաստաթղթերի վավերականության ստուգման միասնական համակարգի կայքում մուտքագրելով հսկիչ համարը կամ սքանավորելով արագ արձագանքման ծածկագիրը (QR Code):

Պատասխնատու մասնագետի/ների անձնագրային տվյալներ	հավաստագրի սերիա	հավաստագրի համար	ստանալու օր, ամիս, տարեթիվ
ԷԴԳԱՐ ԵՂԻԱԶԱՐՅԱՆ	Հ	001089	2024-08-14

ՀՍԿԻՉ ՀԱՄԱՐ՝ UGF4-CFB1-D783-58EA
Սույն փաստաթուղթը տրված է բացառապես էլեկտրոնային եղանակով: Փաստաթղթի վավերականության ստուգումն ու էլեկտրոնային բնօրինակի ներբեռնումը հնարավոր է իրականացնել https://verify.e-gov.am Հայաստանի Հանրապետության պաշտոնական փաստաթղթերի վավերականության ստուգման միասնական համակարգի կայքում մուտքագրելով հսկիչ համարը կամ սքանավորելով արագ արձագանքման ծածկագիրը (QR Code):

Բովանդակություն

Առաջադրանք
Բացատրագիր
Տեխնիկական

ԱՄՓՈՓԱԳՐԵՐ

1. Հողային պաստարի վերականգնման ամպոպագրեր
2. Երթևեկելի մասի նորոգմոն ամփոփագի
3. Իջատեղերի ամփոփագիր
4. Երթևեկելի մասի նշագծման ամփոփագիր
5. Ճանապարհային նշանների ամփոփագիր
6. Համահավաք ամփոփագիր

ԳԾԱԳՐԵՐ

1. Իրադրության հատակագիծ ՊԿ 0+00– ՊԿ 2+40
2. Իրադրության հատակագիծ ՊԿ 2+40– ՊԿ 6+00
3. Իրադրության հատակագիծ ՊԿ 6+00– ՊԿ 6+72
4. Փոված հատակագիծ ՊԿ 0+00 – ՊԿ 2+40
5. Փոված հատակագիծ ՊԿ 2+40 – ՊԿ 6+00
6. Փոված հատակագիծ ՊԿ 6+00 – ՊԿ 6+72
7. Երկայնական կտրվածք ՊԿ 0+00 – ՊԿ 3+00
8. Երկայնական կտրվածք ՊԿ 3+00 – ՊԿ 6+72
9. Լայնական կտրվածքներ ՊԿ 0+00 – ՊԿ 0+80
10. Լայնական կտրվածքներ ՊԿ 1+00 – ՊԿ 2+40
11. Լայնական կտրվածքներ ՊԿ 2+60 – ՊԿ 4+00
12. Լայնական կտրվածքներ ՊԿ 4+20 – ՊԿ 5+20
13. Լայնական կտրվածքներ ՊԿ 5+40 – ՊԿ 6+60
14. Ճանապարհային հագուստի կոնստրուկցիա
15. Անձրևընդունիչ
16. Կահավորման հատակագիծ ՊԿ 0+00 – ՊԿ 2+40
17. Կահավորման հատակագիծ ՊԿ 2+40 – ՊԿ 6+00
18. Կահավորման հատակագիծ ՊԿ 6+00 – ՊԿ 6+72
19. Հենապատ ՊԿ 0+20 – ՊԿ 0+35
20. Հենապատ ՊԿ 0+20 – ՊԿ 0+35
21. Փոված հատակագիծ Բակային տարածք 16 և 17 շենքեր
22. Փոված հատակագիծ Բակային տարածք 12, 11, 44, 3 շենքեր
23. Կահավորման հատակագիծ Բակային տարածք 16 և 17 շենքեր
24. Կահավորման հատակագիծ Բակային տարածք 12, 11, 44, 3 շենքեր
25. Ճանապարհային հագուստի կոնստրուկցիա
26. Աստիճանի եվ մետաղական բազրիքի կառուցում
27. Խաղասարքեր
28. Նստարան

ՀԱՎԵԼՎԱԾՆԵՐ

1. Երթևեկության կարգավորման սխեմա
2. Օբյեկտի սկզբում և վերջում տեղադրվող տիպային նշան
3. Ճանապարհային նշանների չափերի սխեմա
4. Ճանապարհի հորիզոնական նշագծում (տիպային)

ԲԱՑԱՏՐԱԳԻՐ

Սույն նախագծով նախատեսված է ՀՀ Լոռու մարզի Ալավերդի համայնքի Սանահին կայարան թաղամասի ճանապարհի և բակային տարածքների ասֆալտապատում:

Նախագիծը կազմվել է ըստ Ալավերդի համայնքի տրված առաջադրանքի:

Ներկայացված տեղամասում 2024 թվականի հոկտեմբեր ամսին կատարվել է հետախուզական աշխատանքներ:

ՆԵՐԱԾՈՒԹՅՈՒՆ

Համաձայն տրված առաջադրանքի անհրաժեշտ է կատարել Ալավերդի համայնքի *Սանահին կայարան թաղամասի ճանապարհի և բակային տարածքների ասֆալտապատում*: I- հատված ՊԿ 0+00 - ՊԿ 6+72:

Նախագծով նախատեսվում է

1. Խաղահրապարակների կառուցում ռետինե հատակով
2. Խաղասարքերի տեղադրում
3. Շենքերի տրամագծով սալվածքի (отмостка) իրականացում
4. Բակի տարածքում նոր ա/բ ծածկի կառուցում
5. Ջրահեռացման համակարգի իրականացում

ՏԱԽԵՈՄԵՏՐԱԿԱՆ ՀԱՆՈՒՅԹ

Տեղագրական հետազոտությունը իրականացվել է համաձայն գոյություն ունեցող նորմատիվային և տեխնիկական մասնագրերի հիման վրա (СНиП 11-02-96. Ինժեներական հետազոտություն շինարարության համար, СП11-104-97. Ինժեներա-երկրաբանական հետազոտություն շինարարության համար, ГОСТ32869-2014 տեղագրա-գեոդեզիական հետազոտության իրականացման պահանջներ):

Հետազոտությունը պետք է ներառի բոլոր արհեստական կառուցվածքները, ջրահեռացման համակարգերը, դիտահորերը ինչպես նաև հաղորդուղիները, իջատեղերը, ուղիները:

Տեղագրական հետազոտության իրականացման հատվածում նախկինում իրականացված են եղել ճանապարհաշինական աշխատանքներ, թե՛ հողային և թե՛ ծածկի իրականացման աշխատանքներ:

Տեղագրական հետազոտության հիմնական նպատակներից է նաև պարզել նախկինում իրականացված շինարարական աշխատանքների ու նոր իրականացվելիք աշխատանքների ծավալները:

Տեղագրական հետազոտությունը իրականացվել է GNSS արբանյակային դիրքորոշման ընդունիչների օգնությամբ միացված WGS-84 ՝ ՀՀ համար մշակված ազգային ARMWGS-ARMREF02 կոորդինատային համակարգին:

Բարձունքային համակարգը Բալթիան 1977թ.՝ ստացված GNSS դիրքորոշման ընդունիչներից:

Տեղագրական հետազոտությունն իրականացվել է հետևյալ գեոդեզիական սարքավորումների կիրառությամբ.

- Leica Viva GS08plus GNSS ընդունիչ;
- Trimble R8s GNSS ընդունիչներ ռադիոհամակարգով;
- Total Station Trimble M3 էլեկտրոնային տախեոմետր;
- Leica Disto X4 լազերային հեռաչափ:

Հենանիշերը տեղադրվել են հիմնական և երկրորդական սկզբունքով:

Հիմնական հենանիշերը տեղադրվել են նախօրոք փորված փոսորակներում տեղադրված ամրանային ձողերը բետոնե խառնուրդով ամրացնելով:

Երկրորդական հենանիշերը տեղադրվել են նախօրոք տեղանքում ընտրված անշարժ քարերի, ժայռերի կամ բետոնե կառույցների վրա բետոնի մեխ տեղադրելով:

Հենանիշերի տեղադիքերը ընտրվել են նաև շենք-շինություններից և բարձրավոլտ հոսանքալարերից հնարավորինս հեռու: Հենանիշերը տեղանքում համարակալվել և ներկվել են կարմիր գույնի արտահայտիչ ներկանյութով:

Հենանիշերը համարակալվել են հերթականությամբ՝ RP1, RP2, RP3, RP4… և փոխտեսանելի էին:

Ամեն հենանիշի վրա տեղակայվում է Leica Viva GS08plus երկհաճախականի արբանյակային դիրքորոշման ընդունիչը՝ միացված ARMPOS ռեֆերենց կայաններին, և կատարվում է մեկժամյա դիտարկում, որի արդյունքում ստացվում են հենանիշերի կոորդինատները ARMWGS-ARMREF02 կոորդինատային համակարգում, ինչպես նաև բացարձակ բարձությունները:

ՏԵԽՆԻԿԱԿԱՆ ՆՈՐՄԱՏԻՎՆԵՐ

Նախագծային աշխատանքները կատարվել են ՀՀՇՆ 30-01-2023 «Քաղաքաշինություն. Քաղաքային և գյուղական բնակավայրերի հատակագծում և կառուցապատում» նորմաների և պահանջների համաձայն, AutoCad և Civil3D համակարգչային ծրագրերով:

Ճանապարհի պարամետրերը ընդունվել են են.

- *երթևեկելի մասը լայնությունը՝ - 5,00-8,00*

Հիմնվելով ակնադիտական, երկրաբանական, շրջակա միջավայրի պահպանության միջոցառումների ուսումնասիրությունների վրա, նախագծով նախատեսվում է իրականացնել հետևյալ աշխատանքները.

Նախատեսվում է

- *Կատարել հողային աշխատանքներ*
- *Կառուցել ճանապարհի պատվածքը*

ԵՐԿԱՅՆԱԿԱՆ ԿՏՐՎԱԾՔՆԵՐ

Տեղանիք խիտ կառուցապատումից ելներող հնարավորություն չկա երկայնական թեքությունների փոփոխություն: Այս դեպքում գոյություն ունեցող մուտքերը հնարավոր չի լինի օգտագործել: Այդ իսկ պատճառով իրականացվել է տեղանքի համահարթեցում և համաձայն նախագծով ներկայացված երկայանական կտրվածքների գոյություն ունեցող խորդուբորդությունների հարթեցում:

ՃԱՆԱՊԱՐՀԱՅԻՆ ՊԱՏՎԱԾՔ

Նախագծով նախատեսվում է իրականացնել հետևյալ տիպի պատվաածք

- *Ավազակոպճային նախապատրաստական շերտ h-12 սմ*
- *Խճակոպճավազային շերտ (C6), h-15սմ*
- *Խոշորահատիկ ա/բետոն h-6սմ*
- *Մանրահատիկ ա/բետոն h-5սմ*

Մանրամասն աշխատանքային ծավալները ներկայացված են ամփոփագրերում:

ՃԱՆԱՊԱՐՀԻ ՆՇԱԳԾՈՒՄ

Նախագծով նախատեսված է իրականացնել ճանապարհի երթևեկելի մասի նշագծում լուսաանդրադարձիչ ներկով լուսաանդրադարձիչ գնդիկների օգտագործմամբ:

Մանրամասն աշխատանքային ծավալները ներկայացված են ամփոփագրերում:

ՃԱՆԱՊԱՐՀԱՅԻՆ ՆՇԱՆՆԵՐ

Նախագծով նախատեսված է տեղադրել ճանապարհային նշաններ:

Մանրամասն աշխատանքային ծավալները ներկայացված են ամփոփագրերում:

ՇՐՋԱԿԱ ՄԻՋԱՎԱՅՐԻ ՊԱՀՊԱՆՈՒՄ

Շինարարության ժամանակ անհրաժեշտ է հատուկ ուշադրություն դարձնել շրջակա միջավայրին: Շինարարական աշխատանքների կատարման ժամանակ անհրաժեշտ է խնամքով վերաբերվել մոտակա ծառերին և թփերին, պահպանելով նրանց վնասումից և ոչնչացումից:

Աշխատանքների ավարտից հետո անհրաժեշտ է մաքրել շրջակա տարածքը ավելորդ բնահողից և շին. աղբից տեղափոխելով այն լցակույտ:

Շինարարության ժամանակ պետք է պահպանել հետևյալ նորմատիվային փատաթղթերը.

ՀՀՇՆ 13-02-2022 «Անվտանգության տեխնիկան շինարարությունում» և ՀՀՇՆ I-3.01.01-2008 «Շինարարական արտադրության կազմակերպում»:

Շինարարության ժամանակ հաշվի առնել գոյություն ունեցող ստորգետնյա ինժեներական կառուցվածքները /գազատար, ջրատար խողովակաշարեր, կապի և էլեկտրո մալուխներ/ տեղյակ պահելով համապատասխան կազմակերպություններին:

Բնապահպանական բոլոր միջոցառումները պետք է իրականացնել բնապահպանական կառավարման պլանին համապատասխան:

Կազմեց՝ Է.Եղիազարյան

Պահանջվող լաբորատոր ստուգումները,			
N	**Աշխատանքի անվանումը**	**Չափման միավոր**	**Քանակ**
1	Ցեմենտբետոն B15 50մ3-ից 3 նմուշ	նմուշ	1
2	Ա/բ խառնուրդի կազմության ընտրություն (բաղադրատոմս),մանրահատիկ, տիպը	հատ	1
3	Ավազ ա/բ խառնուրդի համար	նմուշ	
*	մանրահատիկ ա/բ-ի համար 1000մ3-ից 1 նմուշ	նմուշ	1
4	Խիճ ա/բ խառնուրդի համար	նմուշ	1
5	Խիճ հիմքի համար 1500մ3-ից 1 նմուշ	նմուշ	1
6	Ա/բ խառնուրդ ԱԲԳ-ից, մանրահատիկ, ամեն 500տ 1 նմուշ	նմուշ	1
7	Ա/բ խառնուրդ տեղադրված փռված,չխտացված,մանրահատիկ ամեն 500տ 1 նմուշ	նմուշ	1
8	Հանքային փոշի	նմուշ	
*	մանրահատիկ ա/բ-ի համար 200տ-ից 1 անգամ	նմուշ	1
9	Կապակցող նյութ բիտում	նմուշ	
*	մանրահատիկ, ամեն 50տ 1 նմուշ	նմուշ	1
*	հիմքի համար, ամեն 50տ 1 նմուշ	նմուշ	1
10	Ա/բ խառնուրդ տեղադրված խտացված կեռային նմուշ(ամեն 7000մ2 համար 1 լրակազմ 3 նմուշ)	լրակազմ	2

ՊԱՀԱՆՋՎՈՂ ՏԵԽՆԻԿԱԿԱՆ ՄԻՋՈՑՆԵՐԸ		
Ավտոինքնաթափ	ցանկացած	2
Էքսկավատոր	ցանկացած	1
Ասֆալտատեղադրիչ	ոչ պակաս 3մ կարգավորող լայնությամբ	1
Ավտոգուդրոնատոր	ցանկացած	1
Ջրի մեքենա	ցանկացած	1
Գլդոն 6-8 տ	թրթռագլդոն	1
Գլդոն 9-11տ	պնևմաանվավոր	1
Գլդոն 12-18 տ	հարթ թմբուկավոր	1
Ավտոգրեյդեր	ցանկացած	1

ՕՐԱՅՈՒՅԱՅԻՆ ԳՐԱՖԻԿ

N ը/կ	Կատարվելիք աշխատանքների առանձին տեսակների անվանումներ	1	2	3	4	5	6	7	8
1	*2*	*3*	*4*	*5*	*6*	*7*	*8*	*9*	*10*
1	Քանդման աշխատանքներ								
2	Հանապարհային պատվածք								
3	Ա/բետոն								
4	Եզրաքարեր / պատեր								
5	Կահավորում								

Նախատեսված աշխատանքների կատարման համար պահաջվում են՝ <<Քաղաքաշինության բնագավառում շինարարության իրականացում >> լիցենզիա, ըստ հետևյալ ոլորտի՝ ***Տրանսպորտային*** *:*

Աշխատանքային ռեսուրսներ

Նախատեսված աշխատանքների իրականացման համար աշխատանքային ռեսուրսների նվազագույն պահանջներն են.

N	***Որակավորումը***	***Մասնագիտական փորձը***		
		գործունեության ոլորտը	***կատարած աշխատանքը***	***նվազագույն մասնագիտական փորձը***
1	ճարտարագետ -շինարար կամ ճարտարագետ-ճանապարհաշինարար	տրասպորտային շինարարություն	ճանապարհների, կամուրջների կառուցման աշխատանքներ	3 տարի
2	տեխնիկ-շինարար կամ տեխնիկ - ճանապարհաշինարար	տրասպորտային շինարարություն	ճանապարհների, կամուրջների կառուցման աշխատանքներ	3 տարի

Աշխատանքների համար օգտագործվող նյութերի երաշխիքային ժամկետներ		
N	Նյութերի տեսակը	երաշխիքային ժամկետ
1	Խճային հիմք (C6)	5 տարի
2	Ավազ	5 տարի
3	Մանրահատիկ ա/բետոն	5 տարի
4	Խոշորահատիկ ա/բետոն	5 տարի
5	բետոն B15	5 տարի

Աշխատանքների կատարման երաշխիքային ժամկետ - 3 տարի

ՀՈՂԱՅԻՆ ՊԱՍՏԱՌԻ ՎԵՐԱԿԱՆԳՆՄԱՆ ԱՄՓՈՓԱԳԻՐ

Կմ	+	Երկարություն	Հողային պաստառի վերականգնում								
			Հանույթ							Լիցք	
			Լայնական կտրվածքների մակերեսը մասնակի միջին			Ծավալ մ^3				Լայնական կտրվածքների մակերեսը մասնակի միջին	Ծավալ մ^3
						Ընդամենը	Այդ թվում ըստ բնահողերի				
			IV				IV				
1	2	3	4	5	6	7	8	9	10	11	12
0	000		2,53	0						0	
		20	2,63	0		52,6	52,6			0	
0	020		2,73	0						0	
		20	2,94	0		58,8	58,8			0	
0	040		3,15	0						0	
		20	3,055	0		61,1	61,1			0	
0	060		2,96	0						0	
		20	3,425	0		68,5	68,5			0	
0	080		3,89	0						0	
		20	3,605	0		72,1	72,1			0	
0	100		3,32	0						0	
		20	3,775	0		75,5	75,5			0	
0	120		4,23	0						0	
		20	4,005	0		80,1	80,1			0	
0	140		3,78	0						0	
		20	3,495	0		69,9	69,9			0	
0	160		3,21	0						0	
		20	2,73	0		54,6	54,6			0	
0	180		2,25	0						0	
		20	2,415	0		48,3	48,3			0	
0	200		2,58	0						0	
		20	2,73	0		54,6	54,6			0	
0	220		2,88	0						0	
		20	3,445	0		68,9	68,9			0	
0	240		4,01	0						0	
		20	3,34	0		66,8	66,8			0	
0	260		2,67	0						0	
		20	2,75	0		55	55			0	
0	280		2,83	0						0	
		20	2,745	0		54,9	54,9			0	
0	300		2,66	0						0	
		20	2,79	0		55,8	55,8			0	
0	320		2,92	0						0	
		20	2,58	0		51,6	51,6			0	
0	340		2,24	0						0	
		20	2,675	0		53,5	53,5			0	
0	360		3,11	0						0	
		20	2,785	0		55,7	55,7			0	
0	380		2,46	0						0	
		20	2,71	0		54,2	54,2			0	
0	400		2,96	0						0	
		20	3,265	0		65,3	65,3			0	
0	420		3,57	0						0	
		20	4,075	0		81,5	81,5			0	
0	440		4,58	0						0	
		20	3,855	0		77,1	77,1			0	
0	460		3,13	0						0	
		20	3,445	0		68,9	68,9			0	
0	480		3,76	0						0	
		20	3,5	0		70	70			0	
0	500		3,24	0						0	
		20	3,98	0		79,6	79,6			0	

1	2	3	4	5	6	7	8	9	10	11	12
0	520		4,72	0						0	
		20	4,795	0		95,9	95,9			0	
0	540		4,87	0						0	
		20	3,84	0		76,8	76,8			0	
0	560		2,81	0						0	
		20	3,33	0		66,6	66,6			0	
0	580		3,85	0						0	
		20	3,595	0		71,9	71,9			0	
0	600		3,34	0						0	
		20	3,935	0		78,7	78,7			0	
0	620		4,53	0						0	
		20	3,745	0		74,9	74,9			0	
0	640		2,96	0						0	
		20	3,855	0		77,1	77,1			0	
0	660		4,75	0						0	
		12	4,75	0		57	57			0	
0	672		4,75	0						0	
Ընդամենը		672,0				2253,8	2253,8	0,0	0,0	0,0	0,0

Կազմեց՝ /Է.Եղիազարյան/

ԵՐԹԵՎԵԿԵԼԻ ՄԱՍԻ ՆՈՐՈԳՄԱՆ ԱՄՓՈՓԱԳԻՐ

ԿՄ	+	Երկարությունը մ				Հողապատառի հարթեցում բուլդոզերով մ^2	մանրահատակ ա/բ Բ տիպ h=5 սմ մ^2	խոշորահատակ ա/բ Բ տիպ h=6 սմ մ^2	խճակոփանցակային շերտ (Շ6) h=15սմ մ^2	Ավազակոփանցային շերտ h=12 սմ մ^2	Կողնակ h=10սմ		Ծանրություն
			մասնակի լայնության մ	մինչև լայնության մ	նակերեսը մ^2						Ձախ մ^2	Աջ մ^2	
							ՊՕՍ 9128-2013	ՊՕՍ 9128-2013	ՀՀՇՆ IV-11.05.02-99	ՊՕՍ 23735-2014			
1	2	3	4	8	5	6	7	8	9	10	11	12	13
0	000		5,00										
		20		5,0	100,0	100,0	100,0	100,0	100,0	100,00			
0	020		5,00										
		20		6,0	120,0	120,0	120,0	120,0	120,0	120,00			
0	040		7,00										
		20		7,1	142,0	142,0	142,0	142,0	142,0	142,00			
0	060		7,20										
		20		7,8	156,0	156,0	156,0	156,0	156,0	156,00			
0	080		8,40										
		20		8,0	200,0	200,0	200,0	200,0	200,0	200,00			
0	100		7,60										
		20		8,0	159,0	159,0	159,0	159,0	159,0	159,00			
0	120		8,30										
		20		8,0	160,0	160,0	160,0	160,0	160,0	160,00			
0	140		7,70										
		20		7,5	149,0	149,0	149,0	149,0	149,0	149,00			
0	160		7,20										
		20		6,3	126,0	126,0	126,0	126,0	126,0	126,00			
0	180		5,40										
		20		5,6	112,0	112,0	112,0	112,0	112,0	112,00			
0	200		5,80										
		20		5,8	115,0	115,0	115,0	115,0	115,0	115,00			
0	220		5,70										
		20		6,7	140,0	140,0	140,0	140,0	140,0	140,00			
0	240		7,70										
		20		7,5	149,0	149,0	149,0	149,0	149,0	149,00			
0	260		7,20										
		20		6,6	132,0	132,0	132,0	132,0	132,0	132,00			

0	280		6,00										
		20		6,0	120,0	120,0	120,0	120,0	120,0	120,00			
0	300		6,00										
		20		6,0	119,0	119,0	119,0	119,0	119,0	119,00			
0	320		5,90										
		20		5,9	118,0	118,0	118,0	118,0	118,0	118,00			
0	340		5,90										
		20		6,9	138,0	138,0	138,0	138,0	138,0	138,00			
0	360		7,90										
		20		7,3	174,0	174,0	174,0	174,0	174,0	174,00			
0	380		6,60										
		20		6,8	135,0	135,0	135,0	135,0	135,0	135,00			
0	400		6,90										
		20		7,8	156,0	156,0	156,0	156,0	156,0	156,00			
0	420		8,70										
		20		9,6	191,0	191,0	191,0	191,0	191,0	191,00			
0	440		10,40										
		20		8,4	168,0	168,0	168,0	168,0	168,0	168,00			
0	460		6,40										
		20		6,7	133,0	133,0	133,0	133,0	133,0	133,00			
0	480		6,90										
		20		7,1	141,0	141,0	141,0	141,0	141,0	141,00			
0	500		7,20										
		20		8,4	203,0	203,0	203,0	203,0	203,0	203,00			
0	520		9,50										
		20		10,3	255,0	255,0	255,0	255,0	255,0	255,00			
0	540		11,00										
		20		9,7	194,0	194,0	194,0	194,0	194,0	194,00			
0	560		8,40										
		20		8,4	168,0	168,0	168,0	168,0	168,0	168,00			
0	580		8,40										
		20		8,4	168,0	168,0	168,0	168,0	168,0	168,00			
0	600		8,40										
		20		8,5	170,0	170,0	170,0	170,0	170,0	170,00			
0	620		8,60										
		20		7,8	156,0	156,0	156,0	156,0	156,0	156,00			
0	640		7,00										
		20		7,8	190,0	190,0	190,0	190,0	190,0	190,00			
0	660		8,60										
		12		7,0	191,0	191,0	191,0	191,0	191,0	191,00			
0	672												
Ընդամենը		**672,0**			**5248,0**	**5248,0**	**5248,0**	**5248,0**	**5248,0**	**5248,0**	**0,0**	**0,0**	

Կազմեց՝ **Է.Եղիազարյան**

ԻՋԱՏԵՂԵՐԻ ԱՄՓՈՓԱԳԻՐ

Հ/Հ	Ցանցում պկ	Ուղղու դիրքը		Ուղղու երթև. Սարի լայնությունը մ	Ուղղու երթև. Սարի երկարությունը մ	Գոյացման շառավիղ	Աշխատանքների ծավալը									Ծանոթություն
							Մակերես մ^2									
		Ձախ	Աջ				Մանրահատիկ ա/բետոն h=5սմ	Խճակոպճավազային շերտ (C6) h=15սմ մ2	Ավազակոպճային շերտ h=12սմ մ^2		Մետաղական խողովակ d=325մմ գծ.մ	Խողովակների շրամեկուսացում երկշերտ տաք բիտումով մ		Խողովակների և վաքերի միացման տեղերում միաձույլ բետոն, B15 մ^3	Ավազակոպճային շերտ խողովակի տակ h=10սմ մ^3	
							ԳՕՍՏ 9128-2013	ՀՀՇՆ IV-11.05.02-99	ԳՕՍՏ 23735-2014		ԳՕՍՏ 10704-91	ԳՕՍՏ 9.602-2016		ԳՕՍՏ 26633-2015	ԳՕՍՏ 9.602-2016	
1	2	3	4	5	6	7	8	9	10	11	12	13	14	15	16	17
1	0+22	+		4,0	10,0	5/3	50,00	50,00	50,00							
2	0+88	+		4,0	10,0		44,00	44,00	44,00							
Հեռամեները							*94,00*	*94,00*	*94,00*							

Ծանոթություն

IV կարգի գրունտի քանդում $h_{մի՛ջ}$=32սմ հաստությամբ - 30,1 մ^3

Կազմեց՝ **Է.Եղիազարյան**

ԵՐԹԵՎԵԿԵԼԻ ՄԱՍԻ ՆՇԱԳԾՄԱՆ ԱՄՓՈՓԱԳԻՐ

ՀՀ	Պիկետաժ		Հեռավորությունը մ		Երկարություն, մ	Համարը ըստ ԳOUS-ի P 52289-2019	Ներկվող մակերեսը մ2	Ուրվագիծ (էսքիզ)	Ծանոթություն
	Սկիզբ	Վերջ	Ձախ	Աջ					
1	2	3	4	5	6	7	8	9	10
1	0+00	0+20	առանցքում		20,0	1.1	2,00		
2	0+20	0+40	առանցքում		20,0	1.6	1,50		
3	0+40	6+50	առանցքում		610	1.5	15,25		
4	0+00	6+27		+	627	1.2	62,70		
5	0+00	6+27	+		627	1.2	62,70		
6	0+00	6+27	+		10	1.7	0,50		
7	0+00	6+27		+	15	1.7	0,75		
Ընդամենը							***145,40***		

այդ թվում՝

20,00	***1,1***	*2,00*
1254,0	***1,2***	*125,4*
610,0	***1.5***	*15,3*
20,0	***1.6***	*1,5*
25,0	***1.7***	*1,3*
Ընդամենը		***145,40***

ՃԱՆԱՊԱՐՀԱՅԻՆ ՆՇԱՆՆԵՐԻ ԱՄՓՈՓԱԳԻՐ

Հ/Հ	Պիկետաժ		Համարը ըստ ԳՈՍՏ-ի Р 52289-2019	Նշանի անվանումը
	Ձախ	Աջ		
1	2	3	4	5
1	0+20		2.4	Զիջեք ճանապարհը
2	0+35		2.1	Գլխավոր ճանապարհ
3		0+40	2.1	Գլխավոր ճանապարհ
4		0+50	2.4	Զիջեք ճանապարհը
5		0+55	2.4	Զիջեք ճանապարհը
6	0+60		2.1	Գլխավոր ճանապարհ
7		0+70	2.1; 8.13	Գլխավոր ճանապարհ; Գլխավոր ճանապարհի ուղղություն
8	0+85		2.4; 8.13	Զիջեք ճանապարհը; Գլխավոր ճանապարհի ուղղություն
9		0+95	2.1; 8.13	Գլխավոր ճանապարհ; Գլխավոր ճանապարհի ուղղություն
10	6+20		5.16	Ավտոբուսի կանգառի տեղ
11		6+35	2.1; 8.13	Գլխավոր ճանապարհ; Գլխավոր ճանապարհի ուղղություն
12	6+60		2.4; 8.13	Զիջեք ճանապարհը; Գլխավոր ճանապարհի ուղղություն
13	6+60		2.1; 8.13	Գլխավոր ճանապարհ; Գլխավոր ճանապարհի ուղղություն

Այդ թվում՝

2.1	7 հատ
2.4	5 հատ
5.16	2 հատ
8.13	6 հատ
Ընդամենը	***20 հատ***

ՀԱՄԱՀԱՎԱՔ ԱՍՓՈՓԱԳԻՐ

ՀՀ Լոռու մարզի Ալավերդի համայնքի ճանապարհների և բակային հատվածների ասֆալտապատման կապիտալ վերանորոգման և խաղահրապարակների կառուցման աշխատանքներ

Մանահին կայարան թաղամասում ճանապարհահատված, բակային տարածք

I- հատված ՊԿ 0+00 - ՊԿ 6+72

Հ/Հ	Աշխատանքների անվանումը	Չափի միավոր	Քանակը
1	2	3	4
Ճանապարհային մաս			
I.	**Հողային աշխատանքներ**		
1	IVp կարգի գրունտի մշակում էքսկավատորով (0,65մ^3) , բարձում ավտոինքնաթափեր և տեղափոխում լցակույտ մինչև 12,0 կմ	մ^3	2253,80
2	Հողային պաստառի համահարթեցում բուլդոզերով	մ^2	5248,0
II.	**Ճանապարհային պատվածք**		
1	Ավազակոպճային շերտ h=10 սմ	մ^2	5248,0
2	Խճային հիմքի իրականացում (C6) h=15	մ^2	5248,0
3	Տաք խոշորահատիկ ծակոտկեն ա/բ h=6 սմ	մ^2	5248,0
4	Տաք մանրահատիկ ա/բետոն h=5սմ	մ^2	5248,0
III.	**Իջատեղեր**		
1	IV կարգի գրունտի մշակում էքսկավատորով (0,65մ^3) , բարձում ավտոինքնաթափեր և տեղափոխում լցակույտ մինչև 3,0 կմ	մ^3	28,2
2	Ավազակոպճային շերտ h=10 սմ	մ^2	94,0
3	Խճային հիմքի իրականացում (C6) h=15	մ^2	94,0
4	Տաք մանրահատիկ ա/բետոն h=5սմ „Բ”տիպ	մ^2	94,0
IV.	**Հենապատ;ՊԿ0+20 - ՊԿ 0+35**		
1	IV կարգի գրունտի մշակում էքսկավատորով (0,65մ^3) , բարձում ավտոինքնաթափեր և տեղափոխում լցակույտ մինչև 12,0 կմ	մ^3	33,0
2	IV կարգի գրունտի մշակում էքսկավատորով (0,65մ^3), տեղում կուտակումով	մ^3	27,0
3	Ավազակոպճային նախապատրաստական շերտ h=20սմ	մ^3	3,00
4	Հիմքի միաձույլ բետոն B20	մ^3	12,60
5	Իրանի միաձույլ բետոն B20	մ^3	11,70
6	Ցամաքուրդ պատի հետեվից	գծ.մ	15,0
7	Ցամաքուրդային խողովակներ (d=15սմ պոլիէթիլենային)	գծ.մ	4,8
8	Ջրամեկուսացում երկշերտ տաք բիտումով	մ^2	40,5
9	Եզրապատի խամքարե բետոն B15	մ^3	2,88
10	Եզրապատի սվաղում	մ^2	22,08
11	Եզրապատի ներկում	մ^2	22,08
12	Հետադարձ լիցք բուլդոզերով	մ^3	24,0
13	Նույնը ձեռքով	մ^3	3,0
V.	**Մետաղական խողովակ d=325մմ;ՊԿ 1+48 (պատյան)**		
1	IV կարգի գրունտի մշակում էքսկավատորով (0,65մ^3) , բարձում ավտոինքնաթափեր և տեղափոխում լցակույտ մինչև 5,0 կմ	մ^3	3,0
2	IV կարգի գրունտի մշակում էքսկավատորով (0,65մ^3), տեղում կուտակումով	մ^3	7,0
3	Ավազակոպճային շերտ h=10սմ	մ^3	0,75
4	Մետաղական խողովակների տեղադրում d=325մմ 1գծ.մ =47,2կգ δ=6մմ	գծ.մ	9
5	Ջրհորի միաձույլ բետոն ,B 15	մ^3	1,62
6	Ջրհորի ջրամեկուսացում երկշերտ տաք բիտումով	մ^2	8,80
7	Խողովակի ջրամեկուսացում երկշերտ տաք բիտումով	մ^2	9,18

8	Հետադարձ լիցք բուլդոզերով	մ^3	5,0
9	Նույնը ձեռքով	մ^3	2,0
VI.	**Դիտահորերի նիշերի ուղղում**		
1	Դիտահորերի սալերի ապամոնտաժում	հատ	22
2	Վնասված դիտահորերի սալերի տեղափոխում լցակույտ 12,0 կմ	հատ	14
3	Դիտահորերի սալերի մոնտաժում նույն տեղում	հատ	22
4	Բետոնի քանդում ձերքով, բարձում , տեղափոխում լցակույտ 12,0 կմ	մ^3	2,2
5	Միաձույլ բետոն B-15	մ^3	2,2
6	Նոր հավաքովի երկաթբետոնե սալ 150x150 չափսերի	հատ	14
7	Թուջե դիտանցք, թուջե կափարիչով	հատ	14
VII.	**Անձրևընդունիչներ**		
1	IV գրունտի մշակում և բարձում էքսկավատորով(0,65մ^3), տեղափոխում լցակույտ 12.0կմ	մ^3	12,0
2	Նույնը տեղում կուտակումով	մ^3	8,0
3	Ավազակոպճային շերտ h=10սմ	մ^3	0,88
4	Կոյուղու պոլիէթիլենային, ծալքավոր խողովակների տեղադրում d=300մմ	գծ.մ	60,0
5	Ջրհորի միաձույլ բետոն ,B 15	մ^3	3,84
6	Թուջե մտոց	հատ	4
7	Թուջե անձրևընդունիչ	հատ	4
8	Ջրհորի ջրամեկուսացում երկշերտ տաք բիտումով	մ^2	20,80
9	Հետադարձ լիցք	մ^3	8,0
VIII.	**Անվտանգության էլեմենտներ**		
1	**Նոր ճան. նշանների տեղադրում, այդ թվում՝ 20 հատ**		
*	2.1	հատ	7
*	2.4	հատ	5
*	8,13	հատ	6
*	5.16	հատ	2
*	Մետաղական կանգնակ d=0.57x4 մմ	հատ/գծմ	13/52
*	միաձույլ բետոնե B-15 (կանգնակների ամրացում)	մ^3	2,10
2	**Նշագծման ընդհանուր մակերեսը այդ թվում՝ 145,4 մ^2**		
*	հոծ գիծ 1.1	գծ.մ/մ^2	20/2,0
*	հոծ գիծ 1.2	գծ.մ/մ^2	1254/125,4
*	ընդհատվող գիծ 1.5 1:3	գծ.մ/մ^2	610/15,3
*	ընդհատվող գիծ 1.6 3:1	գծ.մ/մ^2	20/1,5
*	ընդհատվող գիծ 1.7 0,5:0,5	գծ.մ/մ^2	25/1,3
Բակային տարածք 16 և 17 շենքեր			
I.	**Պատվածք**		
1	IV կարգի գրունտի քանդում $h_{միջ}$=30սմ հաստությամբ մշակում էքսկավատորով (0,65մ^3) , բարձում ավտոինքնաթափեր և տեղափոխում լցակույտ մինչև 12,0 կմ	մ^3	447,0
2	Հողային պաստառի համահարթեցում	մ^2	1490,0
3	Ավազակոպճային շերտ h=10 սմ	մ^2	1490,0
4	Խճային հիմքի իրականացում (C6) h=15	մ^2	1490,0
5	Տաք մանրահատիկ ա/բետոն h=5սմ „Բ”տիպ	մ^2	1490,0
II.	**Սալվածք (отмостка)**		
1	IV կարգի գրունտի քանդում $h_{միջ}$=16սմ հաստությամբ մշակում էքսկավատորով (0,65մ^3) , բարձում ավտոինքնաթափեր և տեղափոխում լցակույտ մինչև 120 կմ	մ^2	24,0
3	Հողային պաստառի համահարթեցում	մ^2	150,0
4	Ավազակոպճային հարթեցնող շերտի իրականացում h=12սմ	մ^2	150,0
5	Տաք մանրահատիկ ա/բետոն h=4սմ „Բ”տիպ	մ^2	150,0
III.	**Եզրաքարեր**		
1	Գոյություն ունեցող հին բազալտե եզրաքարի ապամոնտաժում բարձում ավտոինքնաթափեր և տեղափոխում լցակույտ մինչև 12,0 կմ	գծմ	60,0

2	Նոր բազալտե եզրաքարերի տեղադրում 15x30սմ	գծ.մ	190,0
•	Եզրաքարերի հիմքի և ամրացման միաձույլ բետոն B-15 դասի	$մ^3$	11,4
•	Եզրաքարերի հիմքի ավազակոպճային շերտի իրականացում h=10սմ	$մ^3$	6,7
IV.	**Խաղահրապարակ**		
1	IV կարգի գրունտի քանդում $h_{միջ}$=22սմ հաստությամբ մշակում էքսկավատորով (0,65$մ^3$) , բարձում ավտոինքնաթափեր և տեղափոխում լցակույտ մինչև 12,0 կմ	$մ^2$	26,4
2	Բնահողի տոփանում .ռետինե ծածկույթի տակ	$մ^2$	120,0
3	Խճի շերտ տոփանումով 10-20 ֆրակցիայի 50մմ հաստ.ռետինե ծածկույթի տակ	$մ^2$	120,0
4	Բետոնի նախաշերտի պատրաստում B-15 դասի բետոնից 100մմ հաստությամբ շերտ ռետինե հատակների տակ	$մ^2$	120,0
5	Բետոնե նախաշերտի ամրանավորում Φ10A500c 150x150 ամրանային ցանցով	տ	0,888
6	30մմ հաստությամբ ց/ավազե հարթեցնող շերտ ռետինե հատակների տակ	$մ^2$	120,0
7	Ռետինե հատակների իրականացում սպորտհրապարակում և խաղահրապարակում 40մմ հաստ.,գունավոր /մասթերֆայբեր կամ համարժեք/	$մ^2$	120,0
8	Խաղասարքերի հիմքերի պատրաստում B15 դասի բետոնից	$մ^3$	2,2
9	Կոմպլեքս խաղասարք	հատ	1
10	Ուղղահայաց ճոճանակ	հատ	1
11	Հորիզոնական ճոճանակ	հատ	1
12	Կարուսել	հատ	1
13	Խաղասարք խաղային ավտոմեքենա	հատ	1
14	Աղբամաններ	հատ	10
V.	**Նստարան /0,57x1,8մ/ 10 հատ**		
1	Խճի տոփանում հիմքերի տակ 70մմ հաստ.	$մ^2$	15,40
2	Բետոնե հիմքերի պատրաստում B-15 դասի բետոնով	$մ^3$	1,85
3	40x20x2,խողովակ	գծ.մ/կգ	0,57
4	40x3,շերտապողպատ	գծ.մ/կգ	5/4,7
5	Մետաղական թիթեղ 4մմ 150x150	կգ	28,00
6	Նստատեղեր տեղադրում 50x30մմ փայտյա չորսուներից	գծ.մ/$մ^3$	198/,297
7	Փայտյա մասերի լաքապատում	$մ^2$	31,680
8	Մետաղական մասերի 2շերտ ներկում	$մ^2$	15,720
VI.	**Դիտահորերի նիշերի ուղղում**		
1	Դիտահորերի սալերի ապամոնտաժում	հատ	10
2	Վնասված դիտահորերի սալերի տեղափոխում լցակույտ 12,0 կմ	հատ	6
3	Դիտահորերի սալերի մոնտաժում նույն տեղում	հատ	10
4	Բետոնի քանդում ձերքով, բարձում , տեղափոխում լցակույտ 12,0 կմ	$մ^3$	1,0
5	Միաձույլ բետոն B-15	$մ^3$	1,0
6	Նոր հավաքովի երկաթբետոնե սալ 150x150 չափսերի	հատ	6
7	Թուջե դիտանցք, թուջե կափարիչով	հատ	6
VII.	**Աստիճաններ**		
1	Բազալտե աստիճանների քանդում , բարձում , տեղափոխում լցակույտ 12,0կմ	$մ^3$	1,2
2	Բուտաբետոնի հիմքի քանդում, բարձում , տեղափոխում լցակույտ 12,0կմ	$մ^3$	2,4
3	Խրամուղու քանդում հիմքի համար ձերքով IV կարգի գրունտ , բարձում , տեղափոխում լցակույտ 8,0կմ	$մ^3$	1,0
4	Բուտաբետոնե հիմքի իրականացում B-15	$մ^3$	1,4
5	խճային հիմք աստիճանների և հարթակի տակ H=100մմ	$մ^3$	0,7
6	Ե/բ աստիճանների կառուցում B-15	$մ^3$	2,2
7	Ամրանային ցանց 10մմ A500 200x200	տ	0,08
8	Բազալտե աստիճանների տեղադում 300x150մմ	գծ.մ	30,0
VIII.	**Բազրիք (68,4գծ.մ)**		
1	Պողպատե խողովակ 40x40x2 մմ	կգ	162,26
2	Պողպատե խողովակ 40x20x2 մմ	կգ	254,22
3	Պողպատե խողովակ 20x20x2 մմ	կգ	231,42
4	Ձող Ø 14 մմ	կգ	44,08

5	Թիթեղ 5 մմ (60x60x5 մմ)	կգ	10,64
IX.	**Հենապատ**		
	Ամրացման աշխատանքներ		
1	Քայքայվաց տեղամասերի բետոնացում 10-5սմ հաստությամբ	$մ^2$	20,00
2	Հենապատի սվաղում	$մ^2$	65,00
3	Հենապատի ներկում	$մ^2$	65,00
Բակային տարածք 12, 11, 44, 3 շենքեր			
I.	**Պատվածք**		
1	IV կարգի գրունտի քանդում $h_{միջ}$=30սմ հաստությամբ մշակում էքսկավատորով (0,65$մ^3$) , բարձում ավտոինքնաթափեր և տեղափոխում լցակույտ մինչև 12,0 կմ	$մ^3$	985,0
2	Քանդված կախովի կամուրջի հիմքի քանդում , բարձում ավտոինքնաթափեր և տեղափոխում լցակույտ մինչև 12,0 կմ	$մ^3$	85,0
3	Հողային պաստառի համահարթեցում	$մ^2$	3277,0
4	Ավազակոպճային շերտ h=10 սմ	$մ^2$	3277,0
5	Խճային հիմքի իրականացում (C6) h=15	$մ^2$	3277,0
6	Տաք մանրահատիկ ա/բետոն h=5սմ „Բ”տիպ	$մ^2$	3277,0
II.	**Սալվածք (отмостка)**		
1	IV կարգի գրունտի քանդում $h_{միջ}$=16սմ հաստությամբ մշակում էքսկավատորով (0,65$մ^3$) , բարձում ավտոինքնաթափեր և տեղափոխում լցակույտ մինչև 120 կմ	$մ^2$	69,3
3	Հողային պաստառի համահարթեցում	$մ^2$	433,0
4	Ավազակոպճային հարթեցնող շերտի իրականացում h=12սմ	$մ^2$	433,0
5	Տաք մանրահատիկ ա/բետոն h=4սմ „Բ”տիպ	$մ^2$	433,0
III.	**Եզրաքարեր**		
1	Գոյություն ունեցող հին բազալտե եզրաքարի ապամոնտաժում բարձում ավտոինքնաթափեր և տեղափոխում լցակույտ մինչև 12,0 կմ	գծմ	30,0
2	Նոր բազալտե եզրաքարերի տեղադրում 15x30սմ	գծ.մ	420,0
•	Եզրաքարերի հիմքի և ամրացման միաձույլ բետոն B-15 դասի	$մ^3$	25,2
•	Եզրաքարերի հիմքի ավազակոպճային շերտի իրականացում h=10սմ	$մ^3$	14,7
V.	Աղբամաններ		
1	Աղբամաններ	հատ	12
V.	**Նստարան /0,57x1,8մ/ 12 հատ**		
1	Խճի տոփանում հիմքերի տակ 70մմ հաստ.	$մ^2$	18,48
2	Բետոնե հիմքերի պատրաստում B-15 դասի բետոնով	$մ^3$	2,22
3	40x20x2,խողովակ	գծ.մ/կգ	157,2/274,8
4	40x3,շերտապողպատ	գծ.մ/կգ	6/5,64
5	Մետաղական թիթեղ 4մմ 150x150	կգ	33,60
6	Նստատեղեր տեղադրում 50x30մմ փայտյա չորսուներից	գծ.մ/$մ^3$	237,6/0,3564
7	Փայտյա մասերի լաքապատում	$մ^2$	38,016
8	Մետաղական մասերի 2շերտ ներկում	$մ^2$	18,864
VI.	**Դիտահորերի նիշերի ուղղում**		
1	Դիտահորերի սալերի ապամոնտաժում	հատ	20
2	Վնասված դիտահորերի սալերի տեղափոխում լցակույտ 12,0 կմ	հատ	10
3	Դիտահորերի սալերի մոնտաժում նույն տեղում	հատ	20
4	Բետոնի քանդում ձերքով, բարձում , տեղափոխում լցակույտ 12,0 կմ	$մ^3$	1,9
5	Միաձույլ բետոն B-15	$մ^3$	1,9
6	Նոր հավաքովի երկաթբետոնե սալ 150x150 չափսերի	հատ	10
7	Թուջե դիտանցք, թուջե կափարիչով	հատ	10
XI.	**Անձրևընդունիչներ**		
1	IV գրունտի մշակում և բարձում էքսկավատորով(0,65$մ^3$), տեղափոխում լցակույտ 12.0կմ	$մ^3$	15,0
2	Նույնը տեղում կուտակումով	$մ^3$	10,0
3	Ավազակոպճային շերտ h=10սմ	$մ^3$	1,10
4	Կոյուղու պոլիէթիլենային, ծալքավոր խողովակների տեղադրում d=300մմ	գծ.մ	30,0

5	Ջրհորի միաձույլ բետոն ,B 15	$մ^3$	4,80
6	Թուջե մտոց	հատ	5
7	Թուջե անձրևընդունիչ	հատ	5
8	Ջրհորի ջրամեկուսացում երկշերտ տաք բիտումով	$մ^2$	26,00
9	Հետադարձ լիցք	$մ^3$	10,0

Կազմեց՝ **Է.Եղիազարյան**

Ստուգեց **Է.Եղիազարյան**

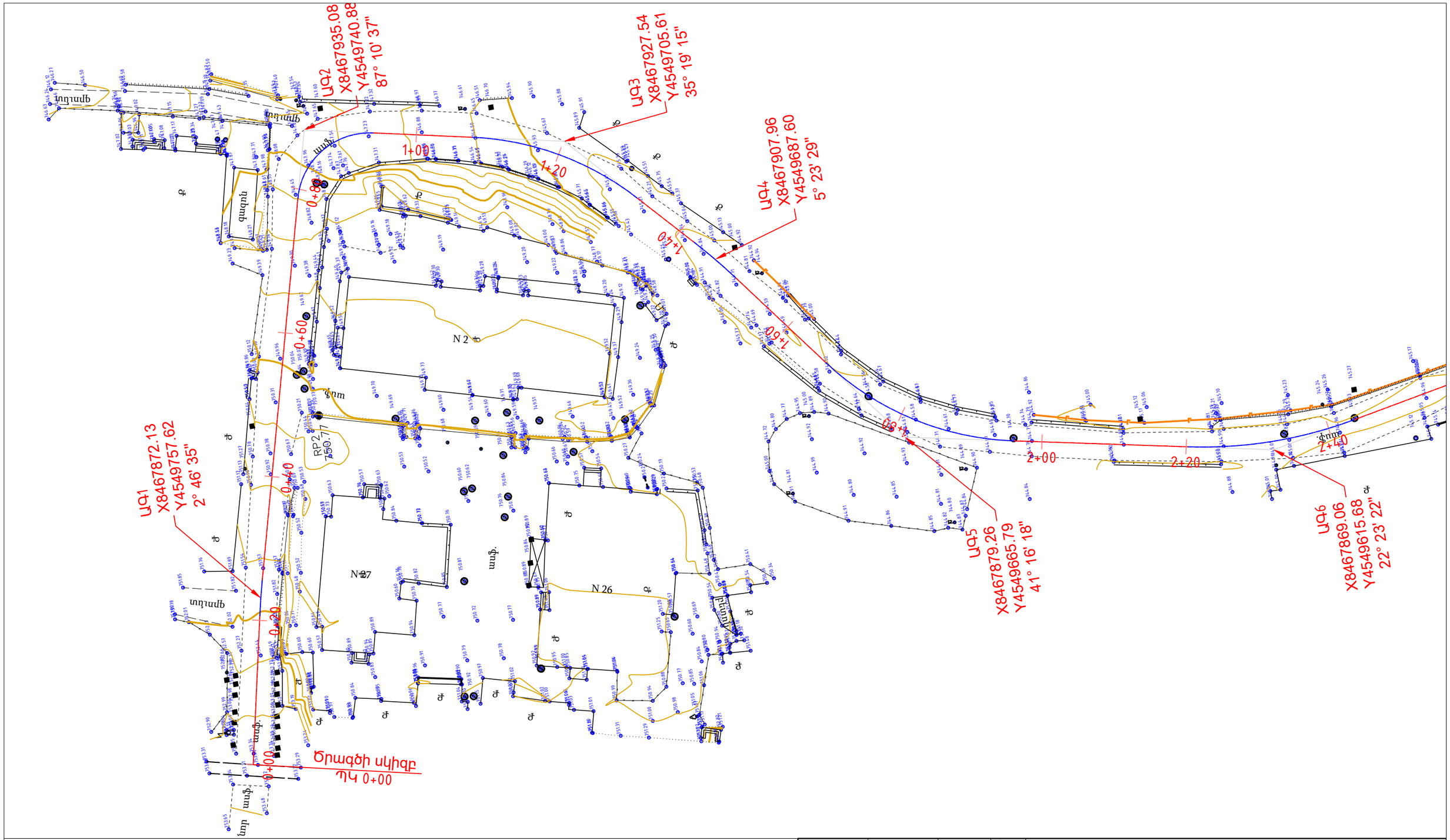

ՊԱՅՄԱՆԱԿԱՆ ՆՇԱՆՆԵՐ

- Քարե շինություն
- Մետաղական շինություն
- Մուտքեր
- Գոյություն ունեցող եզրաքարեր
- Գազի գծեր

Պաշտոն / Должность	Անուն, Ազգանուն / Имя, Фамилия	Ստորագր. / Подпись	Ամիս Ամսաթիվ / Дата, месяц	Պատվիրատու՝ Ալավերդու համայնքապետարան			
				ՀՀ Լոռու մարզի Ալավերդի համայնքի ճանապարհների և բակային հատվածների ասֆալտապատման կապիտալ վերանորոգման և խաղահրապարակների կառուցման աշխատանքներ			
Նախագծեց	Կ.Թոմոյան			Սանահին կայարան թաղամասում ճանապարհահատված, բակային տարածք Ճանապարհային մաս	Փուլ	Թերթ	Թերթեր
					ԱՆ	1	28
Ստուգեց	Է.Եղիազարյան						
				Փռված հատակագիծ ՊԿ 0+00 - ՊԿ 2+40	«ԷԴ ԱՐՏ ՊՐՈԵԿՏ» ՍՊԸ		
	Մ 1:500						

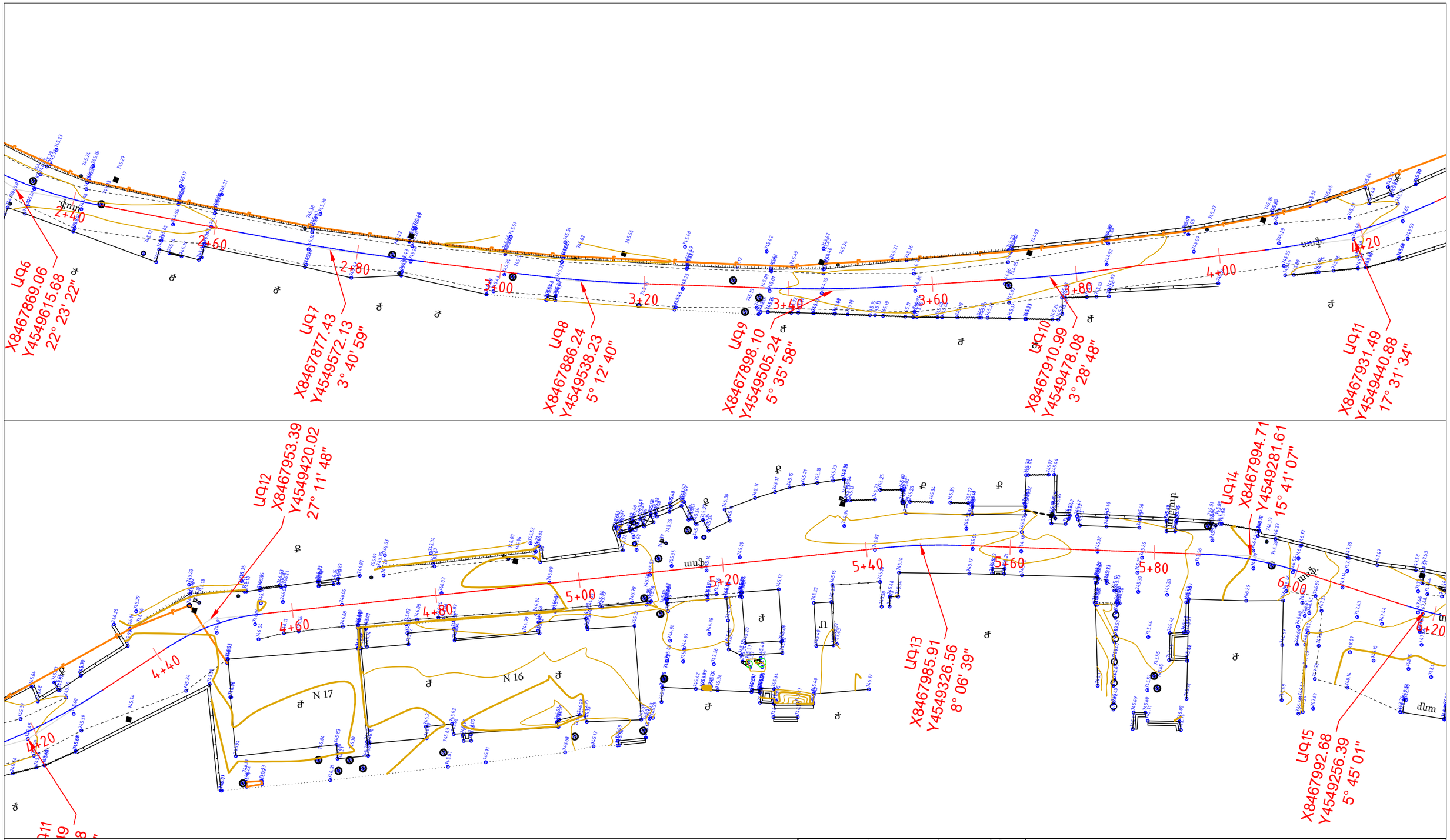

ՊԱՅՄԱՆԱԿԱՆ ՆՇԱՆՆԵՐ

- Քարե շինություն
- Մետաղական շինություն
- Մուտքեր
- Գոյություն ունեցող եզրաքարեր
- Գազի գծեր

Պաշտոն / Должность	Անուն, Ազգանուն / Имя, Фамилия	Ստորագր. / Подпись	Ամիս Ամսաթիվ / Дата, месяц	Պատվիրատու՝ Ալավերդու համայնքապետարան			
				ՀՀ Լոռու մարզի Ալավերդի համայնքի ճանապարհների և բակային հատվածների ասֆալտապատման կապիտալ վերանորոգման և խաղահրապարակների կառուցման աշխատանքներ			
Նախագծեց	Վ.Թոմոյան			Սանահին կայարան թաղամասում ճանապարհահատված, բակային տարածք	Փուլ	Թերթ	Թերթեր
Ստուգեց	Է.Եղիազարյան			Ճանապարհային մաս	ԱՆ	2	28
	Մ 1:500			Փռված հատակագիծ ՊԿ 2+40 - ՊԿ 6+00	«ԷԴ ԱՐՏ ՊՐՈԵԿՏ» ՍՊԸ		

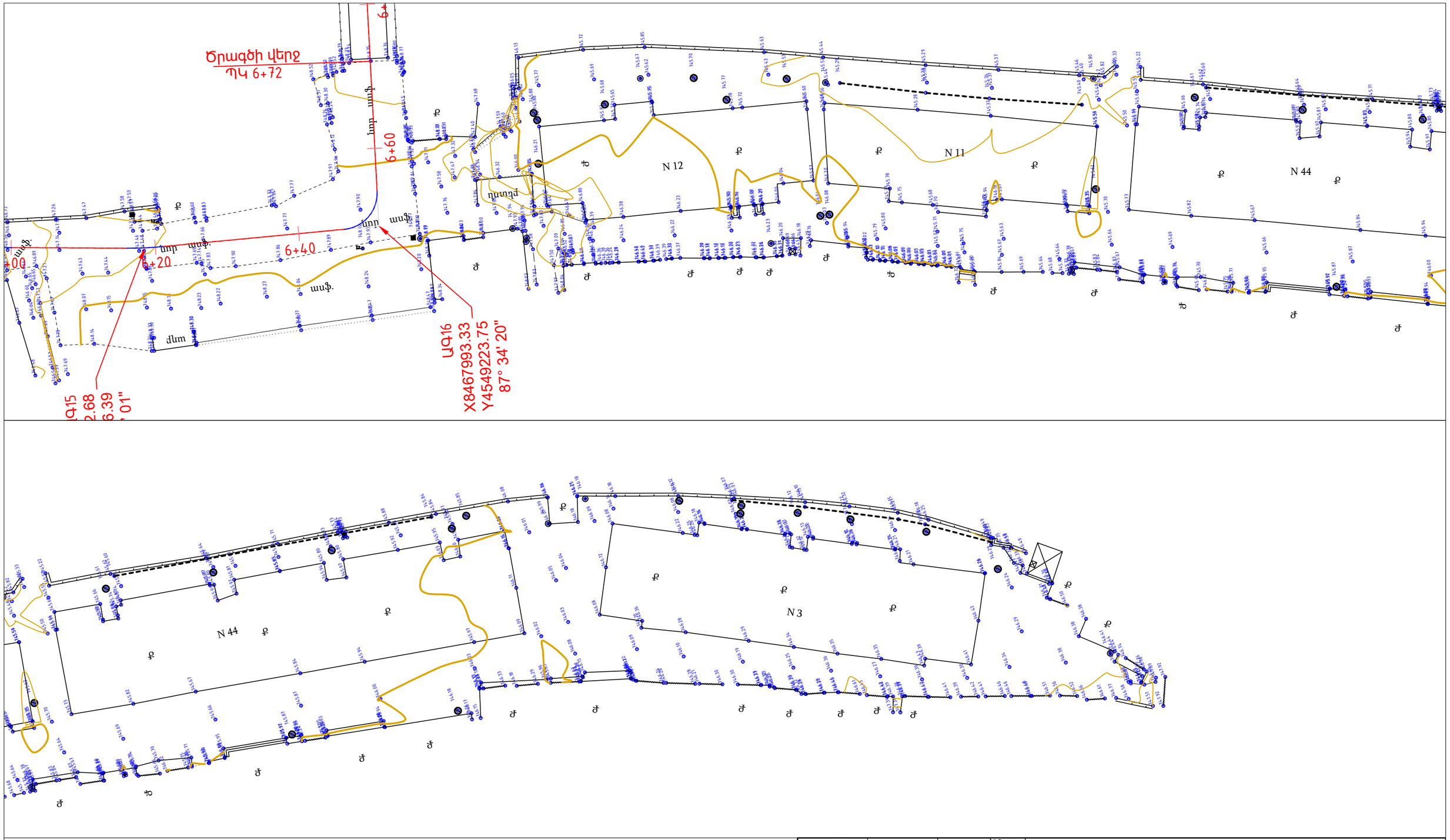

ՊԱՅՄԱՆԱԿԱՆ ՆՇԱՆՆԵՐ

- Քարե շինություն
- Մետաղական շինություն
- Մուտքեր
- Գոյություն ունեցող եզրաքարեր
- Գազի գծեր

Պաշտոն / Должность	Անուն, Ազգանուն / Имя, Фамилия	Ստորագր. / Подпись	Ամիս Ամսաթիվ / Дата, месяц	Պատվիրատու՝ Ալավերդու համայնքապետարան			
				ՀՀ Լոռու մարզի Ալավերդի համայնքի ճանապարհների և բակային հատվածների ասֆալտապատման կապիտալ վերանորոգման և խաղահրապարակների կառուցման աշխատանքներ			
Նախագծեց	Վ.Թոմոյան			Սանահին կայարան թաղամասում ճանապարհահատված, բակային տարածք Ճանապարհային մաս	Փուլ	Թերթ	Թերթեր
Ստուգեց	Է.Եղիազարյան				ԱՆ	3	28
	Մ 1:500			Փռված հատակագիծ ՊԿ 6+00 - ՊԿ 6+72	«ԷԴ ԱՐՏ ՊՐՈԵԿՏ» ՍՊԸ		

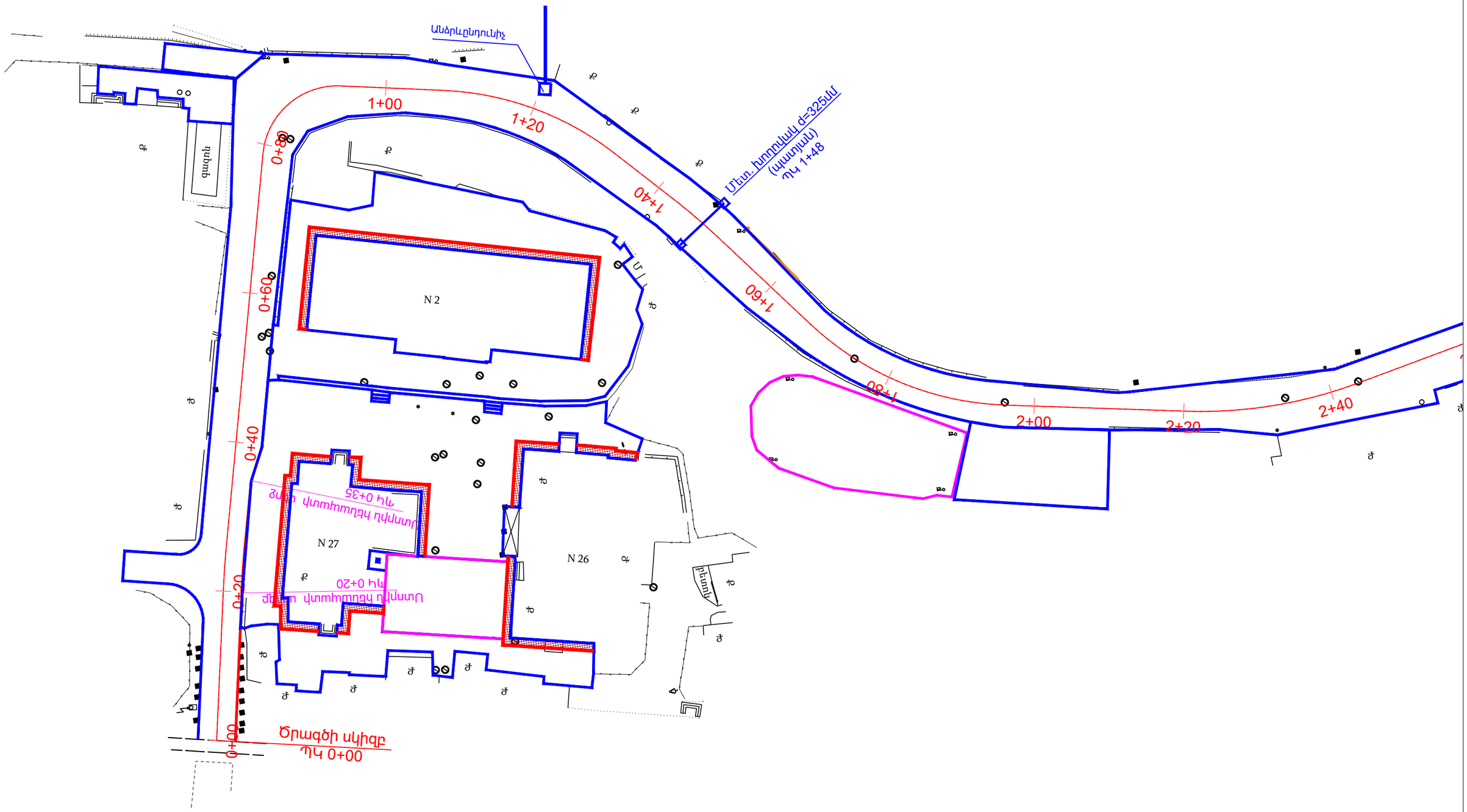

ՊԱՅՄԱՆԱԿԱՆ ՆՇԱՆՆԵՐ

- Ա/բ 5սմ
- Ա/բ 4սմ
- Բետոնե սալիկներ
- Խաղահրապարակ
- Բազալտե եզրաքարեր

Պաշտոն / Должность	Անուն, Ազգանուն / Имя, Фамилия	Ստորագր. / Подпись	Ամիս Ամսաթիվ / Дата, месяц	Պատվիրատու՝ Ալավերդու համայնքապետարան		
				ՀՀ Լոռու մարզի Ալավերդի համայնքի ճանապարհների և բակային հատվածների ասֆալտապատման կապիտալ վերանորոգման և խաղահրապարակների կառուցման աշխատանքներ		
Նախագծեց	Վ.Թոմոյան			Սանահին կայարան թաղամասում ճանապարհահատված, բակային տարածք Ճանապարհային մաս	Փուլ	Թերթ	Թերթեր
Ստուգեց	Է.Եղիազարյան				ԱՆ	4	28
	Մ 1:500			Փռված հատակագիծ ՊԿ 0+00 - ՊԿ 2+40	«ԷԴ ԱՐՏ ՊՐՈԵԿՏ» ՍՊԸ	

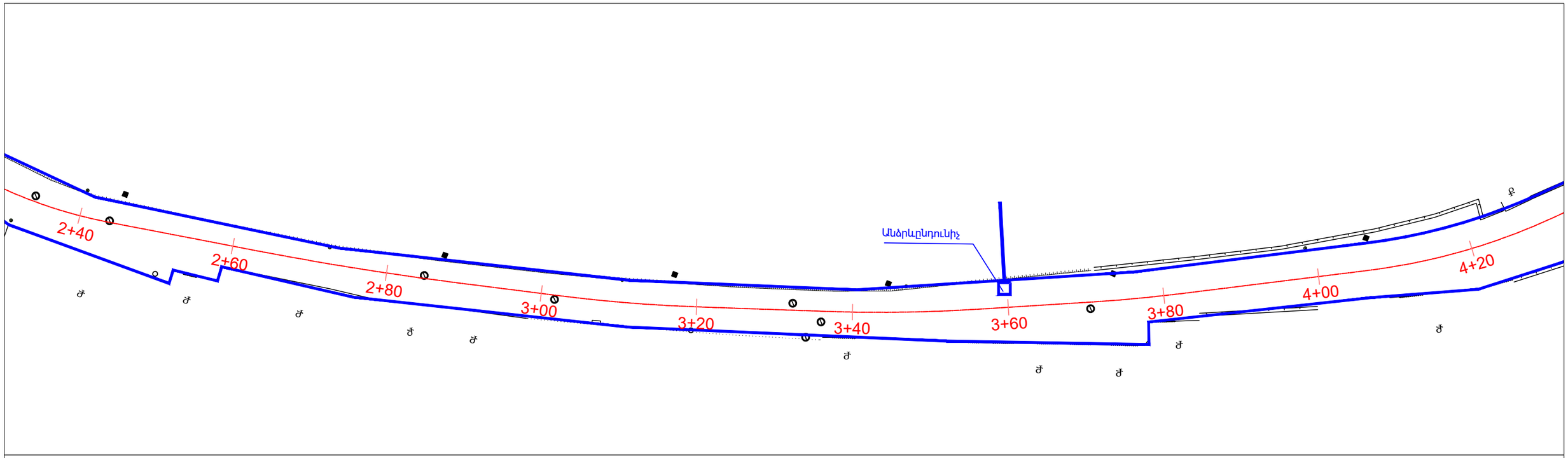

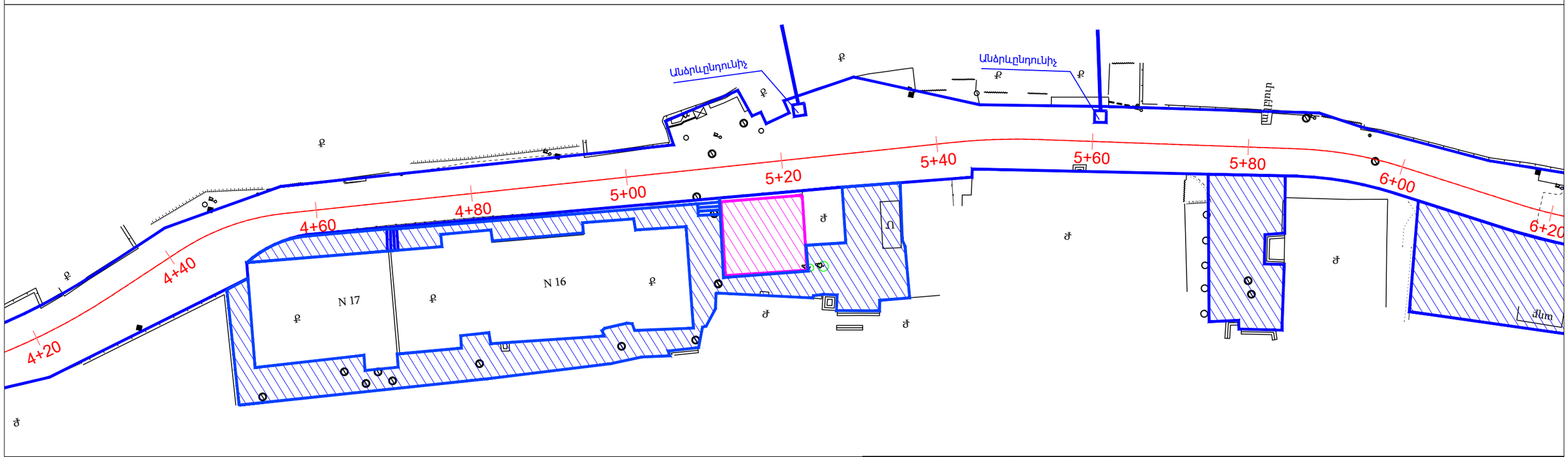

ՊԱՅՄԱՆԱԿԱՆ ՆՇԱՆՆԵՐ

- Ա/բ 5սմ
- Ա/բ 4սմ
- Բետոնե սալիկներ
- Խաղահրապարակ
- Բազալտե եզրաքարեր

Պաշտոն / Должность	Անուն, Ազգանուն / Имя, Фамилия	Ստորագր. / Подпись	Ամիս Ամսաթիվ / Дата, месяц	Պատվիրատու՝ Ալավերդու համայնքապետարան			
				ՀՀ Լոռու մարզի Ալավերդի համայնքի ճանապարհների և բակային հատվածների ասֆալտապատման կապիտալ վերանորոգման և խաղահրապարակների կառուցման աշխատանքներ			
Նախագծեց	Վ.Թոմոյան			Սանահին կայարան թաղամասում ճանապարհահատված, բակային տարածք Ճանապարհային մաս	Փուլ	Թերթ	Թերթեր
					ԱՆ	5	28
Ստուգեց	Է.Եղիազարյան						
				Փռված հատակագիծ ՊԿ2+40 - ՊԿ 6+00	«ԷԴ ԱՐՏ ՊՐՈԵԿՏ» ՍՊԸ		
	Մ 1:500						

ՊԱՅՄԱՆԱԿԱՆ ՆՇԱՆՆԵՐ

- Ա/բ 5սմ
- Ա/բ 4սմ
- Բետոնե սալիկներ
- Խաղահրապարակ
- Բազալտե եզրաքարեր

Պաշտոն	Անուն, Ազգանուն	Ստորագր.	Ամիս Ամսաթիվ
Должность	Имя, Фамилия	Подпись	Дата, месяц
Նախագծեց	Վ.Թոմոյան		
Ստուգեց	Է.Եղիազարյան		
	Մ 1:500		

Պատվիրատու՝ Ալավերդու համայնքապետարան

ՀՀ Լոռու մարզի Ալավերդի համայնքի ճանապարհների և բակային հատվածների ասֆալտապատման կապիտալ վերանորոգման և խաղահրապարակների կառուցման աշխատանքներ

Սանահին կայարան թաղամասում ճանապարհահատված, բակային տարածք

Ճանապարհային մաս

Փուլ	Թերթ	Թերթեր
ԱՆ	6	28

Փռված հատակագիծ

ՊԿ 6+00 - ՊԿ 6+72

«ԷԴ ԱՐՏ ՊՐՈԵԿՏ» ՍՊԸ

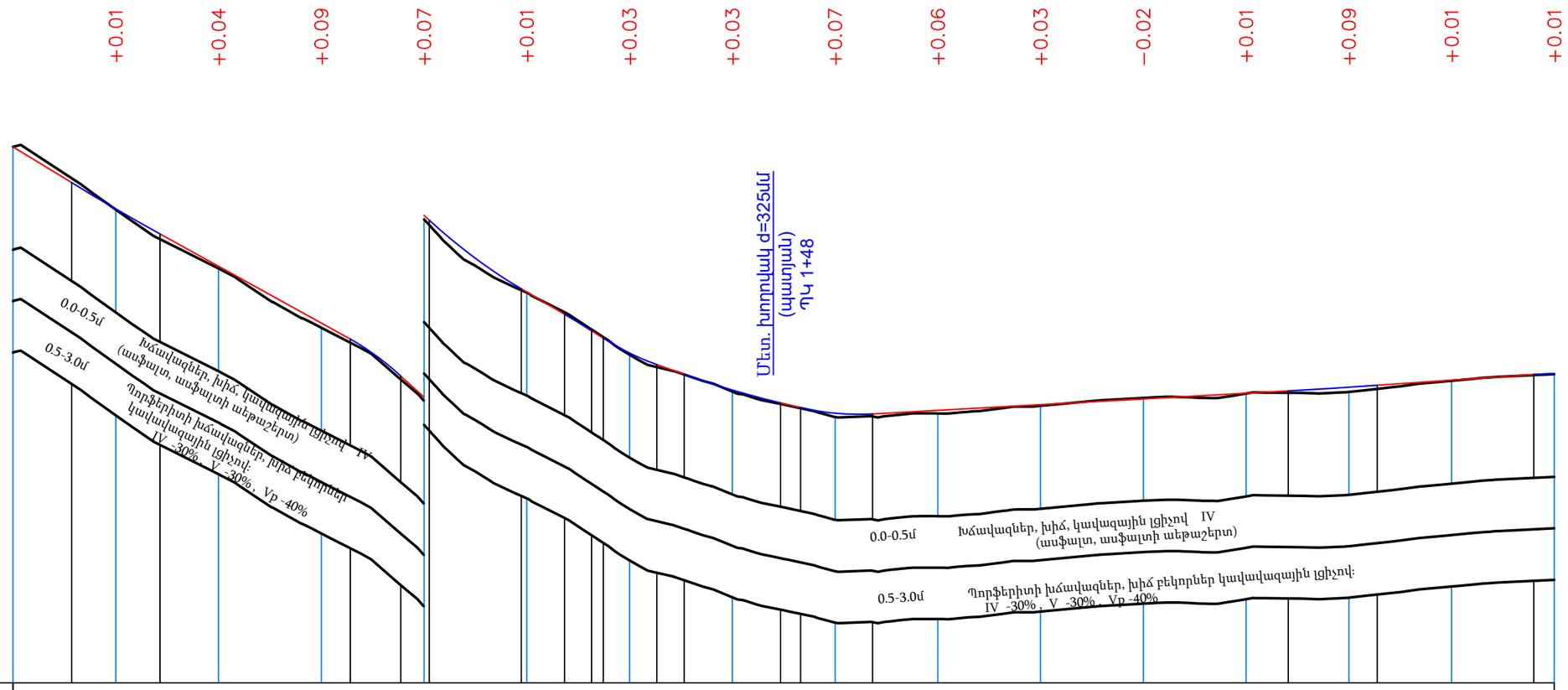

Մ 1:1000 հորիզոնական
Մ 1:100 ուղղաձիգ

M 1:1000 по горизонтали
M 1:100 по вертикали

Ծրագծի փռված հատակագիծ / Развернутый план трассы	1															
Գոյություն ունեցող ճանապարհային պատվածք / Существующее дорожное покрытие	2	Ասֆ/բետոն						Ասֆ/բետոն						Ասֆ/բետոն		
Նախագծվող ճանապարհային պատվածք / Проектируемое дорожное покрытие	3	Ասֆ/բետոն						Ասֆ/բետոն						Ասֆ/բետոն		
Թեքություններ և ուղղաձիգ կորեր / Уклоны и вертикальные кривые	4	80,96% 11,41	20,00 11,41	R 3000 28,59	K - 17.2 37,04	55,20‰ 0+65,63	35,63	90,03% 75,43	39,96	R 5000	K - 9.9	35,48‰	23,00	R 15000	K - 14.0	2+56,87 80,92
		48,22	R 6000 65,51	K - 17.3	30,50	96,00										
Նախագծային նիշեր / Проектные отметки	5	753,296	752,09	750,97	749,87	748,43	746,938	745,75	745,03	744,58	744,64	744,752	744,86	744,97	745,09	745,23	745,354
Գետնի նիշերը նախագծվող ճանապարհի առանցքով / Отметки земли по проектируемой оси дороги	6	753,30	752,08	750,93	749,78	748,36	746,93	745,72	745,00	744,51	744,58	744,73	744,88	744,97	745,00	745,21	745,34
Հեռավորություններ / Расстояние	7	20	20	20	20	20	20	20	20	20	20	20	20	20	20	20	
Պիկետներ / Пикети	8	0					1					2					3
Կորեր / Кривые			y - 2°46'35" R - 100,00 L - 4,85			y - 87°10'37" R - 10,00 L - 15,22		y - 35°19'15" R - 40,00 L - 24,66	y - 5°23'29" R - 80,00 L - 7,53		y - 41°16'18" R - 40,00 L - 28,81			y - 22°23'22" R - 60,00 L - 23,45		y - 3°40'59" R - 404,07 L - 25,97	
Կիլոմետրեր / Километры		20,70		53,19		13,81		10,10	17,22			24,20			19,49		13,22

Նախագծային տվյալներ / Проектные данные

Պաշտոն / Должность	Անուն, Ազգանուն / Имя, Фамилия	Ստորագր. / Подпись	Ամիս Ամսաթիվ / Дата, месяц
Նախագծեց	Վ.Թոմոյան		
Ստուգեց	Է.Եղիազարյան		

Պատվիրատու՝ Ալավերդու համայնքապետարան

ՀՀ Լոռու մարզի Ալավերդի համայնքի ճանապարհների և բակային հատվածների ասֆալտապատման կապիտալ վերանորոգման և խաղահրապարակների կառուցման աշխատանքներ

Սանահին կայարան թաղամասում ճանապարհահատված, բակային տարածք
Ճանապարհային մաս

Փուլ	Թերթ	Թերթեր
ԱՆ	7	28

Երկայնական կտրվածք
ՊԿ 0+00 - ՊԿ 3+00

«ԷԴ ԱՐՏ ՊՐՈԵԿՏ» ՍՊԸ

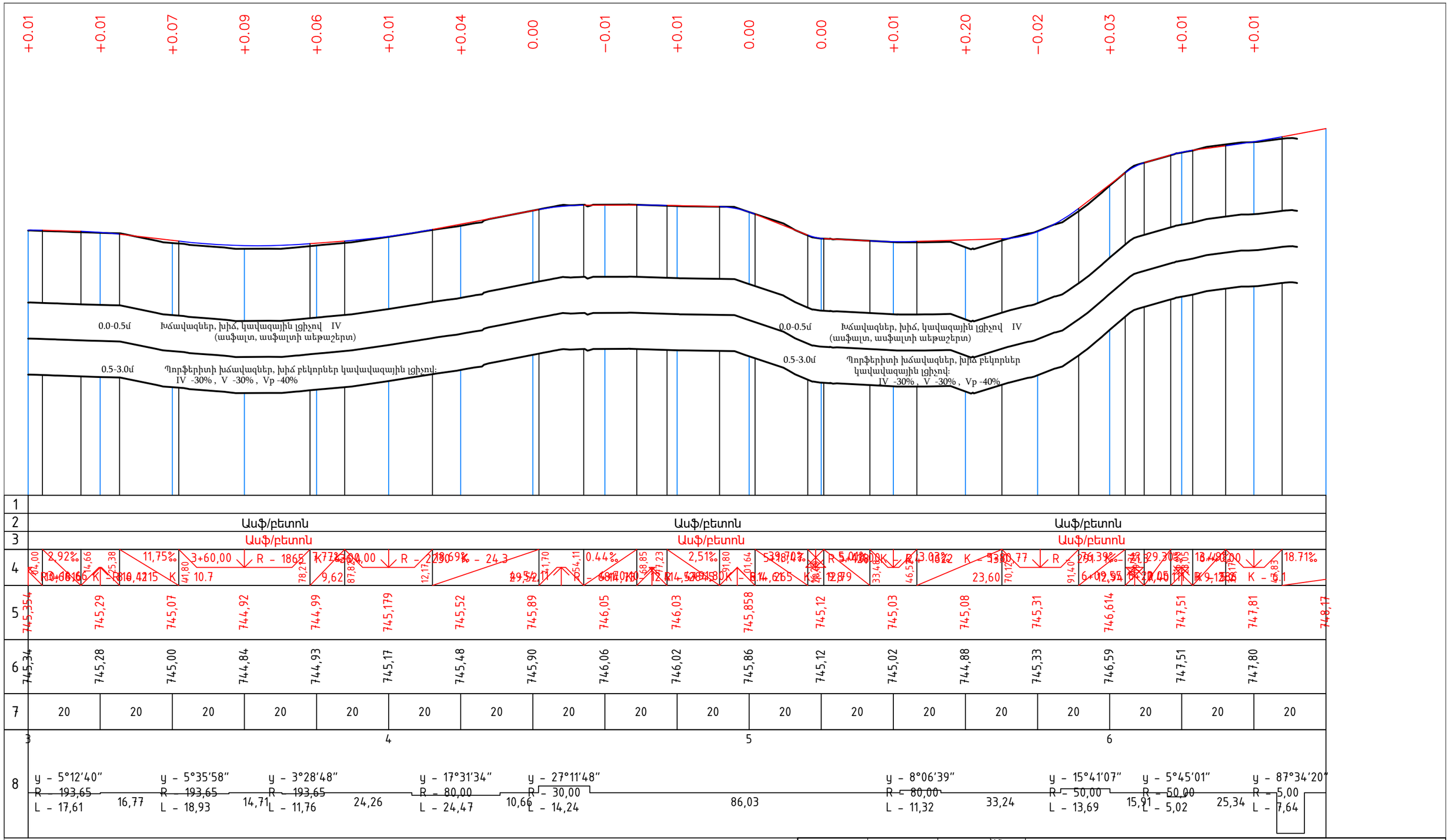

Պաշտոն / Должность	Անուն, Ազգանուն / Имя, Фамилия	Ստորագր. / Подпись	Ամիս Ամսաթիվ / Дата, месяц	Պատվիրատու՝ Ալավերդու համայնքապետարան
				ՀՀ Լոռու մարզի Ալավերդի համայնքի ճանապարհների և բակային հատվածների ասֆալտապատման կապիտալ վերանորոգման և խաղահրապարակների կառուցման աշխատանքներ
Նախագծեց	Վ.Թոմոյան			Սանահին կայարան թաղամասում ճանապարհահատված, բակային տարածք
Ստուգեց	Է.Եղիազարյան			Ճանապարհային մաս
				Երկայնական կտրվածք ՊԿ 3+00 - ՊԿ 6+72

Փուլ	Թերթ	Թերթեր
ԱՆ	8	28

«ԷԴ ԱՐՏ ՊՐՈԵԿՏ» ՍՊԸ

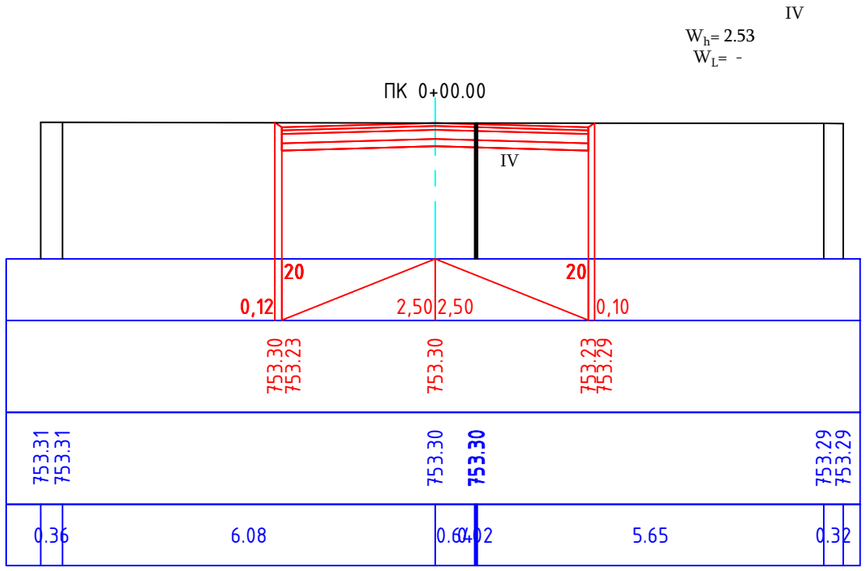

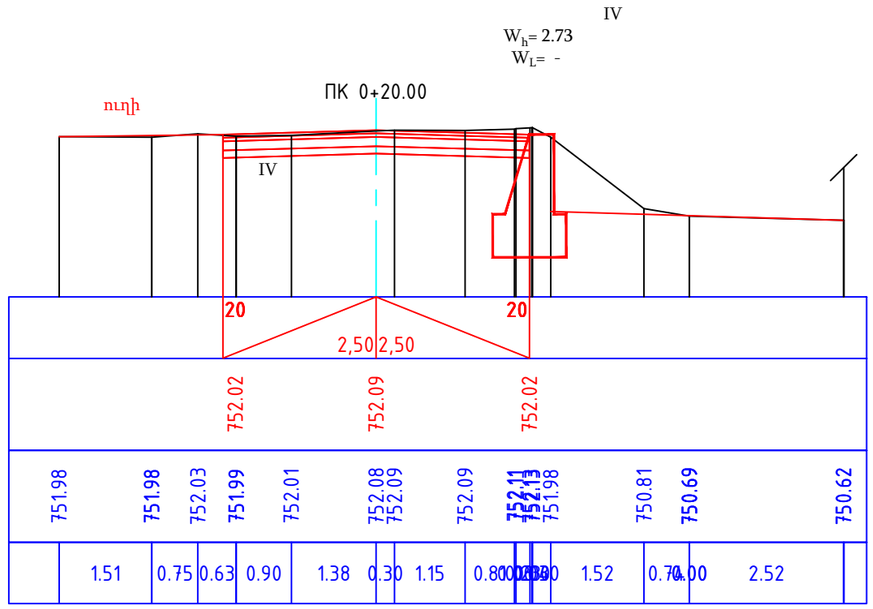

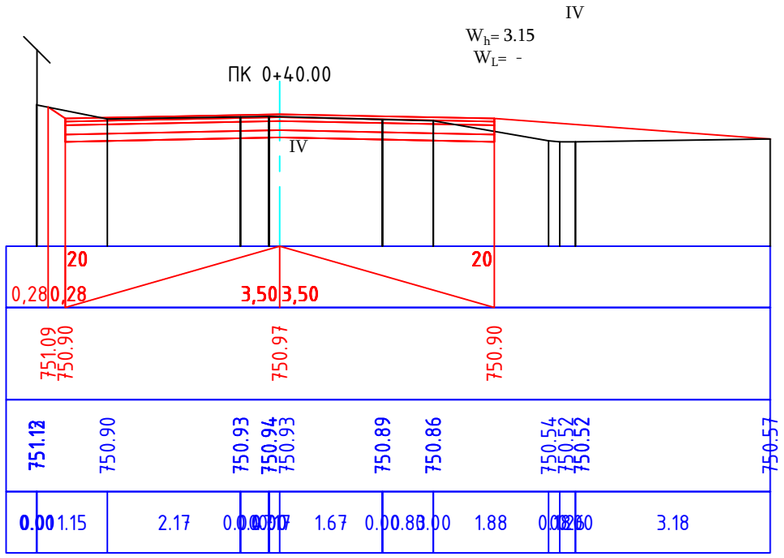

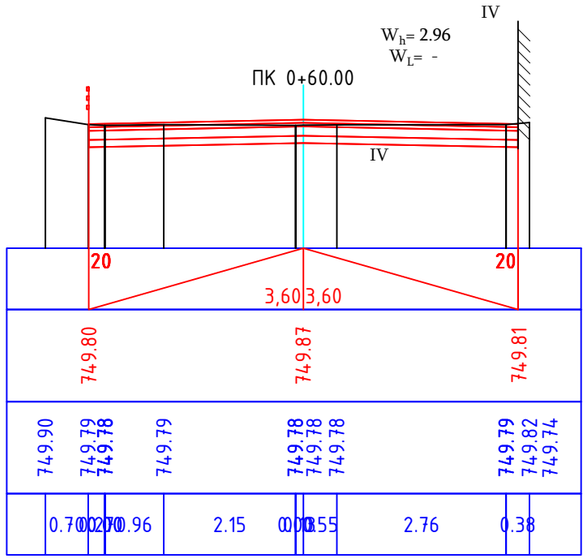

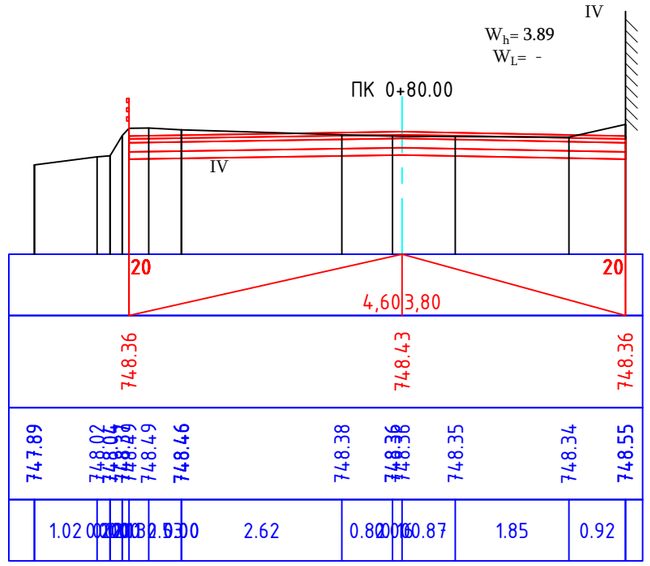

Պաշտոն / Должность	Անուն, Ազգանուն / Имя, Фамилия	Ստորագր. / Подпись	Ամիս Ամսաթիվ / Дата, месяц	Պատվիրատու՝ Ալավերդու համայնքապետարան			
				ՀՀ Լոռու մարզի Ալավերդի համայնքի ճանապարհների և բակային հատվածների ասֆալտապատման կապիտալ վերանորոգման և խաղահրապարակների կառուցման աշխատանքներ			
Նախագծեց	Վ.Թոմոյան			Սանահին կայարան թաղամասում ճանապարհահատված, բակային տարածք Ճանապարհային մաս	Փուլ	Թերթ	Թերթեր
Ստուգեց	Է.Եղիազարյան				ԱՆ	9	28
				Լայնական կտրվածքներ ՊԿ 0+00 - ՊԿ 0+80	«ԷԴ ԱՐՏ ՊՐՈԵԿՏ» ՍՊԸ		

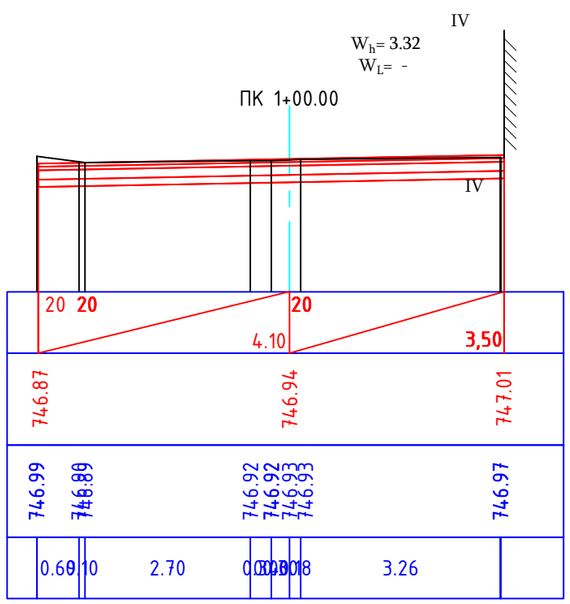

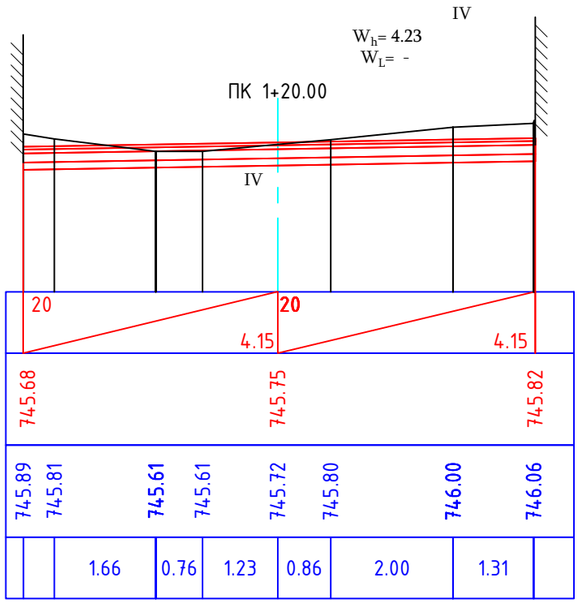

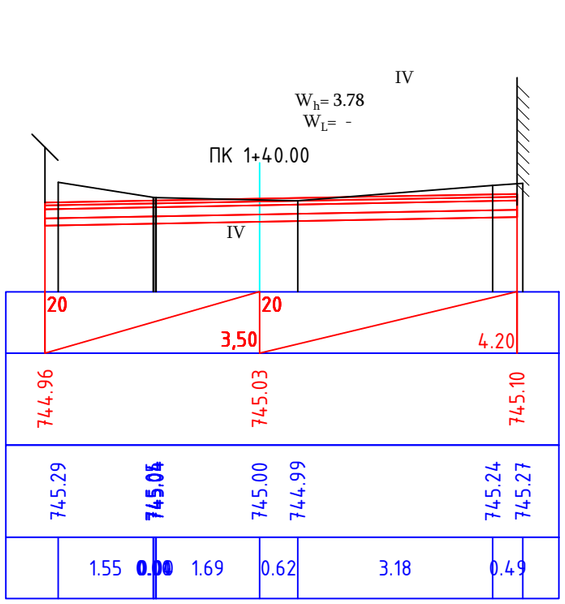

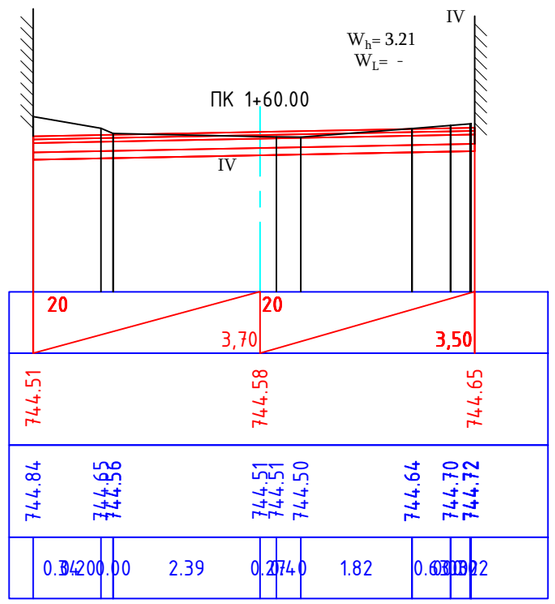

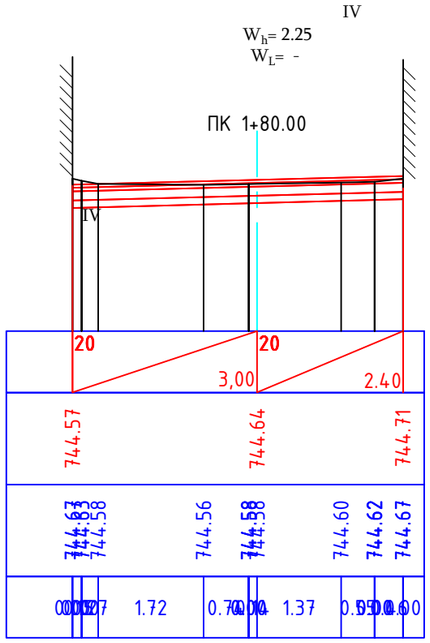

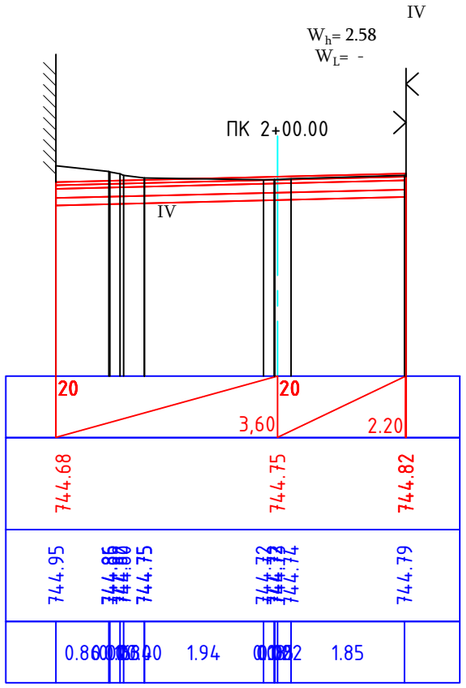

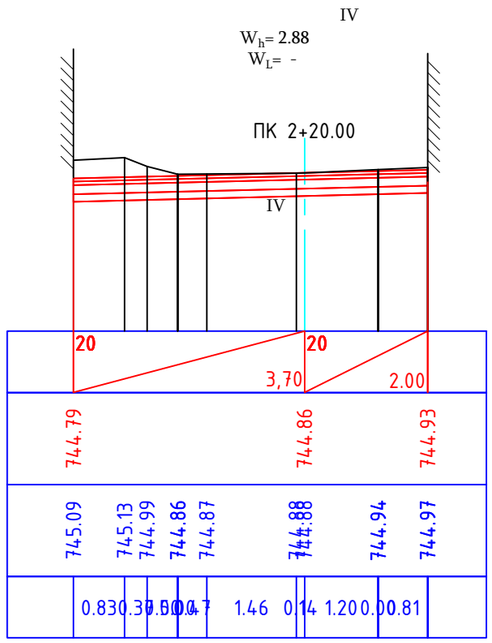

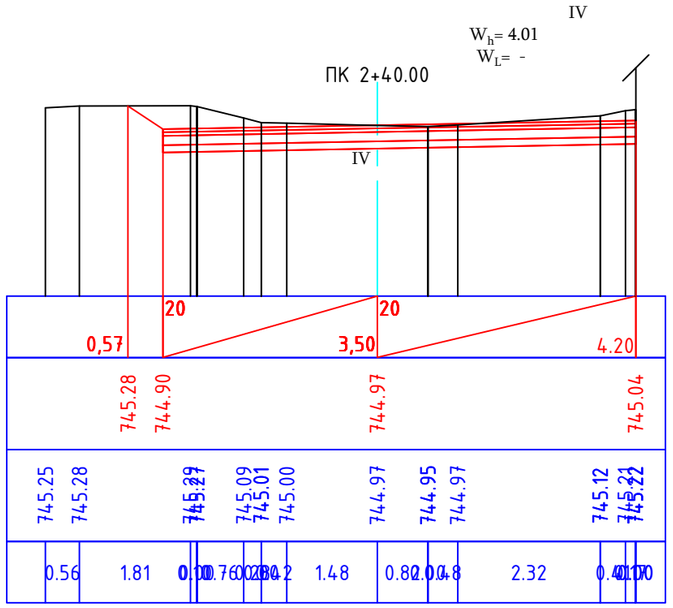

Պաշտոն / Должность	Անուն, Ազգանուն / Имя, Фамилия	Ստորագր. / Подпись	Ամիս Ամսաթիվ / Дата, месяц	Պատվիրատու՝ Ալավերդու համայնքապետարան			
				ՀՀ Լոռու մարզի Ալավերդի համայնքի ճանապարհների և բակային հատվածների ասֆալտապատման կապիտալ վերանորոգման և խաղահրապարակների կառուցման աշխատանքներ			
Նախագծեց	Վ.Թոմոյան			Սանահին կայարան թաղամասում ճանապարհահատված, բակային տարածք Ճանապարհային մաս	Փուլ	Թերթ	Թերթեր
Ստուգեց	Է.Եղիազարյան				ԱՆ	10	28
				Լայնական կտրվածքներ ՊԿ 1+00 - ՊԿ 2+40	«ԷԴ ԱՐՏ ՊՐՈԵԿՏ» ՍՊԸ		

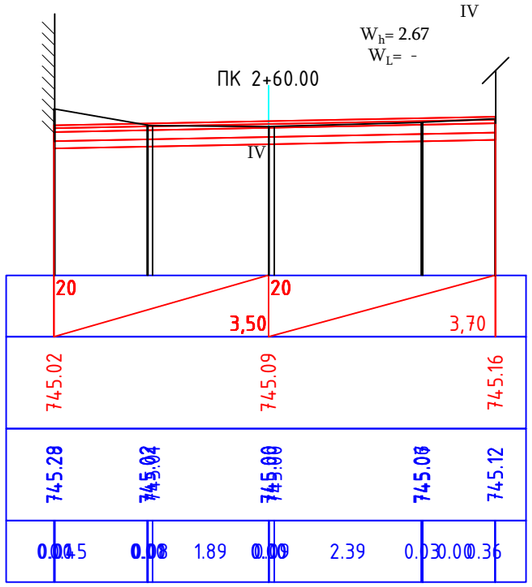

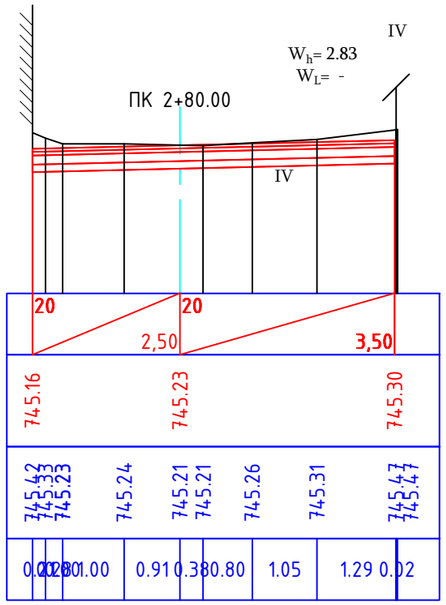

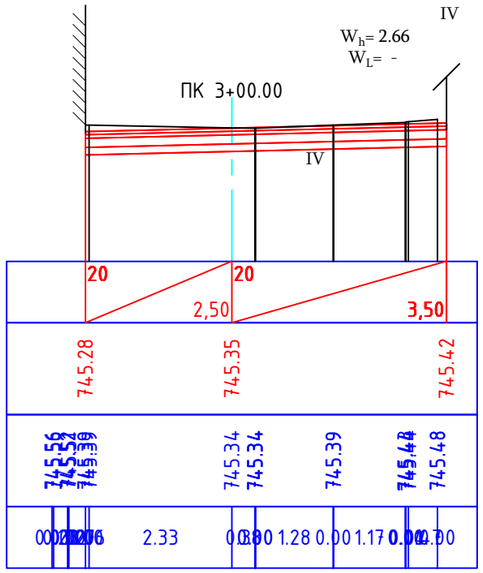

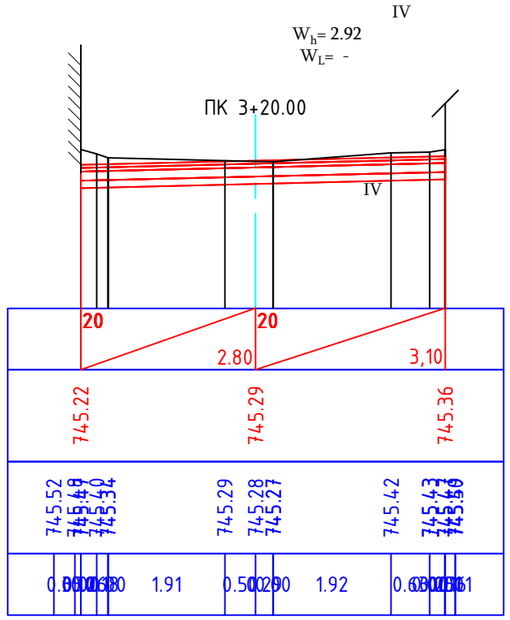

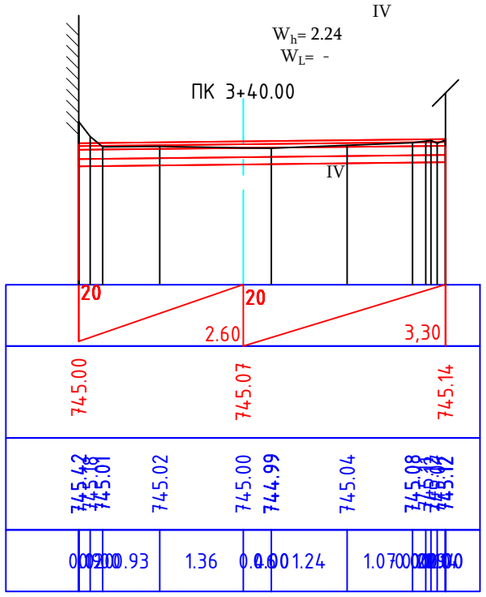

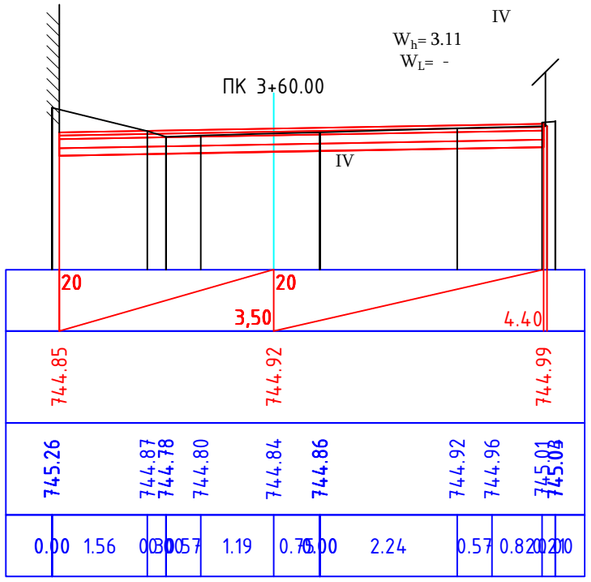

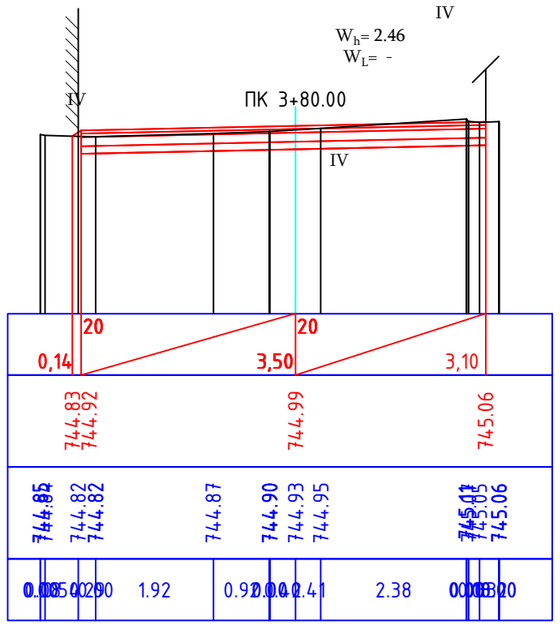

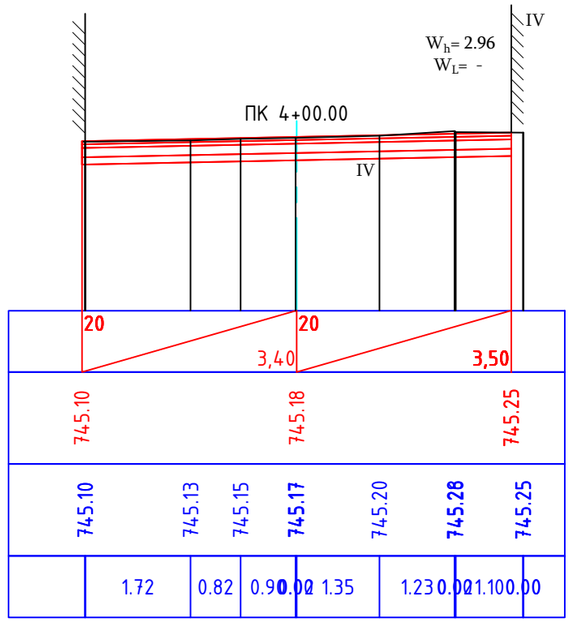

Պաշտոն / Должность	Անուն, Ազգանուն / Имя, Фамилия	Ստորագր. / Подпись	Ամիս Ամսաթիվ / Дата, месяц	Պատվիրատու՝ Ալավերդու համայնքապետարան			
				ՀՀ Լոռու մարզի Ալավերդի համայնքի ճանապարհների և բակային հատվածների ասֆալտապատման կապիտալ վերանորոգման և խաղահրապարակների կառուցման աշխատանքներ			
Նախագծեց	Վ.Թոմոյան			Սանահին կայարան թաղամասում ճանապարհահատված, բակային տարածք Ճանապարհային մաս	Փուլ	Թերթ	Թերթեր
Ստուգեց	Է.Եղիազարյան				ԱՆ	11	28
				Լայնական կտրվածքներ ՊԿ 2+60 - ՊԿ 4+00	«ԷԴ ԱՐՏ ՊՐՈԵԿՏ» ՍՊԸ		

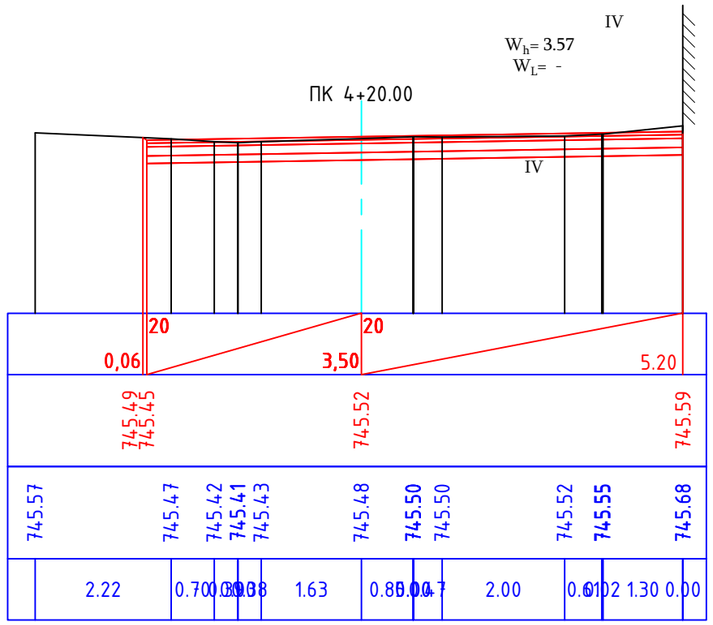

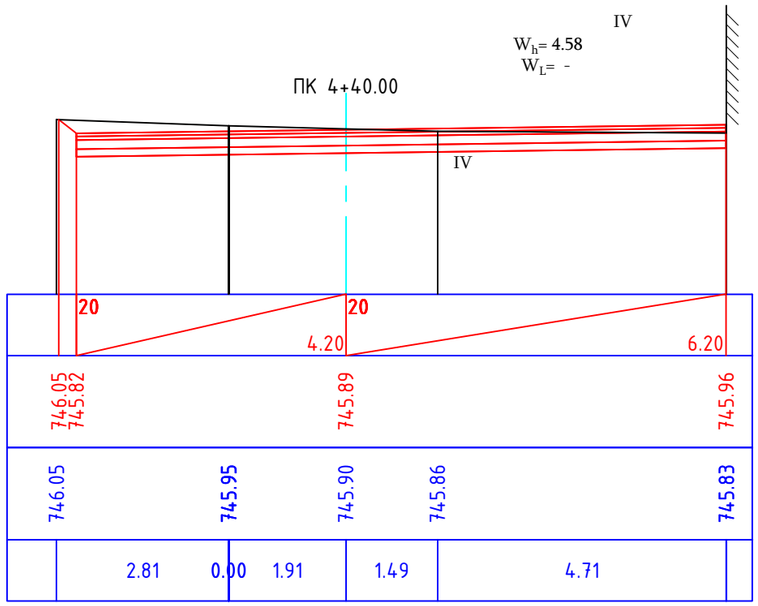

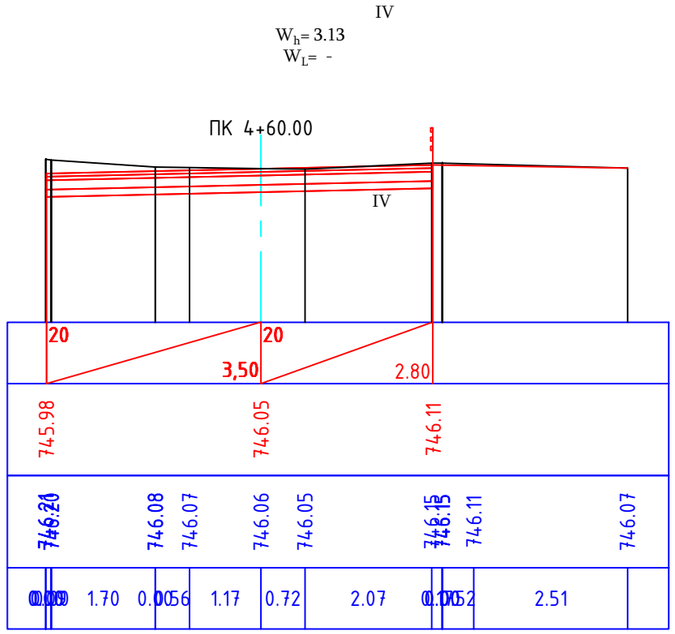

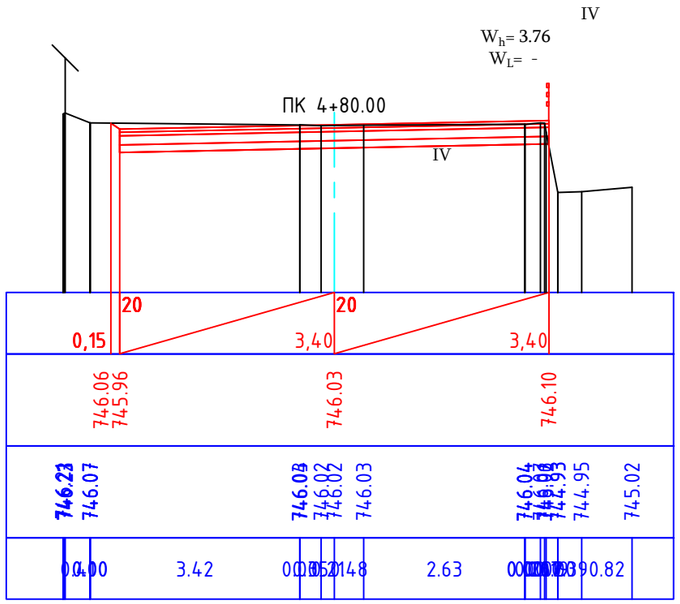

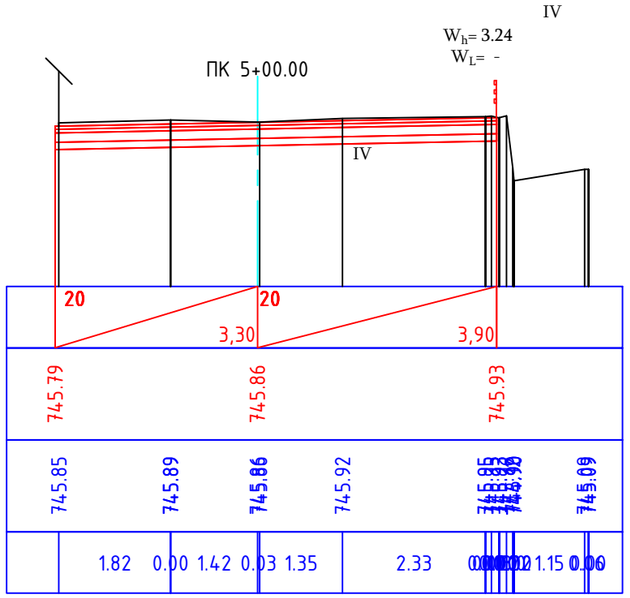

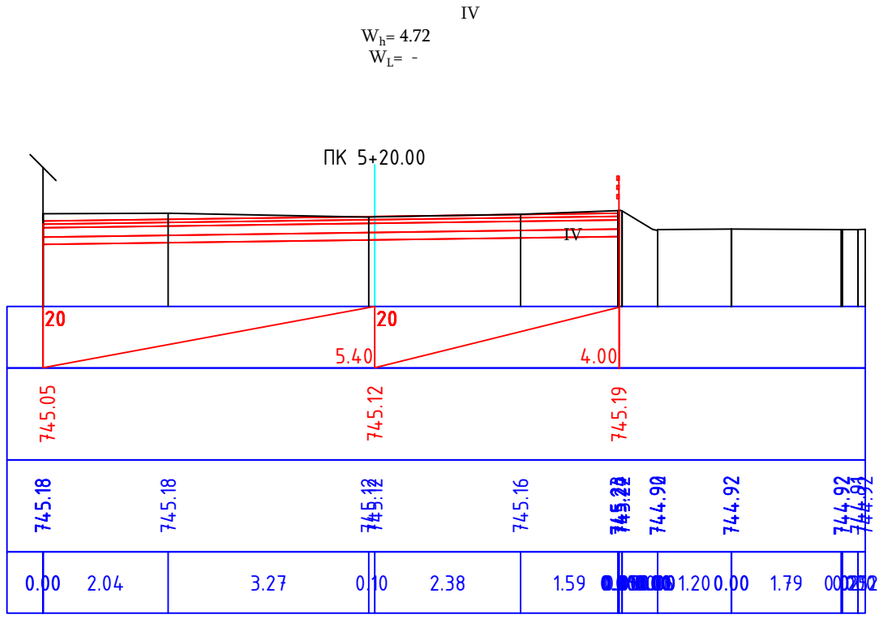

Պաշտոն / Должность	Անուն, Ազգանուն / Имя, Фамилия	Ստորագր. / Подпись	Ամիս Ամսաթիվ / Дата, месяц	Պատվիրատու՝ Ալավերդու համայնքապետարան			
				ՀՀ Լոռու մարզի Ալավերդի համայնքի ճանապարհների և բակային հատվածների ասֆալտապատման կապիտալ վերանորոգման և խաղահրապարակների կառուցման աշխատանքներ			
Նախագծեց	Վ.Թոմոյան			Սանահին կայարան թաղամասում ճանապարհահատված, բակային տարածք Ճանապարհային մաս	Փուլ	Թերթ	Թերթեր
Ստուգեց	Է.Եղիազարյան				ԱՆ	12	28
				Լայնական կտրվածքներ ՊԿ 4+20 - ՊԿ 5+20	«ԷԴ ԱՐՏ ՊՐՈԵԿՏ» ՍՊԸ		

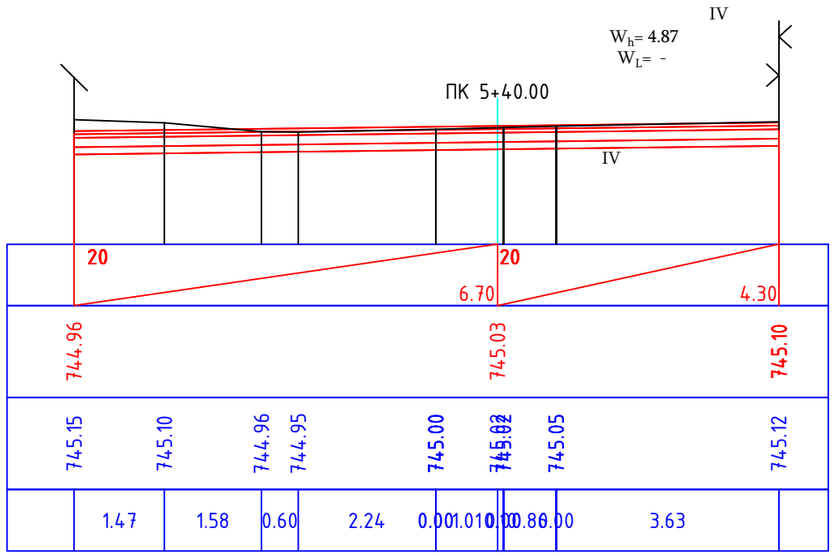

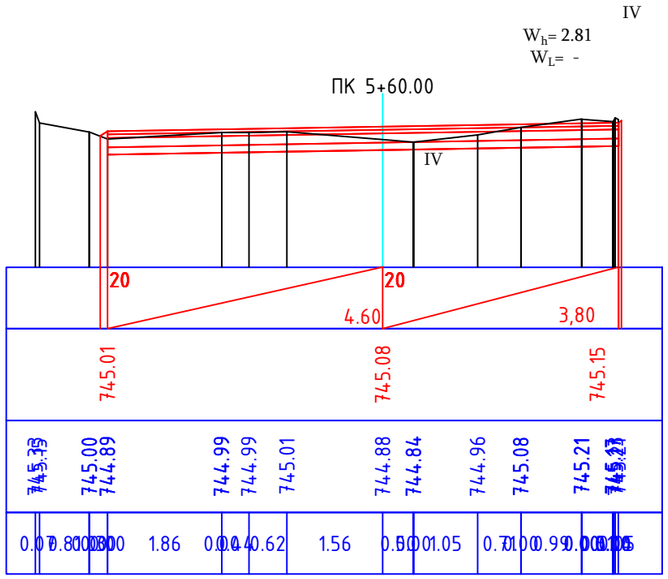

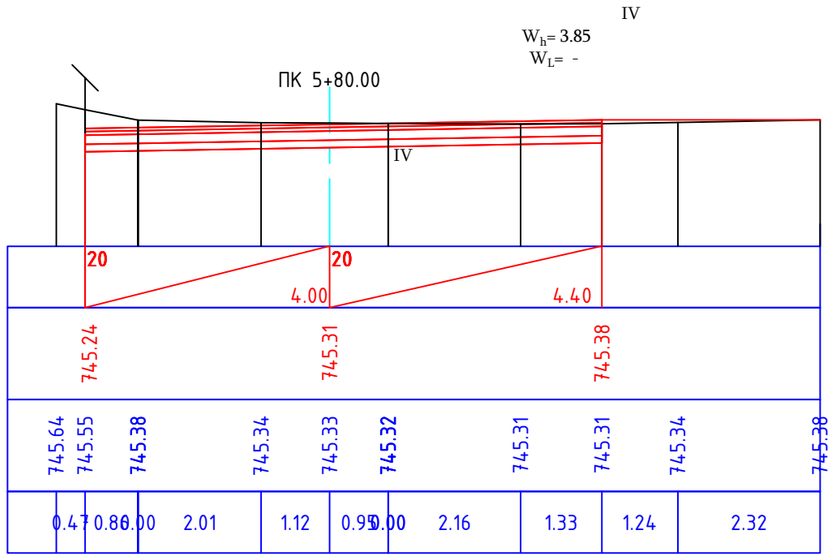

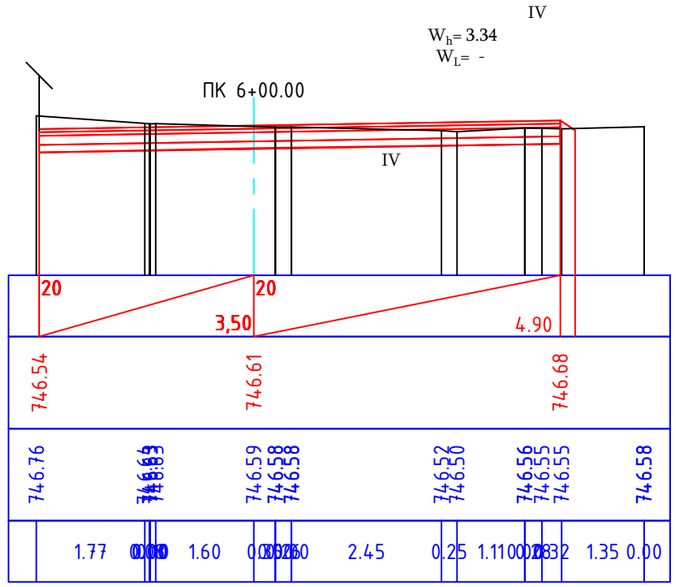

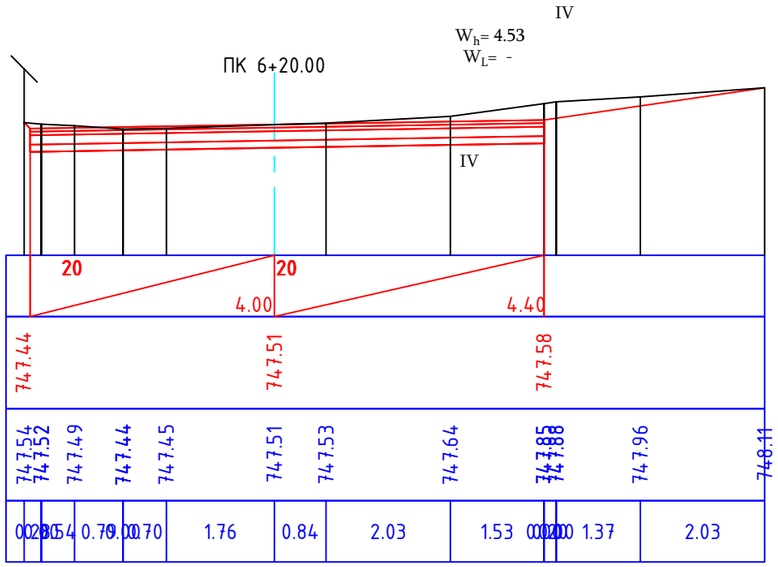

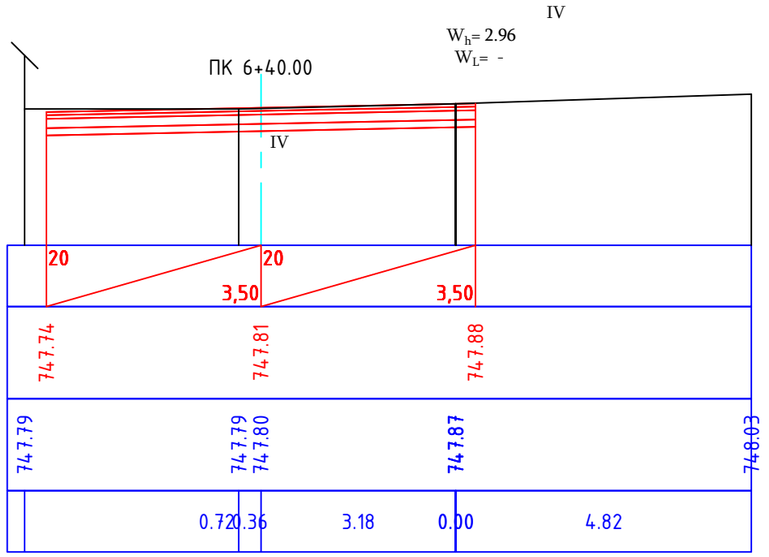

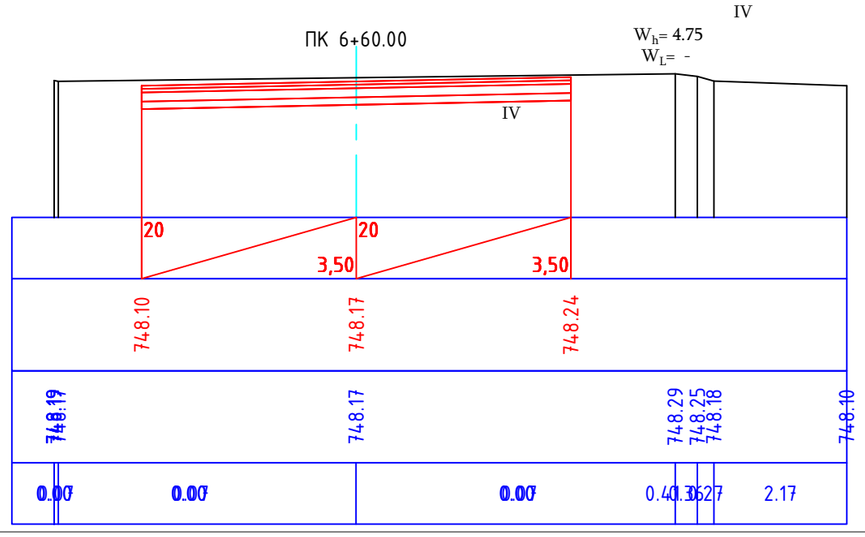

Պաշտոն	Անուն, Ազգանուն	Ստորագր.	Ամիս Ամսաթիվ	Պատվիրատու՝ Ալավերդու համայնքապետարան			
Должность	Имя, Фамилия	Подпись	Дата, месяц				
				ՀՀ Լոռու մարզի Ալավերդի համայնքի ճանապարհների և բակային հատվածների ասֆալտապատման կապիտալ վերանորոգման և խաղահրապարակների կառուցման աշխատանքներ			
Նախագծեց	Վ.Թոմոյան			Սանահին կայարան թաղամասում ճանապարհահատված, բակային տարածք	Փուլ	Թերթ	Թերթեր
					ԱՆ	13	28
Ստուգեց	Է.Եղիազարյան			Ճանապարհային մաս			
				Լայնական կտրվածքներ ՊԿ 5+40 - ՊԿ 6+60	«ԷԴ ԱՐՏ ՊՐՈԵԿՏ» ՍՊԸ		

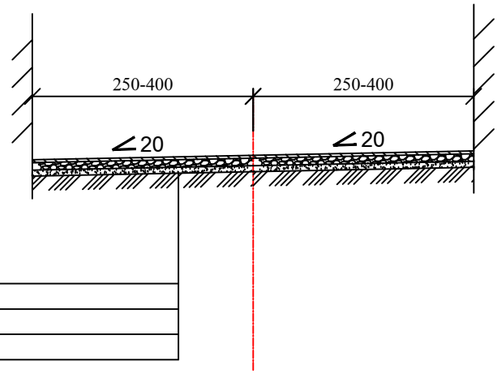

Պաշտոն	Անուն, Ազգանուն	Ստորագր.	Ամիս Ամսաթիվ	Պատվիրատու՝ Ալավերդու համայնքապետարան			
Должность	Имя, Фамилия	Подпись	Дата, месяц				
				ՀՀ Լոռու մարզի Ալավերդի համայնքի ճանապարհների և բակային հատվածների ասֆալտապատման կապիտալ վերանորոգման և խաղահրապարակների կառուցման աշխատանքներ			
Նախագծեց	Վ.Թոմոյան			Սանահին կայարան թաղամասում ճանապարհահատված, բակային տարածք Ճանապարհային մաս	Փուլ	Թերթ	Թերթեր
					ԱՆ	14	28
Ստուգեց	Է.Եղիազարյան						
				Ճանապարհի հագուստի կոնստրուկցիա	«ԷԴ ԱՐՏ ՊՐՈԵԿՏ» ՍՊԸ		

Անձրևընդունիչ

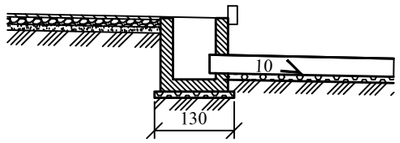

Հիմնական աշխատանքների ծավալների աղյուսակ

N/N հ/հ	Աշխատանքների անվանումը	Չափի միավոր	Քանակը	Ծանոթություն
1	Հողային աշխատանքներ	$մ^3$	5.0	
2	Ավազակոպճային շերտ	$մ^3$	0.22	h=10 սմ
3	Կոյուղու պոլիէթիլենային, ծալքավոր խողովակ d=300մմ	գծ.մ		
4	Ջրհորի միածույլ բետոն	$մ^3$	0.96	B - 15
5	Ջրհորի ջրամեկուսացում	$մ^2$	5.2	
6	Թուջե մտոց	հատ	1	
7	Թուջե անձրևընդունիչ	հատ	1	
8	Հետադարձ լիցք	$մ^3$	2.0	

Ջրհոր Մ 1 : 50

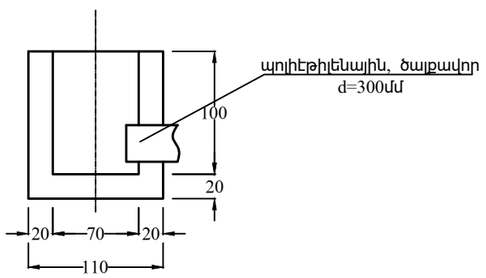

Դիտահորի տեսքը վերևից

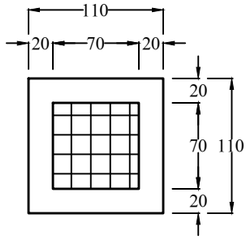

Պաշտոն / Должность	Անուն, Ազգանուն / Имя, Фамилия	Ստորագր. / Подпись	Ամիս Ամսաթիվ / Дата, месяц	Պատվիրատու՝ Ալավերդու համայնքապետարան			
				ՀՀ Լոռու մարզի Ալավերդի համայնքի ճանապարհների և բակային հատվածների ասֆալտապատման կապիտալ վերանորոգման և խաղահրապարակների կառուցման աշխատանքներ			
Նախագծեց	Վ.Թոմոյան			Սանահին կայարան թաղամասում ճանապարհահատված, բակային տարածք Ճանապարհային մաս	Փուլ	Թերթ	Թերթեր
Ստուգեց	Է.Եղիազարյան				ԱՆ	15	28
				Անձրևընդունիչ	«ԷԴ ԱՐՏ ՊՐՈԵԿՏ» ՍՊԸ		

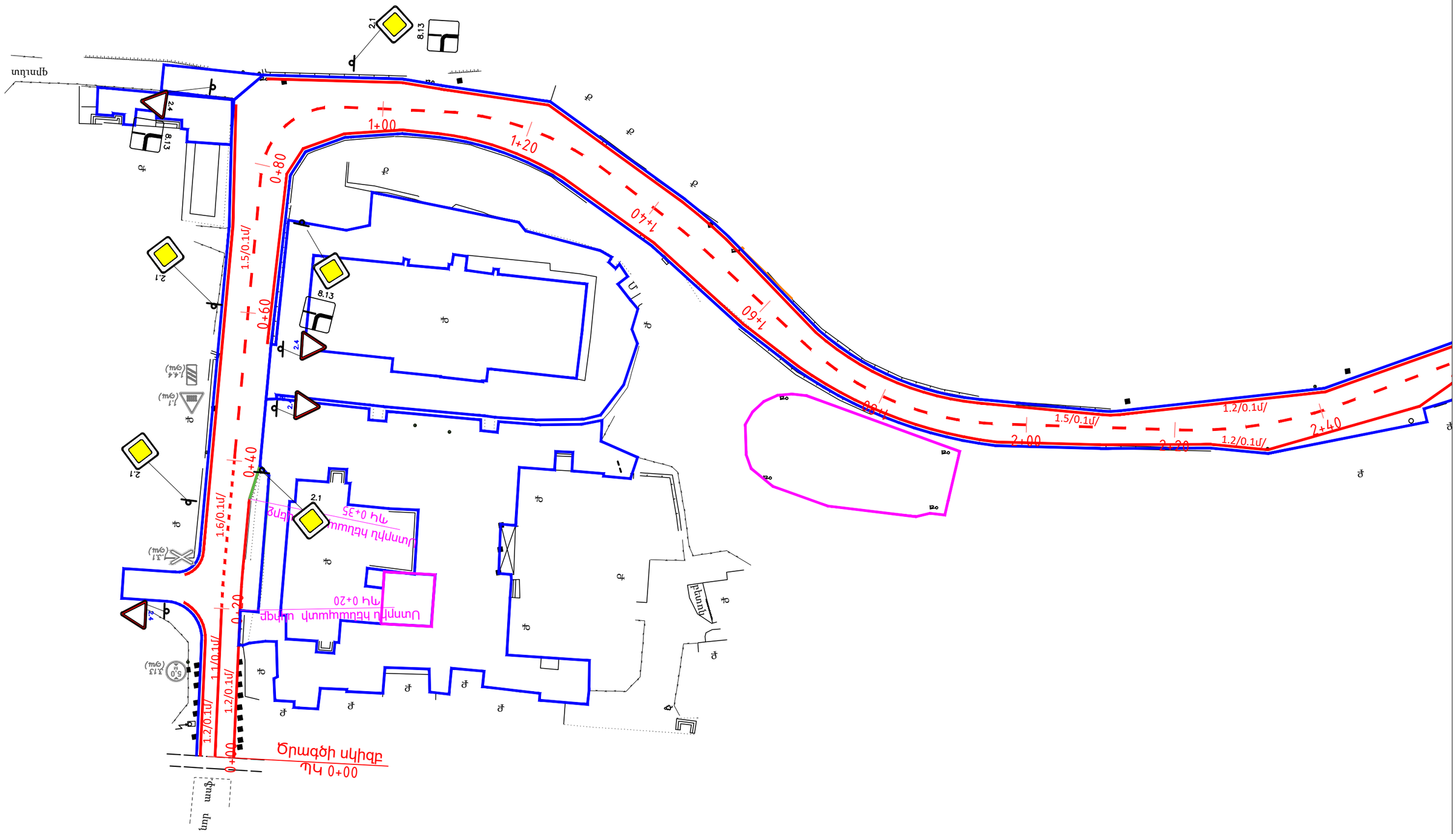

ՊԱՅՄԱՆԱԿԱՆ ՆՇԱՆՆԵՐ

2.4 — Ճան. նշան

1.5 — Գծանշում

Պաշտոն / Должность	Անուն, Ազգանուն / Имя, Фамилия	Ստորագր. / Подпись	Ամիս Ամսաթիվ / Дата, месяц	Պատվիրատու՝ Ալավերդու համայնքապետարան			
				ՀՀ Լոռու մարզի Ալավերդի համայնքի ճանապարհների և բակային հատվածների ասֆալտապատման կապիտալ վերանորոգման և խաղահրապարակների կառուցման աշխատանքներ			
Նախագծեց	Վ.Թոմոյան			Սանահին կայարան թաղամասում ճանապարհահատված, բակային տարածք Ճանապարհային մաս	Փուլ	Թերթ	Թերթեր
Ստուգեց	Է.Եղիազարյան				ԱՆ	16	28
	Մ 1:500			Կահավորման հատակագիծ ՊԿ 0+00 - ՊԿ 2+40	«ԷԴ ԱՐՏ ՊՐՈԵԿՏ» ՍՊԸ		

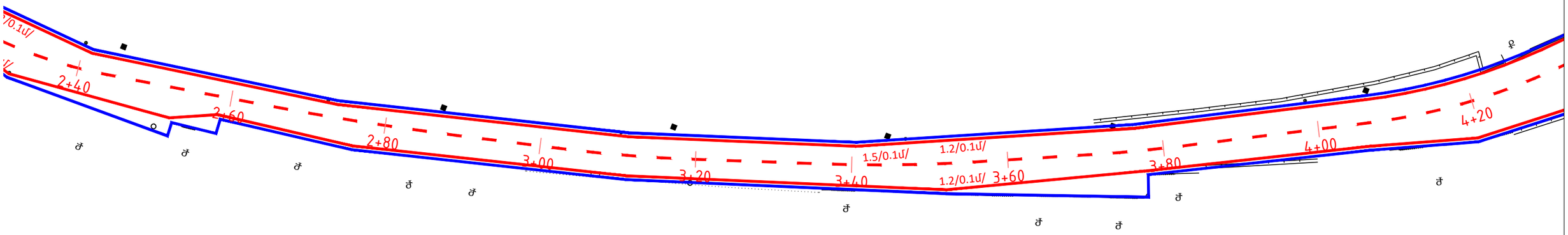

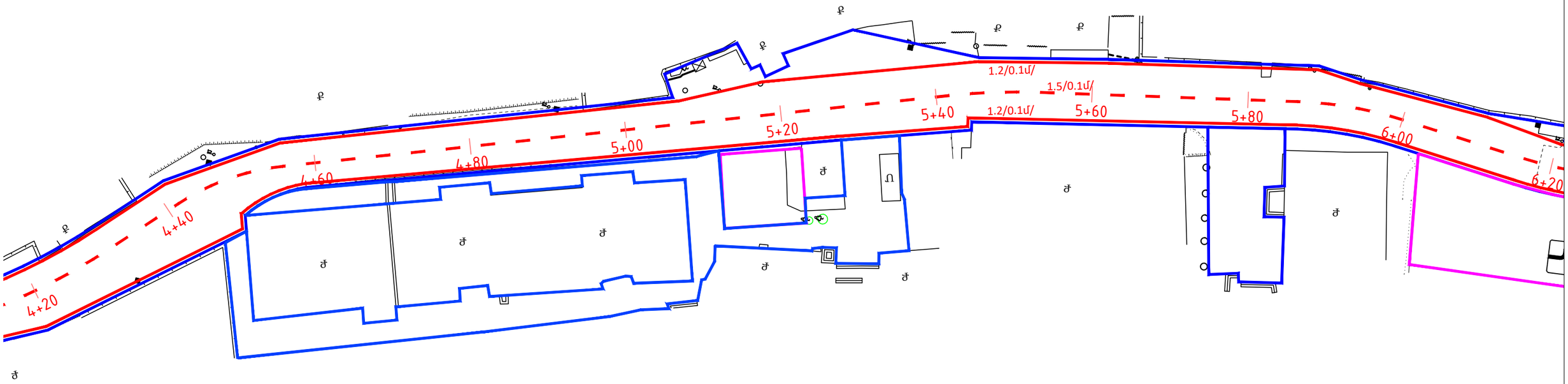

ՊԱՅՄԱՆԱԿԱՆ ՆՇԱՆՆԵՐ

2.4 — Ճանապարհի նշան

1.5 — Գծանշում

Պաշտոն / Должность	Անուն, Ազգանուն / Имя, Фамилия	Ստորագր. / Подпись	Ամիս Ամսաթիվ / Дата, месяц	Պատվիրատու՝ Ալավերդու համայնքապետարան			
				ՀՀ Լոռու մարզի Ալավերդի համայնքի ճանապարհների և բակային հատվածների ասֆալտապատման կապիտալ վերանորոգման և խաղահրապարակների կառուցման աշխատանքներ			
Նախագծեց	Վ.Թոմոյան			Սանահին կայարան թաղամասում ճանապարհահատված, բակային տարածք Ճանապարհային մաս	Փուլ	Թերթ	Թերթեր
Ստուգեց	Է.Եղիազարյան				ԱՆ	17	28
	Մ 1:500			Կահավորման հատակագիծ ՊԿ2+40 - ՊԿ 6+00	«ԷԴ ԱՐՏ ՊՐՈԵԿՏ» ՍՊԸ		

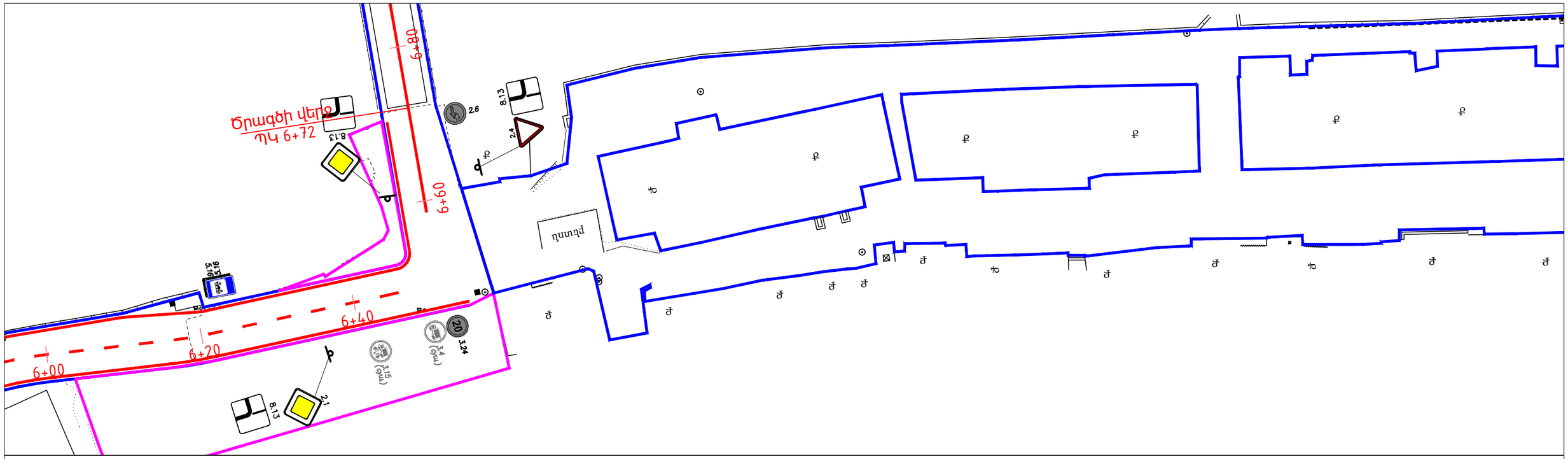

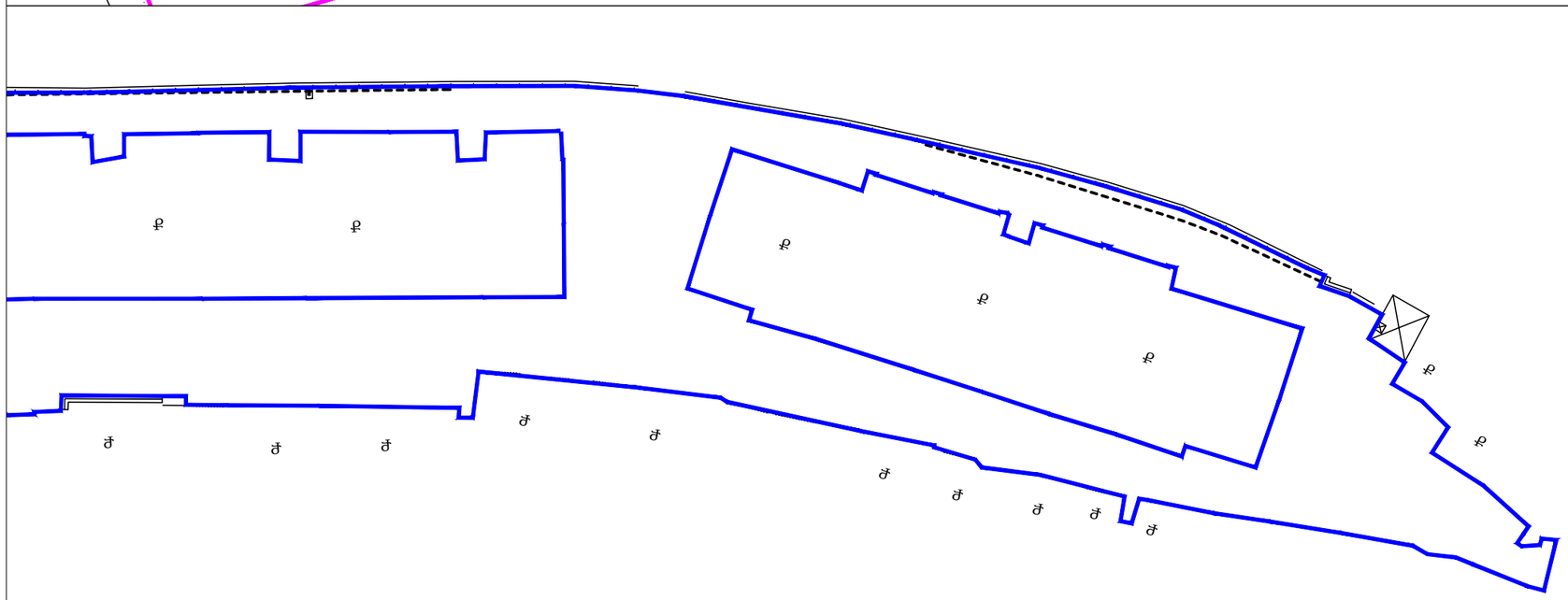

ՊԱՅՄԱՆԱԿԱՆ ՆՇԱՆՆԵՐ

2.4 — Ճան. նշան

1.5 — Գծանշում

Պաշտոն / Должность	Անուն, Ազգանուն / Имя, Фамилия	Ստորագր. / Подпись	Ամիս Ամսաթիվ / Дата, месяц	Պատվիրատու՝ Ալավերդու համայնքապետարան			
				ՀՀ Լոռու մարզի Ալավերդի համայնքի ճանապարհների և բակային հատվածների ասֆալտապատման կապիտալ վերանորոգման և խաղահրապարակների կառուցման աշխատանքներ			
Նախագծեց	Վ.Թոմոյան			Սանահին կայարան թաղամասում ճանապարհահատված, բակային տարածք ճանապարհային մաս	Փուլ	Թերթ	Թերթեր
					ԱՆ	18	28
Ստուգեց	Է.Եղիազարյան						
				Կահավորման հատակագիծ ՊԿ 6+00 - ՊԿ 6+72	«ԷԴ ԱՐՏ ՊՐՈԵԿՏ» ՍՊԸ		
	Մ 1:500						

ՀԵՆԱՊԱՏԻ ԵՐԿԱՅՆԱԿԱՆ ԿՏՐՎԱԾՔԸ (15մ) Մ 1:100

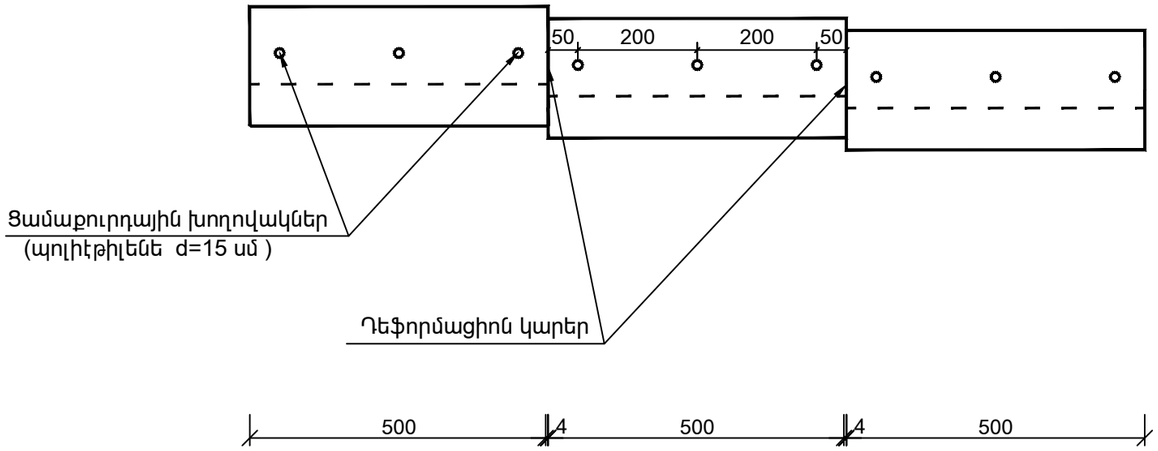

Հենապատի կտրվածքի համարը	1.		1	1	1
Կտրվածքի երկարությունը, սմ	2.		500	500	500
Գրունտը	3.				
Գրունտի նիշը, մ	4.	750.81			750.52
Հենապատի վերին նիշը, մ	5.	752.02	752.02	751.82	751.82 / 751.62 / 751.62
Հենապատի շուրթի նիշը, մ	6.	750.72	750.72	750.52	750.52 / 750.32 / 750.32
Հենապատի ստորին նիշը, մ	7.	750.02	750.02	749.82	749.82 / 749.62 / 749.62
Ճանապարհի եզրի նիշը, մ	8.	752.02			751.18
Տարածություն, սմ	9.	15.0			
	10.	ՊԿ 0+20			ՊԿ 0+35

Պաշտոն / Должность	Անուն, Ազգանուն / Имя, Фамилия	Ստորագր. / Подпись	Ամիս Ամսաթիվ / Дата, месяц	Պատվիրատու՝ Ալավերդու համայնքապետարան			
				ՀՀ Լոռու մարզի Ալավերդի համայնքի ճանապարհների և բակային հատվածների ասֆալտապատման կապիտալ վերանորոգման և խաղահրապարակների կառուցման աշխատանքներ			
Նախագծեց	Վ.Թոմոյան			Սանահին կայարան թաղամասում ճանապարհահատված, բակային տարածք Ճանապարհային մաս	Փուլ	Թերթ	Թերթեր
Ստուգեց	Է.Եղիազարյան				ԱՆ	19	28
				Հենապատ ՊԿ 0+20 - ՊԿ 0+35	«ԷԴ ԱՐՏ ՊՐՈԵԿՏ» ՍՊԸ		

ՀԵՆԱՊԱՏԻ ԼԱՅՆԱԿԱՆ ԿՏՐՎԱԾՔ Մ 1:100

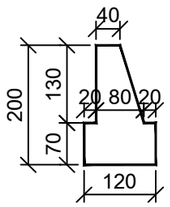

$w_{հիմք}$ =0.84 մ^2

$w_{իրան}$=0.78 մ^2

Հիմնական աշխատանքների ծավալների աղյուսակ

հ/հ	Աշխատանքների անվանումը	Չափի միավոր	Քանակը	Ծանոթություն
1	Հողային աշխատանքներ	մ^3	60.0	
2	Ավազակոպճային շերտ	մ^3	3.0	
3	Հիմքի բետոն B - 20	մ^3	12.6	
4	Իրանի բետոն B - 20	մ^3	11.7	
5	Ցամաքուրդ պատի ետևից	գծ.մ	15.0	
6	Ցամաքուրդային խողովակներ (d=15 սմ,պոլիէթիլենե)	գծ.մ	4.8	
7	Ջրամեկուսացում երկշերտ տաք բիտումով	մ^2	40.5	
8	Հետադարձ լիցք	մ^3	27.0	
9	Եզրապատի խամքարե բետոն	մ^3	2.88	
10	Եզրապատի սվաղում և ներկում	մ^2	22.08	

Հենապատի կառուցվածքը

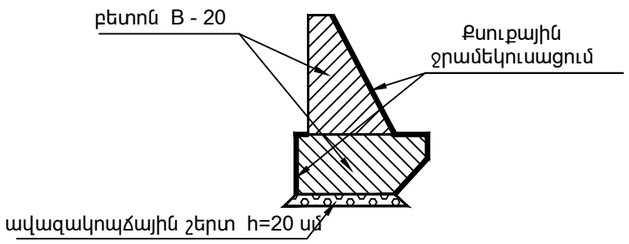

Ցամաքուրդի կառուցվածքը

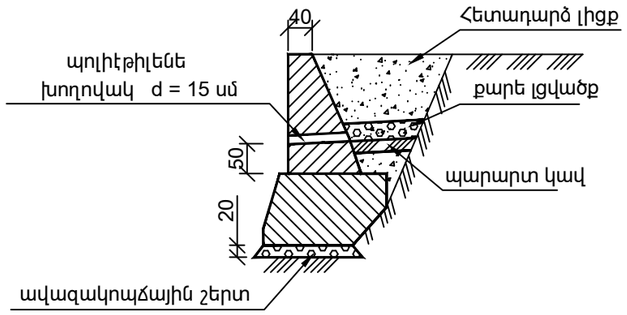

Ցամաքուրդ պատի ետևից

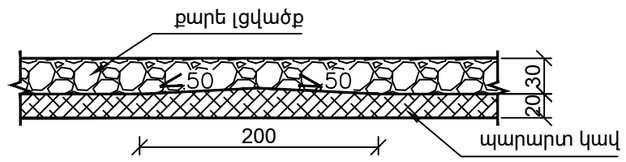

Ծանոթություն

1. Հենապատը նախագծված է 3.503.1 - 67.0 - 7100 տիպային նախագծի համաձայն, տիպ VII:
2. Ստորին հենապատը նախատեսված է իրականացնել բետոնից B-20 մակնիշի, ԳՈՍՏ 25192-82.

Պաշտոն / Должность	Անուն, Ազգանուն / Имя, Фамилия	Ստորագր. / Подпись	Ամիս Ամսաթիվ / Дата, месяц	Պատվիրատու՝ Ալավերդու համայնքապետարան			
				ՀՀ Լոռու մարզի Ալավերդի համայնքի ճանապարհների և բակային հատվածների ասֆալտապատման կապիտալ վերանորոգման և խաղահրապարակների կառուցման աշխատանքներ			
Նախագծեց	Վ.Թոմոյան			Սանահին կայարան թաղամասում ճանապարհահատված, բակային տարածք	Փուլ	Թերթ	Թերթեր
					ԱՆ	20	28
Ստուգեց	Է.Եղիազարյան			Ճանապարհային մաս			
				Հենապատ ՊԿ 0+20 - ՊԿ 0+35	«ԷԴ ԱՐՏ ՊՐՈԵԿՏ» ՍՊԸ		

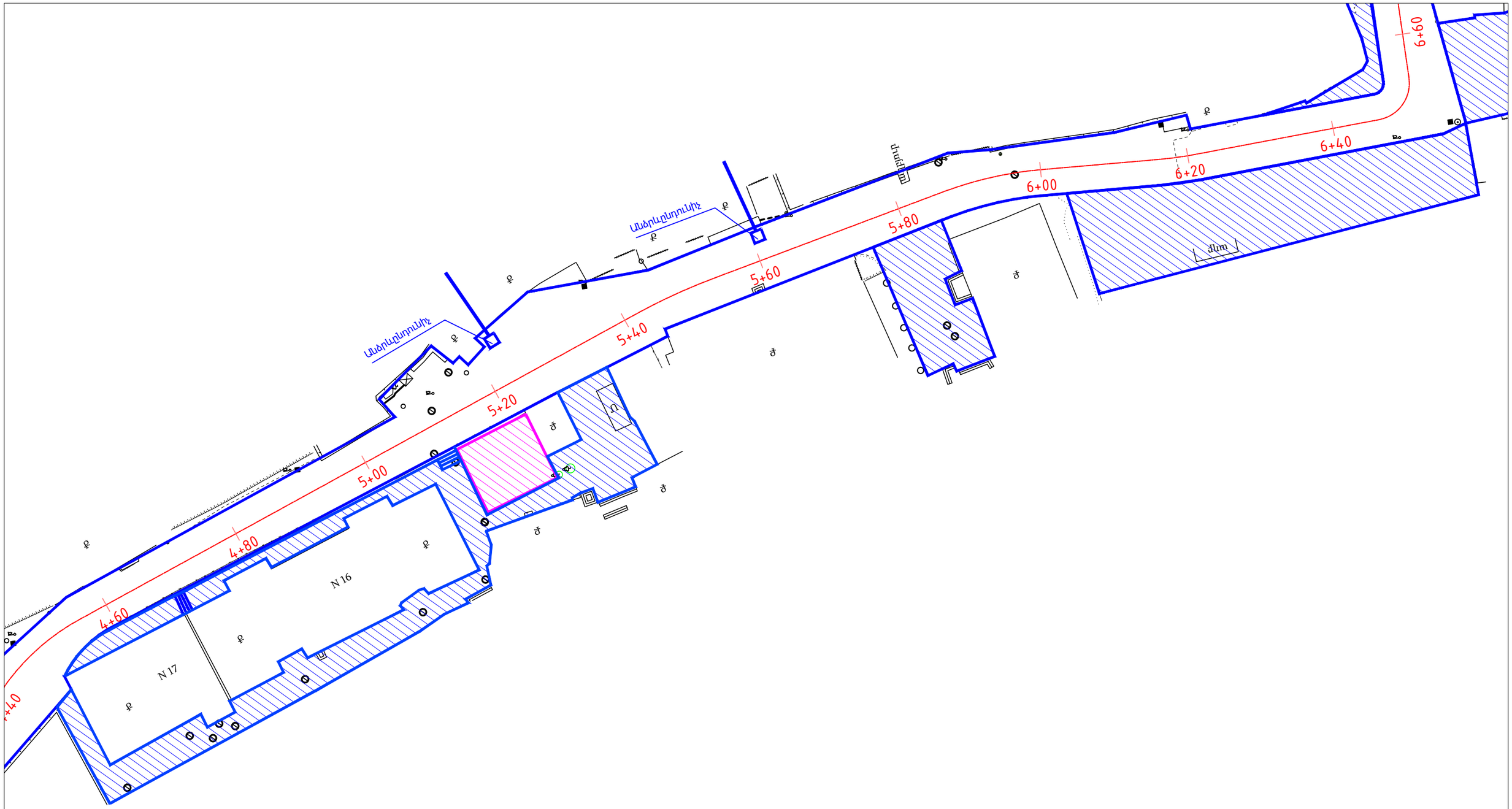

ՊԱՅՄԱՆԱԿԱՆ ՆՇԱՆՆԵՐ

- Ա/բ 5սմ
- Ա/բ 4սմ
- Բետոնե սալիկներ
- Խաղահրապարակ
- Բազալտե եզրաքարեր
- ՑԱՆԿԱՊԱՏ
- Ցանկապատ-1 ՈԱԲԻՑԱ

Պաշտոն / Должность	Անուն, Ազգանուն / Имя, Фамилия	Ստորագր. / Подпись	Ամիս Ամսաթիվ / Дата, месяц
Նախագծեց	Վ.Թոմոյան		
Ստուգեց	Է.Եղիազարյան		

Պատվիրատու՝ Ալավերդու համայնքապետարան

ՀՀ Լոռու մարզի Ալավերդի համայնքի ճանապարհների և բակային հատվածների ասֆալտապատման կապիտալ վերանորոգման և խաղահրապարակների կառուցման աշխատանքներ

Սանահին կայարան թաղամասում ճանապարհահատված, բակային տարածք

ՃԱՐՏԱՐԱՊԵՏԱՀԻՆԱՐԱԿԱՆ ՄԱՍ

Փուլ	Թերթ	Թերթեր
ԱՆ	21	28

Փռված հատակագիծ

Բակային տարածք 16 և 17 շենքեր

«ԷԴ ԱՐՏ ՊՐՈԵԿՏ» ՍՊԸ

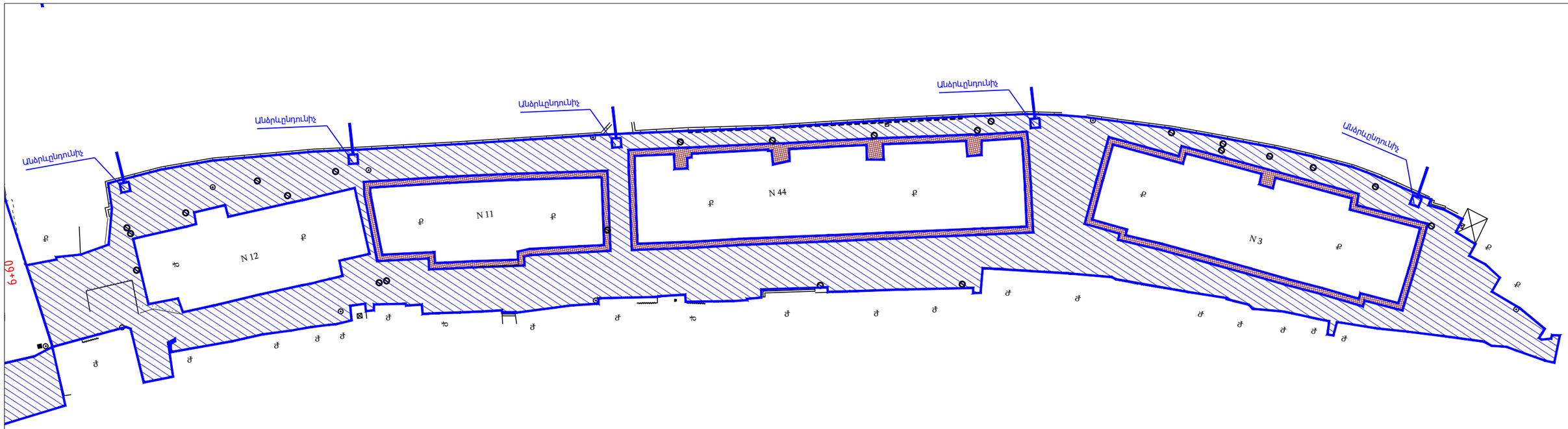

ՊԱՅՄԱՆԱԿԱՆ ՆՇԱՆՆԵՐ

- Ա/բ 5սմ
- Ա/բ 4սմ
- Բետոնե սալիկներ
- Խաղահրապարակ
- Բազալտե եզրաքարեր
- ՑԱՆԿԱՊԱՏ
- Ցանկապատ-1 ՌԱԲԻՑԱ

Պաշտոն	Անուն, Ազգանուն	Ստորագր.	Ամիս Ամսաթիվ
Должность	Имя, Фамилия	Подпись	Дата, месяц
Նախագծեց	Վ.Թոմոյան		
Ստուգեց	Է.Եղիազարյան		

Պատվիրատու՝ Ալավերդու համայնքապետարան

ՀՀ Լոռու մարզի Ալավերդի համայնքի ճանապարհների և բակային հատվածների ասֆալտապատման կապիտալ վերանորոգման և խաղահրապարակների կառուցման աշխատանքներ

Սանահին կայարան թաղամասում ճանապարհահատված, բակային տարածք

ՃԱՐՏԱՐԱՊԵՏԱՀԻՆԱՐԱԿԱՆ ՄԱՍ

Փուլ	Թերթ	Թերթեր
ԱՆ	22	28

Փռված հատակագիծ

Բակային տարածք 12, 11, 44, 3 շենքեր

«ԷԴ ԱՐՏ ՊՐՈԵԿՏ» ՍՊԸ

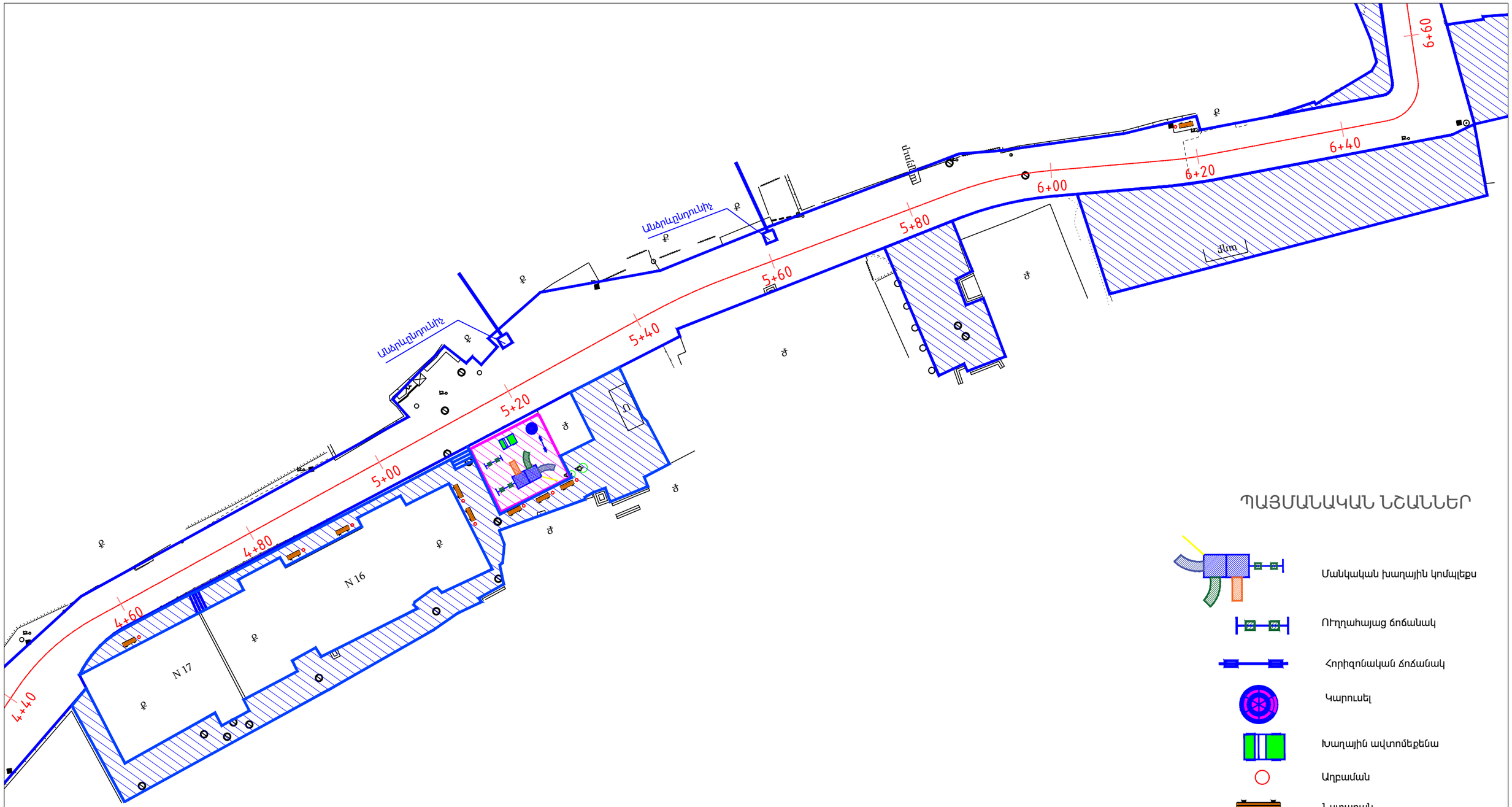

ՊԱՅՄԱՆԱԿԱՆ ՆՇԱՆՆԵՐ

- Ա/բ 5սմ
- Ա/բ 4սմ
- Բետոնե սալիկներ
- Խաղահրապարակ
- Բազալտե եզրաքարեր
- ՑԱՆԿԱՊԱՏ
- Ցանկապատ-1 ՌԱԲԻՑԱ

Պաշտոն / Должность	Անուն, Ազգանուն / Имя, Фамилия	Ստորագր. / Подпись	Ամիս Ամսաթիվ / Дата, месяц	Պատվիրատու՝ Ալավերդու համայնքապետարան			
				ՀՀ Լոռու մարզի Ալավերդի համայնքի ճանապարհների և բակային հատվածների ասֆալտապատման կապիտալ վերանորոգման և խաղահրապարակների կառուցման աշխատանքներ			
Նախագծեց	Վ.Թոմոյան			Սանահին կայարան թաղամասում ճանապարհահատված, բակային տարածք	Փուլ	Թերթ	Թերթեր
Ստուգեց	Է.Եղիազարյան			ՃԱՐՏԱՐԱՊԵՏԱՇԻՆԱՐԱԿԱՆ ՄԱՍ	ԱՆ	23	28
				Կահավորման հատակագիծ Բակային տարածք 16 և 17 շենքեր	«ԷԴ ԱՐՏ ՊՐՈԵԿՏ» ՍՊԸ		

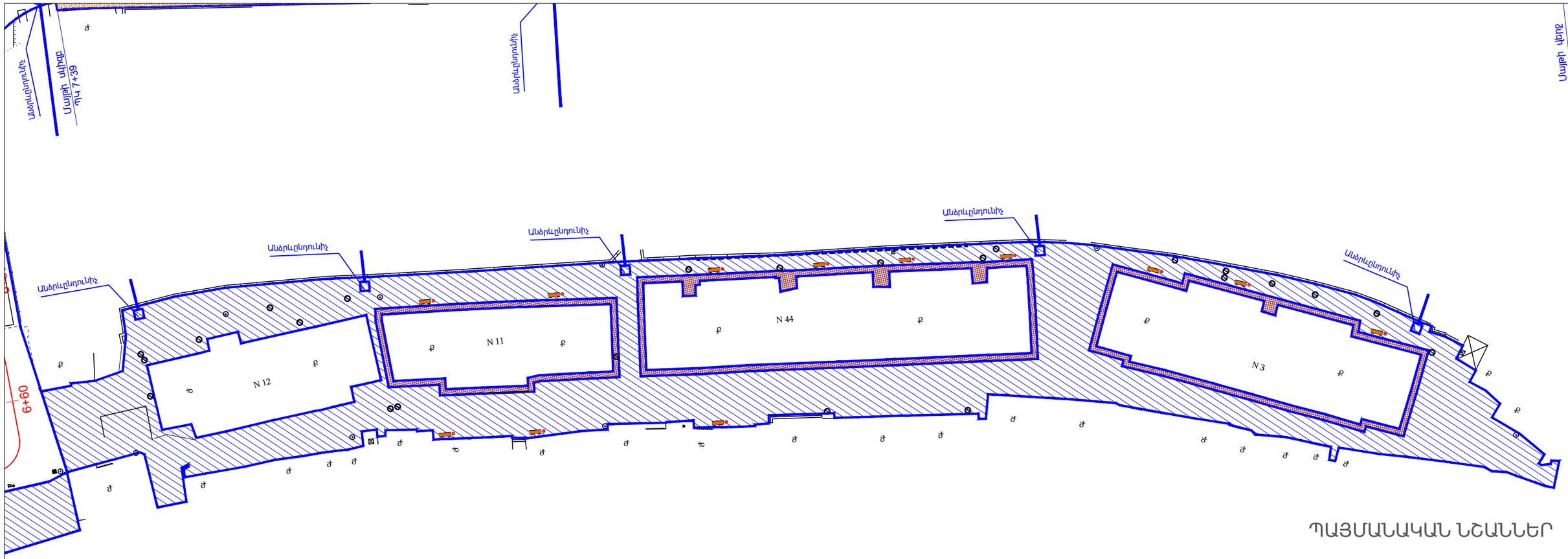

ՊԱՅՄԱՆԱԿԱՆ ՆՇԱՆՆԵՐ

- Մանկական խաղային կոմպլեքս
- Ոռղղահայաց ճոճանակ
- Հորիզոնական ճոճանակ
- Կարուսել
- Խաղային ավտոմեքենա
- Աղբաման
- Նստարան

ՊԱՅՄԱՆԱԿԱՆ ՆՇԱՆՆԵՐ

- Ա/բ 5սմ
- Ա/բ 4սմ
- Բետոնե սալիկներ
- Խաղահրապարակ
- Բազալտե եզրաքարեր
- ՑԱՆԿԱՊԱՏ
- Ցանկապատ-1 ՈԱԲԻՑԱ

Պաշտոն / Должность	Անուն, Ազգանուն / Имя, Фамилия	Ստորագր. / Подпись	Ամիս Ամսաթիվ / Дата, месяц
Նախագծեց	Վ.Թոմոյան		
Ստուգեց	Է.Եղիազարյան		

Պատվիրատու՝ Ալավերդու համայնքապետարան

ՀՀ Լոռու մարզի Ալավերդի համայնքի ճանապարհների և բակային հատվածների ասֆալտապատման կապիտալ վերանորոգման և խաղահրապարակների կառուցման աշխատանքներ

Սանահին կայարան թաղամասում ճանապարհահատված, բակային տարածք

ՃԱՐՏԱՐԱՊԵՏԱՇԻՆԱՐԱԿԱՆ ՄԱՍ

Փուլ	Թերթ	Թերթեր
ԱՆ	24	28

Կահավորման հատակագիծ

Բակային տարածք 12, 11, 44, 3 շենքեր

«ԷԴ ԱՐՏ ՊՐՈԵԿՏ» ՍՊԸ

Սալվածք (отмостка)

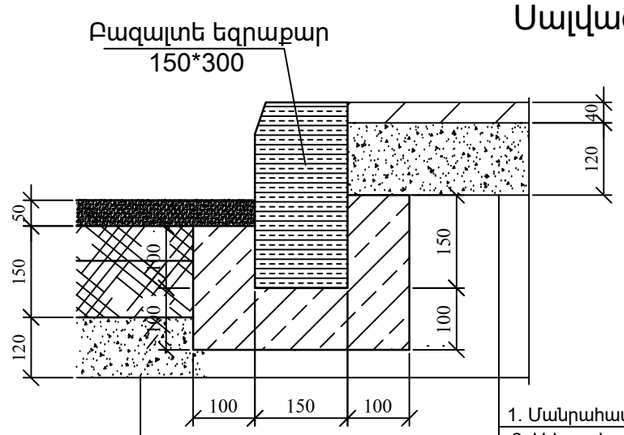

1. Մանրահատիկ ա/բ h=4 սմ
2. Ավազակոպճային շերտ h=12 սմ

1. Մանրահատիկ ա/բ h=5 սմ
2. Խճակոպճավազային շերտ (C6) h=15
3. Ավազակոպճային շերտ h=12 սմ

Խաղահրապարակ

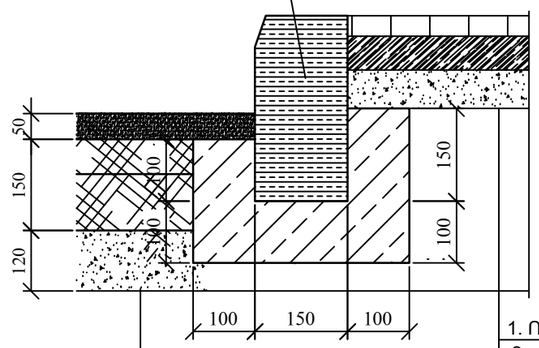

1. Ռետինե հատակ (մասթերֆայբեր կամ համարժեք)40մմ
2. Ց/ավազե հարթաշերտ 30 մմ
3. B15 բետոնե հարթակ 100 մմ Φ10A500c ցանցով 150x150 մմ
4. Տոփանված խիճ 10-20 ֆրակցիա 50 մմ

1. Մանրահատիկ ա/բ h=5 սմ
2. Խճակոպճավազային շերտ (C6) h=15
3. Ավազակոպճային շերտ h=12 սմ

Պաշտոն / Должность	Անուն, Ազգանուն / Имя, Фамилия	Ստորագր. / Подпись	Ամիս Ամսաթիվ / Дата, месяц	Պատվիրատու՝ Ալավերդու համայնքապետարան			
				ՀՀ Լոռու մարզի Ալավերդի համայնքի ճանապարհների և բակային հատվածների ասֆալտապատման կապիտալ վերանորոգման և խաղահրապարակների կառուցման աշխատանքներ			
Նախագծեց	Վ.Թոմոյան			Սանահին կայարան թաղամասում ճանապարհահատված, բակային տարածք ՃԱՐՏԱՐԱՊԵՏԱՇԻՆԱՐԱՐԱԿԱՆ ՄԱՍ	Փուլ	Թերթ	Թերթեր
					ԱՆ	25	28
Ստուգեց	Է.Եղիազարյան						
				Ճանապարհի հագուստի կոնստրուկցիա (բակաիին տարածքներ)	«ԷԴ ԱՐՏ ՊՐՈԵԿՏ» ՍՊԸ		

1-1

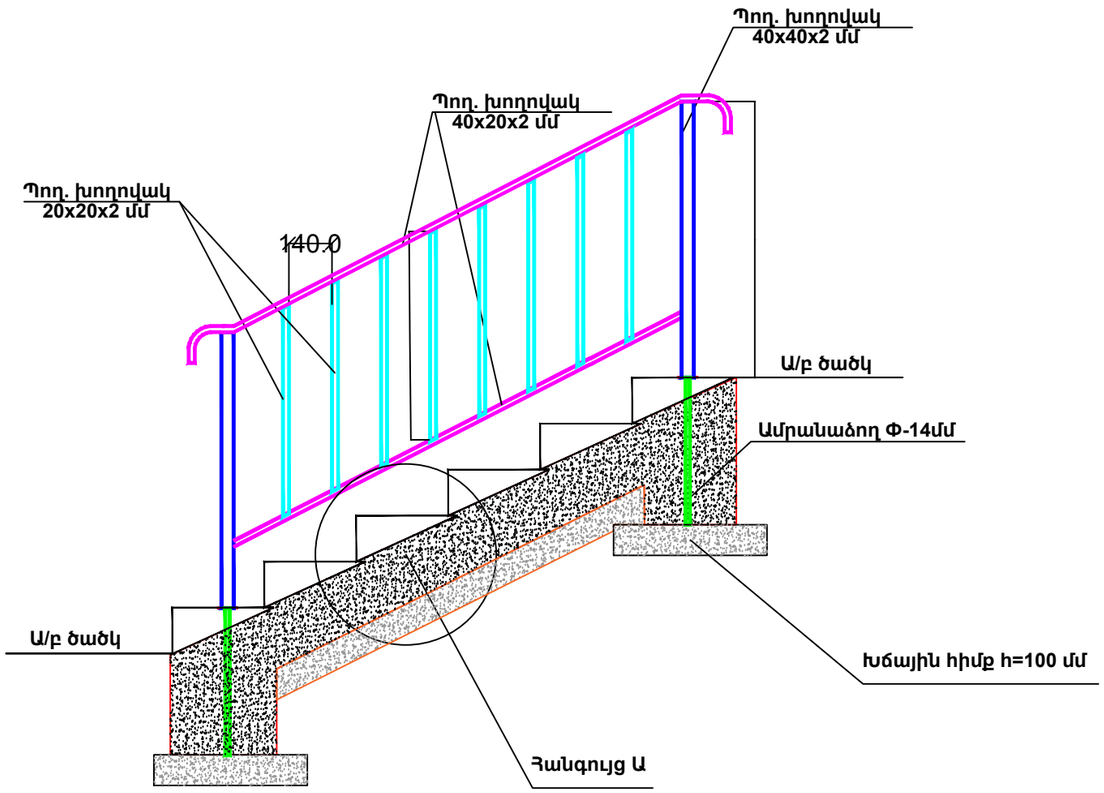

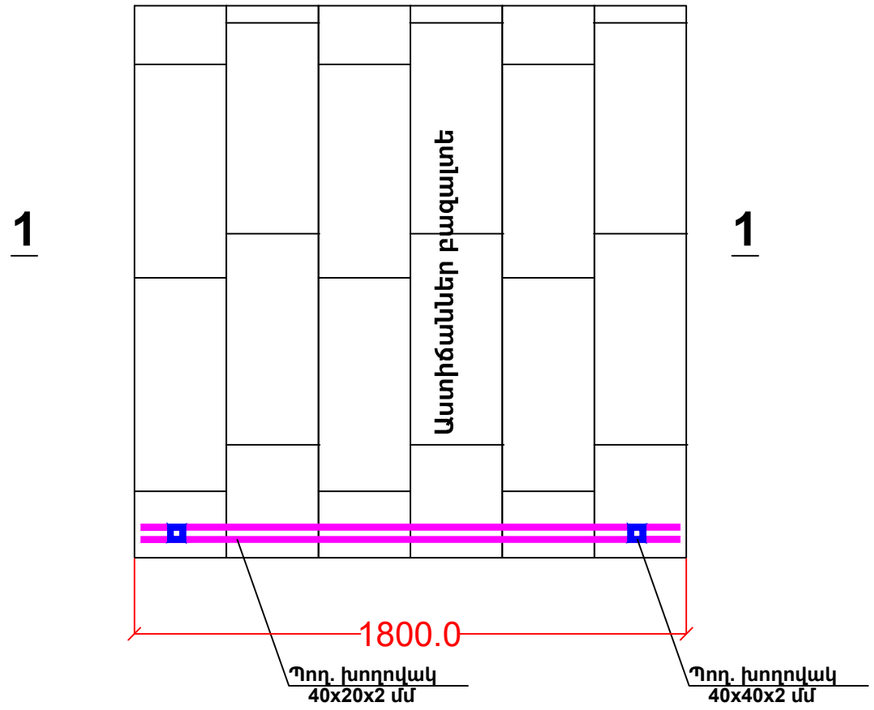

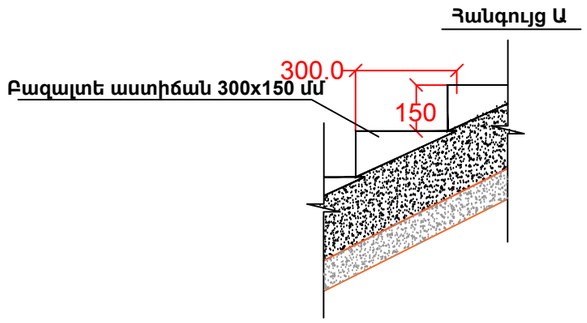

Մետաղական բազրիքի մասնագիր (1,8 երկարության սեկցիայի համար)

NN	Հատույթ	Քան. Հատ	Երկարություն.մմ	Ընդ. երկարություն.մմ	Քաշը, կգ: Քաշը 1գծ.մ կգ	Քաշը, կգ: ընդ.	Note Ծանոթ.
1	2	3	4	5	6	7	9
1	Պողպատե խողովակ 40x40x2 մմ	2	900	1800	2,37	4,27	
2	Պողպատե խողովակ 40x20x2 մմ (բռնակ)	1	2120	2120	1,75	3,71	
3	Պողպատե խողովակ 40x20x2 մմ	1	1700	1700	1,75	2,98	
4	Պողպատե խողովակ 20x20x2 մմ	8	680	5440	1,12	6,09	
5	Ձող Ø 14 մմ	2	480	960	1,21	1,16	
6	-- Թիթեղ 5 մմ (60x60x5 մմ)	2			0,14	0,28	
					ընդհ.	18,49	

Պաշտոն / Должность	Անուն, Ազգանուն / Имя, Фамилия	Ստորագր. / Подпись	Ամիս Ամսաթիվ / Дата, месяц	Պատվիրատու՝ Ալավերդու համայնքապետարան			
				ՀՀ Լոռու մարզի Ալավերդի համայնքի ճանապարհների և բակային հատվածների ասֆալտապատման կապիտալ վերանորոգման և խաղահրապարակների կառուցման աշխատանքներ			
Նախագծեց	Վ.Թոմոյան			ՃԱՐՏԱՐԱՊԵՏԱՇԻՆԱՐԱՐԱԿԱՆ ՄԱՍ	Փուլ	Թերթ	Թերթեր
					ԱՆ	26	28
Ստուգեց	Է.Եղիազարյան			ԱՍՏԻՃԱՆԻ ԵՎ ՄԵՏԱՂԱԿԱՆ ԲԱԶՐԻՔԻ ԿԱՌՈՒՑՈՒՄ	«ԷԴ ԱՐՏ ՊՐՈԵԿՏ» ՍՊԸ		

Կոպմլեքս խաղասարք

Կարուսել

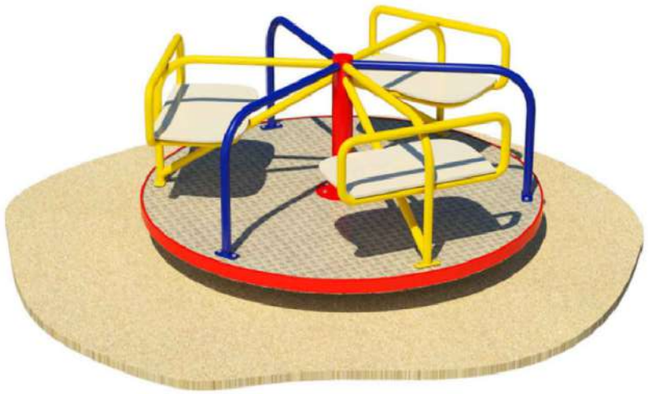

Ուղղահայաց ճոճանակ

Խաղային ավտոմեքենա

Հորիզոնական ճոճանակ

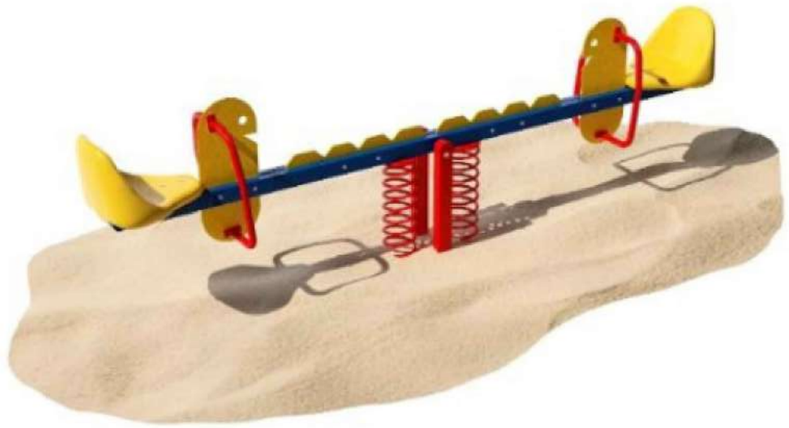

Ծանոթություն
Խաղասարքերի տեսքը և գունավորումը կարող է տարբերվել նկարներում պատկերվածներից և պատվիրատուի ցանկությամբ կարող է փոփոխվել, սակայն ֆունկցիոնալ նշանակությունը պետք է մնա նույնը:Փոփոխությունը թույլատրելի է յուրաքանչյուրի համար նախահաշվում նախատեսված գնին համարժեք

Պաշտոն / Должность	Անուն, Ազգանուն / Имя, Фамилия	Ստորագր. / Подпись	Ամիս Ամսաթիվ / Дата, месяц	Պատվիրատու՝ Ալավերդու համայնքապետարան			
				ՀՀ Լոռու մարզի Ալավերդի համայնքի ճանապարհների և բակային հատվածների ասֆալտապատման կապիտալ վերանորոգման և խաղահրապարակների կառուցման աշխատանքներ			
Նախագծեց	Վ.Թոմոյան			Սանահին կայարան թաղամասում ճանապարհահատված, բակային տարածք ՃԱՐՏԱՐԱՊԵՏԱՇԻՆԱՐԱՐԱԿԱՆ ՄԱՍ	Փուլ	Թերթ	Թերթեր
Ստուգեց	Է.Եղիազարյան				ԱՆ	27	28
				Խաղասրաքեր	«ԷԴ ԱՐՏ ՊՐՈԵԿՏ» ՍՊԸ		

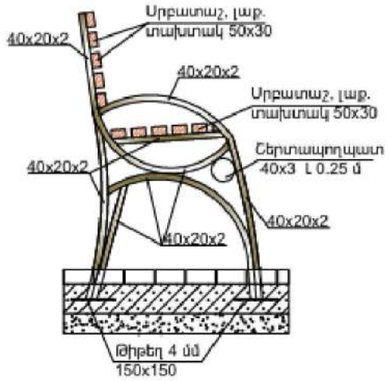

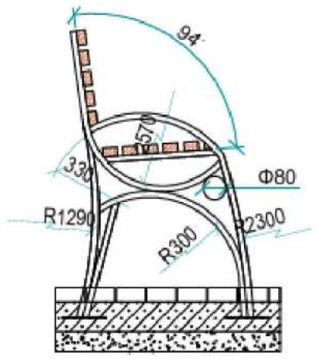

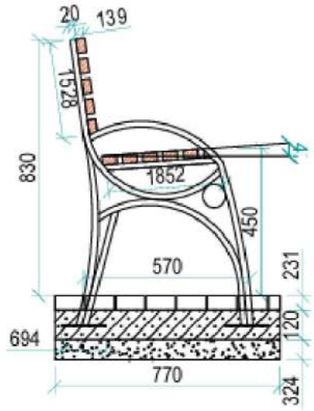

Նստարանի տեսքը դիմացից

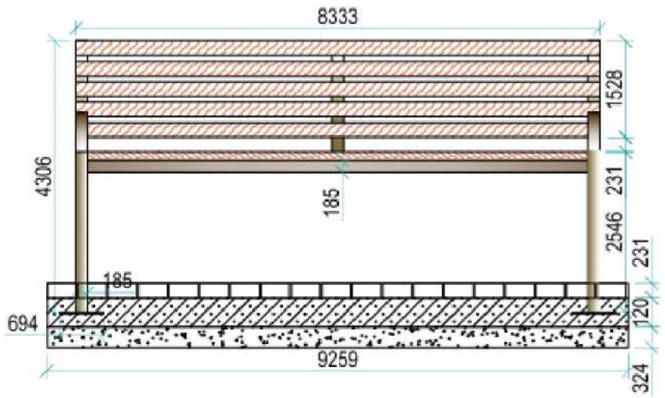

Նստարանի մետաղական կարկաս

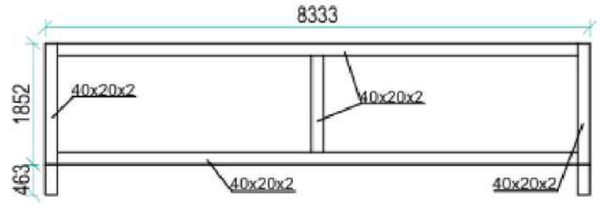

Հենակի մետաղական կարկաս

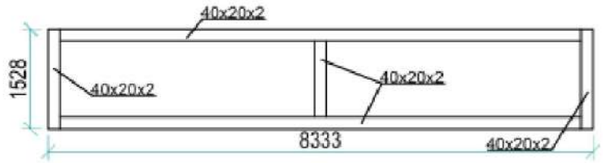

Նստարանի տեսքը վերևից

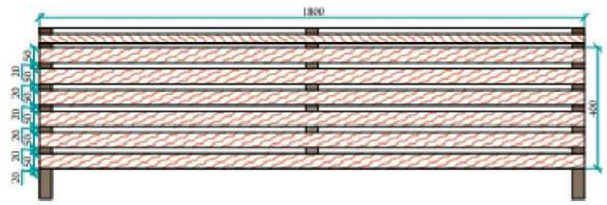

Նստարանի հենակի տեսքը

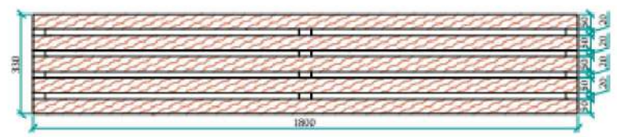

ՀՀ	ԷԼԵՄԵՆՏԻ ԱՆՎԱՆՈՒՄԸ	ԵՐԿԱՐՈՒԹ. /մմ/ /	ՔԱՆԱԿԸ /հատ/ /	ԸՆԴ. ԵՐԿԱՐՈՒԹ. /մ/ /	ՔԱՇԸ /կգ/ /
	ՆՍՏԱՐԱՆ (0.57x1.80մ)				
1.	Ուղղ. խողովակ 40*20*2 մմ	13100	1	13.1	22.9 կգ
2.	Շերտապողպատ 40*3 մմ	250	2	0.5	0.47 կգ
3.	Սրբատաշ լաք. տախտակ 50*30	1800	11	19.8	0.0297խմ
4.	Սրբատ. տախտ. լաքապատում	0.288 քմ	11	3.168 քմ	0.0297խմ
5.	Մետաղակ. թիթեղ 4 մմ150*150	0.0225 քմ	4	0.09 քմ	2.8 կգ
6.	Պողպատե մասերի ներկում երկու անգամ				1.572 քմ
7.	Խճի տոփանում հիմքերի տակ 70 մմ				1.54 քմ
8.	Հիմքերի բետոնացում B 15 դասի բետոնով				0.185 խմ
9.	Հիմքերի համար հողի քանդում				0.185 խմ
10.	Ավելորդ հողի տեղափոխում				0.185 խմ

Պաշտոն / Должность	Անուն, Ազգանուն / Имя, Фамилия	Ստորագր. / Подпись	Ամիս Ամսաթիվ / Дата, месяц	Պատվիրատու՝ Ալավերդու համայնքապետարան			
				ՀՀ Լոռու մարզի Ալավերդի համայնքի ճանապարհների և բակային հատվածների ասֆալտապատման կապիտալ վերանորոգման և խաղահրապարակների կառուցման աշխատանքներ			
Նախագծեց	Վ.Թոմոյան			Սանահին կայարան թաղամասում ճանապարհահատված, բակային տարածք ՃԱՐՏԱՐԱՊԵՏԱՇԻՆԱՐԱՐԱԿԱՆ ՄԱՍ	Փուլ	Թերթ	Թերթեր
Ստուգեց	Է.Եղիազարյան				ԱՆ	28	28
				Նստարան	«ԷԴ ԱՐՏ ՊՐՈԵԿՏ» ՍՊԸ		

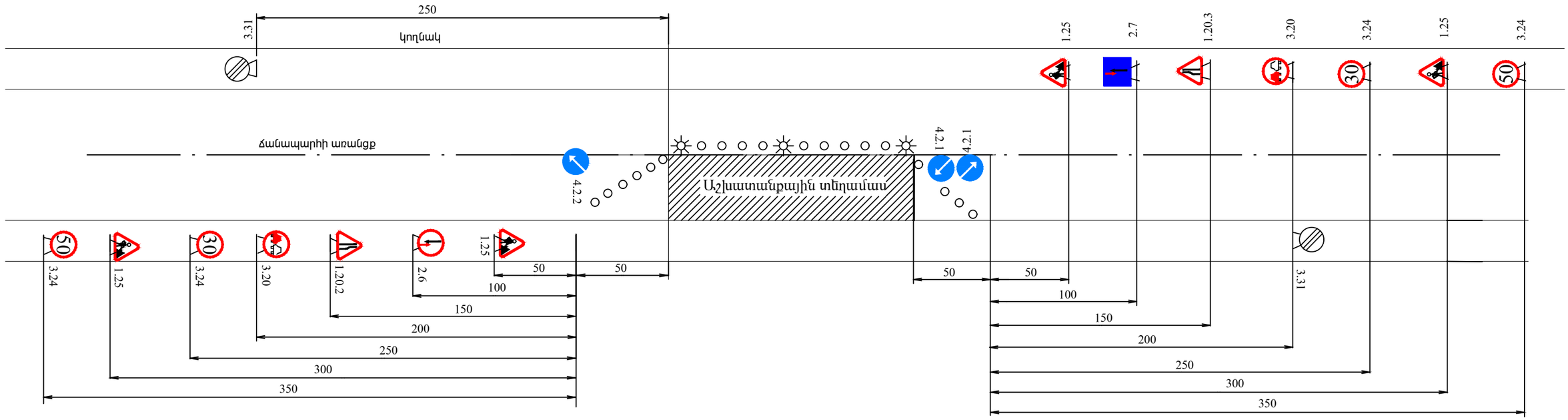

Պայմանական նշաններ

1.25	Ճանապարհային աշխատանքներ	3.31	Բոլոր սահմանափակումների վերջ
1.20.2	Ճանապարհի նեղացում	4.2.1	Արգելքի շրջանցում աջից
1.20.3	Ճանապարհի նեղացում	4.2.2	Արգելքի շրջանցում ձախից
3.20	Վազանցն արգելվում է	2.6	Հանդիպակաց շարժման առավելություն
70 50 30 3.24	Առավելագույն արագության սահմանափակում	2.7	Առավելություն հանդիպակաց շարժման նկատմամբ
			Լուսազդանշանային առկայծող լապտեր

Պաշտոն / Должность	Անուն, Ազգանուն / Имя, Фамилия	Ստորագր. / Подпись	Ամիս Ամսաթիվ / Дата, месяц	Պատվիրատու՝ Ալավերդու համայնքապետարան			
				ՀՀ Լոռու մարզի Ալավերդի համայնքի ճանապարհների և բակային հատվածների ասֆալտապատման կապիտալ վերանորոգման և խաղահրապարակների կառուցման աշխատանքներ			
Նախագծեց	Վ.Թոմոյան			Քարկոփ բնակավայրում 1-ին փողոցի և բակային տարածք	Փուլ	Թերթ	Թերթեր
					ԱՆ	1	4
Ստուգեց	Է.Եղիազարյան			Երթևեկության կարգավորման սխեմա	«ԷԴ ԱՐՏ ՊՐՈԵԿՏ» ՍՊԸ		

ՕԲՅԵԿՏԻ ԱՆՎԱՆՈՒՄԸ . . . . . .
NAME OF WORKS . . . . . .
ՊԱՏՎԻՐԱՏՈՒ . . . . . .
CLIENT . . . . . .
ԿԱՊԱԼԱՌՈՒ . . . . . .
CONTRACTOR . . . . . .
ՇԻՆԱՐԱՐԱԿԱՆ ԱՇԽԱՏԱՆՔՆԵՐԻ ՍԿԻԶԲ . . . . . .
DEADLINES OF CONSTRACTION BEGINNING . . . . . .
ՎԵՐՋ . . . . . .
END . . . . . .
ԼՐԱՑՈՒՑԻՉ ՏԵՂԵԿՈՒԹՅՈՒՆՆԵՐԻ ՀԱՄԱՐ ԶԱՆԳԵԼ ՀԵՌ. .
PHONE NUMBER FOR ADDITIONAL INFORMATION . . . . . .

Պաշտոն / Должность	Անուն, Ազգանուն / Имя, Фамилия	Ստորագր. / Подпись	Ամիս Ամսաթիվ / Дата, месяц	Պատվիրատու՝ Ալավերդու համայնքապետարան			
				ՀՀ Լոռու մարզի Ալավերդի համայնքի ճանապարհների և բակային հատվածների ասֆալտապատման կապիտալ վերանորոգման և խաղահրապարակների կառուցման աշխատանքներ			
Նախագծեց	Վ.Թոմոյան			Քարկոփ բնակավայրում 1-ին փողոցի և բակային տարածք	Փուլ	Թերթ	Թերթեր
					ԱՆ	2	4
Ստուգեց	Է. Եղիազարյան						
				Օբյեկտի սկզբում և վերջում տեղադրվող տիպային նշան	«ԷԴ ԱՐՏ ՊՐՈԵԿՏ» ՍՊԸ		

1.1

1.2

1.3

1.4

1.5

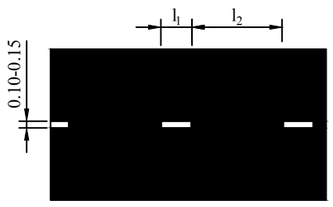

V 60կմ/ժ l_1=1.00-3.00, l_2=3.00-9.00
V > 60կմ/ժ l_1=3.00-4.00, l_2=9.00-12.00
l_1:l_2 = 1:3

1.6

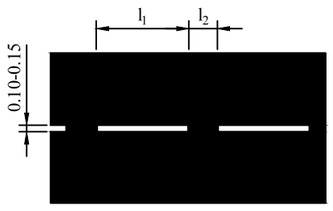

V 60կմ/ժ l_1=3.00-6.00, l_2=1.00-2.00
V > 60կմ/ժ l_1=6.00-9.00, l_2=2.00-3.00
l_1:l_2 = 3:1

1.8

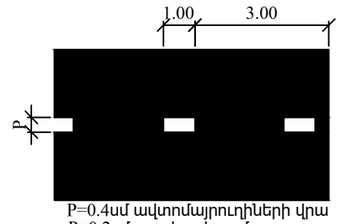

P=0.4սմ ավտոմայրուղիների վրա
P=0.2սմ այլ դեպքերում

1.9

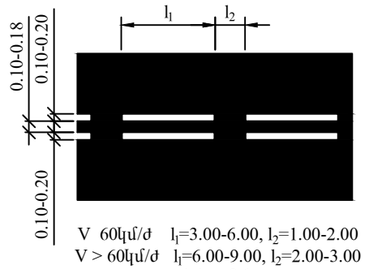

V 60կմ/ժ l_1=3.00-6.00, l_2=1.00-2.00
V > 60կմ/ժ l_1=6.00-9.00, l_2=2.00-3.00
l_1:l_2 = 3:1

1.10

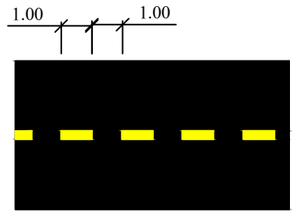

1.11

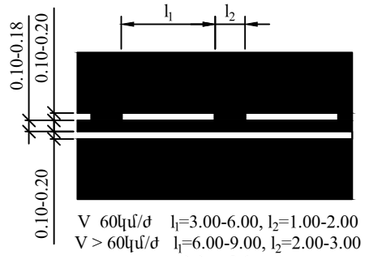

V 60կմ/ժ l_1=3.00-6.00, l_2=1.00-2.00
V > 60կմ/ժ l_1=6.00-9.00, l_2=2.00-3.00
l_1:l_2 = 3:1

1.12

1.13

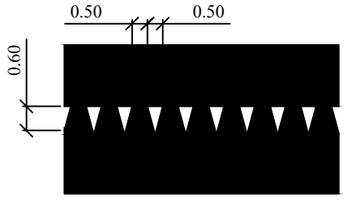

1.14.1

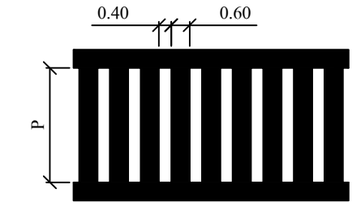

1.14.2

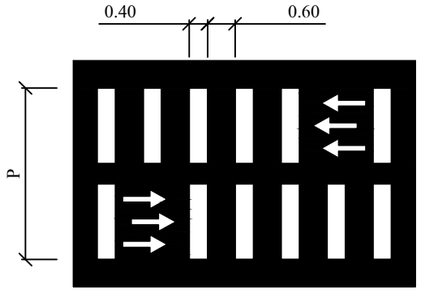

1.15

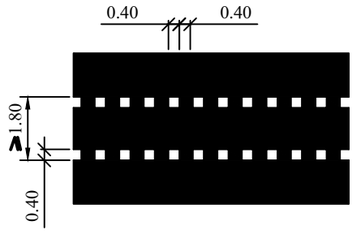

1.16.1

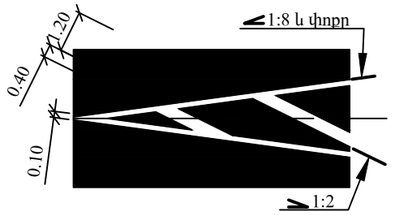

1.16.2

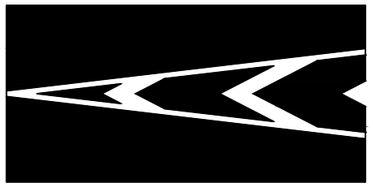

1.16.3

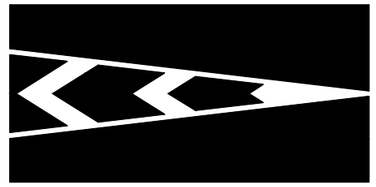

1.17

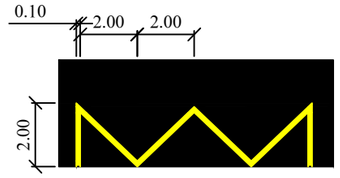

1.18

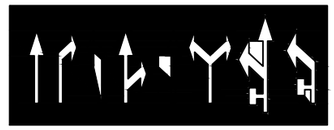

1.19

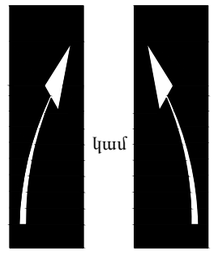

1.20

1.21

Պաշտոն / Должность	Անուն, Ազգանուն / Имя, Фамилия	Ստորագր. / Подпись	Ամիս Ամսաթիվ / Дата, месяц	Պատվիրատու՝ Ալավերդու համայնքապետարան			
				ՀՀ Լոռու մարզի Ալավերդի համայնքի ճանապարհների և բակային հատվածների ասֆալտապատման կապիտալ վերանորոգման և խաղահրապարակների կառուցման աշխատանքներ			
Նախագծեց	Վ.Թոմոյան			Քարկոփ բնակավայրում 1-ին փողոցի և բակային տարածք	Փուլ	Թերթ	Թերթեր
					ԱՆ	3	4
Ստուգեց	Է.Եղիազարյան			Ճանապարհի հորիզոնական նշագծում (տիպային)	«ԷԴ ԱՐՏ ՊՐՈԵԿՏ» ՍՊԸ		

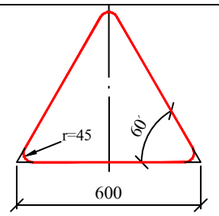

Տեսակ II
1.1, 1.2, 1.5-1.7, 1.8,
1.9-1.14, 1.15, 1.16, 1.17,
1.18-1.21, 1.22-1.24,
1.25, 1.26-1.33,
2.3.1 - 2.3.7, 2.4:
L=3 մ, d=40 մմ,
S=3 մմ

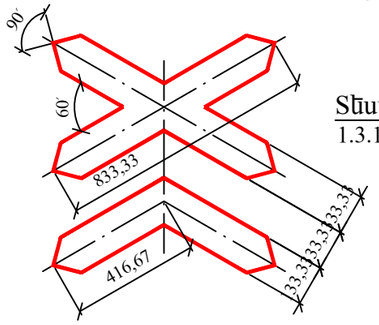

Տեսակ II
1.3.1, 1.3.2

L=3.5 մ, d=53 մմ,
S=3 մմ

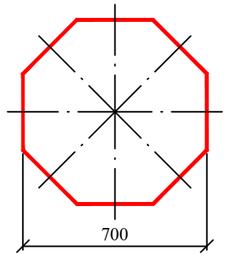

Տեսակ II
2.5

L=3 մ, d=53 մմ,
S=3 մմ

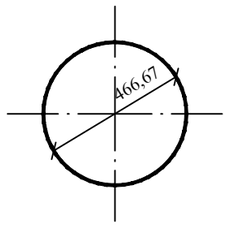

Տեսակ II
2.6, 3.1-3.9, 3.10, 3.11-3.16,
3-17.1-3.17.3, 3.18.1-3.19,
3.20, 3.21-3.23, 3.24,
3.25-3.33, 4.1.1-4.3, 4.4,
4.5, 4.6, 4.7:

L=3 մ, d=40 մմ,
S=3 մմ

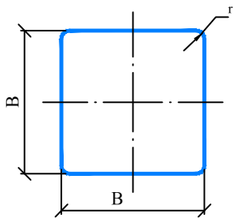

Տեսակ II
2.1, 2.2, 2.7, 5.5, 5.6,
5.8 -5.14, 5.15.2 - 5.15.6,
5.19.1, 5.19.2, 5.20,
6.2, 6.3.1, 6.3.2, 6.4,
6.5-6.7, 6.8.1-6.8.3,
8.1.2, 8.13:
} B=700, r=45

L=3 մ, d=40 մմ,
S=3 մմ

6.14.1: B=350, r=45
L=3 մ, d=40 մմ,
S=3 մմ

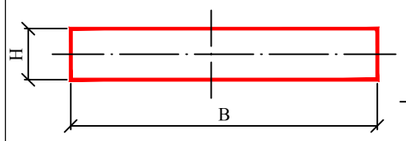

Տեսակ II
1.34.1 - 1.34.2: B=615, B=1160, B=2250, H=500

1.34.3 B=1160, B=2250, H=500
L=2 մ, d=40 մմ,
S=3 մմ

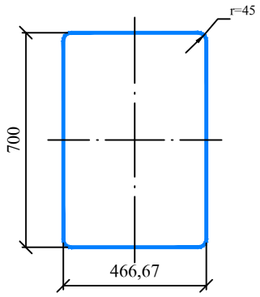

Տեսակ II
7.1-7.18:

L=3 մ, d=53 մմ,
S=3 մմ

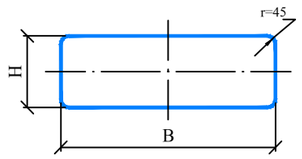

Տեսակ II
1.4.1-1.4.6,
6.14.1, 6.14.2
8.1.1, 8.1.3, 8.1.4,
8.2.1, 8.2.2-8.11, 8.12,
8.14-8.21.3, :
} B=700, H=350

L=2.5 մ, d=40 մմ,
S=3 մմ

5.7.1, 5.7.2,
5.23.2, 5.24.2,
6.14.2, 6.16,
6.18.1 - 6.18.3:
} B=1050, H=350

L=3 մ, d=40 մմ,
S=3 մմ

5.15.1, 5.15.3, 5.15.7, 5.15.8: B=1400, H=700
L=3 մ, d=53 մմ,
S=3 մմ

6.13: B=300, H=200
L=2.5 մ, d=40 մմ,
S=3 մմ

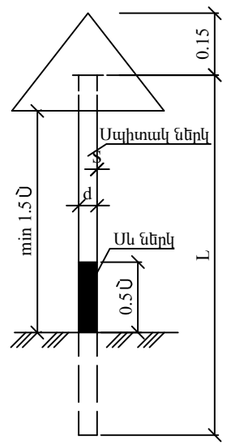

Ծանոթություն

1. Ճանապարհային նշաններ՝ 5.23.1, 5.24.1 ֆոնը - սպիտակ:
2. Ճանապարհային նշաններ՝ 5.25, 5.26 ֆոնը - կապույտ:

Ճանապարհային նշաններ

5.24.1; 5.26

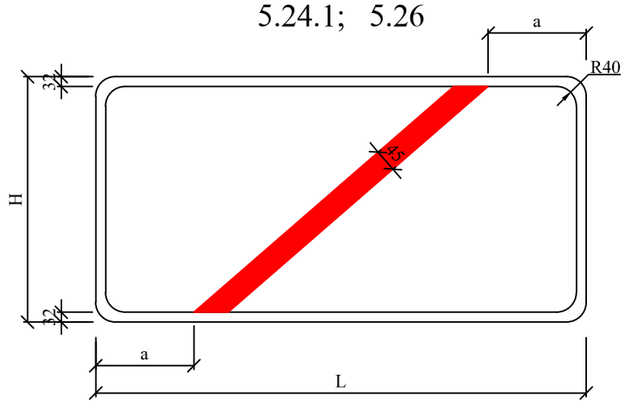

5.23.1; 5.25

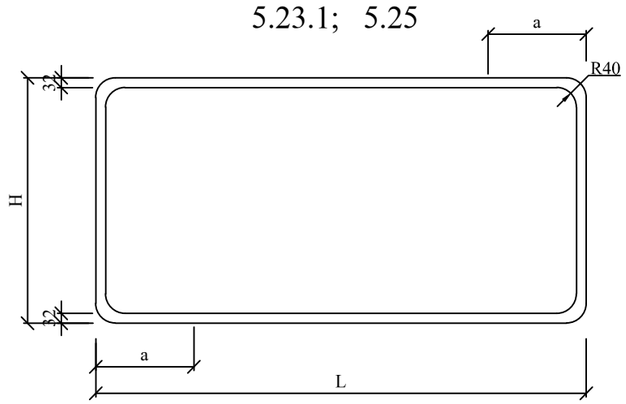

5.23.1, 5.25, 5.24.1, 5.26
նշանների չափերի աղյուսակ

H մմ	L մմ	a մմ
500	800-1000	200
	1100-1300	250
	1400-1700	300
	1700 և ավել	350

Պաշտոն / Должность	Անուն, Ազգանուն / Имя, Фамилия	Ստորագր. / Подпись	Ամիս Ամսաթիվ / Дата, месяц	Պատվիրատու՝ Ալավերդու համայնքապետարան			
				ՀՀ Լոռու մարզի Ալավերդի համայնքի ճանապարհների և բակային հատվածների ասֆալտապատման կապիտալ վերանորոգման և խաղահրապարակների կառուցման աշխատանքներ			
Նախագծեց	Վ.Թոմոյան			Քարկոփ բնակավայրում 1-ին փողոցի և բակային տարածք	Փուլ	Թերթ	Թերթեր
Ստուգեց	Է. Եղիազարյան				ԱՆ	4	4
				Ճանապարհային նշանների չափերի սխեմա	«ԷԴ ԱՐՏ ՊՐՈԵԿՏ» ՍՊԸ		