"ՀԱՄԱՁԱՅՆԵՑՎԱԾ Է"

ՄԵԾԱՄՈՐ ՀԱՄԱՅՆՔԻ ՂԵԿԱՎԱՐ

___________ ԷԴԳԱՐ ՀՈՎՀԱՆՆԻՍՅԱՆ

«_____» ___________202 թ.

<<ԱՐՏ ՆԱԽԱԳԻԾ>> ՍՊԸ

ՀՀ ԱՐՄԱՎԻՐԻ ՄԱՐԶ ՄԵԾԱՄՈՐ ՀԱՄԱՅՆՔԻ ԱՐՏԱՇԱՐ ԳՅՈՒՂԻ ՄԱՆԿԱՊԱՐՏԵԶԻ ԲԱԿԻ ԲԱՐԵԿԱՐԳՄԱՆ ՆԱԽԱԳԻԾ

ԱՐՄԱՎԻՐԻ ՄԱՐԶ, ՄԵԾԱՄՈՐ ՀԱՄԱՅՆՔ,
ԱՐՏԱՇԱՐ ԳՅՈՒՂ 3-ՐԴ ՓՈՂՈՑ , 3-ՐԴ ՓԱԿՈՒՂԻ 2/1

ԱՇԽԱՏԱՆՔԱՅԻՆ ՆԱԽԱԳԻԾ

ՊԱՏՎԻՐԱՏՈՒ՝ ՄԵԾԱՄՈՐԻ ՀԱՄԱՅՆՔԱՊԵՏԱՐԱՆ

ՆԱԽ. ԳԼԽ. ՃԱՐՏ՝ .... Ա. ՀԱՅՐԱՊԵՏՅԱՆ

ՏՆՕՐԵՆ՝ .... Ա. ՀԱՅՐԱՊԵՏՅԱՆ

2026թ.

«ԱՐՏ ՆԱԽԱԳԻԾ» ՍՊԸ

ՊԵՏ ԼԻՑԵՆԶԻԱ ՔՊԼ- 001130

Ա Շ Խ Ա Տ Ա Ն Ք Ա Յ Ի Ն   Ն Ա Խ Ա Գ Ի Ծ

ՀՀ ԱՐՄԱՎԻՐԻ ՄԱՐԶ ՄԵԾԱՄՈՐ ՀԱՄԱՅՆՔԻ ԱՐՏԱՇԱՐ ԳՅՈՒՂԻ
ՄԱՆԿԱՊԱՐՏԵԶԻ ԲԱԿԻ ԲԱՐԵԿԱՐԳՄԱՆ ՆԱԽԱԳԻԾ

օբյեկտի անվանումը

հատոր ՃԱՐՏԱՐԱՊԵՏԱՇԻՆԱՐԱՐԱԿԱՆ ՄԱՍ

գիրք 1

ՍՊԸ տնօրեն Ա. ՀԱՅՐԱՊԵՏՅԱՆ

ՆԱԽԱԳԾԻ ԿԱԶՄԸ

N	Անվանումը	Թերթ
1.	ԲԱՑԱՏՐԱԳԻՐ: ՆԱԽԱԳԾԻ ԿԱԶՄԸ	1
2.	ԻՐԱՎԻՃԱԿԱՅԻՆ ՀԱՏԱԿԱԳԻԾ	2
3.	ՏԱՐԱԾՔԻ ՉԱՓԱԳՐՄԱՆ ՀԱՏԱԿԱԳԻԾ	3
4.	ԳԼԽԱՎՈՐ ՀԱՏԱԿԱԳԻԾ	4
5.	ՀԱՏԱԿԱԳԾԻ ՀԱՐԱՎԱՅԻՆ ՀԱՏՎԱԾ	5
6.	ՀԱՏԱԿԱԳԾԻ ՀՅՈՒՍԻՍԱՅԻՆ ՀԱՏՎԱԾ	6
7.	ՀԱՆԳՈՒՅՑՆԵՐ	7
8.	ՀԱՆԳՈՒՅՑՆԵՐ, h=1մ ՑԱՆԿԱՊԱՏ	8
9.	h=2մ ՑԱՆԿԱՊԱՏ	9
10.	ԴՈՒՌ Դ-1	10
11.	ԴՈՒՌ Դ-2	11
12.	ՏԱՂԱՎԱՐՆԵՐ ״1״ , ״2״	12
13.	ՏԱՂԱՎԱՐՆԵՐ ״1״ , ״2״ ՄԱՍՆԱԳԻՐ	13.
14.	ՆՍՏԱՐԱՆ	14.
15.	ԾԱՎԱԼՆԵՐ	15.
16.	ԱՇԽԱՏԱՆՔՆԵՐԻ ԿԱԶՄԱԿԵՐՊՈՒՄ	16.
17.	ԱՇԽԱՏԱՆՔՆԵՐԻ ԿԱԶՄԱԿԵՐՊՈՒՄ	17.

ԲԱՑԱՏՐԱԳԻՐ

Արմավիրի մարզի Արաքս համայնքի Արտաշար գյուղում գտնվող մանկապարտեզի բակի բարեկարգման նախագիծը կատարված է համայնքապետարանի կողմից տրված առաջադրանքի հիման վրա:

Նախագծում ներառված հիմնական աշխատանքային գործառույթները հետևյալն են.

1. Նախապատրաստական աշխատանքներ
2. Սալվածքի կառուցում
3. Ցանկապատի կառուցում
4. Բետոնե եզրաքարերի շարում
5. Մայթերի սալահատակի պատրաստում
6. Տաղավարների պատրաստում , տեղադրում:
7. Երեսապատում
8. Կանաչապատում, ծառերի տնկում
9. Նստարանների , տեղադրում:
10. Խաղահրապարակների պատրաստում
11. Ոռոգման ցանցի պատրաստում

Մայթեզրերը պատրաստվում են բետոնե 8*20 սմ եզրաքարերով , բետոնե հիմքի վրա: Սալվածքը պատրաստվում է բետոնից և երեսապատվում է բազալտե բրեկչիա սալերով : Տեղադրվող նստարանների , տաղավարների մետաղական տարրերի ներկման գույները պետք է համաձայնեցնել պատվիրատուի հետ: Մայթերը պատրաստվում են բետոնե գունավոր սալիկներով, որոնց տեսակը և գույնը անհրաժեշտ է համաձայնեցնել պատվիրատուի հետ:Հիմնական աշխատանքների իրականացումից հետո անհրաժեշտ է իրականացնել տարածքում գոյացած շին. աղբի հավաքում և տեղափոխում, ինչպես նաև հողային տարածքների հարթեցում:

Կատարվելիք աշխատանքների նկարագրությունը ավելի հանգամանորեն բերված են սույն նախագծի համապատասխան թերթերում:

ՈՐՊԵՍ ՊԱՅՄԱՆԱԿԱՆ 0-ԱԿԱՆ ՆԻՇ ԸՆԴՈՒՆՎԱԾ Է ԳՈՅՈՒԹՅՈՒՆ ՈՒՆԵՑՈՂ ՍԱԼԱՀԱՏԱԿԻ ԵՎ ԵԶՐԱՔԱՐԵՐԻ ՎԵՐԻՆ ՆԻՇԸ

նախագծի անվանումը ՀՀ ԱՐՄԱՎԻՐԻ ՄԱՐԶ ՄԵԾԱՄՈՐ ՀԱՄԱՅՆՔԻ ԱՐՏԱՇԱՐ ԳՅՈՒՂԻ ՄԱՆԿԱՊԱՐՏԵԶԻ ԲԱԿԻ ԲԱՐԵԿԱՐԳՄԱՆ ՆԱԽԱԳԻԾ				օբյեկտի հասցեն ԱՐՄԱՎԻՐԻ ՄԱՐԶ, ՄԵԾԱՄՈՐ ՀԱՄԱՅՆՔ, ԱՐՏԱՇԱՐ ԳՅՈՒՂ 3-ՐԴ ՓՈՂՈՑ , 3-ՐԴ ՓԱԿՈՒՂԻ 2/1	
ՍՊԸ ՏՆՕՐԵՆ	Ա. ՀԱՅՐԱՊԵՏՅԱՆ		ԱՐՏ ՆԱԽԱԳԻԾ ՍՊԸ ԼԻՑԵՆԶԻԱ 001130	օբյեկտի անվանումը ՄԱՆԿԱՊԱՐՏԵԶ	մաս ՃՇ
ԳԼԽ. ՃԱՐՏԱՐԱՊԵՏ	Ն. ՔԵՓԻԹՅԱՆ			թերթի անվանումը ԲԱՑԱՏՐԱԳԻՐ	թերթեր
ՃԱՐՏԱՐԱԳԵՏ	Դ. ԲԱԴԱԼՅԱՆ				թերթ Ճշ-1

ԻՐԱՎԻՃԱԿԱՅԻՆ ՀԱՏԱԿԱԳԻԾ Մ 1:2000

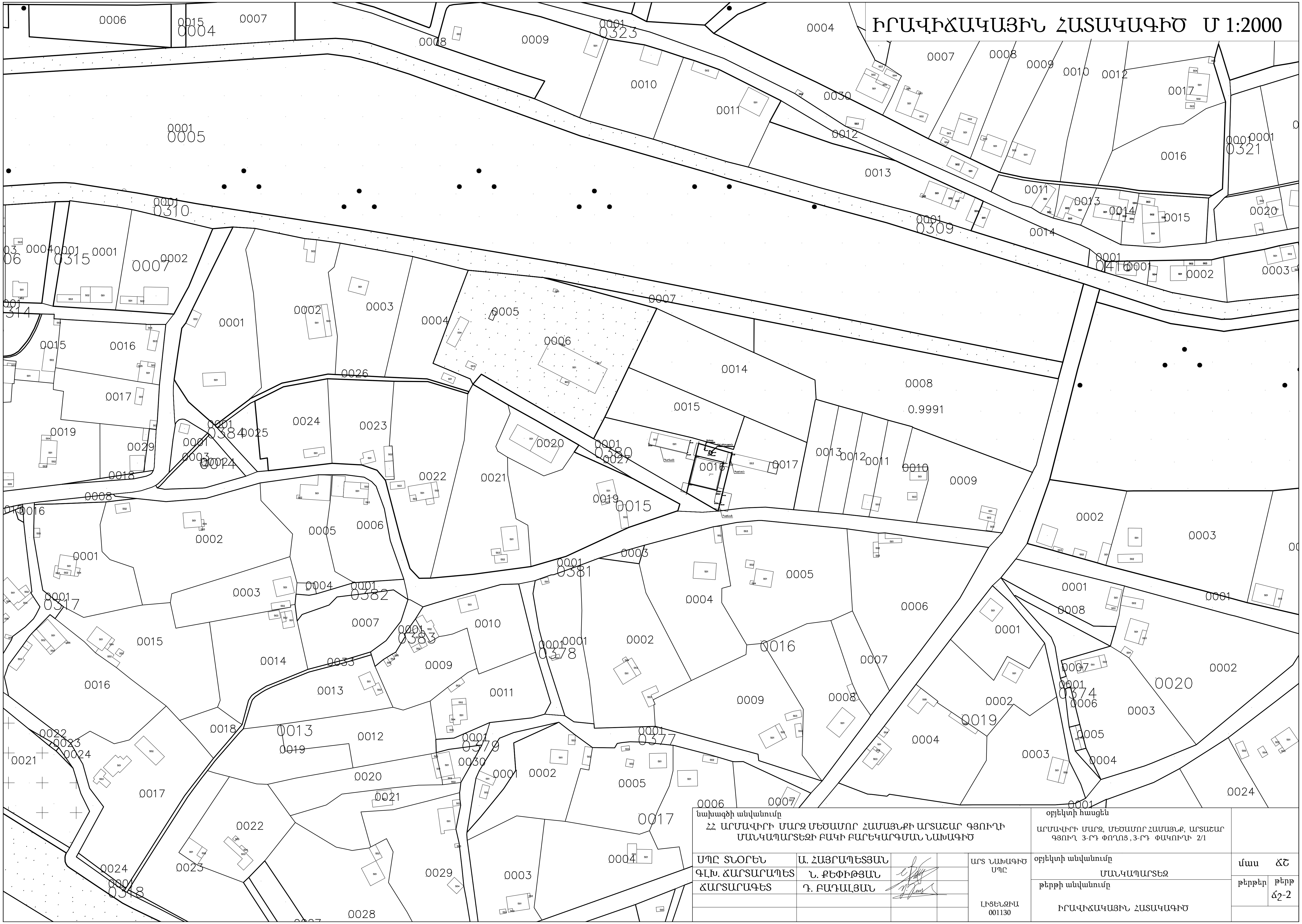

նախագծի անվանումը					օբյեկտի հասցեն	
ՀՀ ԱՐՄԱՎԻՐԻ ՄԱՐԶ ՄԵԾԱՄՈՐ ՀԱՄԱՅՆՔԻ ԱՐՏԱՇԱՐ ԳՅՈՒՂԻ ՄԱՆԿԱՊԱՐՏԵԶԻ ԲԱԿԻ ԲԱՐԵԿԱՐԳՄԱՆ ՆԱԽԱԳԻԾ					ԱՐՄԱՎԻՐԻ ՄԱՐԶ, ՄԵԾԱՄՈՐ ՀԱՄԱՅՆՔ, ԱՐՏԱՇԱՐ ԳՅՈՒՂ 3-ՐԴ ՓՈՂՈՑ, 3-ՐԴ ՓԱԿՈՒՂԻ 2/1	
ՄՊԸ ՏՆՕՐԵՆ	Ա. ՀԱՅՐԱՊԵՏՅԱՆ			ԱՐՏ ՆԱԽԱԳԻԾ ՍՊԸ	օբյեկտի անվանումը: ՄԱՆԿԱՊԱՐՏԵԶ	մաս ՃՇ
ԳԼԽ. ՃԱՐՏԱՐԱՊԵՏ	Ն. ՔԵՖԻԹՅԱՆ					
ՃԱՐՏԱՐԱԳԵՏ	Դ. ԲԱԴԱԼՅԱՆ				թերթի անվանումը: ԻՐԱՎԻՃԱԿԱՅԻՆ ՀԱՏԱԿԱԳԻԾ	թերթեր / թերթ Ճ2-2
				ԼԻՑԵՆԶԻԱ 001130		

ՏԱՐԱԾՔԻ ՉԱՓԱԳՐՄԱՆ ՀԱՏԱԿԱԳԻԾ Մ 1:500

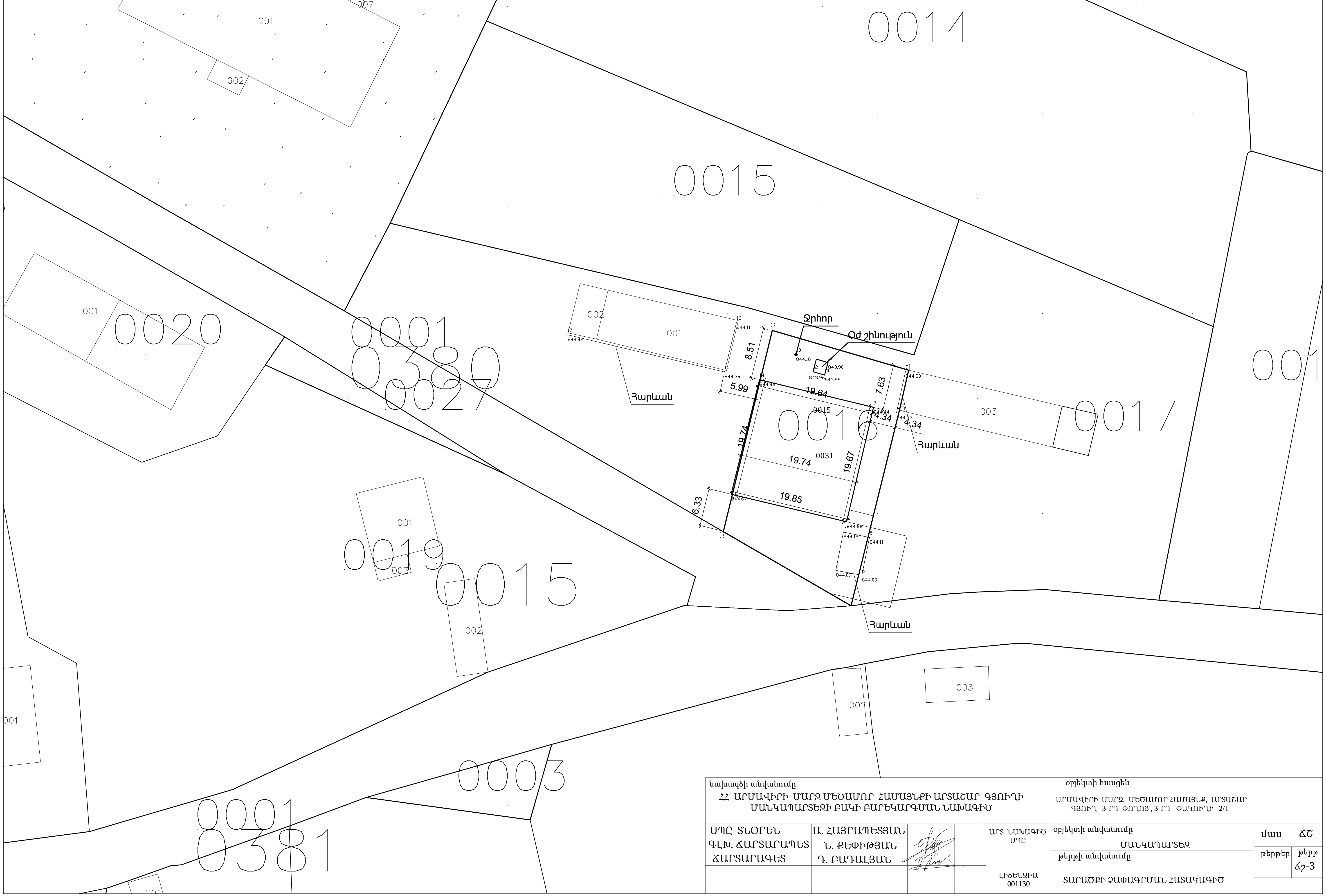

նախագծի անվանումը ՀՀ ԱՐՄԱՎԻՐԻ ՄԱՐԶ ՄԵԾԱՄՈՐ ՀԱՄԱՅՆՔԻ ԱՐՏԱՇԱՐ ԳՅՈՒՂԻ ՄԱՆԿԱՊԱՐՏԵԶԻ ԲԱԿԻ ԲԱՐԵԿԱՐԳՄԱՆ ՆԱԽԱԳԻԾ				օբյեկտի հասցեն ԱՐՄԱՎԻՐԻ ՄԱՐԶ, ՄԵԾԱՄՈՐ ՀԱՄԱՅՆՔ, ԱՐՏԱՇԱՐ ԳՅՈՒՂ 3-ՐԴ ՓՈՂՈՑ, 3-ՐԴ ՓԱԿՈՒՂԻ 2/1	
ՄՊԸ ՏՆՕՐԵՆ	Ա. ՀԱՅՐԱՊԵՏՅԱՆ		ԱՐՏ ՆԱԽԱԳԻԾ ՄՊԸ	օբյեկտի անվանումը ՄԱՆԿԱՊԱՐՏԵԶ	մաս ՃՇ
ԳԼԽ. ՃԱՐՏԱՐԱՊԵՏ	Ն. ՔԵՓԻԹՅԱՆ				
ՃԱՐՏԱՐԱԳԵՏ	Դ. ԲԱԴԱԼՅԱՆ			թերթի անվանումը ՏԱՐԱԾՔԻ ՉԱՓԱԳՐՄԱՆ ՀԱՏԱԿԱԳԻԾ	թերթեր | թերթ Ճշ-3
			ԼԻՑԵՆԶԻԱ 001130		

ԳԼԽԱՎՈՐ ՀԱՏԱԿԱԳԻԾ Մ 1:200

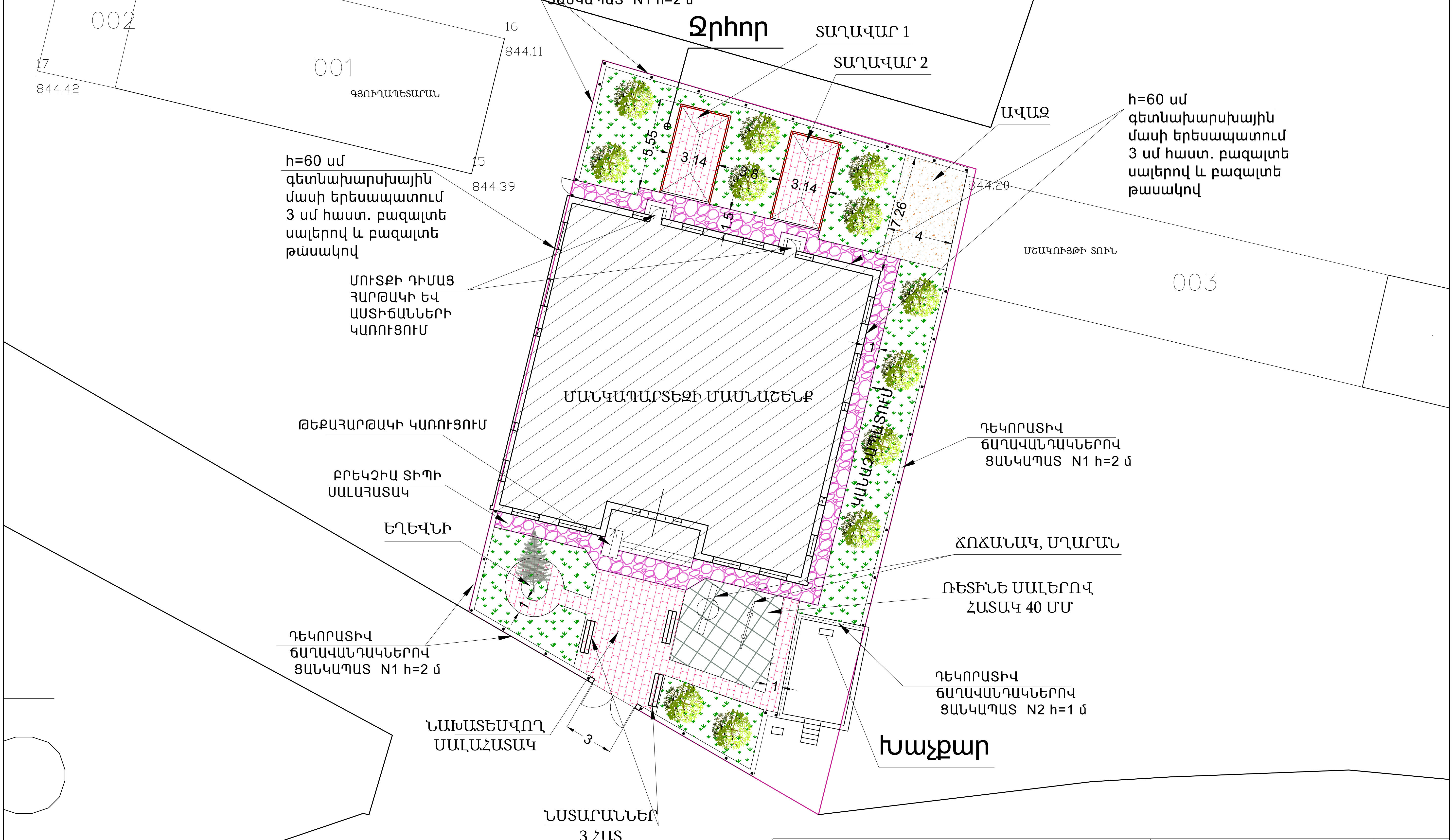

նախագծի անվանումը ՀՀ ԱՐՄԱՎԻՐԻ ՄԱՐԶ ՄԵԾԱՄՈՐ ՀԱՄԱՅՆՔԻ ԱՐՏԱՇԱՐ ԳՅՈՒՂԻ ՄԱՆԿԱՊԱՐՏԵԶԻ ԲԱԿԻ ԲԱՐԵԿԱՐԳՄԱՆ ՆԱԽԱԳԻԾ			օբյեկտի հասցեն ԱՐՄԱՎԻՐԻ ՄԱՐԶ, ՄԵԾԱՄՈՐ ՀԱՄԱՅՆՔ, ԱՐՏԱՇԱՐ ԳՅՈՒՂ 3-ՐԴ ՓՈՂՈՑ, 3-ՐԴ ՓԱԿՈՒՂԻ 2/1	
ՄՊԸ ՏՆՕՐԵՆ	Ա. ՀԱՅՐԱՊԵՏՅԱՆ	ԱՐՏ ՆԱԽԱԳԻԾ ՍՊԸ ԼԻՑԵՆԶԻԱ 001130	օբյեկտի անվանումը ՄԱՆԿԱՊԱՐՏԵԶ	մաս ՃՇ
ԳԼԽ. ՃԱՐՏԱՐԱՊԵՏ	Ն. ՔԵՓԻԹՅԱՆ		թերթի անվանումը ԳԼԽԱՎՈՐ ՀԱՏԱԿԱԳԻԾ	թերթեր / թերթ Ճշ-4
ՃԱՐՏԱՐԱԳԵՏ	Դ. ԲԱԴԱԼՅԱՆ			

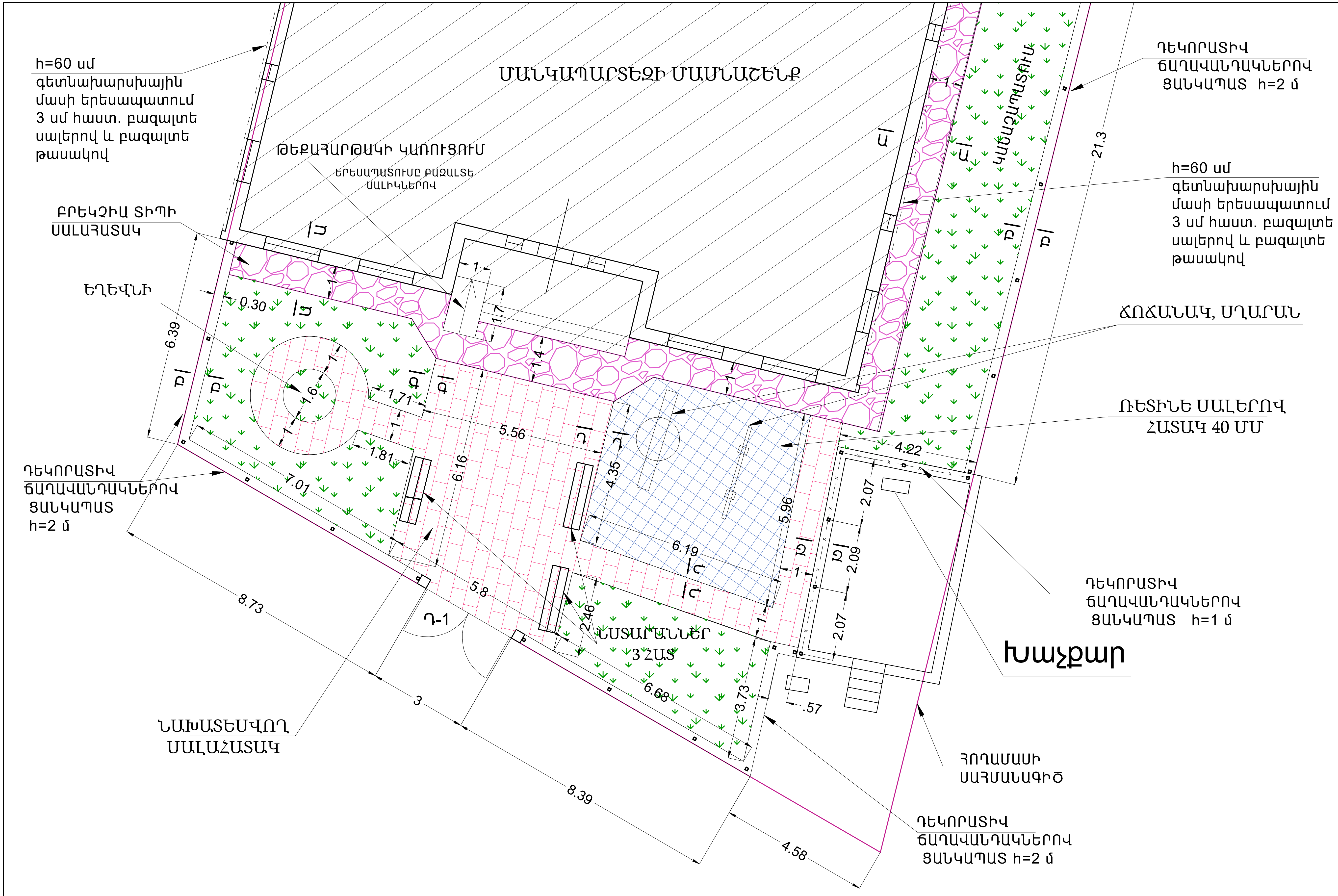

ՀԱՏԱԿԱԳԾԻ ՀԱՐԱՎԱՅԻՆ ՀԱՏՎԱԾԱՄԱՍ Մ 1:100

նախագծի անվանումը: ՀՀ ԱՐՄԱՎԻՐԻ ՄԱՐԶ ՄԵԾԱՄՈՐ ՀԱՄԱՅՆՔԻ ԱՐՏԱՇԱՐ ԳՅՈՒՂԻ ՄԱՆԿԱՊԱՐՏԵԶԻ ԲԱԿԻ ԲԱՐԵԿԱՐԳՄԱՆ ՆԱԽԱԳԻԾ			օբյեկտի հասցեն: ԱՐՄԱՎԻՐԻ ՄԱՐԶ, ՄԵԾԱՄՈՐ ՀԱՄԱՅՆՔ, ԱՐՏԱՇԱՐ ԳՅՈՒՂ 3-ՐԴ ՓՈՂՈՑ, 3-ՐԴ ՓԱԿՈՒՂԻ 2/1	
ՍՊԸ ՏՆՕՐԵՆ	Ա. ՀԱՅՐԱՊԵՏՅԱՆ	ԱՐՏ ՆԱԽԱԳԻԾ ՍՊԸ	օբյեկտի անվանումը: ՄԱՆԿԱՊԱՐՏԵԶ	մաս ՃՇ
ԳԼԽ. ՃԱՐՏԱՐԱՊԵՏ	Ն. ՔԵՓԻԹՅԱՆ		թերթի անվանումը: ՀԱՏԱԿԱԳԾԻ ՀԱՐԱՎԱՅԻՆ ՀԱՏՎԱԾԱՄԱՍ	թերթեր / թերթ ճշ-5
ՃԱՐՏԱՐԱԳԵՏ	Դ. ԲԱԴԱԼՅԱՆ	ԼԻՑԵՆԶԻԱ 001130		

ՀԱՏԱԿԱԳԾԻ ՀՅՈՒՍԻՍԱՅԻՆ ՀԱՏՎԱԾԱՄԱՍ Մ 1:100

նախագծի անվանումը ՀՀ ԱՐՄԱՎԻՐԻ ՄԱՐԶ ՄԵԾԱՄՈՐ ՀԱՄԱՅՆՔԻ ԱՐՏԱՇԱՐ ԳՅՈՒՂԻ ՄԱՆԿԱՊԱՐՏԵԶԻ ԲԱԿԻ ԲԱՐԵԿԱՐԳՄԱՆ ՆԱԽԱԳԻԾ					օբյեկտի հասցեն ԱՐՄԱՎԻՐԻ ՄԱՐԶ, ՄԵԾԱՄՈՐ ՀԱՄԱՅՆՔ, ԱՐՏԱՇԱՐ ԳՅՈՒՂ 3-ՐԴ ՓՈՂՈՑ, 3-ՐԴ ՓԱԿՈՒՂԻ 2/1	
ՄՊԸ ՏՆՕՐԵՆ	Ա. ՀԱՅՐԱՊԵՏՅԱՆ			ԱՐՏ ՆԱԽԱԳԻԾ ՍՊԸ	օբյեկտի անվանումը ՄԱՆԿԱՊԱՐՏԵԶ	մաս ՃՇ
ԳԼԽ. ՃԱՐՏԱՐԱՊԵՏ	Ն. ՔԵՓԻԹՅԱՆ					
ՃԱՐՏԱՐԱԳԵՏ	Դ. ԲԱԴԱԼՅԱՆ				թերթի անվանումը ՀԱՏԱԿԱԳԾԻ ՀՅՈՒՍԻՍԱՅԻՆ ՀԱՏՎԱԾԱՄԱՍ	թերթեր / թերթ Ճշ-6
				ԼԻՑԵՆԶԻԱ 001130		

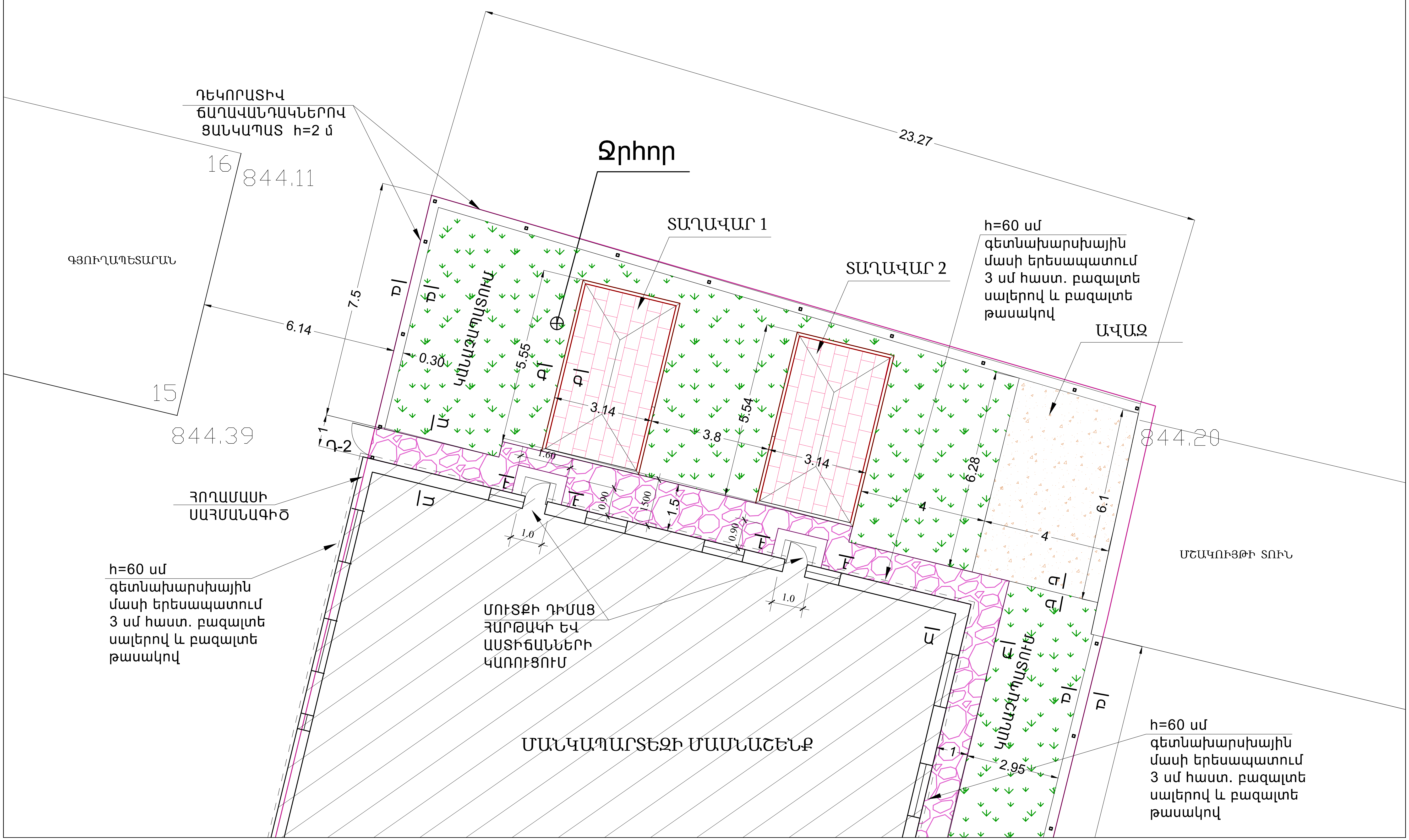

ԲՐԵԿՉԻԱ ՏԻՊԻ ԵՐԵՍԱՊԱՏՈՒՄՈՎ ՍԱԼՎԱԾՔԻ ՀԱՆԳՈՒՅՑ Մ 1:10

ԸՍՏ Ա - Ա

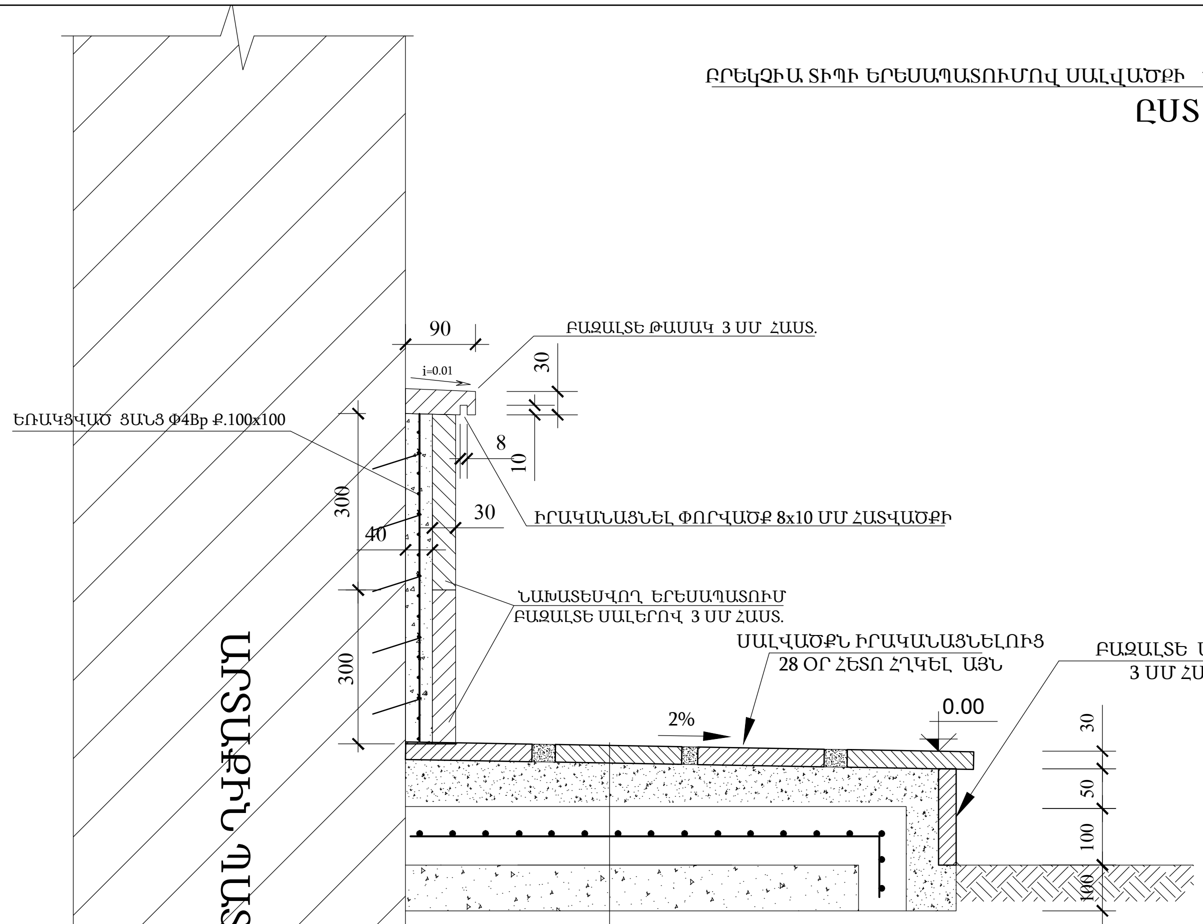

80*200 ԲԵՏՈՆԵ ԵԶՐԱՔԱՐԵՐԻ ԵՎ ՍԱԼԱՀԱՏԱԿԻ ՇԱՐԻ ՀԱՆԳՈՒՅՑ Մ 1:10

ԸՍՏ Գ - Գ

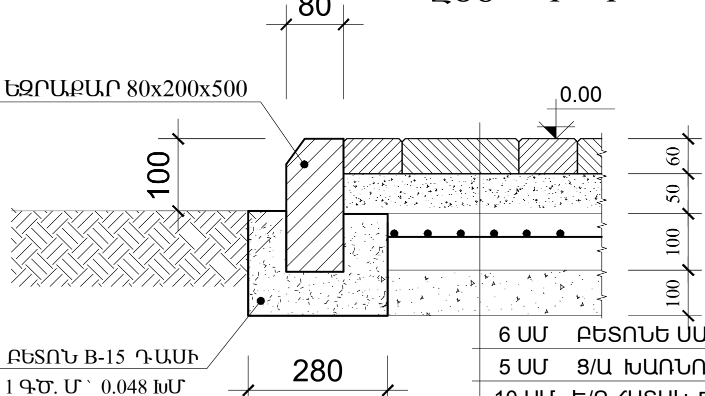

ԱՎԱԶՈՎ ԽԱՂԱՀՐԱՊԱՐԱԿԻ ՀԱՆԳՈՒՅՑ Մ 1:10

ԸՍՏ Ե - Ե

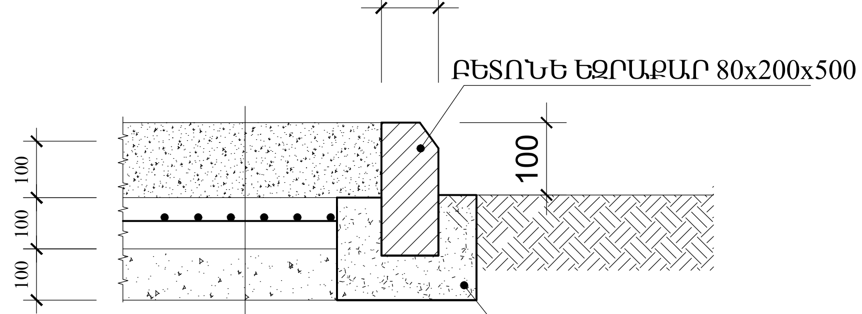

ՌԵՏԻՆԵ ՀԱՏԱԿՈՎ ԽԱՂԱՀՐԱՊԱՐԱԿԻ ՀԱՆԳՈՒՅՑ

ԸՍՏ Դ - Դ

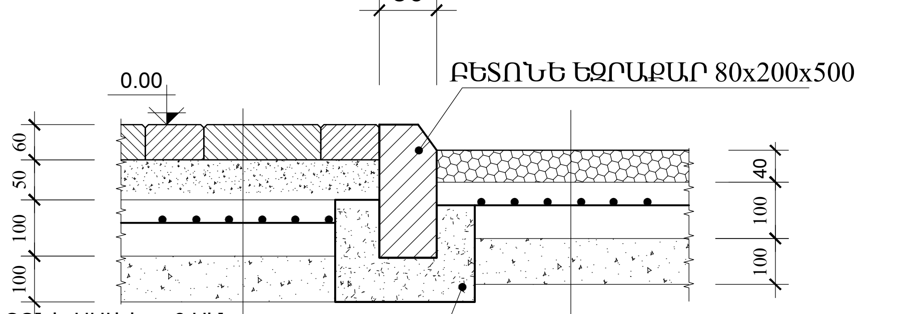

նախագծի անվանումը					օբյեկտի հասցեն	
ՀՀ ԱՐՄԱՎԻՐԻ ՄԱՐԶ ՄԵԾԱՄՈՐ ՀԱՄԱՅՆՔԻ ԱՐՏԱՇԱՐ ԳՅՈՒՂԻ ՄԱՆԿԱՊԱՐՏԵԶԻ ԲԱԿԻ ԲԱՐԵԿԱՐԳՄԱՆ ՆԱԽԱԳԻԾ					ԱՐՄԱՎԻՐԻ ՄԱՐԶ, ՄԵԾԱՄՈՐ ՀԱՄԱՅՆՔ, ԱՐՏԱՇԱՐ ԳՅՈՒՂ, 3-ՐԴ ՓՈՂՈՑ, 3-ՐԴ ՓԱԿՈՒՂԻ 2/1	
ՄՊԸ ՏՆՕՐԵՆ	Ա. ՀԱՅՐԱՊԵՏՅԱՆ			ԱՐՏ ՆԱԽԱԳԻԾ ՍՊԸ	օբյեկտի անվանումը ՄԱՆԿԱՊԱՐՏԵԶ	մաս ՃՇ
ԳԼԽ. ՃԱՐՏԱՐԱՊԵՏ	Ն. ՔԵՖԻԹՅԱՆ				թերթի անվանումը ՀԱՆԳՈՒՅՑՆԵՐ	թերթեր / թերթ ՃՉ-7
ՃԱՐՏԱՐԱԳԵՏ	Դ. ԲԱԴԱԼՅԱՆ			ԼԻՑԵՆԶԻԱ 001130		

h=2 Մ ՑԱՆԿԱՊԱՏԻ ԳԵՏՆԱՆԱՐՍԽԱՅԻՆ ՄԱՍԻ ՀԱՆԳՈՒՅՑ Մ 1:20

ԸՍՏ Բ - Բ

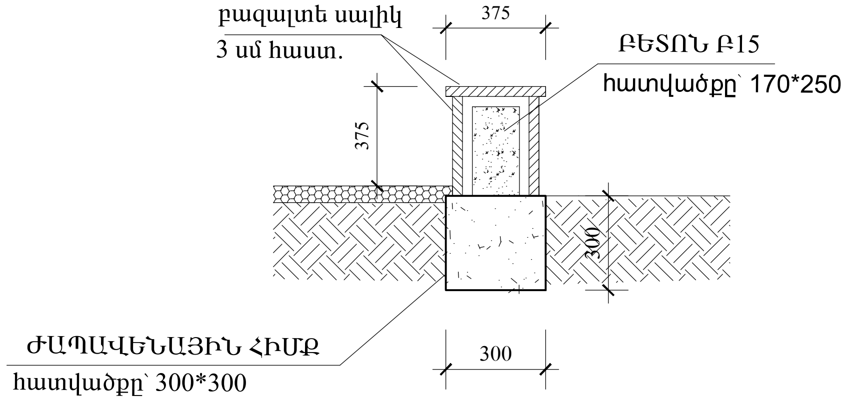

ԱՍՏԻՃԱՆՆԵՐԻ ՀԱՏՈՒՅԹ Մ 1:20

ԸՍՏ Է - Է

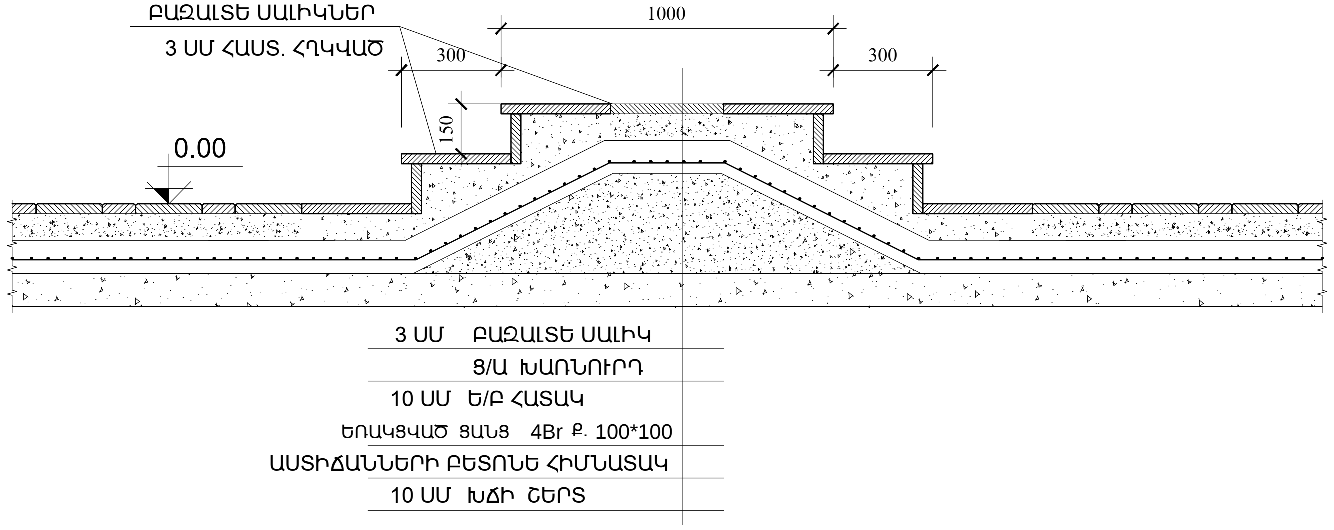

h=1 Մ ՑԱՆԿԱՊԱՏԻ ԿԱՆԳՆԱԿՆԵՐԸ
ԳՈՅՈՒԹՅՈՒՆ ՈՒՆԵՑՈՂ ՊԱՏԻՆ
ԱՄՐԱՑՄԱՆ ՀԱՆԳՈՒՅՑ Մ 1:10

ԸՍՏ Զ - Զ

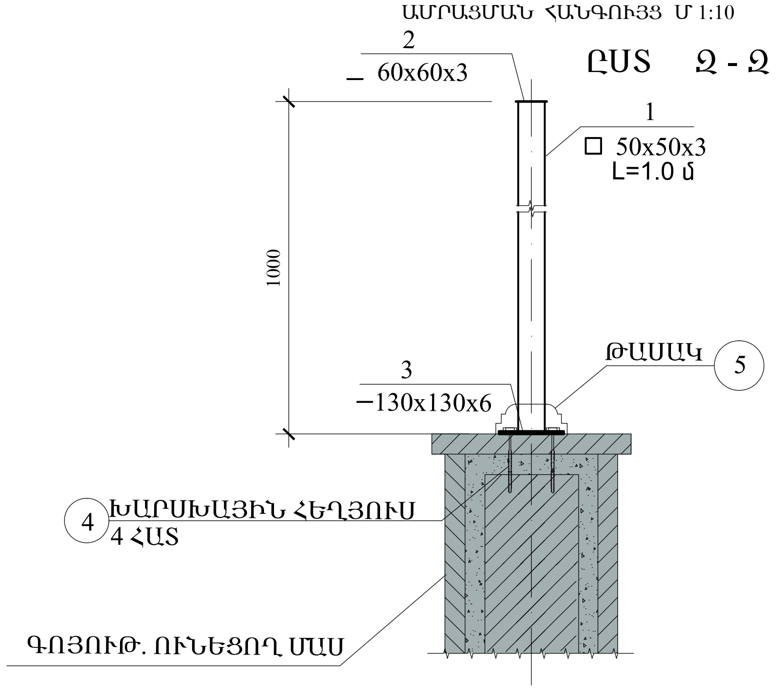

h=1 Մ ԲԱՐՁՐՈՒԹՅԱՆ ՑԱՆԿԱՊԱՏԻ ՖԱՍԱԴՄԵՆՏ Մ 1:20

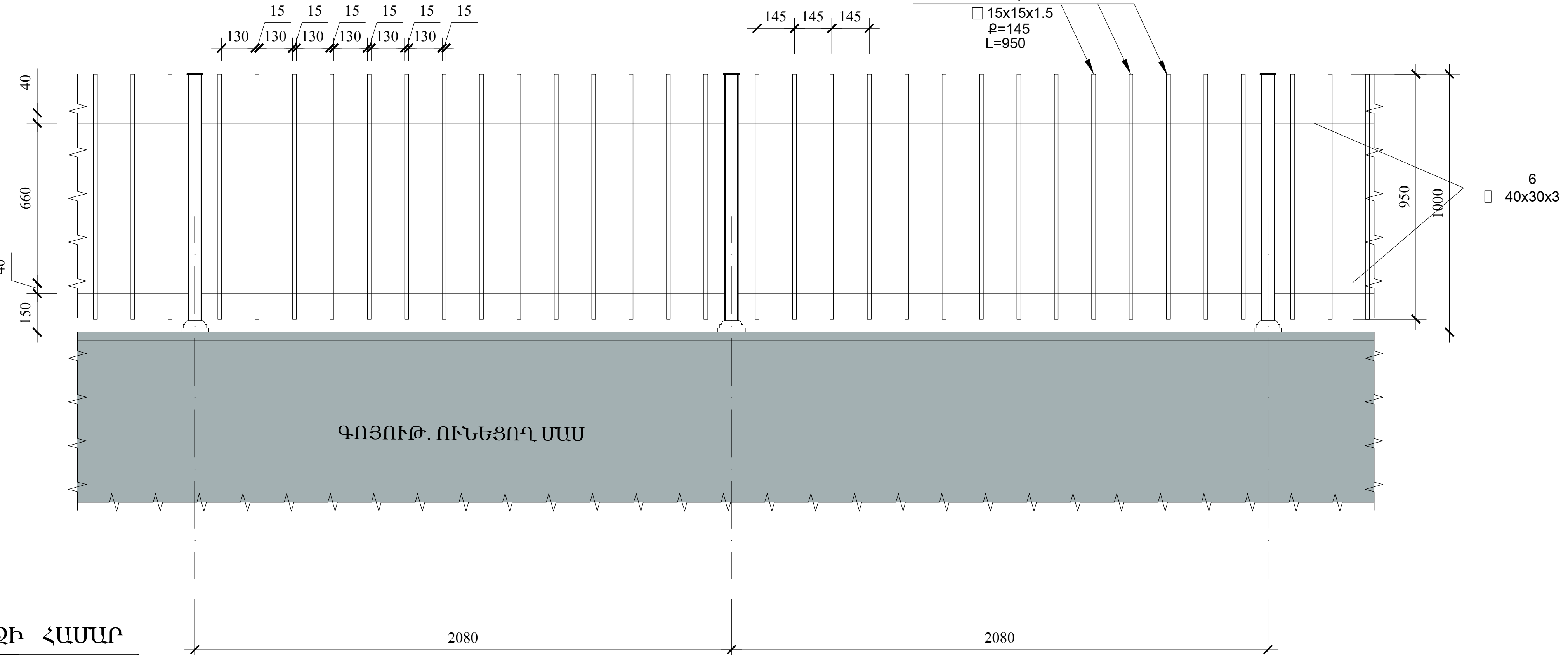

h=1 Մ ՑԱՆԿԱՊԱՏԻ ՄԱՄՆԱԳԻՐ ԱՄԲՈՂՋԻ ՀԱՄԱՐ

ՏԱՐՐ	ՆՇԱՆԱԿՈՒՄԸ	ՔԱՆԱԿԸ	ԾԱՆՈԹ
1	□ 50x50x3 L=1.0	6	28.3 կգ
2	— 60x60x3	6	0.5 կգ
3	— 130x130x6	6	4.8 կգ
4	ԽԱՐՍԽԱՅԻՆ ՀԵՂՅՈՒՍ Φ10, L=200	24	3.0 կգ
5	ԹԱՍԱԿ 150*150	6	
6	▯ 40x30x3 ∑ L=10.0	2	65.9 կգ
7	□ 15x15x1.5 L=0.95	70	47.0 կգ
	ՄԵՏԱՂԱԿԱՆ ՏԱՐՐԵՐԻ ՅՈՒՂԱՆԵՐԿՈՒՄ		8.0 քմ

նախագծի անվանումը ՀՀ ԱՐՄԱՎԻՐԻ ՄԱՐԶ ՄԵԾԱՄՈՐ ՀԱՄԱՅՆՔԻ ԱՐՏԱՇԱՐ ԳՅՈՒՂԻ ՄԱՆԿԱՊԱՐՏԵԶԻ ԲԱԿԻ ԲԱՐԵԿԱՐԳՄԱՆ ՆԱԽԱԳԻԾ		օբյեկտի հասցեն ԱՐՄԱՎԻՐԻ ՄԱՐԶ, ՄԵԾԱՄՈՐ ՀԱՄԱՅՆՔ, ԱՐՏԱՇԱՐ ԳՅՈՒՂ 3-ՐԴ ՓՈՂՈՑ, 3-ՐԴ ՓԱԿՈՒՂԻ 2/1	
ՄՊԸ ՏՆՕՐԵՆ	Ա. ՀԱՅՐԱՊԵՏՅԱՆ	ԱՐՏ ՆԱԽԱԳԻԾ ՍՊԸ	օբյեկտի անվանումը ՄԱՆԿԱՊԱՐՏԵԶ
ԳԼԽ. ՃԱՐՏԱՐԱՊԵՏ	Ն. ՔԵՖԻԹՅԱՆ		մաս ՃՇ
ՃԱՐՏԱՐԱԳԵՏ	Դ. ԲԱԴԱԼՅԱՆ	ԼԻՑԵՆԶԻԱ 001130	թերթի անվանումը ՀԱՆԳՈՒՅՑՆԵՐ, h=1մ ՑԱՆԿԱՊԱՏ
			թերթեր / թերթ ՃՉ-8

h=2 Մ ԴԵԿՈՐԱՏԻՎ ՃԱՂԱՎԱՆԴԱԿՆԵՐՈՎ ՑԱՆԿԱՊԱՏԻ ՖՐԱԳՄԵՆՏ

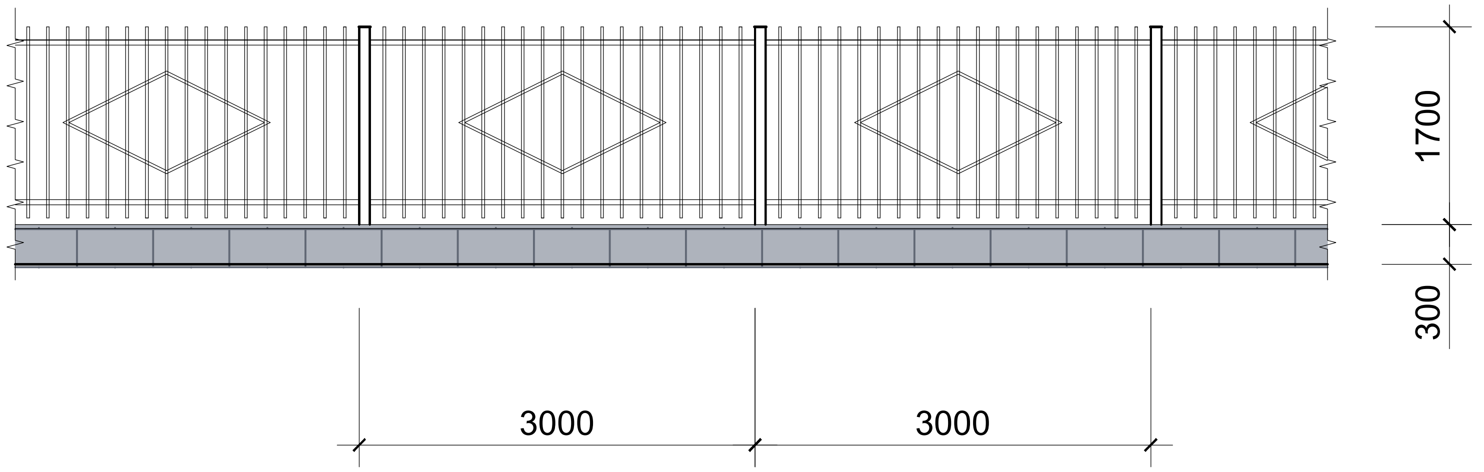

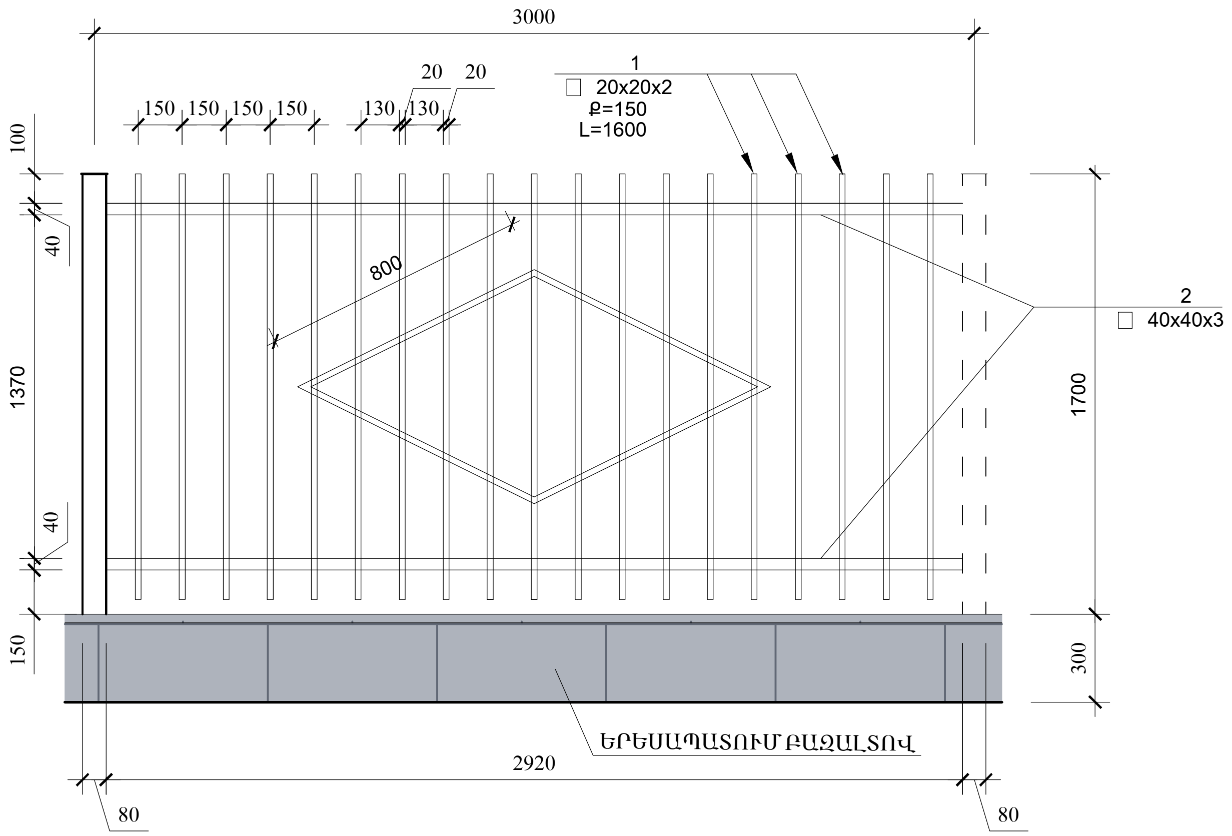

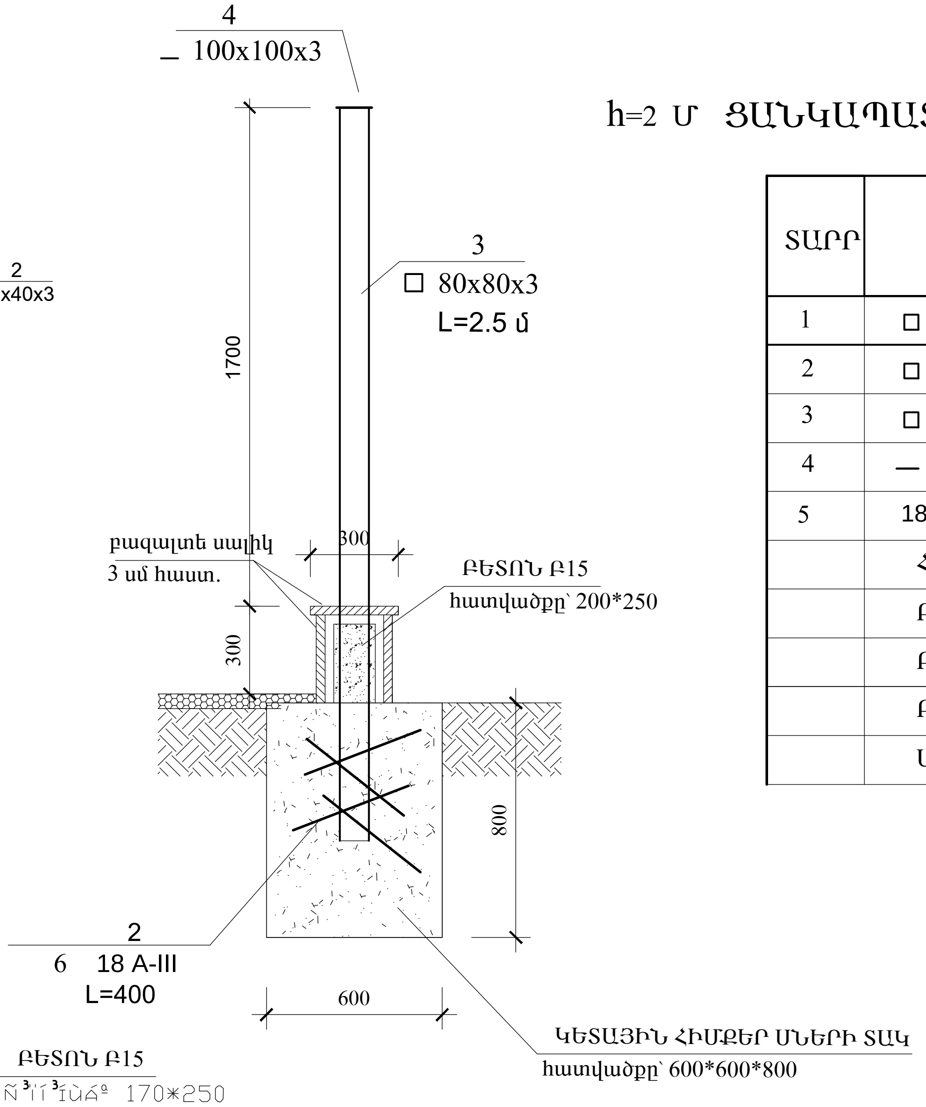

h=2 Մ ՑԱՆԿԱՊԱՏԻ ՄԱՄՆԱԳԻՐ 3 Մ ՀԱՏՎԱԾ Ի ՀԱՄԱՐ

ՏԱՐՐ	ՆՇԱՆԱԿՈՒՄԸ	ՔԱՆԱԿԸ	ԾԱՆՈԹ
1	□ 20x20x2 ∑ L=33.6	1	42.2 կգ
2	□ 40x40x3 L=3	2	22.6 կգ
3	□ 80x80x3 L=2.5	1	18.8 կգ
4	— 100x100x3	1	0.24 կգ
5	18 A III L=0.4	6	4.8 կգ
	ՀԻՄՔԵՐԻ ՔԱՆԴՈՒՄ ՁԵՌՔՈՎ		0.56 խմ
	ԲԵՏՈՆ ԿԵՏԱՅԻՆ ՀԻՄՔԻ Բ15		0.29 խմ
	ԲԵՏՈՆ ԲՈՐԴՈՒՐԻ ԵՎ ՆՐԱ ՀԻՄՔԻ Բ15		0.42 խմ
	ԲԱԶԱԼՏԵ ԵՐԵՍԱՊԱՏՈՒՄ		2.7 քմ
	ՄԵՏԱՂԱԿԱՆ ՏԱՐՐԵՐԻ ՅՈՒՂԱՆԵՐԿՈՒՄ		4.5 քմ

ԸՆԴՀԱՆՈՒՐԸ՝ 28 ՀԱՏ ՀԱՏՎԱԾՆԵՐ :

ԸՍՏ Բ - Բ

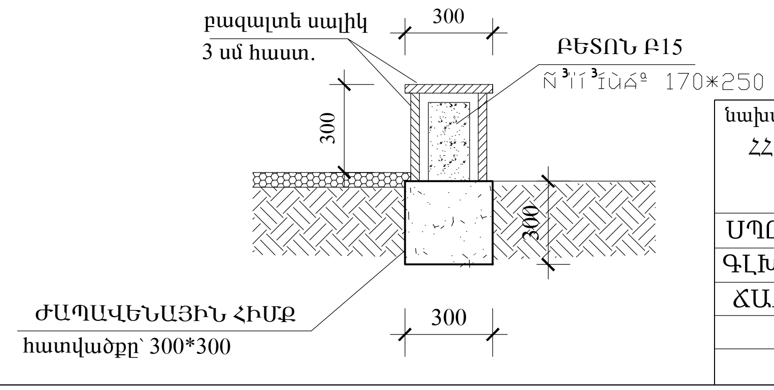

նախագծի անվանումը ՀՀ ԱՐՄԱՎԻՐԻ ՄԱՐԶ ՄԵԾԱՄՈՐ ՀԱՄԱՅՆՔԻ ԱՐՏԱՇԱՐ ԳՅՈՒՂԻ ՄԱՆԿԱՊԱՐՏԵԶԻ ԲԱԿԻ ԲԱՐԵԿԱՐԳՄԱՆ ՆԱԽԱԳԻԾ			օբյեկտի հասցեն ԱՐՄԱՎԻՐԻ ՄԱՐԶ, ՄԵԾԱՄՈՐ ՀԱՄԱՅՆՔ, ԱՐՏԱՇԱՐ ԳՅՈՒՂ 3-ՐԴ ՓՈՂՈՑ, 3-ՐԴ ՓԱԿՈՒՂԻ 2/1	
ՍՊԸ ՏՆՕՐԵՆ	Ա. ՀԱՅՐԱՊԵՏՅԱՆ	ԱՐՏ ՆԱԽԱԳԻԾ ՍՊԸ ԼԻՑԵՆԶԻԱ 001130	օբյեկտի անվանումը ՄԱՆԿԱՊԱՐՏԵԶ	մաս ՃՇ
ԳԼԽ. ՃԱՐՏԱՐԱՊԵՏ	Ն. ՔԵՓԻԹՅԱՆ		թերթի անվանումը h=2 մ ՑԱՆԿԱՊԱՏ	թերթեր	թերթ ՃՉ-9
ՃԱՐՏԱՐԱԳԵՏ	Դ. ԲԱԴԱԼՅԱՆ			

ՑԱՆԿԱՊԱՏԻ ԴՈՒՌ 1

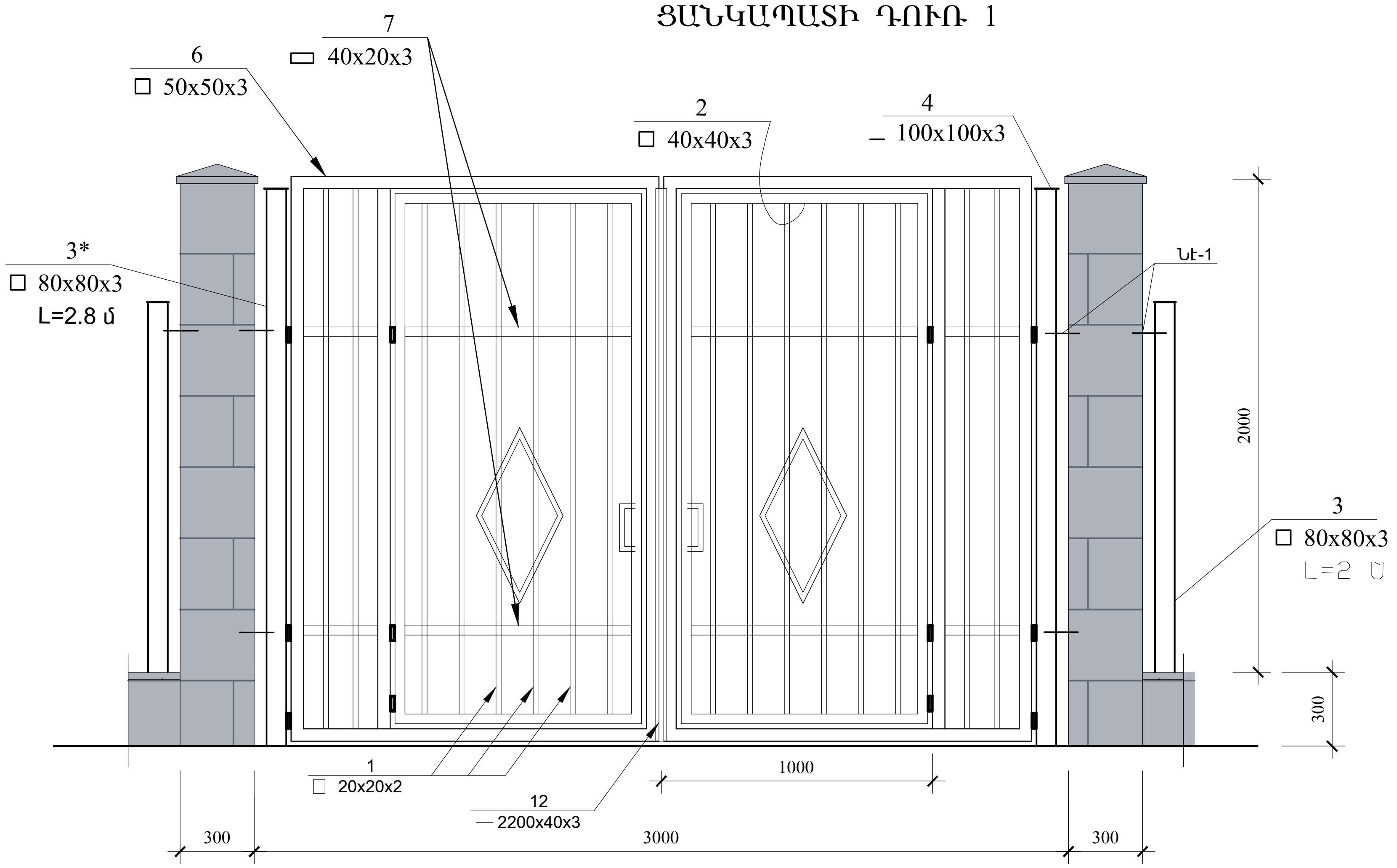

ՑԱՆԿԱՊԱՏԻ ՄԵԿ ԴՌԱՆ ՄԱՍՆԱԳԻՐ

ՏԱՐՐ	ՆՇԱՆԱԿՈՒՄԸ		ՔԱՆԱԿԸ	ԾԱՆՈԹ
1	□ 20x20x2	∑ L=39.6	1	49.7 կգ
2	□ 40x40x3	L=12	1	45.2 կգ
3	□ 80x80x3	L=2.5	2	37.7 կգ
3*	□ 80x80x3	L=2.8	2	42.2 կգ
4	— 100x100x3		4	0.94 կգ
5	16 A III	L=0.4	24	15.4 կգ
6	□ 50x50x3	L=9.9	2	93.3 կգ
7	▭ 20x40x3	L=3	2	17.0 կգ
8	16 A III	L=3.5	8	44.8 կգ
9	6 A I	L=0.8	46	8.2 կգ
10	— 100x100x8		4	2.5 կգ
11	16 A III	L=0.2	16	5.1 կգ
12	— 2200x40x3		4	8.3 կգ
	ԲԵՏՈՆ Բ20			0.8 խմ
	ՍՅՈՒՆԵՐԻ ԲԱԶԱԼՏԵ ԵՐԵՍԱՊԱՏՈՒՄ			5.6քմ/4.6գծ.մ
	ՄԵՏԱՂԱԿԱՆ ՏԱՐՐԵՐԻ ՅՈՒՂԱՆԵՐԿՈՒՄ			14.9 քմ
	ԾԽՆԻ			12 հատ
	ԲՌՆԱԿ			4 հատ
	ՓԱԿԱՆ			1 հատ

ԸՆԴԱՄԵՆԸ 1 ՀԱՏ ԴՈՒՌ

Ե/ Բ ՍՅՈՒՆ

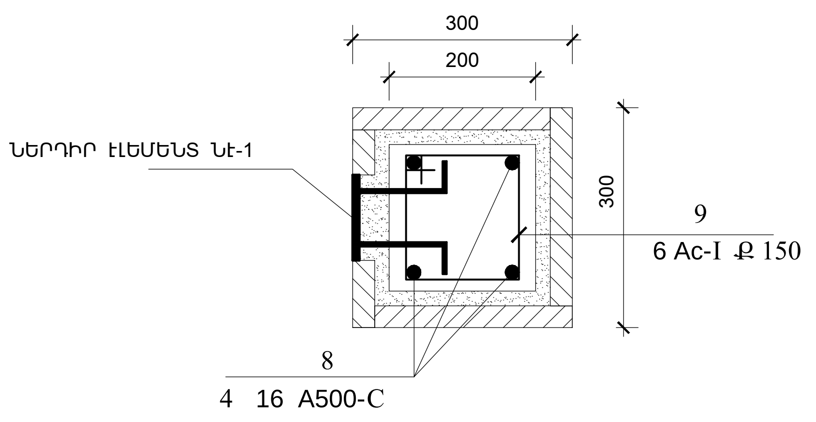

ՆԵՐԴԻՐ ԷԼԵՄԵՆՏ Նէ-1

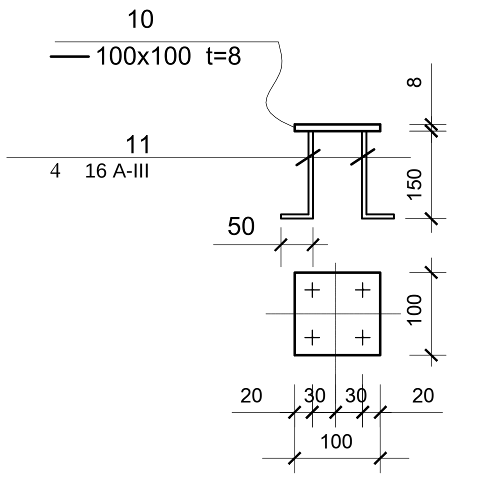

նախագծի անվանումը ՀՀ ԱՐՄԱՎԻՐԻ ՄԱՐԶ ՄԵԾԱՄՈՐ ՀԱՄԱՅՆՔԻ ԱՐՏԱՇԱՐ ԳՅՈՒՂԻ ՄԱՆԿԱՊԱՐՏԵԶԻ ԲԱԿԻ ԲԱՐԵԿԱՐԳՄԱՆ ՆԱԽԱԳԻԾ			օբյեկտի հասցեն ԱՐՄԱՎԻՐԻ ՄԱՐԶ, ՄԵԾԱՄՈՐ ՀԱՄԱՅՆՔ, ԱՐՏԱՇԱՐ ԳՅՈՒՂ, 3-ՐԴ ՓՈՂՈՑ, 3-ՐԴ ՓԱԿՈՒՂԻ 2/1		
ՄՊԸ ՏՆՕՐԵՆ	Ա. ՀԱՅՐԱՊԵՏՅԱՆ	ԱՐՏ ՆԱԽԱԳԻԾ ՍՊԸ	օբյեկտի անվանումը ՄԱՆԿԱՊԱՐՏԵԶ	մաս	ՃՇ
ԳԼԽ. ՃԱՐՏԱՐԱՊԵՏ	Ն. ՔԵՓԻԹՅԱՆ				
ՃԱՐՏԱՐԱԳԵՏ	Դ. ԲԱԴԱԼՅԱՆ	ԼԻՑԵՆԶԻԱ 001130	թերթի անվանումը ԴՈՒՌ Դ-1	թերթեր	թերթ ՃՇ-10

ՑԱՆԿԱՊԱՏԻ ԴՈՒՌ 2

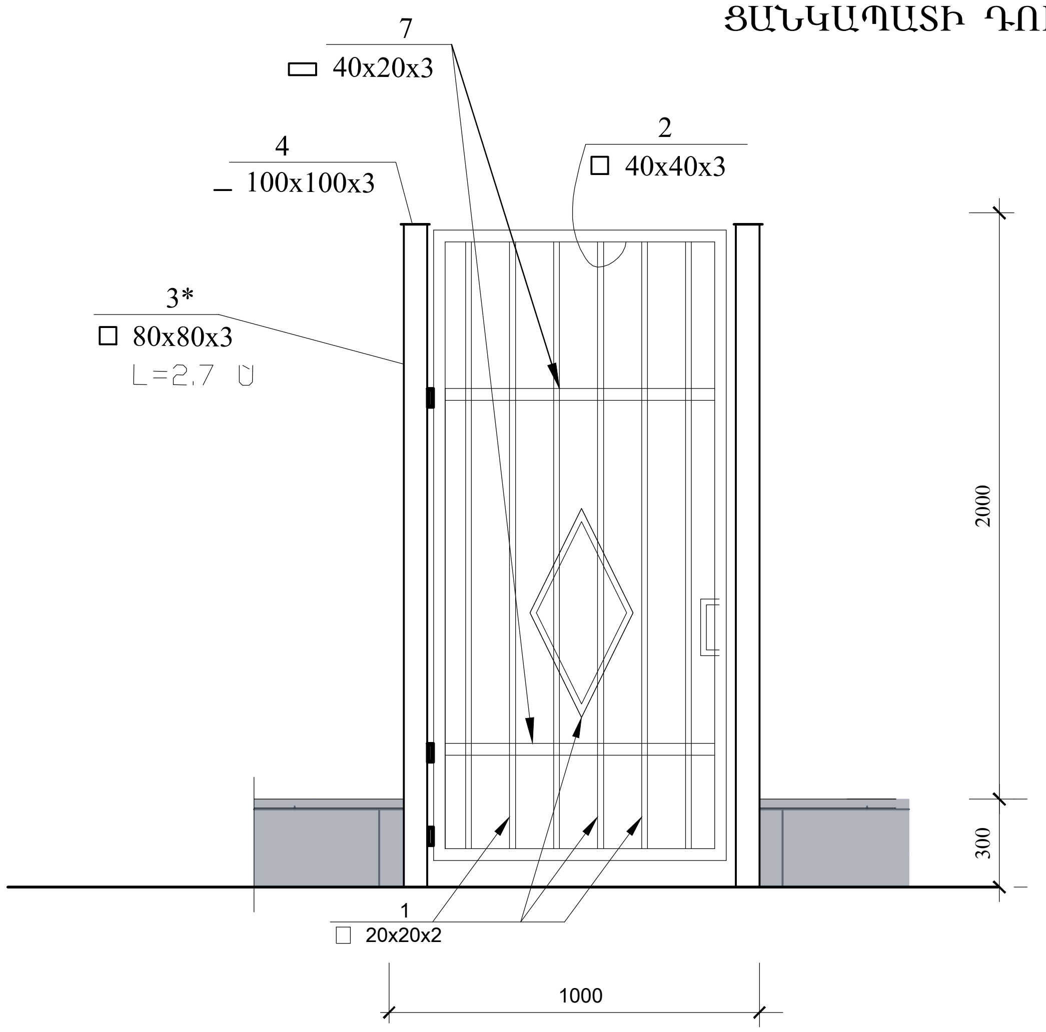

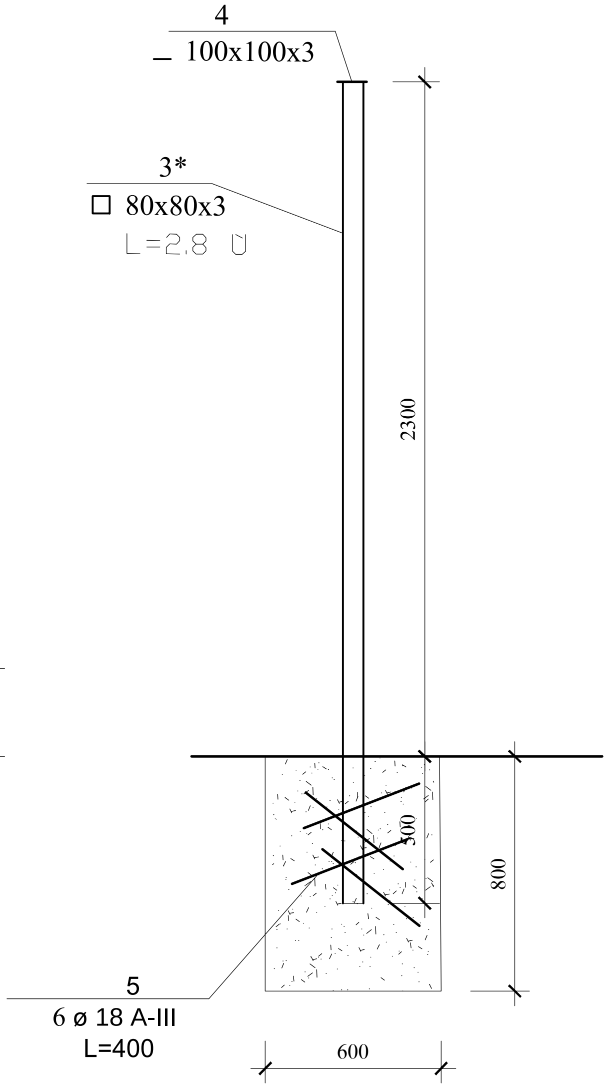

ՑԱՆԿԱՊԱՏԻ ՄԵԿ ԴՌԱՆ ՄԱՍՆԱԳԻՐ

ՏԱՐՐ	ՆՇԱՆԱԿՈՒՄԸ		ՔԱՆԱԿԸ	ԾԱՆՈԹ	
1	□ 20x20x2	Σ L=15.4	1	19.3	կգ
2	□ 40x40x3	L=6.4	1	24.1	կգ
3*	□ 80x80x3	L=2.8	2	42.2	կգ
4	— 100x100x3		2	0.5	կգ
5	ø 16 A III	L=0.4	12	7.7	կգ
7	▭ 20x40x3	L=1	2	5.7	կգ
	ԲԵՏՈՆ Բ20			0.6	խմ
	ՄԵՏԱՂԱԿԱՆ ՏԱՐՐԵՐԻ ՅՈՒՂԱՆԵՐԿՈՒՄ			4.2	քմ
	ԾԽՆԻ			3	հատ
	ԲՌՆԱԿ			2	հատ
	ՓԱԿԱՆ			1	հատ

ԸՆԴԱՄԵՆԸ 1 ՀԱՏ ԴՈՒՌ

նախագծի անվանումը ՀՀ ԱՐՄԱՎԻՐԻ ՄԱՐԶ ՄԵԾԱՄՈՐ ՀԱՄԱՅՆՔԻ ԱՐՏԱՇԱՐ ԳՅՈՒՂԻ ՄԱՆԿԱՊԱՐՏԵԶԻ ԲԱԿԻ ԲԱՐԵԿԱՐԳՄԱՆ ՆԱԽԱԳԻԾ		օբյեկտի հասցեն ԱՐՄԱՎԻՐԻ ՄԱՐԶ, ՄԵԾԱՄՈՐ ՀԱՄԱՅՆՔ, ԱՐՏԱՇԱՐ ԳՅՈՒՂ 3-ՐԴ ՓՈՂՈՑ, 3-ՐԴ ՓԱԿՈՒՂԻ 2/1	
ՄՊԸ ՏՆՕՐԵՆ	Ա. ՀԱՅՐԱՊԵՏՅԱՆ	օբյեկտի անվանումը ՄԱՆԿԱՊԱՐՏԵԶ	մաս ՃՇ
ԳԼԽ. ՃԱՐՏԱՐԱՊԵՏ	Ն. ՔԵՖԻԹՅԱՆ	թերթի անվանումը ԴՈՒՌ Դ -2	թերթեր / թերթ Ճշ-11
ՃԱՐՏԱՐԱԳԵՏ	Դ. ԲԱԴԱԼՅԱՆ	È Æ Î 001130	

ՏԱՂԱՎԱՐԻ ՀԱՏԱԿԱԳԻԾ

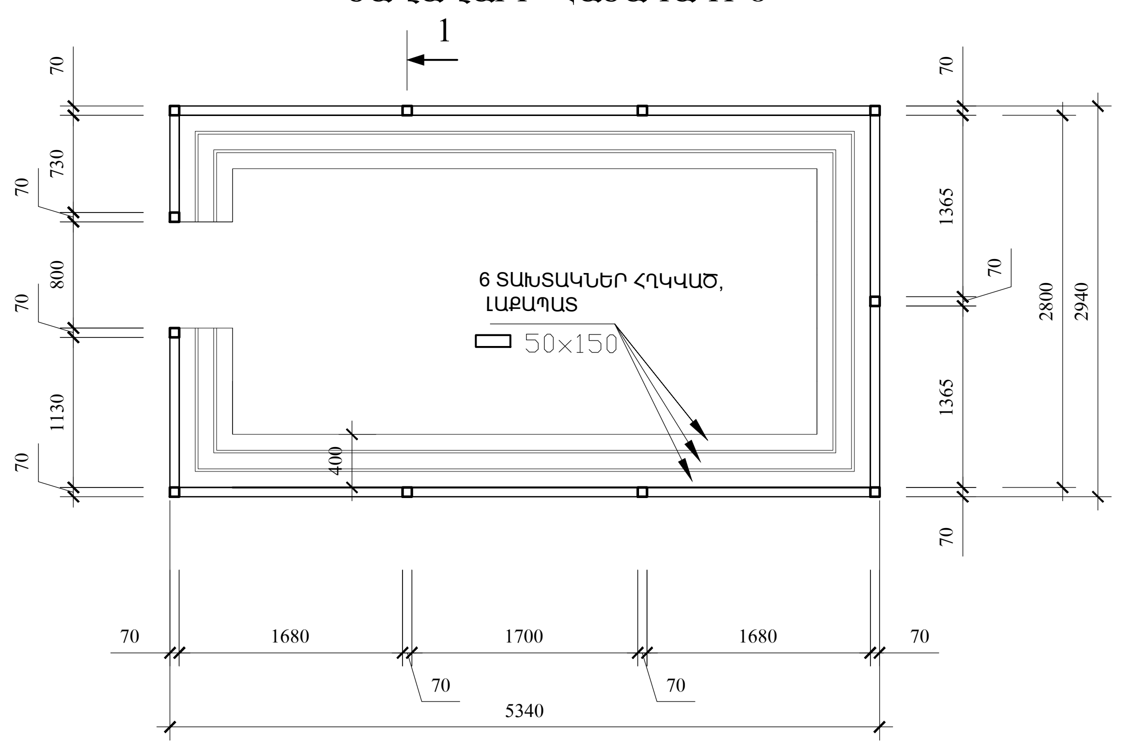

ՏԱՂԱՎԱՐԻ ՃԱԿԱՏ ՄՈՒՏՔԻ ԿՈՂՄԻՑ

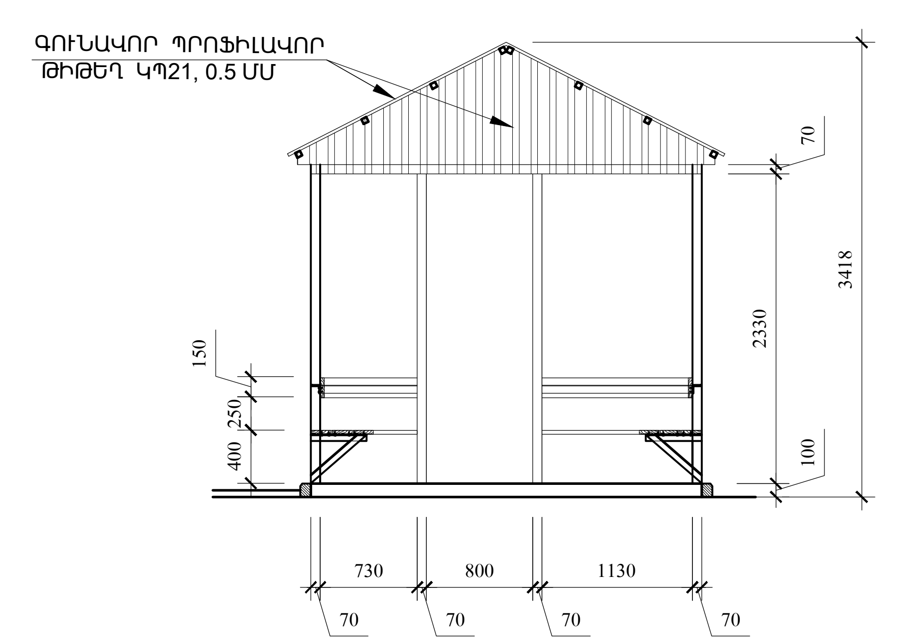

ՏԱՂԱՎԱՐԻ ՀԻՄՔԻ ՀԱՏԱԿԱԳԻԾ

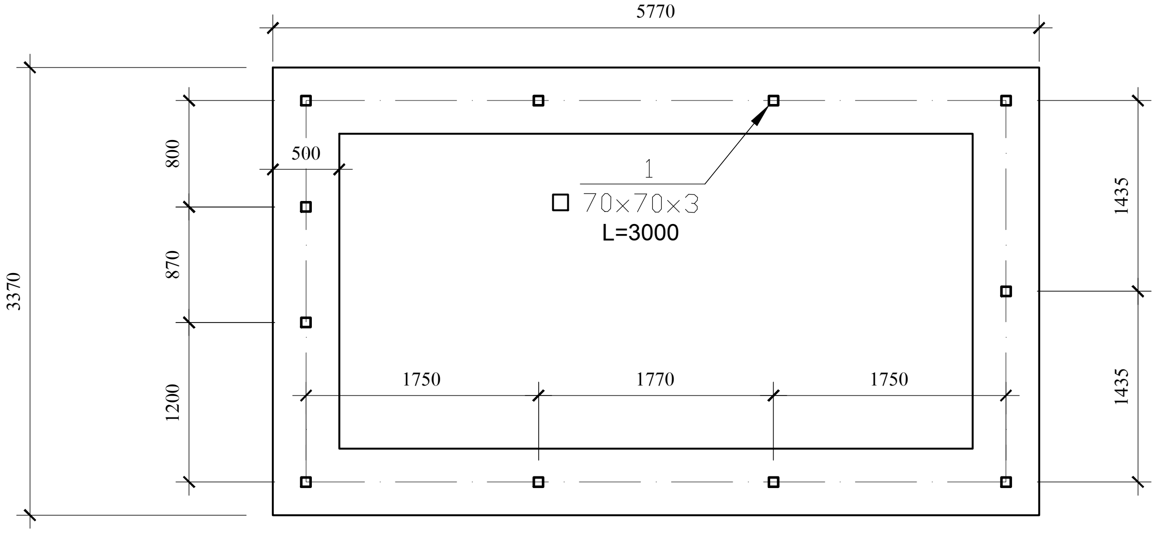

ՏԱՂԱՎԱՐԻ ՃԱԿԱՏ ԿՈՂՔԻՑ

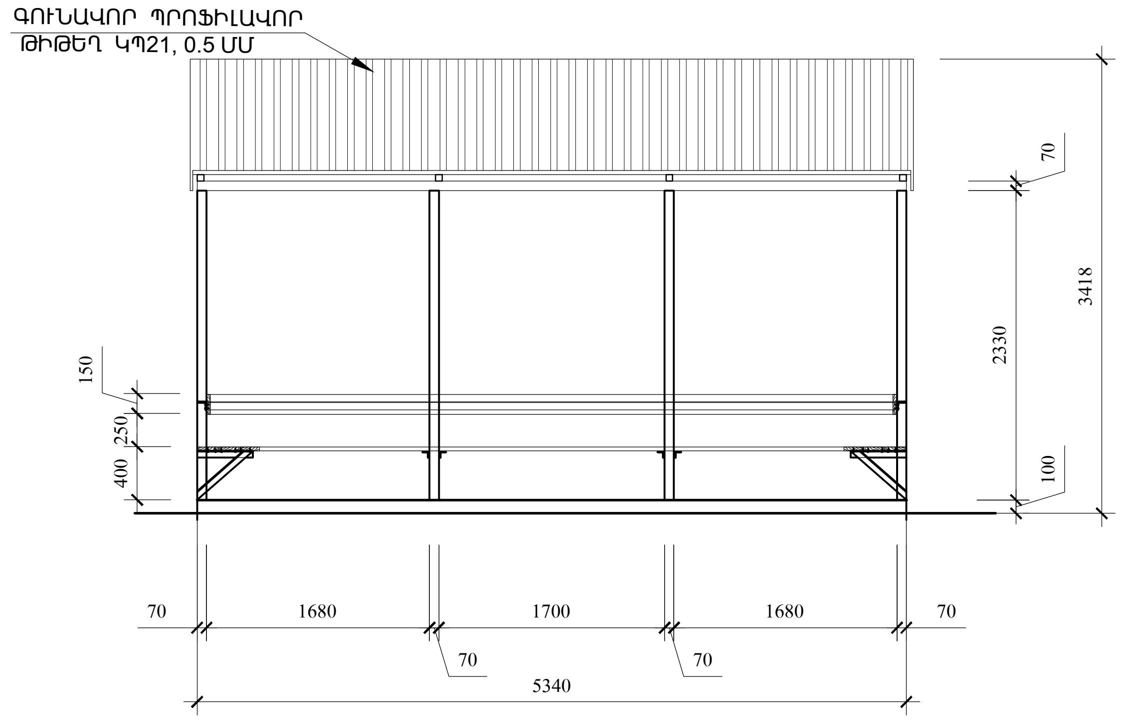

ՏԱՆԻՔԻ ՀԱՏԱԿԱԳԻԾ

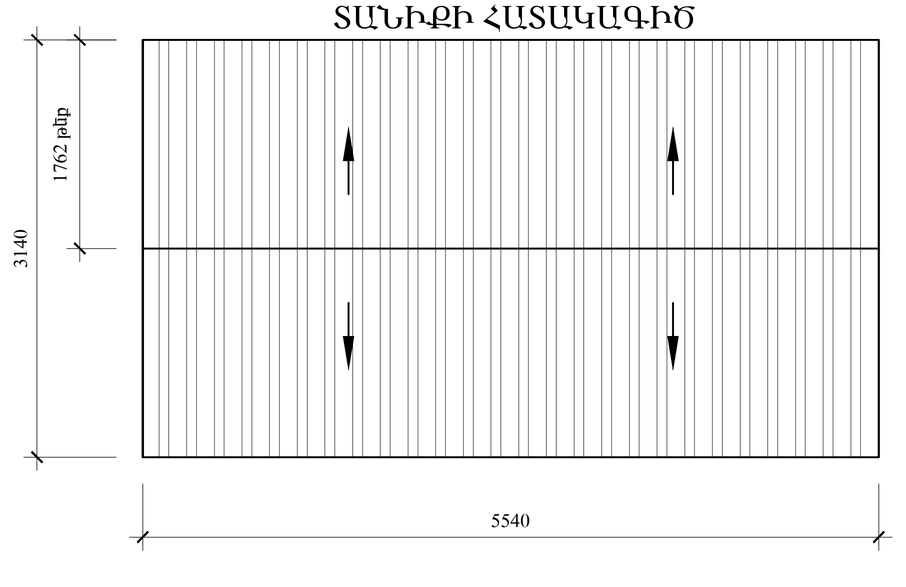

նախագծի անվանումը ՀՀ ԱՐՄԱՎԻՐԻ ՄԱՐԶ ՄԵԾԱՄՈՐ ՀԱՄԱՅՆՔԻ ԱՐՏԱՇԱՐ ԳՅՈՒՂԻ ՄԱՆԿԱՊԱՐՏԵԶԻ ԲԱԿԻ ԲԱՐԵԿԱՐԳՄԱՆ ՆԱԽԱԳԻԾ			օբյեկտի հասցեն ԱՐՄԱՎԻՐԻ ՄԱՐԶ, ՄԵԾԱՄՈՐ ՀԱՄԱՅՆՔ, ԱՐՏԱՇԱՐ ԳՅՈՒՂ 3-ՐԴ ՓՈՂՈՑ, 3-ՐԴ ՓԱԿՈՒՂԻ 2/1	
ՍՊԸ ՏՆՕՐԵՆ	Ա. ՀԱՅՐԱՊԵՏՅԱՆ	ԱՐՏ ՆԱԽԱԳԻԾ ՍՊԸ	օբյեկտի անվանումը ՄԱՆԿԱՊԱՐՏԵԶ	մաս ՃՇ
ԳԼԽ. ՃԱՐՏԱՐԱՊԵՏ	Ն. ՔԵՓԻԹՅԱՆ		թերթի անվանումը ՏԱՂԱՎԱՐԻ ՀԱՏԱԿԱԳԾԵՐ	թերթեր / թերթ ՃՉ-12
ՃԱՐՏԱՐԱԳԵՏ	Դ. ԲԱԴԱԼՅԱՆ	ԼԻՑԵՆԶԻԱ 001130		

ՏԱՂԱՎԱՐԻ ԿՏՐՎԱԾՔ 1 - 1

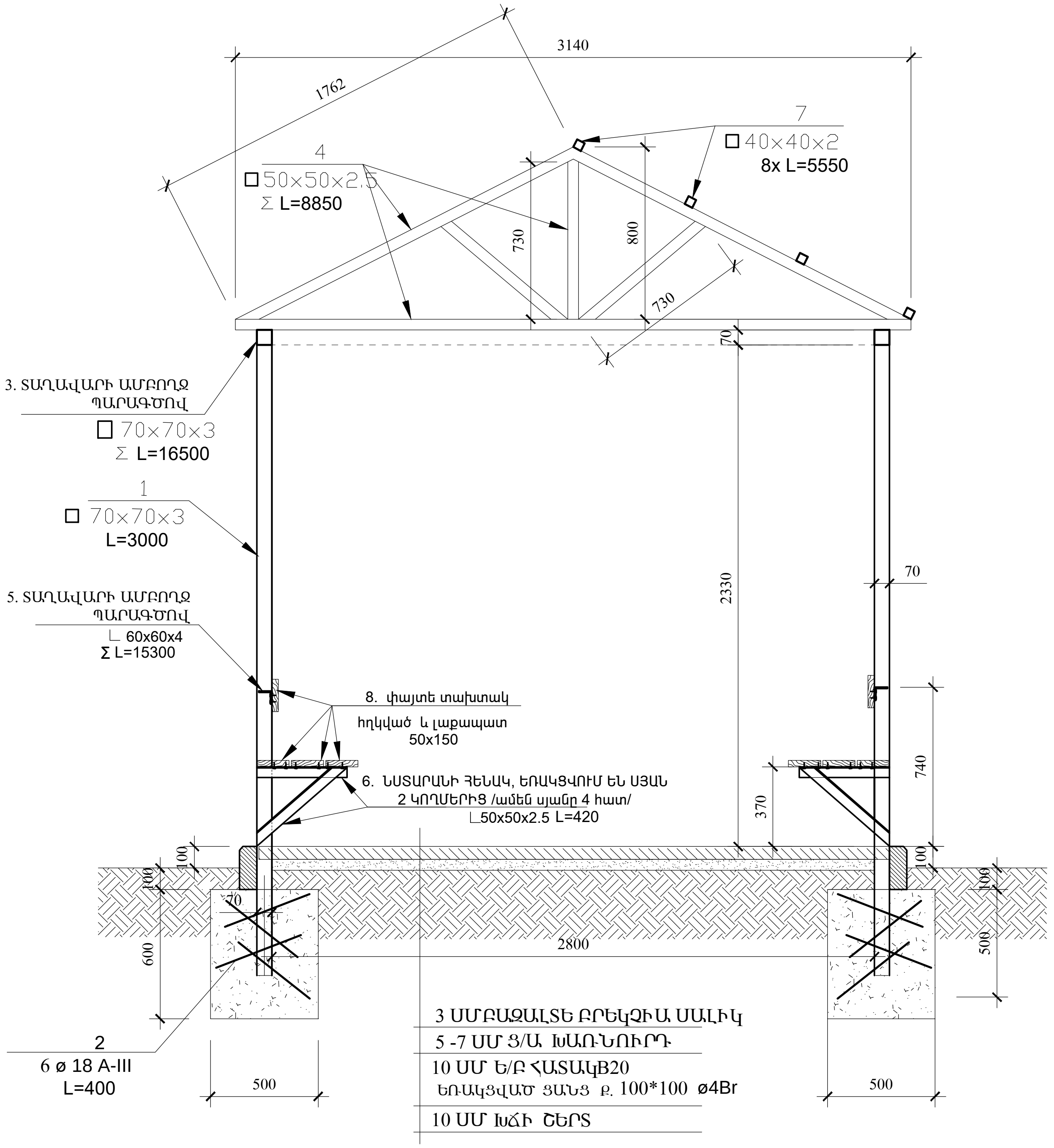

ՏԱՂԱՎԱՐԻ ՆՍՏԱՐԱՆՆԵՐԻ ՀԵՆԱԿՆԵՐԻ ՀԱՏԱԿԱԳԻԾ

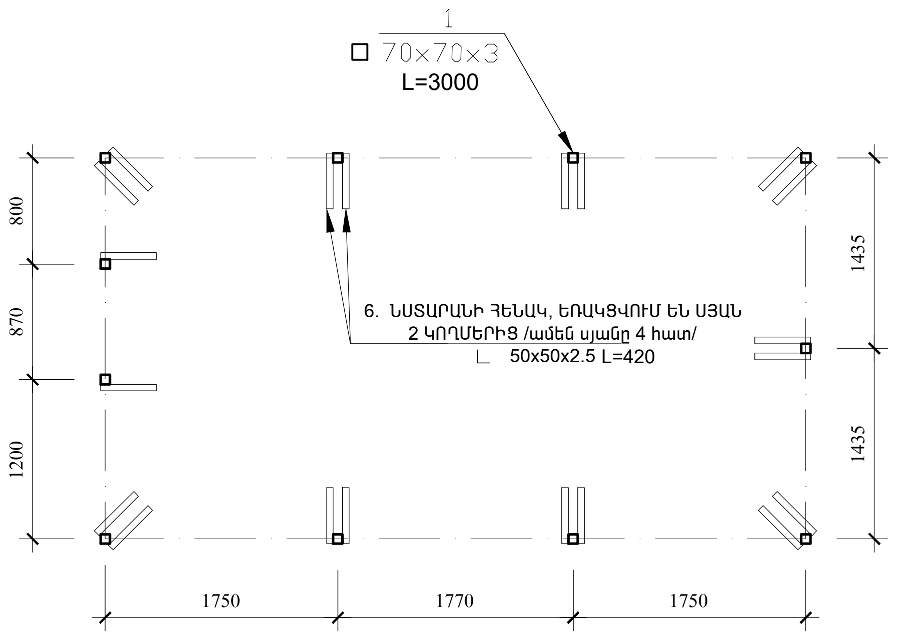

ՄԵԿ ՏԱՂԱՎԱՐԻ ՄԱՍՆԱԳԻՐ

ՏԱՐՐ		ՔԱՆԱԿԸ	ԾԱՆՈԹ
1	□ 70x70x3 L=3.0 մ	11	217.6 կգ
2	ø 18 A III L=0.4	66	52.8 կգ
3	□ 70x70x3 ∑ L=16.5	1	108.8 կգ
4	□ 50x50x2.5 ∑ L=8.85	4	138.9 կգ
5	∟ 60x60x4 ∑ L=15.3	1	57.7 կգ
6	□ 50x50x2.5 L=0.42	44	72.5 կգ
7	□ 40x40x2 L=5.55	8	111.5 կգ
9	փայտե տախտակ հղկված, լաքապատ 50x150 ∑ L=14	4	22.4 քմ լաքապատման մակերես
10	գունավոր պրոֆիլավոր թիթեղ ԿՊ21		26. 2 քմ
11	պիպ գունավոր		5.6 մ
12	փրփրապլաստ 10 սմ հաստ		16.5 քմ
13	կախովի առաստաղի պրոֆիլների տեղադրում և փայտատաշեղային OSP լաքապատ		16.5 քմ
14	մետաղ. կոնստրուկցիաների ներկում		35.4 քմ
15	հիմքերի քանդում և բետոնացում Բ15		4.9 խմ

ՆԱԽԱՏԵՍՎԱԾ Է 2 ՏԱՂԱՎԱՐ

ԾԱՆՈԹՈՒԹՅՈՒՆ

ԲԵՏՈՆԵ ՍԱԼԻԿՆԵՐԻ ԳՈՒՅՆԸ (ԳՈՒՅՆԵՐԸ) ԵՎ ՏԵՍԱԿԸ ՀԱՄԱՁԱՅՆԵՑՆԵԼ ՀԱՄԱՅՆՔԱՊԵՏԱՐԱՆԻ ՀԵՏ, ՀԱՍՏՈՒԹՅՈՒՆԸ՝ ԱՆՓՈՓՈԽ:

նախագծի անվանումը			օբյեկտի հասցեն	
ՀՀ ԱՐՄԱՎԻՐԻ ՄԱՐԶ ՄԵԾԱՄՈՐ ՀԱՄԱՅՆՔԻ ԱՐՏԱՇԱՐ ԳՅՈՒՂԻ ՄԱՆԿԱՊԱՐՏԵԶԻ ԲԱԿԻ ԲԱՐԵԿԱՐԳՄԱՆ ՆԱԽԱԳԻԾ			ԱՐՄԱՎԻՐԻ ՄԱՐԶ, ՄԵԾԱՄՈՐ ՀԱՄԱՅՆՔ, ԱՐՏԱՇԱՐ ԳՅՈՒՂ 3-ՐԴ ՓՈՂՈՑ, 3-ՐԴ ՓԱԿՈՒՂԻ 2/1	
ՄՊԸ ՏՆՕՐԵՆ	Ա. ՀԱՅՐԱՊԵՏՅԱՆ	ԱՐՏ ՆԱԽԱԳԻԾ ՄՊԸ	օբյեկտի անվանումը: ՄԱՆԿԱՊԱՐՏԵԶ	մաս ՃՇ
ԳԼԽ. ՃԱՐՏԱՐԱՊԵՏ	Ն. ՔԵՓԻԹՅԱՆ			
ՃԱՐՏԱՐԱԳԵՏ	Դ. ԲԱԴԱԼՅԱՆ	ԼԻՑԵՆԶԻԱ 001130	թերթի անվանումը: ՏԱՂԱՎԱՐԻ ԿՏՐՎԱԾՔ, ՄԱՍՆԱԳԻՐ	թերթեր / թերթ Ճշ-13

ՆՍՏԱՐԱՆԻ ՏԵՍՔ ԴԻՄԱՑԻՑ

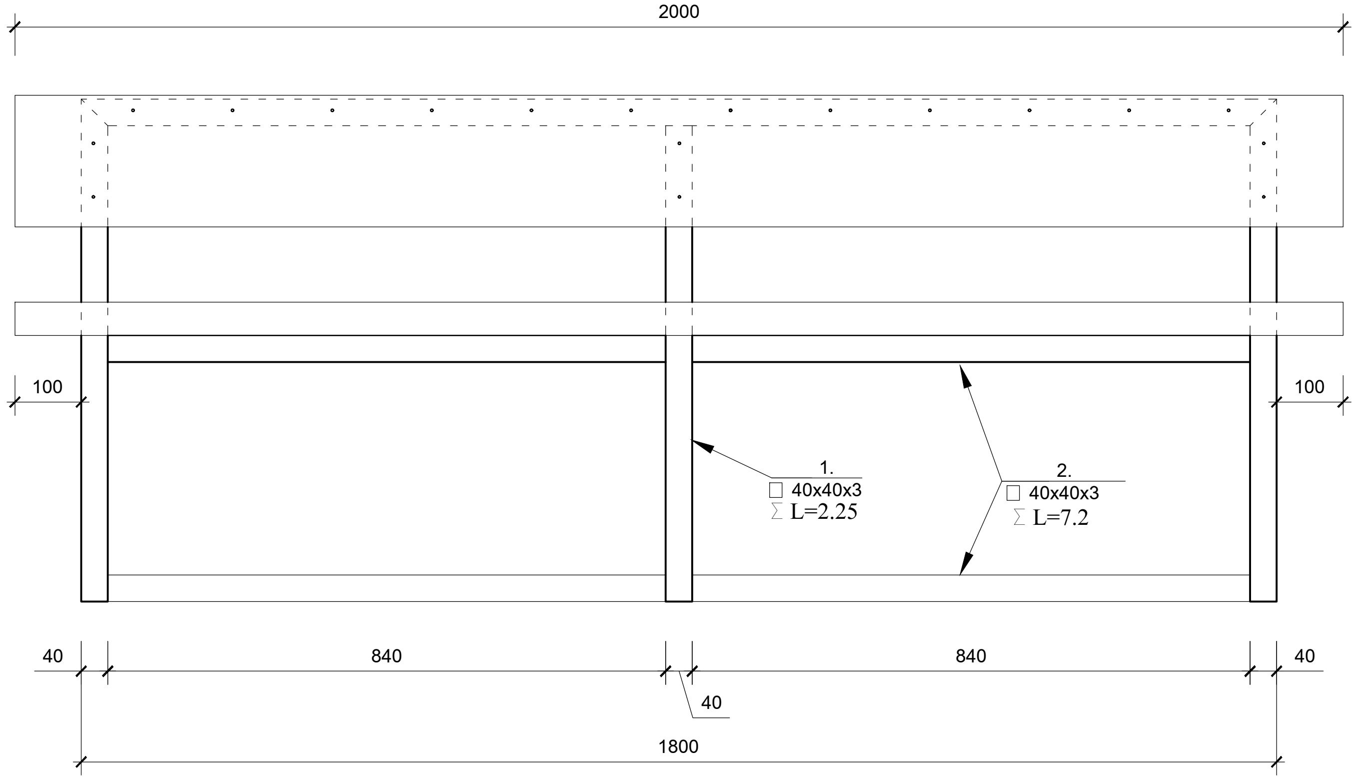

ՆՍՏԱՐԱՆԻ ՏԵՍՔ ԿՈՂՔԻՑ

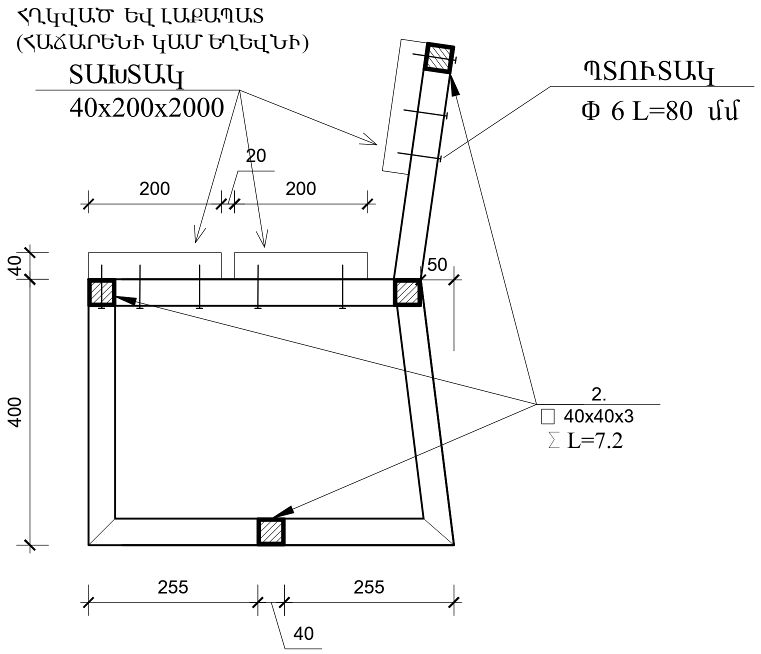

ՆՍՏԱՐԱՆԻ ԼԱՅՆԱԿԱՆ ՇՐՋԱՆԱԿՆԵՐԻ ՉԱՓԵՐ

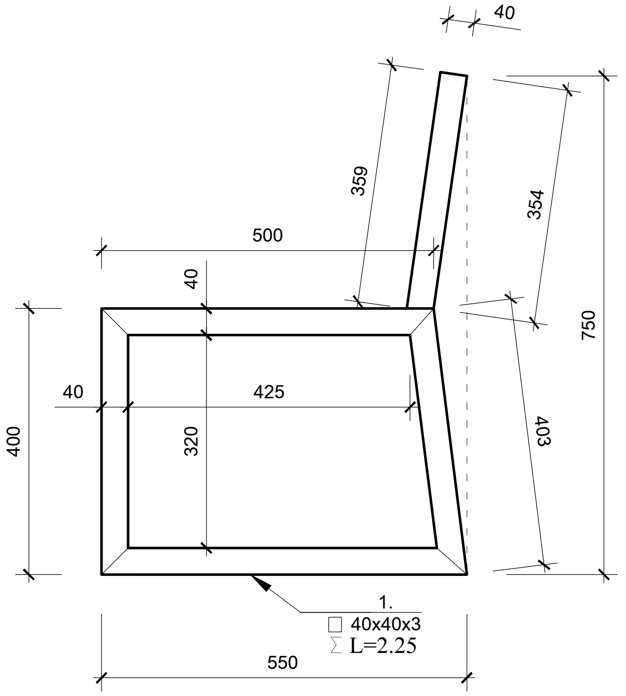

ՄԵԿ ՆՍՏԱՐԱՆԻ ՄԱՄՆԱԳԻՐ

ՏԱՐՐ	ՆՇԱՆԱԿՈՒՄԸ		ՔԱՆԱԿԸ	ԾԱՆՈԹ
1	□ 40x40x3	∑ L=2.25	3	25.4 կգ
2	□ 40x40x3	∑ L=1.8	4	27.1 կգ
	ՊՏՈՒՏԱԿ	Φ 6 L=80 մմ	42	0.7 կգ
	ՀՂԿՎԱԾ ԵՎ ԼԱՔԱՊԱՏ (ՀԱՃԱՐԵՆԻ ԿԱՄ ԵՂԵՎՆԻ)	ՏԱԽՏԱԿ 40x200x2000	3	0.05 խմ
	ՄԵՏԱՂԱԿԱՆ ՏԱՐՐԵՐԻ ՅՈՒՂԱՆԵՐԿՈՒՄ			2.2 քմ

Ծանոթություն

1.Բոլոր մետաղական էլեմենտները միացվում են եռակցումով: Եռակարերի էջը ընդունել k_f = 4 մմ
2.Եռակցման աշխատանքներն իրականացնել ГОСТ 5264-80 պահանջներին համապատասխան հաստատուն հոսանքով:
2.Եռակցումն իրականացնել Э-46 տիպի, УОНИИ - 13/45 դասի էլեկտրոդներով, ГОСТ 9467-75:

նախագծի անվանումը ՀՀ ԱՐՄԱՎԻՐԻ ՄԱՐԶ ՄԵԾԱՄՈՐ ՀԱՄԱՅՆՔԻ ԱՐՏԱՇԱՐ ԳՅՈՒՂԻ ՄԱՆԿԱՊԱՐՏԵԶԻ ԲԱԿԻ ԲԱՐԵԿԱՐԳՄԱՆ ՆԱԽԱԳԻԾ			օբյեկտի հասցեն ԱՐՄԱՎԻՐԻ ՄԱՐԶ, ՄԵԾԱՄՈՐ ՀԱՄԱՅՆՔ, ԱՐՏԱՇԱՐ ԳՅՈՒՂ 3-ՐԴ ՓՈՂՈՑ, 3-ՐԴ ՓԱԿՈՒՂԻ 2/1	
ՄՊԸ ՏՆՕՐԵՆ	Ա. ՀԱՅՐԱՊԵՏՅԱՆ	ԱՐՏ ՆԱԽԱԳԻԾ ՍՊԸ	օբյեկտի անվանումը ՄԱՆԿԱՊԱՐՏԵԶ	մաս ՃՇ
ԳԼԽ. ՃԱՐՏԱՐԱՊԵՏ	Ն. ՔԵՓԻԹՅԱՆ		թերթի անվանումը ՆՍՏԱՐԱՆ	թերթեր
ՃԱՐՏԱՐԱԳԵՏ	Դ. ԲԱԴԱԼՅԱՆ	ԼԻՑԵՆԶԻԱ 001130		թերթ ՃՉ-14

ԲԱՐԵԿԱՐԳՄԱՆ ԾԱՎԱԼՆԵՐ

1.	ՑԱՆՑԻՑ ՀԻՆ ՑԱՆԿԱՊԱՏԻ ԱՊԱՄՈՆՏԱԺՈՒՄ	23 մ
2.	ՔԱՐԵ ՇԻՆՈՒԹՅԱՆ ՊԱՏԵՐԻ ՔԱՆԴՈՒՄ, ՇԻՆ ԱՂԲԻ ՏԵՂԱՓՈԽՈՒՄ	21.2 մ^{2} / 4.3 մ^{3}
3.	h=2 Մ ՑԱՆԿԱՊԱՏԻ ԿԱՌՈՒՑՈՒՄ / ԹԵՐԹ ՃՇ 9/	90.3 մ / 28 հատ
4.	h=1 Մ ՑԱՆԿԱՊԱՏԻ ԿԱՌՈՒՑՈՒՄ / ԹԵՐԹ ՃՇ 8/	10.5 մ / 5 հատ
5.	ԴՈՒՌ Դ-1 ՊԱՏՐԱՍՏՈՒՄ / ԹԵՐԹ ՃՇ 10/	10.5 մ / 5 հատ
6.	ԴՈՒՌ Դ-2 ՊԱՏՐԱՍՏՈՒՄ / ԹԵՐԹ ՃՇ 11/	10.5 մ / 5 հատ
7.	ԲԵՏՈՆԵ ԵԶՐԱՔԱՐԵՐԻ ՀԻՄՔԻ ԽՐԱՄՈՒՂՈՒ ՔԱՆԴՈՒՄ ՁԵՌՔՈՎ / ԹԵՐԹ ՃՇ 5,6/	95.2 մ / 5.4 մ^{3}
8.	ԲԵՏՈՆԵ ԵԶՐԱՔԱՐԵՐԻ 80*200 ՏԵՂԱԴՐՈՒՄ ՆՈՐ ԵԶՐԱՔԱՐԵՐՈՎ ՆԵՐԱՌՅԱԼ ՀԻՄՔԵՐԻ ԲԵՏՈՆԱՑՈՒՄ /ԹԵՐԹ ՃՇ-7/	95.2 մ
9.	ՍԱԼԱՀԱՏԱԿՆԵՐԻ ՊԱՏՐԱՍՏՈՒՄ: ԲԵՏՈՆԵ ԳՈՒՆԱՎՈՐ ՍԱԼԻԿՆԵՐՈՎ 6 ՍՄ ՀԱՏԱԿ ՑԵՄԵՆՏԱՎԱԶԵ ԽԱՌՆՈՒՐԴ (1:3) 5 ՍՄ ՀԱՍՏ. ԵՌԱԿՑՎԱԾ ՑԱՆՑ 4Br Ք. 100*100 ՄԱՅԹԵՐԻ ՀԱՏԱԿԻ ԲԵՏՈՆԱՑՈՒՄ 10 ՍՄ ՀԱՍՏ Բ15 ՏՈՓԱՆՈՒՄ ԽՃՈՎ /10-20 ՍՄ/ 10 ՍՄ ՀԱՍՏ. ԳՐՈՒՆՏ ՔԱՆԴՈՒՄ ՁԵՌՔՈՎ ԵՎ ՏԵՂԱՓՈԽՈՒՄ 20 ՍՄ ՀԱՍՏ.	97.7 մ^{2}
10.	ՍԱԼՎԱԾՔԻ ՊԱՏՐԱՍՏՈՒՄ: ՀԴԿՈՒՄ 3 ՍՄ ԲԱԶԱԼՏԵ ԲՐԵԿՉԻԱ ՍԱԼԻԿ 5 -7 ՍՄ Ց/Ա ԽԱՌՆՈՒՐԴ 10 ՍՄ Ե/Բ ՀԱՏԱԿ B20 ԵՌԱԿՑՎԱԾ ՑԱՆՑ 4Br Ք. 100*100 10 ՍՄ ԽՃԻ ՇԵՐՏ ԳՐՈՒՆՏ ՔԱՆԴՈՒՄ ՁԵՌՔՈՎ ԵՎ ՏԵՂԱՓՈԽՈՒՄ 20 ՍՄ ՀԱՍՏ.	66.6 մ^{2}
11.	ՍԱԼՎԱԾՔԻ ԵԶՐԱԳԾԻՆ ՎԵՐՏԻԿԱԼ ԵՐԵՍԱՊԱՏՈՒՄ ԲԱԶԱԼՏԵ ՍԱԼԻԿՈՎ	60.0 մ / 9.0 մ^{2}
12.	ԱՍՏԻՃԱՆՆԵՐԻ ԵՎ ԹԵՔԱՀԱՐԹԱԿԻ ԲԵՏՈՆԵ ՀԻՄՆԱՏԱԿԻ ՊԱՏՐԱՍՏՈՒՄ Բ 15 ԴԱՍԻ ԲԵՏՈՆՈՎ	2.1 մ^{3}
13.	ԱՍՏԻՃԱՆԱՀԱՐԹԱԿՆԵՐԻ ԵՎ ԹԵՔԱՀԱՐԹԱԿԻ ԵՐԵՍԱՊԱՏՈՒՄ ԲԱԶԱԼՏԵ ՀՂԿՎԱԾ ՍԱԼԻԿՆԵՐՈՎ 3 ՍՄ ՀԱՍՏ.	3.3 մ^{3}
14.	ՆՍՏԱՐԱՆՆԵՐԻ ՏԵՂԱԴՐՈՒՄ / ԹԵՐԹ ՃՇ-14/	3 հատ
15.	ԱՍՏԻՃԱՆՆԵՐԻ ԵՐԵՍԱՊԱՏՈՒՄ ԲԱԶԱԼՏԵ ՀՂԿՎԱԾ ՍԱԼԻԿՆԵՐՈՎ 3 ՍՄ ՀԱՍՏ.	3.5 մ^{2}
16.	ՏԱՂԱՎԱՐՆԵՐ 1 ԵՎ 2 ՏԵՂԱԴՐՈՒՄ /ԹԵՐԹԵՐ 12, 13/	2 հատ
17.	ԾԱՌԵՐԻ ՏՆԿՈՒՄ /ԹԵՐԹ ՃՇ 4/	12 հատ
18.	ԵՂԵՎՆՈՒ ՏՆԿՈՒՄ	1 հատ
19.	ՌԵՏԻՆԵ ԳՈՒՆԱՎՈՐ ՍԱԼ ԵՐՈՎ 4 ՍՄ ՀԱՍՏ. ՀԱՏԱԿ ԵՌԱԿՑՎԱԾ ՑԱՆՑ 4Br Ք. 100*100 ՀԱՏԱԿԻ ԲԵՏՈՆԱՑՈՒՄ 10 ՍՄ ՀԱՍՏ Բ15 ՏՈՓԱՆՈՒՄ ԽՃՈՎ /10-20 ՍՄ/ 10 ՍՄ ՀԱՍՏ. ԳՐՈՒՆՏ ՔԱՆԴՈՒՄ ՁԵՌՔՈՎ ԵՎ ՏԵՂԱՓՈԽՈՒՄ 15 ՍՄ ՀԱՍՏ.	33.6 մ^{2}
20.	ԽԱՂԱՀՐԱՊԱՐԱԿԻ ԱՎԱԶԵ / 0.5-3 ՍՄ/ ՀԱՏԱԿ 10 ՍՄ ՀԱՍՏ. ԵՌԱԿՑՎԱԾ ՑԱՆՑ 4Br Ք. 100*100 ՀԱՏԱԿԻ ԲԵՏՈՆԱՑՈՒՄ 10 ՍՄ ՀԱՍՏ Բ15 ՏՈՓԱՆՈՒՄ ԽՃՈՎ /10-20 ՍՄ/ 10 ՍՄ ՀԱՍՏ. ԳՐՈՒՆՏ ՔԱՆԴՈՒՄ ՁԵՌՔՈՎ ԵՎ ՏԵՂԱՓՈԽՈՒՄ 20 ՍՄ ՀԱՍՏ.	24.7 մ^{2}
21.	ԿԱՆԱՉԱՊԱՏՄԱՆ ՄԱԿԵՐԵՍ	204.4 մ^{2}
22.	ՄԱՆԿԱՊԱՐՏԵԶԻ ՄԱՍՆԱՇԵՆՔԻ ԱՐՏԱՔԻՆ ՊԱՏԵՐԻ ԳԵՏՆԱԽԱՐՍԽԱՅԻՆ ՄԱՍՈՒՄ ԵՐԵՍԱՊԱՏՈՒՄ ԲԱԶԱԼՏԵ ՀՂԿՎԱԾ ՍԱԼԻԿՆԵՐՈՎ / 7, . - /	35.0 մ^{2}
23.	ԵՐԵՍԱՊԱՏՄԱՆ ՎՐԱ ԲԱԶԱԼՏԵ ԹԱՍԱԿԻ ՏԵՂԱԴՐՈՒՄ /ԹԵՐԹ ՃՇ 15/	58.4 մ

	ՃՈՃԱՆԱԿ 2 ՏԵՂ. ՇԽԹԱՆԵՐՈՎ	1 ՀԱՏ	ՉԱՓ(մ) 2.5x0.5x1.8 ԶԲԱՂԵՑՐԱԾ ՏԱՐԱԾՔ(մ) 4.5 x 7.0 ՏԱՐԻՔ 3-8
	ՍԱՀԱՐԱՆ ԿՐԿՆԱԿԻ ԱՍՏՐԱ	1 ՀԱՏ	ՉԱՓ(մ) 4.7x2.1x2.4 ԶԲԱՂԵՑՐԱԾ ՏԱՐԱԾՔ(մ) 7.7 x 7.0 ՏԱՐԻՔ 3-12

նախագծի անվանումը ՀՀ ԱՐՄԱՎԻՐԻ ՄԱՐԶ ՄԵԾԱՄՈՐ ՀԱՄԱՅՆՔԻ ԱՐՏԱՇԱՐ ԳՅՈՒՂԻ ՄԱՆԿԱՊԱՐՏԵԶԻ ԲԱԿԻ ԲԱՐԵԿԱՐԳՄԱՆ ՆԱԽԱԳԻԾ		օբյեկտի հասցեն ԱՐՄԱՎԻՐԻ ՄԱՐԶ, ՄԵԾԱՄՈՐ ՀԱՄԱՅՆՔ, ԱՐՏԱՇԱՐ ԳՅՈՒՂ 3-ՐԴ ՓՈՂՈՑ, 3-ՐԴ ՓԱԿՈՒՂԻ 2/1	
ՍՊԸ ՏՆՕՐԵՆ	Ա. ՀԱՅՐԱՊԵՏՅԱՆ	ԱՐՏ ՆԱԽԱԳԻԾ ՍՊԸ	օբյեկտի անվանումը ՄԱՆԿԱՊԱՐՏԵԶ
ԳԼԽ. ՃԱՐՏԱՐԱՊԵՏ	Ն. ՔԵՓԻԹՅԱՆ		մաս ՃՇ
ՃԱՐՏԱՐԱԳԵՏ	Դ. ԲԱԴԱԼՅԱՆ	ԼԻՑԵՆԶԻԱ 001130	թերթի անվանումը ԾԱՎԱԼՆԵՐ
			թերթեր / թերթ ՃՇ-15

ԱՇԽԱՏԱՆՔՆԵՐԻ ԿԱԶՄԱԿԵՊՄԱՆ

ԲԱՑԱՏՐԱԳԻՐ

Շին. մոնտաժային աշխատանքների իրականացման տեխնոլոգիական հերթականությունը կազմված են 2 մասից` նախապատրաստական և հիմնական, Մինչև շինարարության հիմնական մասին անցնելը անհրաժեշտ է իրականացնել հետևյալ նախապատրաստական աշխատանքները.

. Ընդունել շինարարական տարածքը

. կատարել օբյեկտի և ինժեներական կոմունիկացիաների համապատասխան նշահարումներ

. իրականացնել ինժ. կոմունիկացիաների ժամանակավոր գծերի պատրաստման աշխատանքներ

. իրականացնել ցանկապատ, որը կարգելի կողմնակի անձանց մուտքը շին հրապարակ

. տեղադրել զգուշացման նշաններ, լուսարձակներ և այլն

Շինարարության հիմնական մասը ներառում են նախագծով տրված բոլոր շինմոնտաժային և վերանորոգման աշխատանքները իրենց համապատասխան ծավալներով

4. ՄԵՔԵՆԱՆԵՐԻ ԵՎ ՄԵԽԱՆԻԶՄՆԵՐԻ ՊԱՀԱՆՋԱՐԿԻ ՀԻՄՆԱՎՈՐՈՒՄ

ԱՆՎԱՆՈՒՄԸ	ՄԱԿՆԻՇԸ	ՔԱՆԱԿԸ	ԾԱՆՈԹՈՒԹՅՈՒՆ
Բարձող մեքենա	VOLVO L350F	1	բարձելու աշխատանքներ
Բեռնատարներ		2	շինանյութի և շին.աղբի տեղափոխում

Աղյուսակում բերված մեքենաները կարող են փոխարինվել համապատասխան տեխնիկական տվյալներ ունեցող այլ մեքենաներով

Բետոնի խտացումը իրականացնել խորքային վիբրատորներով ИВ-90

Բետոնի ջրումը իրականացնել բետոնի ամրացումից / 2-12 ժամ բետոնացումից հետո/ մինչև բետոնի նախագծային ամրության 75 % ձեռք բերելը: Խոնավ պայմաններում նոր բետոնացված կոնստրուկցիաները անհրաժեշտ է պահել 14-28 օր:

3. ՇԻՆ. ՄՈՆՏԱԺԱՅԻՆ ԱՇԽԱՏԱՆՔՆԵՐԻ ԻՐԱԿԱՆԱՑՄԱՆ ԿԱՐԳԸ

Շին. մոնտաժային աշխատանքները անհրաժեշտ է իրականացնել սույն նախագծին, ՀՀ -ում գործող շինարարական նորմերին համապատասխան

ԱՐԳԵԼՎՈՒՄ Է սկսել որևէ շինարարական պրոցես առանց նախորդ շին. պրոցեսի ընդունման համապատասխան ծածկված ակտի կազմանը ու հաստատմանը :

ՇԻՆԱՐԱՐՈՒԹՅԱՆ ՕՐԱՑՈՒՅՑԱՅԻՆ ԳՐԱՖԻԿ

	ԱՇԽԱՏԱՆՔԻ ԱՆՎԱՆՈՒՄԸ	ԱՆՀՐԱԺԵՇՏ ԱՇԽԱՏՈՂՆԵՐԻ ՔԱՆԱԿԸ	ԱՇԽԱՏԱՆՔԱՅԻՆ ՇԱԲԱԹՆԵՐ														
			1	2	3	4	5	6	7	8	9	10	11	12	13	14	15
1	ՇԻՆԱՐԱՐԱԿԱՆ ԱՇԽԱՏԱՆՔՆԵՐԻ ՆԱԽԱՊԱՏՐԱՍՏՈՒՄ	4	X	X													
2	ՍԱԼՎԱԾՔՆԵՐԻ ՊԱՏՐԱՍՏՈՒՄ	3		X	X	X											
3	ԵԶՐԱՔԱՐԵՐԻ ՏԵՂԱԴՐՈՒՄ	6			X	X	X										
4	ՑԱՆԿԱՊԱՏԻ ԿԱՌՈՒՑՈՒՄ	3						X	X								
5	ՍԱԼԱՀԱՏԱԿՆԵՐԻ ՊԱՏՐԱՍՏՈՒՄ	4						X	X	X							
6	ՏԱՂԱՎԱՐՆԵՐԻ ՊԱՏՐԱՍՏՈՒՄ ԵՎ ՏԵՂԱԴՐՈՒՄ	5							X	X							
7	ԵՐԵՍԱՊԱՏՈՒՄ ԲԱԶԱԼՏՈՎ	3								X	X						
8	ՈՌՈԳՈՒՄ	4									X	X					
9	ԿԱՆԱՉԱՊԱՏՈՒՄ	3											X	X			
10	ՇԻՆ. ԱՂԲԻ ՀԱՎԱՔՈՒՄ ԵՎ ՏԵՂԱՓՈԽՈՒՄ	6												X	X	X	
11	ԱՆՀՐԱԺԵՇՏ ՓԱՍՏԱԹՂԹԵՐԻ ՁԵՎԱԿԵՐՊՈՒՄ, ՇԱՀԱԳՈՐԾՄԱՆ ՀԱՆՁՆՈՒՄ															X	X

ԱՇԽԱՏԱՆՔԱՅԻՆ ՌԵՍՈՐՍՆԵՐ

ԱՇԽՂԵԿ` ԻՆԺԵՆԵՐ-ՇԻՆԱՐԱՐ, ԻՆԺԵՆԵՐ ՀԻԴՐՈՏԵԽՆԻԿ` / ԱՌՆՎԱԶՆ 3 ՏԱՐՎԱ ՄԱՍՆԱԳԻՏԱԿԱՆ ԱՇԽԱՏԱՆՔԱՅԻՆ ՓՈՐՁՈՎ/

ՊԱՀԱՆՋՎՈՂ ԼԻՑԵՆԶԻԱՆԵՐ

1. ԲՆԱԿԵԼԻ , ՀԱՍԱՐԱԿԱԿԱՆ, ԱՐՏԱԴՐԱԿԱՆ ՇԻՆԱՐԱՐՈՒԹՅՈՒՆ
2. ՀԻԴՐՈՏԵԽՆԻԿԱԿԱՆ

ՇԻՆԱՐԱՐԱԿԱՆ ՆՅՈՒԹԵՐԻՆ ԵՎ ԿՈՆՍՏՐՈՒԿՑԻԱՆԵՐԻՆ ՆԵՐԿԱՅԱՑՎՈՂ ՊԱՀԱՆՋՆԵՐ

Իրականացվող աշխատանքներում օգտագործվող շինարարական կոնստրուկցիաները և նյութերը պետք է ունենան առնվազն 10 տարվա երաշխիքային ժամկետ:Կապալառուն պետք է ներկայացնի շինհրապարակ բերվող բոլոր նյութերի սերտիֆիկատները

նախագծի անվանումը ՀՀ ԱՐՄԱՎԻՐԻ ՄԱՐԶ ՄԵԾԱՄՈՐ ՀԱՄԱՅՆՔԻ ԱՐՏԱՇԱՐ ԳՅՈՒՂԻ ՄԱՆԿԱՊԱՐՏԵԶԻ ԲԱԿԻ ԲԱՐԵԿԱՐԳՄԱՆ ՆԱԽԱԳԻԾ				օբյեկտի հասցեն ԱՐՄԱՎԻՐԻ ՄԱՐԶ, ՄԵԾԱՄՈՐ ՀԱՄԱՅՆՔ, ԱՐՏԱՇԱՐ ԳՅՈՒՂ 3-ՐԴ ՓՈՂՈՑ , 3-ՐԴ ՓԱԿՈՒՂԻ 2/1	
ՍՊԸ ՏՆՕՐԵՆ	Ա. ՀԱՅՐԱՊԵՏՅԱՆ		ԱՐՏ ՆԱԽԱԳԻԾ ՍՊԸ ԼԻՑԵՆԶԻԱ 001130	օբյեկտի անվանումը ՄԱՆԿԱՊԱՐՏԵԶ	մաս ՃՇ
ԳԼԽ. ՃԱՐՏԱՐԱՊԵՏ	Ն. ՔԵՖԻԹՅԱՆ				թերթեր
ՃԱՐՏԱՐԱԳԵՏ	Դ. ԲԱԴԱԼՅԱՆ			թերթի անվանումը ԱՇԽԱՏԱՆՔՆԵՐԻ ԿԱԶՄԱԿԵՐՊՈՒՄ	թերթ Ճշ-16

ՀԻՄՆԱԿԱՆ ԱՇԽԱՏԱՆՔՆԵՐԻ ԿԱՏԱՐՄԱՆ ՁԵՎԵՐԸ

Շինարարական աշխատանքներն իրականացնելու համար նախատեսվում են հետևյալ միջոցառումները `

1.Հողային աշխատանքներ

Շինության հիմնատակ են ծառայում 2-րդ կարգի կավավազային լցանյութով ճալաքարակոպճային բնահողերը :

Շինարարական հրապարակում հողային աշխատանքների հիմնական տարրը կառույցի տակ փոսորակի մշակումն է :

Մեր տարբերակում նպատակահարմար է հողային կառույցի շինարարության ժամանակ բնահողի մշակումն իրականացնել հետևյալ եղանակներով՝ մեքենայական և հիմնականում ձեռքով :

2.Շինարարական աշխատանքներ կատարելիս պետք է շատ հետևողական և ուշադիր լինել կից գործող ինժեներական կոմունիկացիոն գծերը և հաղորդակցուղիները չվնասելու , իսկ երբ վնասվում են , պետք է անմիջապես դադարացնել աշխատանքները , համապատասխան կազմակերպությունների կողմից վերականգնել վնասվածը , փորձարկել , կազմել հանձման և ընդունման ակտ համապատասխան կազմակերպության ներկայացուցիչների , պատվիրատուի և շինարարության աշխատանքների անվտանգությունն ապահովող , պատասխանատու անձանց միջև, որից հետո ստանալ թույլտվություն աշխատանքները շարունակելու համար :

Բոլոր արտաքին ցանցերի աշխատանքները կատարելիս մինչև հողի հետլիցքը համապատասխան մարմինների ներկայությունը պարտադիր է :

Կազմվում է համապատասխան ակտ՝ աշխատանքի որակի և ապահով շահագործման վերաբերյալ :

5.Դարպասի մոտ նախատեսված է մեքենաների անիվները լվանալու տարածք :

պատրաստվում է կաղապարամած և կատարվում է հիմնաին աշխատանքներ :

Հիմնային աշխատանքները կատարվում են ձեռքով :

ԳՏԱԳՈՐԾՎՈՂ ՀԻՄՆԱԿԱՆ ՇԻՆԱՐԱՐԱԿԱՆ ՆՅՈՒԹԵՐԸ

-սորուն՝ ավազ, խիճ, կոպիճ, բնահող
-փոշենման՝ ցեմենտ
-խմորանման՝ բետոնախառնուրդ, շաղախ
-հեղուկ՝ բենզին, կերոսին, քսուկային նյութեր
-հատավոր՝ բետոնե եզրաքարեր, սալիկներ, նստարաններ, աղբամաններ
, կաղապարներ /փայտ, նրբատախտակ, մետաղ/
-փաթթոցային՝ մեկուսացման աշխատանքներ համար փաթթոցային նյութեր , ծալքաթիթեղ

ՏԵՂԵԿԱՏՎԱԿԱՆ ՑՈՒՑԱՆԱԿ ՇԻՆԱՐԱՐՈՒԹՅԱՆ ՎԵՐԱԲԵՐՅԱԼ

-Կառուցապատման օբյեկտի էսքիզային պատկեր
-Ճարտարապետահատակագծային առաջադրանքի տրամադրման համարը և ամսաթիվը
-Համաձայնեցված ճարտարապետաշինարարական նախագծի համարը և ամսաթիվը
-Շինարարության թույլտվության համարը և ամսաթիվը
-Շինարարական աշխատանքների սկիզբը և ավարտը / ամիս և ամսաթիվ/
-Կառուցապատման օբյեկտի մակերեսը , հարկայնությունը և նպատակային նշանակությունը
-Կառուցապատողի /կամ պատվիրատուի /տվյալները
-Կառուցապատման օբյեկտի նախագծի հեղինակի տվյալները
-Կառուցապատման օբյեկտի շինարարական աշխատանքներ իրականացնող կազմակերպության տվյալները
-Կառուցապատման օբյեկտի նկատմամբ տեխնիկական հսկողություն իրականացնող կազմակերպության տվյալները

ԾԱՆՈԹՈՒԹՅՈՒՆ

1. 1.Ժամանակավոր հոսանքի մալուխներն իրականացնել ժամանակավոր ցանկապատի վրայով:
2. Շինարարական հրապարակը գոտևորող ժամանակավոր մետաղական վահանակային պատնեշին արտաքին կողմից՝ տեսանելի վայրում փակցվում է տեղեկատվական պաստառ,ցուցանակ /ըստ Երևանի ավագանու 2012թ.հ405-Ն որոշման:
3. Փոշու մակարդակի նվազեցման նպատակով իրականացնել շինհրապարակի ամբողջ ծավալով սահմանազատում՝ մանրաթելային պաշտպանիչ ցանցով :

ՇԿՆ-ի մշակման համար օգտագործվել են հետևյալ նորմատիվային փաստաթղթերը .
-ՀՀՇՆ I-3.01.01-2008 » Շինարարական արտադրության կազմակերպման աշխատանքների կատարում «,
-СНиП 1.04.03-85 և СНиП 1.04.03-85* »Շինարարության տևողության և նախակատարման նորմեր , շենքերի և կառույցների շինարարություն «,
- ՀՀՇՆ 13-02-2022 »Անվտանգության տեխնիկա շինարարությունում «,
-ՀՀ Քաղաքացիական օրենսգիրք:

նախագծի անվանումը					օբյեկտի հասցեն	
ՀՀ ԱՐՄԱՎԻՐԻ ՄԱՐԶ ՄԵԾԱՄՈՐ ՀԱՄԱՅՆՔԻ ԱՐՏԱՇԱՐ ԳՅՈՒՂԻ ՄԱՆԿԱՊԱՐՏԵԶԻ ԲԱԿԻ ԲԱՐԵԿԱՐԳՄԱՆ ՆԱԽԱԳԻԾ					ԱՐՄԱՎԻՐԻ ՄԱՐԶ, ՄԵԾԱՄՈՐ ՀԱՄԱՅՆՔ, ԱՐՏԱՇԱՐ ԳՅՈՒՂ 3-ՐԴ ՓՈՂՈՑ , 3-ՐԴ ՓԱԿՈՒՂԻ 2/1	
ՍՊԸ ՏՆՕՐԵՆ	Ա. ՀԱՅՐԱՊԵՏՅԱՆ			ԱՐՏ ՆԱԽԱԳԻԾ ՍՊԸ	օբյեկտի անվանումը ՄԱՆԿԱՊԱՐՏԵԶ	մաս ՃՇ
ԳԼԽ. ՃԱՐՏԱՐԱՊԵՏ	Ն. ՔԵՓԻՐՅԱՆ					թերթեր
ՃԱՐՏԱՐԱԳԵՏ	Դ. ԲԱԴԱԼՅԱՆ			ԼԻՑԵՆԶԻԱ 001130	թերթի անվանումը ԱՇԽԱՏԱՆՔՆԵՐԻ ԿԱԶՄԱԿԵՐՊՈՒՄ	թերթ ՃՇ-17

«ԱՐՏ ՆԱԽԱԳԻԾ» ՍՊԸ

ՊԵՏ ԼԻՑԵՆԶԻԱ ՔՊԼ- 001130

Ա Շ Խ Ա Տ Ա Ն Ք Ա Յ Ի Ն   Ն Ա Խ Ա Գ Ի Ծ

ՀՀ ԱՐՄԱՎԻՐԻ ՄԱՐԶ ՄԵԾԱՄՈՐ ՀԱՄԱՅՆՔԻ ԱՐՏԱՇԱՐ ԳՅՈՒՂԻ
ՄԱՆԿԱՊԱՐՏԵԶԻ ԲԱԿԻ ԲԱՐԵԿԱՐԳՄԱՆ ՆԱԽԱԳԻԾ

օբյեկտի անվանումը

հատոր ՈՌՈԳՄԱՆ ՄԱՍ

գիրք 1

ՍՊԸ տնօրեն Ա. ՀԱՅՐԱՊԵՏՅԱՆ

«ՋԿ» ՄԱԿՆԻՇԻ ՀԻՄՆԱԿԱՆ ԼՐԱԿԱԶՄԻ ԳԾԱԳՐԵՐԻ ՏԵՂԵԿԱԳԻՐ

ԹԵՐԹ	ԱՆՎԱՆՈՒՄԸ	ԷՋ	ԾԱՆՈԹ.
1.	2.	3.	4.
1.	ԳԾԱԳՐԵՐԻ ԱՆՎԱՆԱՑԱՆԿ ԵՎ ԲԱՑԱՏՐԱԳՐԵՐ, ՄԱՍՆԱԳՐԵՐ	ՈՋ-1	
2.	ՈՌՈԳՄԱՆ ՋՐԱԳԾԻ ՀԱՏԱԿԱԳԻԾ Մ 1:100	ՈՋ-2	
3.	ԿՏՐՎԱԾՔՆԵՐ	ՈՋ-3	
4.	ՊՈՄՊԱԿԱՅԱՆԻ ՀԱՏԱԿԱԳԻԾ, ՊՈՄՊԱԿԱՅԱՆԻ ՍԽԵՄԱ	ՈՋ-4	

ՊԱՅՄԱՆԱԿԱՆ ՆՇԱՆՆԵՐ

ՆՇԱՆԸ		ԱՆՎԱՆՈՒՄԸ
ՀԱՏԱԿԸ	ՍԽԵՄԱՅՈՒՄ	
ՈՋ1	ՈՋ1	ՈՌՈԳՄԱՆ ՋՐԱՄԱՏԱԿԱՐԱՐՈՒՄ
		ՓԱԿԱՆ
ՈՓ-Φ32		ՈՌՈԳՄԱՆ ՓԱԿԱՆ
		ՄԻԱՑՈՒՄ ԱՄԵՐԻԿԱՆԿԱ ՄԵՏԱՂԱԿԱՆ ՄԻԱՑՈՒՄՈՎ Φ32
		ԱՆՑՈՒՄ ՄԵՏԱՂ-ՊՈԼԻԷԹԻԼԵՆ Φ50
		ԱՆՑՈՒՄ ՊՈԼԻԷԹԻԼԵՆ Φ40-Φ32

ԸՆԴՀԱՆՈՒՐ ՑՈՒՑՈՒՄՆԵՐ

ՆԱԽԱԳԻԾՆ ԻՐԱԿԱՆԱՑՎԱԾ Է ՆԱԽԱԳԾՄԱՆ ԱՌԱՋԱԴՐԱՆՔԻ, ՃԱՐՏԱՐԱՊԵՏԱՇԻՆԱՐԱՐԱԿԱՆ ՄԱՍԻ ՀԻՄԱՆ , ՀՀՇՆ 40.01.02-2020 ՋՐԱՄԱՏԱԿԱՐԱՐՈՒՄ ԱՐՏԱՔԻՆ ՑԱՆՑԵՐ ԵՎ ԿԱՌՈՒՑՎԱԾՔՆԵՐ ԵՎ ՀՀ ՏԱՐԱԾՔՈՒՄ ԳՈՐԾՈՂ ՆՈՐՄԵՐԻՆ ՈՒ ԿԱՆՈՆՆԵՐԻՆ ՀԱՄԱՊԱՏԱՍԽԱՆ:

ՏԱՐԱԾՔԻ ՈՌՈԳՄԱՆ ՋՐԱԳԻԾԸ ՆԱԽԱՏԵՍՎՈՒՄ Է ԿԱՌՈՒՑԵԼ ՊՈԼԻԷԹԻԼԵՆԱՅԻՆ Φ63-Φ32 ՏՐԱՄԱԳԾԻ ԽՈՂՈՎԱԿՆԵՐՈՎ, ԹԵՔՄԱՆ ԱՆԿՅՈՒՆՆԵՐԸ ՍՏԱՆԱԼ ԽՈՂՈՎԱԿԻ ԹԵՔՄԱՆ ՄԻՋՈՑՈՎ, ՄԻԱՑՆԵԼՈՎ ԳՈՅՈՒԹՅՈՒՆ ՈՒՆԵՑՈՂ ՈՌՈԳՄԱՆ ՋՐԱԳԾԻՆ:

ՈՌՈԳՄԱՆ ՀԱՄԱԿԱՐԳՈՒՄ ՆԱԽԱՏԵՍՎՈՒՄ Է ԿԱՌՈՒՑԵԼ ՊՈՄՊԱԿԱՅԱՆ, ՕԳՏԱԳՈՐԾԵԼ ՈՌՈԳՄԱՆ ՓԱԿԱՆՆԵՐ ՌԵՏԻՆԵ ԽՈՂՈՎԱԿՆԵՐՈՎ ՏԱՐԱԾՔԻ ԾԱՌԵՐԸ ԵՎ ԹՓԵՐԸ ՈՌՈԳԵԼՈՒ ՀԱՄԱՐ:

ՋՐԱԳԾԻ ՆՅՈՒԹԵՐԻ ՄԱՍՆԱԳԻՐ/ՍԿԻԶԲ/

ԴԻՐՔ	ԱՆՎԱՆՈՒՄԸ	ՉԱՓՄ. ՄԻԱՎ.	ՔԱՆԱԿ	ԾԱՆՈԹ.
1.	2.	3.	4.	5.
1.	ՊՈԼԻԷԹԻԼԵՆԱՅԻՆԵ ԽՈՂ. ՍԱՌԸ ՋՐԻ 40x2.4ՄՄ	Մ	45.0	
2.	ՊՈԼԻԷԹԻԼԵՆԱՅԻՆԵ ԽՈՂ. ՍԱՌԸ ՋՐԻ 32x2.0ՄՄ	Մ	64.0	
3.	ՄԵՏԱՂԱԿԱՆ ԽՈՂ. ՍԱՌԸ ՋՐԻ 40x3.0ՄՄ	Մ	4.0	
4.	ՄԵՏԱՂԱԿԱՆ ՓԱԿԱՆ 40ՄՄ	ՀԱՏ	2	
5.	ԱՆՑՈՒՄ ՄԵՏԱՂ-ՊՈԼԻԷԹԻԼԵՄ 40ՄՄ	ՀԱՏ	1	
6.	ԱՎՏՈՄԱՏ ՃՆՇՈՒՄԱՅԻՆ ԱՆՋՐԵՎԱՑՆՈՂ	ՀԱՏ	10	
7.	ՈՌՈԳՄԱՆ ՓԱԿԱՆ 32ՄՄ	ՀԱՏ	13	
8.	ԴԱՏԱՐԿՄԱՆ ՓԱԿԱՆ 32ՄՄ	ՀԱՏ	1	
9.	ՊԱՏՅԱՆ Φ90ՄՄ 150ՄՄ	ՀԱՏ	2	
10.	ՄԵՏԱՂԱԿԱՆ ԽՈՂ. ՁԵՎԱՎՈՐ ՄԱՍԵՐ 40ՄՄ	ՀԱՏ	3	
11.	ՊՈԼԻԷԹԻԼԵՆԵ ԽՈՂ. ՁԵՎԱՎՈՐ ՄԱՍԵՐ 40ՄՄ	ՀԱՏ	14	
12.	ՊՈԼԻԷԹԻԼԵՆԵ ԽՈՂ. ՁԵՎԱՎՈՐ ՄԱՍԵՐ 32ՄՄ	ՀԱՏ	14	
13.	ՄԻԱՑՈՒՄ ԱՄԵՐԻԿԱՆԿԱ 40ՄՄ	ՀԱՏ	2	
14.	ՄԻԱՑՈՒՄ ԳՈՐԾՈՂ ՋՐԱԳԾԻՆ Φ40	ՀԱՏ	1	
15.	ՀԱՄԱԿԱՐԳԻ ՓՈՐՁԱՐԿՈՒՄ	Մ	109.0	
16.	ՀՈՂԻ ՔԱՆԴՈՒՄ ՁԵՌՔՈՎ	ԽՄ	10.5	
17.	ԱՎԱԶԵ ՓՌՈՂ ՀԱՐԹԵՑՆՈՂ ՇԵՐՏ	ԽՄ	5.2	
18.	ՀՈՂԻ ԵՏԼԻՑՔ ԵՎ ԱՎԵԼՈՐԴ ՀՈՂԻ ՓՌՈՒՄ ՁԵՌՔՈՎ	ԽՄ	5.3	
19.	ՍԱՌԸ ՋՐԻ ՊՈՄՊ ՃՆՇՄԱՆ ԱՎՏՈՄԱՏՈՎ	ԿՏ	1	G=3.5մ^3/ժ, H=5.0Մ
20.	ՌԵՏԻՆԵ ԽՈՂՈՎԱԿ	ԿՏ/Մ	13/130.0	
21.	ՓՈՍՈՐԱԿԻ ՊԱՏՐԱՍՏՈՒՄ B15 ԲԵՏՈՆՈՎ	ԽՄ	0.52	
22.	ԽԱՐՍԽԱՅԻՆ ՁՈՂԵՐ	ԿԳ	1.7	
23.	ՄԵՏԱՂԱԿԱՆ ԿԱՓԱՐԻՉ -2 900x900 ՄԵՏ. ՇՐՋԱՆԱԿ.	ԿԳ	21.7	
24.	ՄԵՏԱՂԱԿԱՆ ԽՈՂՈՎ. ԵՎ ԿԱՓԱՐԻՉՆԵՐԻ ՅՈՒՂԱՆԵՐ.	ՔՄ	5.8	
25.	ԱՆՑՈՒՄ ՊՈԼԻԷԹԻԼԵՆ Φ40-Φ32	ՀԱՏ	1	
26.				

ՆԱԽԱԳԻԾՆ ԻՐԱԿԱՆԱՑՎԱԾ Է ԳՈՐԾՈՂ ՆՈՐՄԵՐԻՆ ԵՎ ԿԱՆՈՆՆԵՐԻՆ ՀԱՄԱՊԱՏԱՍԽԱՆ,ՆԱԽԱՏԵՍՎԱԾ ՄԻՋՈՑԱՌՈՒՄՆԵՐԸ ԱՊԱՀՈՎՈՒՄ ԵՆ ՊԱՅԹՈՒՆԱՅԻՆ ԵՎ ՀՐԴԵՀԱՅԻՆ ԱՆՎՏԱՆԳՈՒԹՅՈՒՆԸ ՇԱՀԱԳՈՐԾՄԱՆԸՆԹԱՑՔՈՒՄ:
ՆԱԽԱԳԾԻ ԳԼԽԱՎՈՐ ՃԱՐՏԱՐԱՊԵՏ

նախագծի անվանումը					օբյեկտի հասցեն	
ՀՀ ԱՐՄԱՎԻՐԻ ՄԱՐԶ ՄԵԾԱՄՈՐ ՀԱՄԱՅՆՔԻ ԱՐՏԱՇԱՐ ԳՅՈՒՂԻ ՄԱՆԿԱՊԱՐՏԵԶԻ ԲԱԿԻ ԲԱՐԵԿԱՐԳՄԱՆ ՆԱԽԱԳԻԾ					ԱՐՄԱՎԻՐԻ ՄԱՐԶ, ՄԵԾԱՄՈՐ ՀԱՄԱՅՆՔ, ԱՐՏԱՇԱՐ ԳՅՈՒՂ 3-ՐԴ ՓՈՂՈՑ , 3-ՐԴ ՓԱԿՈՒՂԻ 2/1	
ՍՊԸ ՏՆՕՐԵՆ	Ա. ՀԱՅՐԱՊԵՏՅԱՆ			«ԱՐՏ ՆԱԽԱԳԻԾ» ՍՊԸ լից.001130	օբյեկտի անունը: ՈՌՈԳՄԱՆ ՋՐԱԳԾԻ ԿԱՌՈՒՑՈՒՄ	մաս: ՈՋ
ԳԼԽ. ՃԱՐՏԱՐԱՊԵՏ	Ն. ՔԵՓԻՐՅԱՆ				թերթի անվանումը: ԳԾԱԳՐԵՐԻ ԱՆՎԱՆԱՑԱՆԿ ԵՎ ԲԱՑԱՏՐԱԳՐԵՐ, ՄԱՍՆԱԳՐԵՐ	4 / թերթ 1
ԳԼԽ. ՃԱՐՏԱՐԱԳԵՏ						
ՃԱՐՏԱՐԱԳԵՏ	Գ. ԵՂՈՅԱՆ					

ԳԼԽԱՎՈՐ ՀԱՏԱԿԱԳԻԾ Մ 1:500

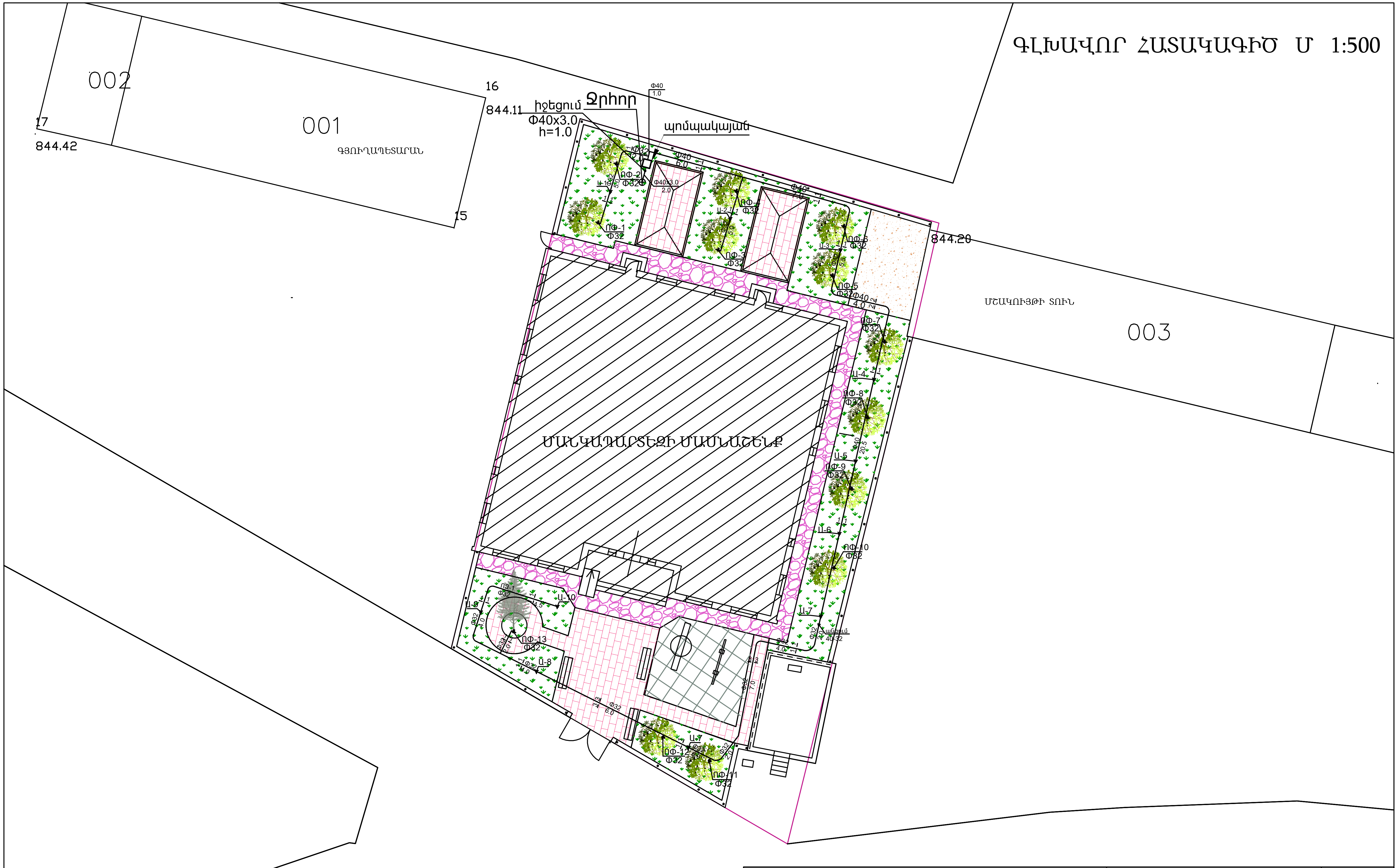

նախագծի անվանումը ՀՀ ԱՐՄԱՎԻՐԻ ՄԱՐԶ ՄԵԾԱՄՈՐ ՀԱՄԱՅՆՔԻ ԱՐՏԱՇԱՐ ԳՅՈՒՂԻ ՄԱՆԿԱՊԱՐՏԵԶԻ ԲԱԿԻ ԲԱՐԵԿԱՐԳՄԱՆ ՆԱԽԱԳԻԾ		օբյեկտի հասցեն ԱՐՄԱՎԻՐԻ ՄԱՐԶ, ՄԵԾԱՄՈՐ ՀԱՄԱՅՆՔ, ԱՐՏԱՇԱՐ ԳՅՈՒՂ 3-ՐԴ ՓՈՂՈՑ, 3-ՐԴ ՓԱԿՈՒՂԻ 2/1	
ՄՊԸ ՏՆՕՐԵՆ	Ա. ՀԱՅՐԱՊԵՏՅԱՆ	օբյեկտի անվանումը ՈՌՈԳՄԱՆ ՋՐԱԳԾԻ ԿԱՌՈՒՑՈՒՄ	մաս ՈՋ
ԳԼԽ. ՃԱՐՏԱՐԱՊԵՏ	Ն. ՔԵՓԻԹՅԱՆ	թերթի անվանումը ԳԼԽԱՎՈՐ ՀԱՏԱԿԱԳԻԾ	թերթեր 4 / թերթ 1
ՃԱՐՏԱՐԱԳԵՏ	Դ. ԲԱԴԱԼՅԱՆ	ԱՐՏ ՆԱԽԱԳԻԾ ՍՊԸ ԼԻՑԵՆԶԻԱ 001130	
ՃԱՐՏԱՐԱԳԵՏ	Գ. ԵՂՈՅԱՆ		

ԼԱՅՆԱԿԱՆ ԿՏՐՎԱԾՔ 1-1 Մ1:25

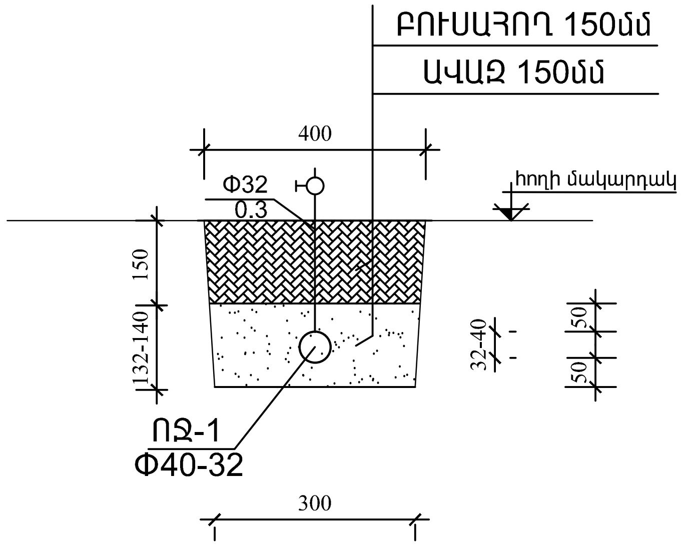

ԼԱՅՆԱԿԱՆ ԿՏՐՎԱԾՔ 2-2 Մ1:25

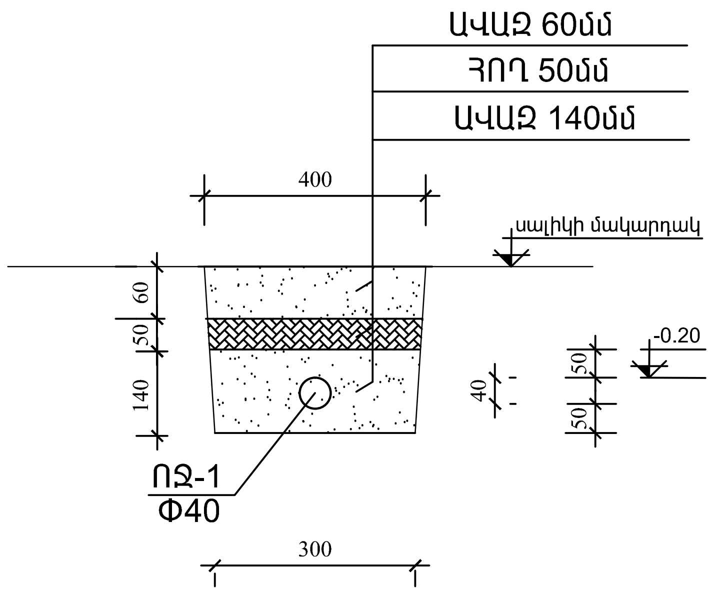

ԼԱՅՆԱԿԱՆ ԿՏՐՎԱԾՔ 3-3 Մ1:25

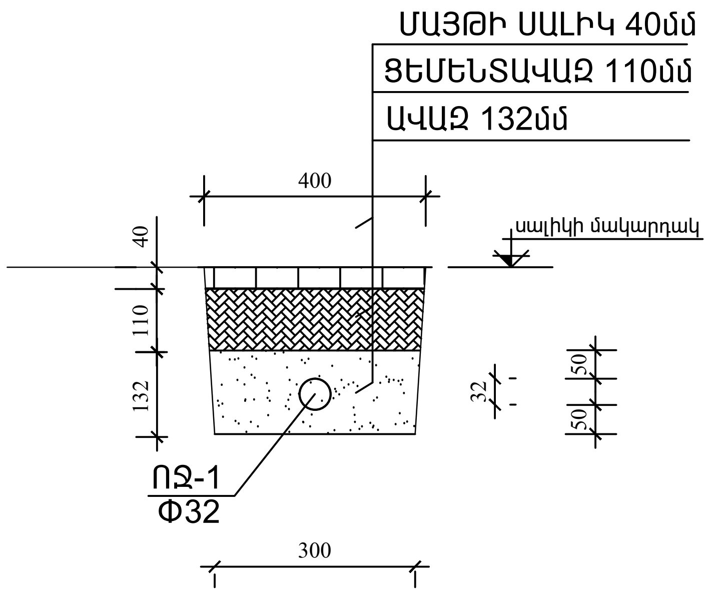

նախագծի անվանումը ՀՀ ԱՐՄԱՎԻՐԻ ՄԱՐԶ ՄԵԾԱՄՈՐ ՀԱՄԱՅՆՔԻ ԱՐՏԱՇԱՐ ԳՅՈՒՂԻ ՄԱՆԿԱՊԱՐՏԵԶԻ ԲԱԿԻ ԲԱՐԵԿԱՐԳՄԱՆ ՆԱԽԱԳԻԾ				օբյեկտի հասցեն ԱՐՄԱՎԻՐԻ ՄԱՐԶ, ՄԵԾԱՄՈՐ ՀԱՄԱՅՆՔ, ԱՐՏԱՇԱՐ ԳՅՈՒՂ 3-ՐԴ ՓՈՂՈՑ, 3-ՐԴ ՓԱԿՈՒՂԻ 2/1	
ՍՊԸ ՏՆՕՐԵՆ	Ա. ՀԱՅՐԱՊԵՏՅԱՆ		«ԱՐՏ ՆԱԽԱԳԻԾ» ՍՊԸ լից.001130	օբյեկտի անունը ՈՌՈԳՄԱՆ ՋՐԱԳԾԻ ԿԱՌՈՒՑՈՒՄ	մաս ՈՋ
ԳԼԽ. ՃԱՐՏԱՐԱՊԵՏ	Ն. ՔԵՓԻԹՅԱՆ			թերթի անվանումը ՋՐԱԳԾԻ ԿՏՐՎԱԾՔՆԵՐ	4 / թերթ 3
ԳԼԽ. ՃԱՐՏԱՐԱԳԵՏ					
ՃԱՐՏԱՐԱԳԵՏ	Գ. ԵՂՈՅԱՆ				

ՊՈՄՊԱԿԱՅԱՆ

ՀԱՏԱԿԱԳԻԾ Մ1:100

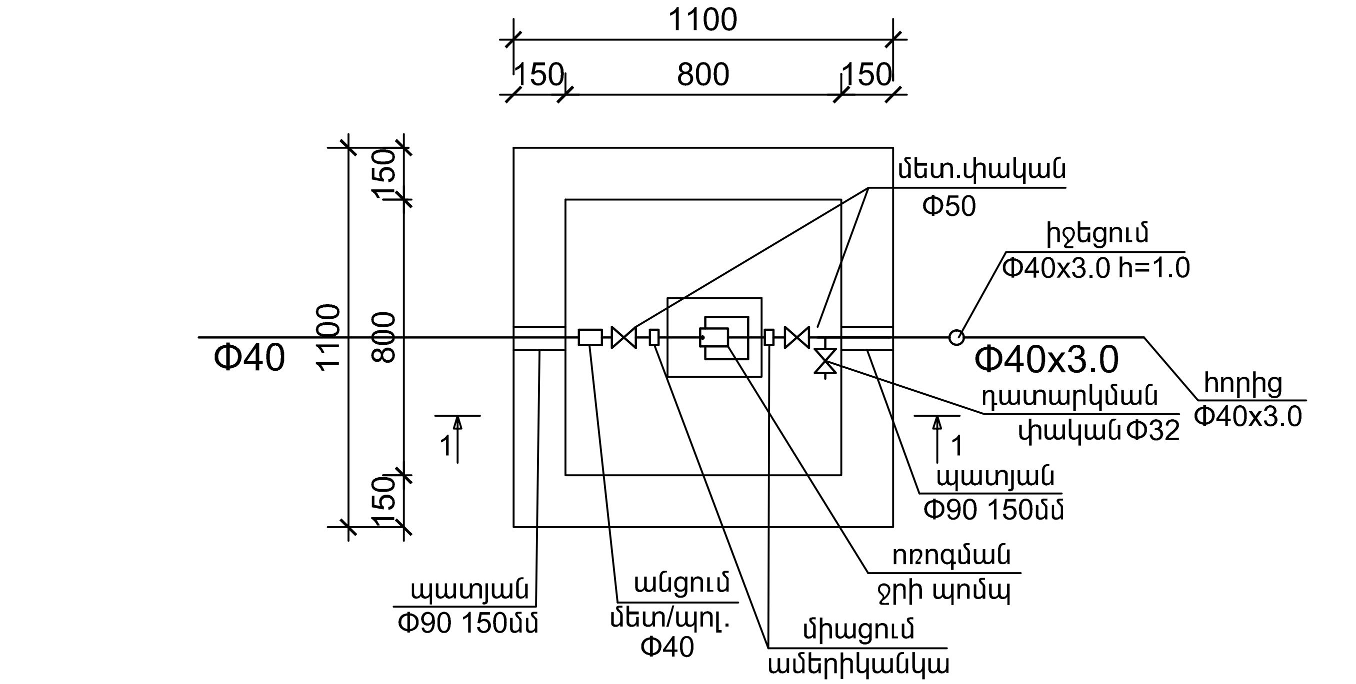

ՊՈՄՊԻ ՀԻՄՔԻ ՀԱՏԱԿԱԳԻԾ

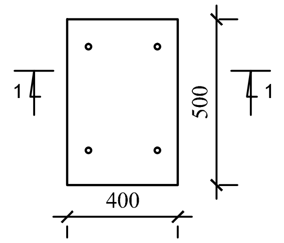

1-1

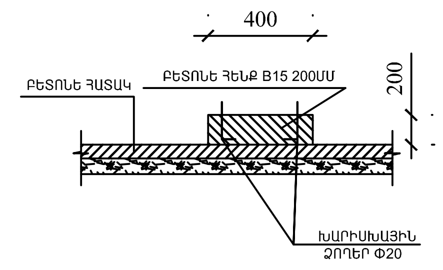

ԿՏՐՎԱԾՔ 1-1 Մ1:100

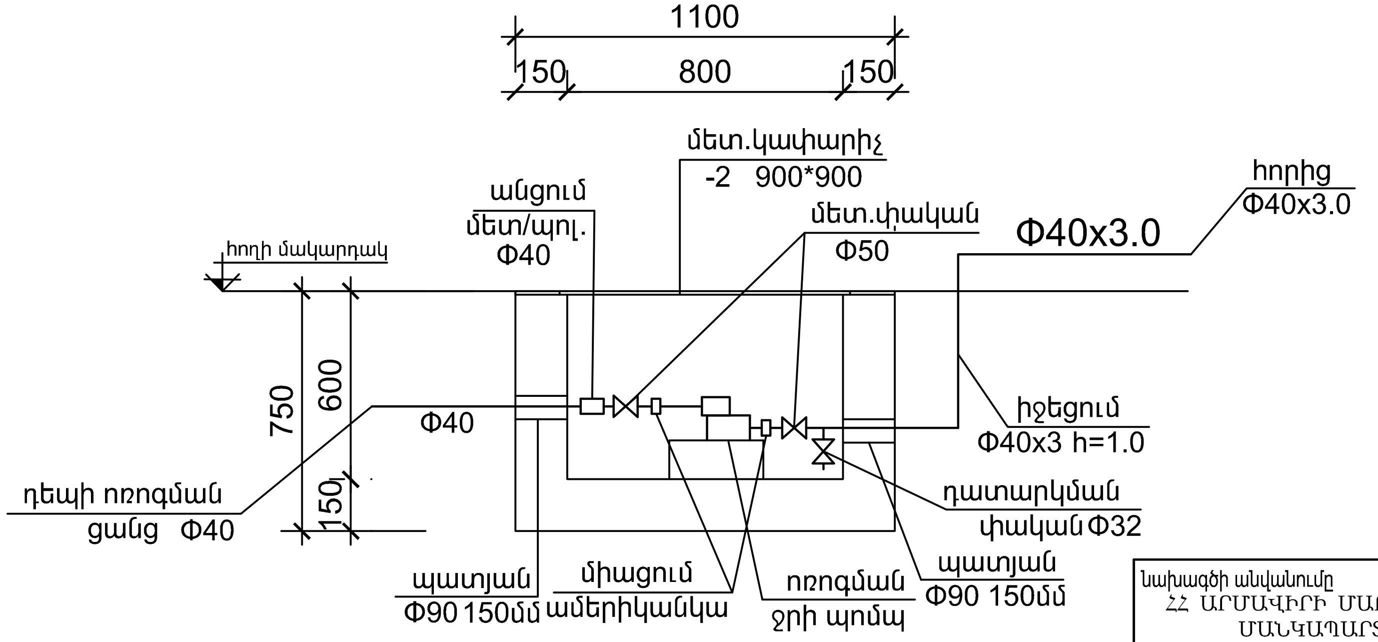

ԽԱՐԻՍԽԱՅԻՆ ՁՈՂԵՐԸ ՏԵՂԱԴՐԵԼ ՀԱՄԱՊԱՏԱՍԽԱՆ
ՊՈՄՊԻ ՄՈՆՏԱԺՄԱՆ ՉԱՓԵՐԻ

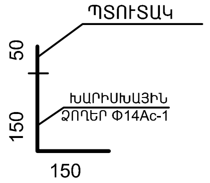

նախագծի անվանումը ՀՀ ԱՐՄԱՎԻՐԻ ՄԱՐԶ ՄԵԾԱՄՈՐ ՀԱՄԱՅՆՔԻ ԱՐՏԱՇԱՐ ԳՅՈՒՂԻ ՄԱՆԿԱՊԱՐՏԵԶԻ ԲԱԿԻ ԲԱՐԵԿԱՐԳՄԱՆ ՆԱԽԱԳԻԾ				օբյեկտի հասցեն ԱՐՄԱՎԻՐԻ ՄԱՐԶ, ՄԵԾԱՄՈՐ ՀԱՄԱՅՆՔ, ԱՐՏԱՇԱՐ ԳՅՈՒՂ 3-ՐԴ ՓՈՂՈՑ, 3-ՐԴ ՓԱԿՈՒՂԻ 2/1	
ՍՊԸ ՏՆՕՐԵՆ	Ա. ՀԱՅՐԱՊԵՏՅԱՆ		«ԱՐՏ ՆԱԽԱԳԻԾ» ՍՊԸ լից.17474	օբյեկտի անունը ՈՌՈԳՄԱՆ ՋՐԱԳԾԻ ԿԱՌՈՒՑՈՒՄ	մաս ՈՋ
ԳԼԽ. ՃԱՐՏԱՐԱՊԵՏ	Ն. ՔԵՓԻԹՅԱՆ				
				թերթի անվանումը ՊՈՄՊԱԿԱՅԱՆ	4
ԳԼԽ. ՃԱՐՏԱՐԱԳԵՏ					թերթ 4
ՃԱՐՏԱՐԱԳԵՏ	Գ. ԵՂՈՅԱՆ				

«ԱՐՏ ՆԱԽԱԳԻԾ» ՍՊԸ

ՊԵՏ ԼԻՑԵՆԶԻԱ ՔՊԼ- 001130

Ա Շ Խ Ա Տ Ա Ն Ք Ա Յ Ի Ն   Ն Ա Խ Ա Գ Ի Ծ

ՀՀ ԱՐՄԱՎԻՐԻ ՄԱՐԶ ՄԵԾԱՄՈՐ ՀԱՄԱՅՆՔԻ ԱՐՏԱՇԱՐ ԳՅՈՒՂԻ
ՄԱՆԿԱՊԱՐՏԵԶԻ ԲԱԿԻ ԲԱՐԵԿԱՐԳՄԱՆ ՆԱԽԱԳԻԾ

օբյեկտի անվանումը

հատոր ԱՐՏԱՔԻՆ ԷԼԵԿՏՐԱԼՈՒՍԱՎՈՐՈՒԹՅԱՆ ՄԱՍ

գիրք 1

ՍՊԸ տնօրեն Ա. ՀԱՅՐԱՊԵՏՅԱՆ

Նյութերի անվանացանկ

հ/հ	Անվանումը	Չափման միավոր	Քանակը	Ծանուցում
1	Մետաղական խողովակ Ø 108մմ h=4մ	հատ	15	
2	Մետաղական կախիչ Ø 50մմ l=1.0մ	հատ	30	
3	Լուսավորության վահան 1 հատ 25Ա Միաֆազ ավտոմատ և ժամանակի ռելե	հատ	1	
4	Պղնձե հաղորդալար ВВГ 2x1.5մմ^2	մ	150	
5	Պղնձե հաղորդալար ВВГ 2x2.5մմ^2	մ	80	
6	Արտաքին զբոսայգու գնդաձև LED 30վտ լուսատու	հատ	30	
7	ПВХ գոֆրե Ø16մմ	մ	220	
8	Բաժանման տուփ KO 925	հատ	15	
9	Շերտավոր պողպատ 25x3մմ	մ	7	
10	Անկյունակ 40x40x4մմ l=0.6մ	հատ	9	

LED լուսատուի տեխնիկական բնութագիր

Սնուցման լարումը (Վ)՝ AC85-265
Ցանցի հաճախականություն (Հց)՝ 50-60Hz
Սպառվող հզորությունը (Վտ)՝ 30W
Լուսատվությունը 110լմ/վտ
Լուսային հոսք (Լմ)՝ 3000Լմ
Լույսի ցրման աստիճանը՝ 120°
Գունափոխանցման գործակից (Ra)՝ >70
Գունային ջերմաստիճան (Կ)՝ 2700K
Հզորության գործակից (PF)՝ ≥95
Պաշտպանվածության աստիճանը՝ IP 65
Աշխատունակության ժամ (ժ)՝ 30000
Ջերմադիմացկունության աստիճանը (C)՝ -20՛C/+50՛C
Լուսատուի հավաստագրերը- GB/T19001-2016/iso 9001:2015
Երաշխիք՝ 3 տարի

Բացատրագիր

Մանկապարտեզի բակի արտաքին լուսավորության նախագիծը մշակված է համաձայն ճարտարապետական նախագծի և առաջադրանքի:
Էլեկտրամատակարարման կարգը III:
Էլեկտրական ցանցի լարումը 220վ:
Էլեկտրամատակարարումը իրականացվում է գոյություն ունեցող շենքում տեղադրված լուսավորության վահանից:
Լուսավորության համար նախատեսված է ВВГ 2x1,5մմ^2 և 2x2.5 մմ^2 հաղորդալարեր,որոնք անցկացվում են գոֆրե խողովակների միջով տեղադրված 0.5մ խորությամբ:
Արտաքին լուսավորության համար օգտագործվում են գնդաձև լուսատուներ LED 30 վտ լամպերով:
Մետաղական հենասյուները 15 հատ են երկուական լուսատուներով:
Նախագծում նախատեսված նյութերը կարելի է փոխարինել այլ նյութերով, եթե վերջինը համապատասխանում է անհրաժեշտ պահանջներին,համաձայնեցնելով համայնքի ղեկավարության և նախագծող հիմնարկի հետ:
Բոլոր էլեկտրամոնտաժային աշխատանքները կատարել համաձայն ПУЭ 2.4.39, СН 52.13330, Сни П23-05-95 և СН278-64, ՀՀՇՆ 22-03-2017 պահանջների:

Հ/Հ	ԳԾԱԳՐԻ ԱՆՎԱՆՈՒՄԸ	ԹԵՐԹ
1.	2.	3.
1.	ԸՆԴՀԱՆՈՒՐ ԲԱՑԱՏՐԱԳԻՐ	Էլ-1
2.	ԱՐՏԱՔԻՆ ԼՈՒՍԱՎՈՐՈՒԹՅԱՆ ԳԼԽԱՎՈՐ ՀԱՏԱԿԱԳԻԾ	Էլ-2
3.	ՄԵՏԱՂԱԿԱՆ ՀԵՆԱՍՅԱՆ ՍԽԵՄԱ ԵՎ ՀՈՂԱՆՑՄԱՆ ՍԽԵՄԱ	Էլ-3

նախագծի անվանումը ՀՀ ԱՐՄԱՎԻՐԻ ՄԱՐԶ ՄԵԾԱՄՈՐ ՀԱՄԱՅՆՔԻ ԱՐՏԱՇԱՐ ԳՅՈՒՂԻ ՄԱՆԿԱՊԱՐՏԵԶԻ ԲԱԿԻ ԲԱՐԵԿԱՐԳՄԱՆ ՆԱԽԱԳԻԾ			օբյեկտի հասցեն ԱՐՄԱՎԻՐԻ ՄԱՐԶ, ՄԵԾԱՄՈՐ ՀԱՄԱՅՆՔ, ԱՐՏԱՇԱՐ ԳՅՈՒՂ 3-ՐԴ ՓՈՂՈՑ, 3-ՐԴ ՓԱԿՈՒՂԻ 2/1	
ՄՊԸ ՏՆՕՐԵՆ	Ա. ՀԱՅՐԱՊԵՏՅԱՆ	ԱՐՏ ՆԱԽԱԳԻԾ ՍՊԸ ԼԻՑԵՆԶԻԱ 001130	օբյեկտի անվանումը ՄԱՆԿԱՊԱՐՏԵԶ	մաս Էլ
ԳԼԽ. ՃԱՐՏԱՐԱՊԵՏ	Ն. ՔԵՖԻԹՅԱՆ		թերթի անվանումը ԸՆԴՀԱՆՈՒՐ ՏՎՅԱԼՆԵՐ	թերթեր 3
ՃԱՐՏԱՐԱԳԵՏ	Գ. ԱԲԵԼՅԱՆ			թերթ Էլ-1

նախագծի անվանումը			օբյեկտի հասցեն	
ՀՀ ԱՐՄԱՎԻՐԻ ՄԱՐԶ ՄԵԾԱՄՈՐ ՀԱՄԱՅՆՔԻ ԱՐՏԱՇԱՐ ԳՅՈՒՂԻ ՄԱՆԿԱՊԱՐՏԵԶԻ ԲԱԿԻ ԲԱՐԵԿԱՐԳՄԱՆ ՆԱԽԱԳԻԾ			ԱՐՄԱՎԻՐԻ ՄԱՐԶ, ՄԵԾԱՄՈՐ ՀԱՄԱՅՆՔ, ԱՐՏԱՇԱՐ ԳՅՈՒՂ 3-ՐԴ ՓՈՂՈՑ, 3-ՐԴ ՓԱԿՈՒՂԻ 2/1	
ՄՊԸ ՏՆՕՐԵՆ	Ա. ՀԱՅՐԱՊԵՏՅԱՆ	ԱՐՏ ՆԱԽԱԳԻԾ ՍՊԸ	օբյեկտի անվանումը: ՄԱՆԿԱՊԱՐՏԵԶ	մաս: ԷԼ
ԳԼԽ. ՃԱՐՏԱՐԱՊԵՏ	Ն. ՔԵՓԻՐՅԱՆ			թերթեր: 3
ՃԱՐՏԱՐԱԳԵՏ	Գ.ԱՌԵԼՅԱՆ	ԼԻՑԵՆԶԻԱ 001130	թերթի անվանումը: ԳԼԽԱՎՈՐ ՀԱՏԱԿԱԳԻԾ	թերթ: ԷԼ-2

Մետաղական հենասյուն

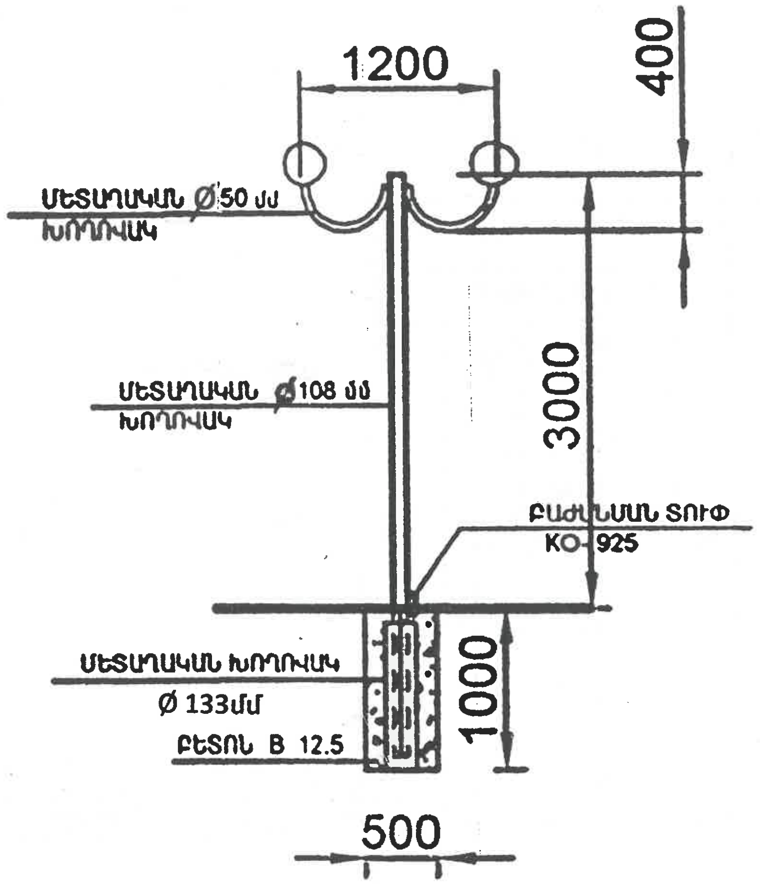

Հ/Հ	ԱՆՎԱՆՈՒՄ	ԵՐԿԱՐՈՒԹ. Մ	ՄԱԿԵՐԵՍ $Մ^2$	ԾԱՎԱԼ $Մ^3$	Քանակը հատ
1.	2.	3.	4.	5.	6.
1.	Հիմքերի քանդում			3.6	15
2.	Մետաղե խողովակի տեղադրում Φ133	h-0.9			15
3.	Հիմքերի բետոնապատում B15			3.0	15
4.	Մետաղական սյուների տեղադրում Φ108	h-4.0			15

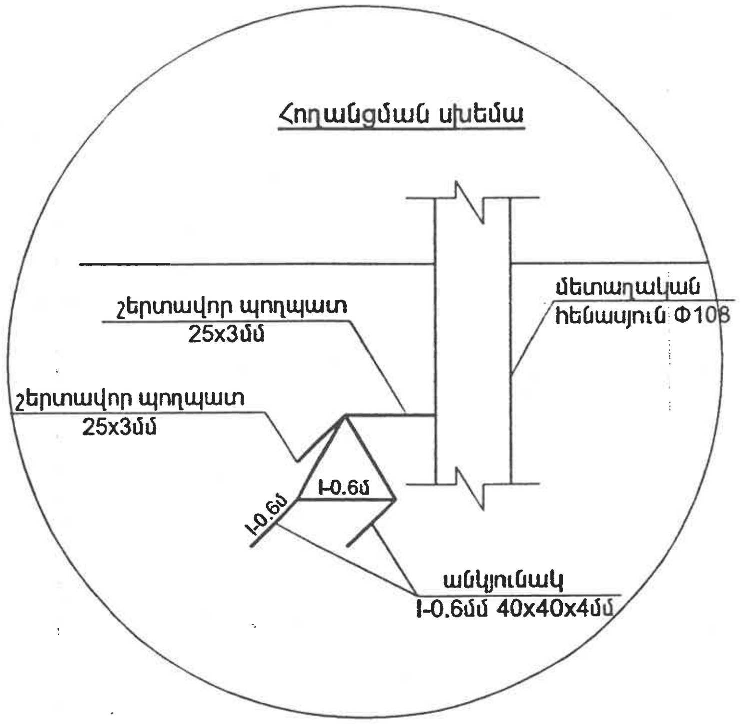

ՄԵԿ ԷԼԵՄԵՆՏԻ ՄԱՄՆԱԳԻՐ

ՏԱՐՐ	ՆՇԱՆԱԿՈՒՄԸ	ՔԱՆԱԿԸ	ԾԱՆՈԹ
1		3	
2	Անկյունակ 40x40x4մմ L=0.6մ	3	1.8մ
3	Շերտավոր պողպատ 25x3մմ		2.3մ

ԲՈԼՈՐ ՄԵՏԱՂԱԿԱՆ ԿՈՆՍՏՐՈՒԿՑԻԱՆԵՐԻ ՄԻԱՑՈՒՄԸ ԻՐԱԿԱՆԱՑՆԵԼ ԵՌԱԿՑՈՒՄՈՎ:

նախագծի անվանումը ՀՀ ԱՐՄԱՎԻՐԻ ՄԱՐԶ ՄԵԾԱՄՈՐ ՀԱՄԱՅՆՔԻ ԱՐՏԱՇԱՐ ԳՅՈՒՂԻ ՄԱՆԿԱՊԱՐՏԵԶԻ ԲԱԿԻ ԲԱՐԵԿԱՐԳՄԱՆ ՆԱԽԱԳԻԾ		օբյեկտի հասցեն ԱՐՄԱՎԻՐԻ ՄԱՐԶ, ՄԵԾԱՄՈՐ ՀԱՄԱՅՆՔ, ԱՐՏԱՇԱՐ ԳՅՈՒՂ 3-ՐԴ ՓՈՂՈՑ, 3-ՐԴ ՓԱԿՈՒՂԻ 2/1	
ՍՊԸ ՏՆՕՐԵՆ	Ա. ՀԱՅՐԱՊԵՏՅԱՆ	օբյեկտի անվանումը ՄԱՆԿԱՊԱՐՏԵԶ	մաս ԷԼ
ԳԼԽ. ՃԱՐՏԱՐԱՊԵՏ	Ն. ՔԵՓԻԹՅԱՆ		թերթեր 3 / թերթ ԷԼ 3
ՃԱՐՏԱՐԱԳԵՏ	Գ. ԱՐԵԼՅԱՆ	թերթի անվանումը ՄԵՏԱՂԱԿԱՆ ՀԵՆԱՍՅՈՒՆ ԵՎ ՀՈՂԱՆՑՄԱՆ ՍԽԵՄԱ	
ԱՐՏ ՆԱԽԱԳԻԾ ՍՊԸ ԼԻՑԵՆԶԻԱ 001130			