N	ԹԵՐԹԵՐԻ ԱՆՎԱՆՈՒՄԸ	ԹԵՐԹ
1	2	3
1	ԸՆԴՀԱՆՈՒՐ ՏՎՅԱԼՆԵՐ	ճՇ - 1
2	ԳԼԽԱՎՈՐ ՀԱՏԱԿԱԳԻԾ	ԳՀ - 1
3	ՀԱՏԱԿԱԳԻԾ	ճՇ - 2
4	ՑԱՆԿԱՊԱՏԻ ճԱԿԱՏՆԵՐ «-1», «-2», «-3» ԱՌԱՆՑՔՈՎ	ճՇ - 3
5	ՀԱՏՎԱԾ ՑԱՆԿԱՊԱՏԻ ՀԱՏԱԿԱԳԾԻՑ ԵՎ ՀԻՄՔԻՑ, ՀԱՆԳՈՒՅՑ -Ա, ԿՏՐՎԱԾՔ 1 - 1	ճՇ - 4
6	ՑԱՆԿԱՊԱՏԻ ԵՎ ԸՆԴՀԱՆՈՒՐ ԱՇԽԱՏԱՆՔՆԵՐԻ ՆՅՈՒԹԵՐԻ ՄԱՍՆԱԳՐԵՐ	ճՇ - 5
7	ՄԵՏԱՂԱԿԱՆ ԴԱՐՊԱՍ ՄԴ-1, ՆԵՐԴԻՐ ԷԼԵՄԵՆՏ ՆԷ-1 ԵՎ ՄԵՏԱՂԱԿԱՆ ԴԱՐՊԱՍ ՄԴ-1-Ի ՆՅՈՒԹԵՐԻ ՄԱՍՆԱԳՐԵՐ, ՆԵՐԴԻՐ ԷԼԵՄԵՆՏ ՆԷ-1, ԿՏՐՎԱԾՔ 1 - 1	ճՇ - 6
8	ՄԵՏԱՂԱԿԱՆ ԴՈՒՌ Դ-1, ՄԵՏԱՂԱԿԱՆ ԴՈՒՌ Դ-1 ՆՅՈՒԹԵՐԻ ՄԱՍՆԱԳԻՐ, ՀԱՏՎԱԾ ՑԱՆԿԱՊԱՏ Ց-2-Ի ՀԱՏԱԿԱԳԾԻՑ, ՀԻՄՔԻ ՀԱՏԱԿԱԳԻԾ	ճՇ - 7
9	ՑԱՆԿԱՊԱՏ Ց-2-Ի ԿԱՌՈՒՑՄԱՆ ԱՇԽԱՏԱՆՔՆԵՐԻ ՆՅՈՒԹԵՐԻ ՄԱՍՆԱԳԻՐ, ԿՏՐՎԱԾՔ 1 - 1	ճՇ - 8
10	ԿՏՐՎԱԾՔ 2 - 2, ՋՐԱՀԵՌԱՑՄԱՆ ՀԱՄԱԿԱՐԳԻ ՆՅՈՒԹԵՐԻ ՄԱՍՆԱԳԻՐ, ՎԱՔԻ ճԱՂԱՎԱՆԴԱԿԻ ՀԱՏԱԿԱԳԻԾ /1 ԷԼԵՄԵՆՏԻ ՀԱՏԱԿԱԳԻԾ/, ՎԱՔԻ ԵՎ ճԱՂԱՎԱՆԴԱԿԻ ԿՏՐՎԱԾՔ	ճՇ - 9
11	ԴԻՏԱՀՈՐ ԴՀ-1 ԿՈՆՍՏՐՈՒԿՏԻՎ ՄԱՍ, ԿՏՐՎԱԾՔՆԵՐ 1 - 1 ԵՎ 2 - 2	ճՇ - 10
12	ՆԵՐԴԻՐ ՏԱՐՐ ՆԴ-1, ԿՏՐՎԱԾՔ 1 - 1, ՆՅՈՒԹԵՐԻ ՄԱՍՆԱԳՐԵՐ	ճՇ - 11

ՆԱԽԱԳԻԾԸ ԿԱՏԱՐՎԵԼ Է ԳՈՐԾՈՂ ՇԻՆԱՐԱՐԱԿԱՆ ՆՈՐՄԵՐԻՆ ԵՎ ԿԱՆՈՆՆԵՐԻՆ ՀԱՄԱՊԱՏԱՍԽԱՆ:

Ն Գ ճ Հ. ՀԱԿՈԲՅԱՆ

ԲԱՑԱՏՐԱԳԻՐ

ԳՅՈՒԼԱԳԱՐԱԿ ՀԱՄԱՅՆՔԻ ԳՅՈՒԼԱԳԱՐԱԿ ԲՆԱԿԱՎԱՅՐԻ ԱՐՎԵՍՏԻ ԴՊՐՈՑԻ ԲԱԿԻ ԲԱՐԵԿԱՐԳՄԱՆ ՆԱԽԱԳԻԾԸ ԿԱՏԱՐՎԵԼ Է ՊԱՏՎԵՐԻ ԵՎ ՆԱԽԱԳԾԱՅԻՆ ԱՌԱՋԱԴՐԱՆՔԻ ՀԻՄԱՆ ՎՐԱ:

ՎԵՐԸ ՆՇՎԱԾ ՏԱՐԱԾՔԸ ՀԱՐԱԿԻՑ ՏԱՐԱԾՔՆԵՐԻ ՀԵՏ ՀԱՄԵՄԱՏԱԾ ԳՏՆՎՈՒՄ Է ՑԱԾՐ ՄԱԿԱՐԴԱԿԻ ՎՐԱ՝ ՈՐԻ ՊԱՏՃԱՌՈՎ ԱՆՋՐԵՎԱՋՐԵՐԸ ՀԱՎԱՔՎՈՒՄ ԵՆ, ՉՈՒՆԵՆԱԼՈՎ ԵԼՔ ՆՇՎԱԾ ՀԱՏՎԱԾԻՑ: ՆԱԽԱՏԵՍՎՈՒՄ Է ՋՐԱՀԵՌԱՑՄԱՆ ՎԱՔԵՐԻ ԵՎ ԽՈՂՈՎԱԿՆԵՐԻ ՏԵՂԱԴՐՈՒՄ՝ ՋՐԵՐԸ ՏԵՂԱՓՈԽԵԼՈՒ ՀԱՄԱՐ:

ՆԱԽԱՏԵՍՎՈՒՄ Է ԱՐՎԵՍՏԻ ԴՊՐՈՑԻ ՏԱՐԱԾՔԸ ՑԱՆԿԱՊԱՏԵԼ, ՑԱՆԿԱՊԱՏԻ ԸՆԴՀԱՆՈՒՐ ԵՐԿԱՐՈՒԹՅՈՒՆԸ ԿԱԶՄՈՒՄ Է 98.51 գծմ, ԲԱՐՁՐՈՒԹՅՈՒՆԸ 2.4 մ:

ՆԱԽԱԳԾՈՎ ՆԱԽԱՏԵՍՎԱԾ ԵՆ ՀԵՏԵՎՅԱԼ ԱՇԽԱՏԱՆՔՆԵՐԸ /ԱՄՓՈՓ ՆԿԱՐԱԳՐՈՒԹՅՈՒՆ/.

1. ՏԱՐԱԾՔԻ ՑԱՆԿԱՊԱՏՈՒՄ
2. ՑԱՆԿԱՊԱՏԻ ՄԵՏԱՂԱԿԱՆ ԷԼԵՄԵՆՏՆԵՐԻ ՅՈՒՂԱՆԵՐԿՈՒՄ
3. ԴԱՐՊԱՍՆԵՐԻ ԵՎ ԴՌՆԵՐԻ ՏԵՂԱԴՐՈՒՄ
4. ՋՐԱՀԵՌԱՑՄԱՆ Ե/Բ ՎԱՔԵՐԻ ՏԵՂԱԴՐՈՒՄ
5. ՋՐԱՀԵՌԱՑՄԱՆ ԽՈՂՈՎԱԿԻ ՏԵՂԱԴՐՈՒՄ ճԱՆԱՊԱՐՀԻ ՏԱԿ
6. Ե/Բ ԱՎԱԶԱՀԱՎԱՔԻ ԿԱՌՈՒՑՈՒՄ
7. ԴԻՏԱՀՈՐԵՐԻ ՏԵՂԱԴՐՈՒՄ
8. ՇԻՆ ԱՇԽԱՏԱՆՔՆԵՐԻ ԸՆԴԱՑՔՈՒՄ ԱՍՖԱԼՏԱԲԵՏՈՆԵ ՇԵՐՏԻ ՎՆԱՍՎԱԾ ՀԱՏՎԱԾՆԵՐԻ ՎԵՐԱԿԱՆԳՆՈՒՄ
9. ԽՈՏԻ ՍԵՐՄԻ ՑԱՆՈՒՄ
10. ԱՇԽԱՏԱՆՔՆԵՐԻ ԸՆԴԱՑՔՈՒՄ ԱՌԱՋԱՑԱԾ ՇԻՆ ԱՂԲԻ ԲԱՐՁՈՒՄ ԵՎ ՏԵՂԱՓՈԽՈՒՄ

Տնօրեն	Ա.ՍԱՐԳՍՅԱՆ		ԳՅՈՒԼԱԳԱՐԱԿ ՀԱՄԱՅՆՔԻ ԳՅՈՒԼԱԳԱՐԱԿ ԲՆԱԿԱՎԱՅՐԻ ԱՐՎԵՍՏԻ ԴՊՐՈՑԻ ԲԱԿԻ ԲԱՐԵԿԱՐԳՄԱՆ			
Ն Գ ճ	Հ.ՀԱԿՈԲՅԱՆ					
Գծեց	Հ.ՀԱԿՈԲՅԱՆ			ՓՈՒԼ	ԹԵՐԹ	ԹԵՐԹԵՐ
				Ա Ն	ճՇ - 1	
			ԸՆԴՀԱՆՈՒՐ ՏՎՅԱԼՆԵՐ	ԱՆԱՊԱՏ	«ԼՍ ՆԱԽԱԳԻԾ» ՍՊԸ	

ԳԼԽԱՎՈՐ ՀԱՏԱԿԱԳԻԾ Մ 1 : 1000

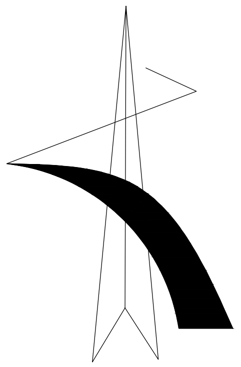

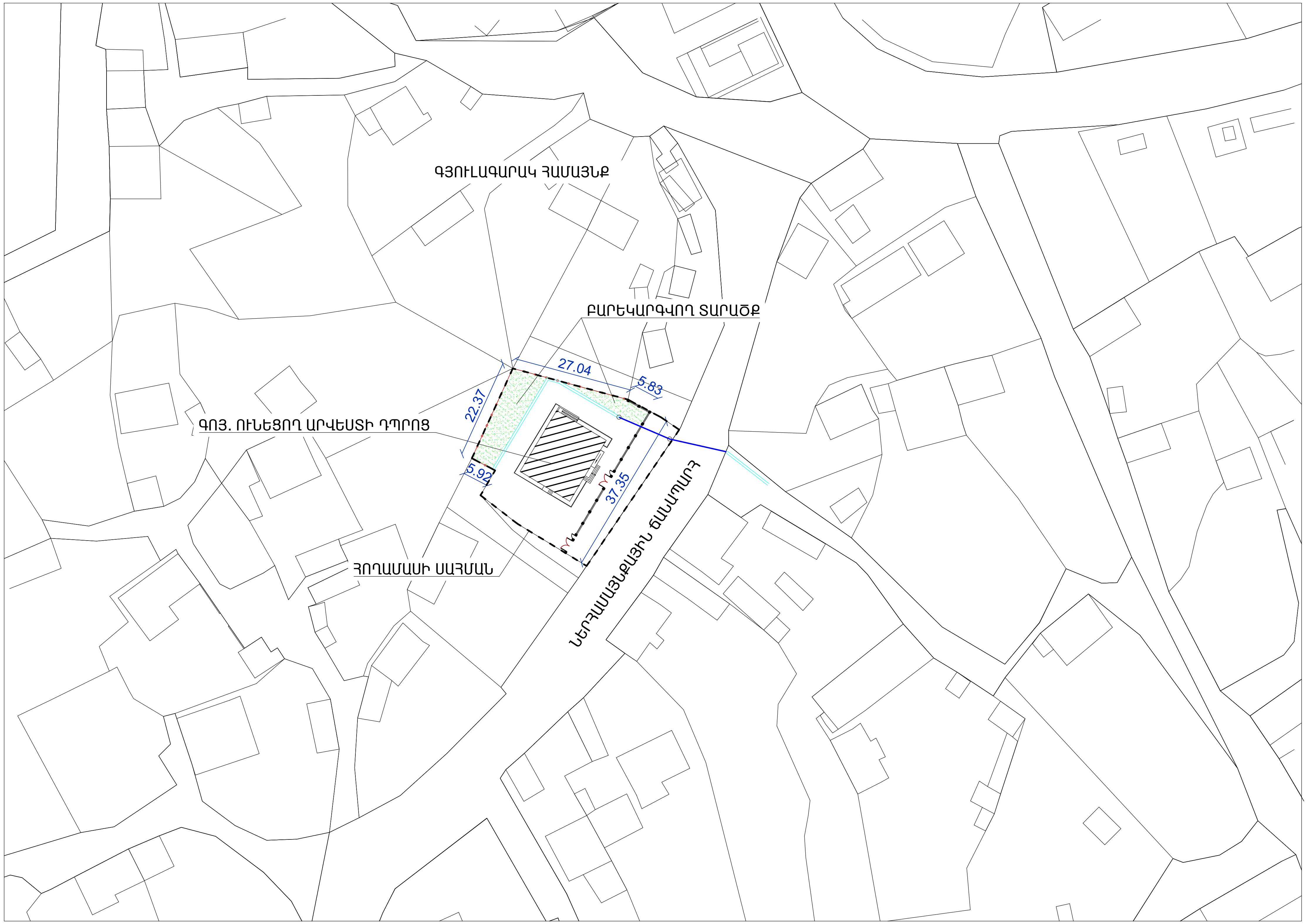

Տնօրեն	Ա.ՍԱՐԳՍՅԱՆ		ԳՅՈՒԼԱԳԱՐԱԿ ՀԱՄԱՅՆՔԻ ԳՅՈՒԼԱԳԱՐԱԿ ԲՆԱԿԱՎԱՅՐԻ ԱՐՎԵՍՏԻ ԴՊՐՈՑԻ ԲԱԿԻ ԲԱՐԵԿԱՐԳՈՒՄ		
Ն Գ Ճ	Հ.ՀԱԿՈԲՅԱՆ				
Գծեց	Հ.ՀԱԿՈԲՅԱՆ		ՓՈՒԼ	ԹԵՐԹ	ԹԵՐԹԵՐ
			Ա Ն	ԳՀ - 1	
			ԳԼԽԱՎՈՐ ՀԱՏԱԿԱԳԻԾ	«ԼՍ ՆԱԽԱԳԻԾ» ՍՊԸ	

ՀԱՏԱԿԱԳԻԾ Մ 1 : 250

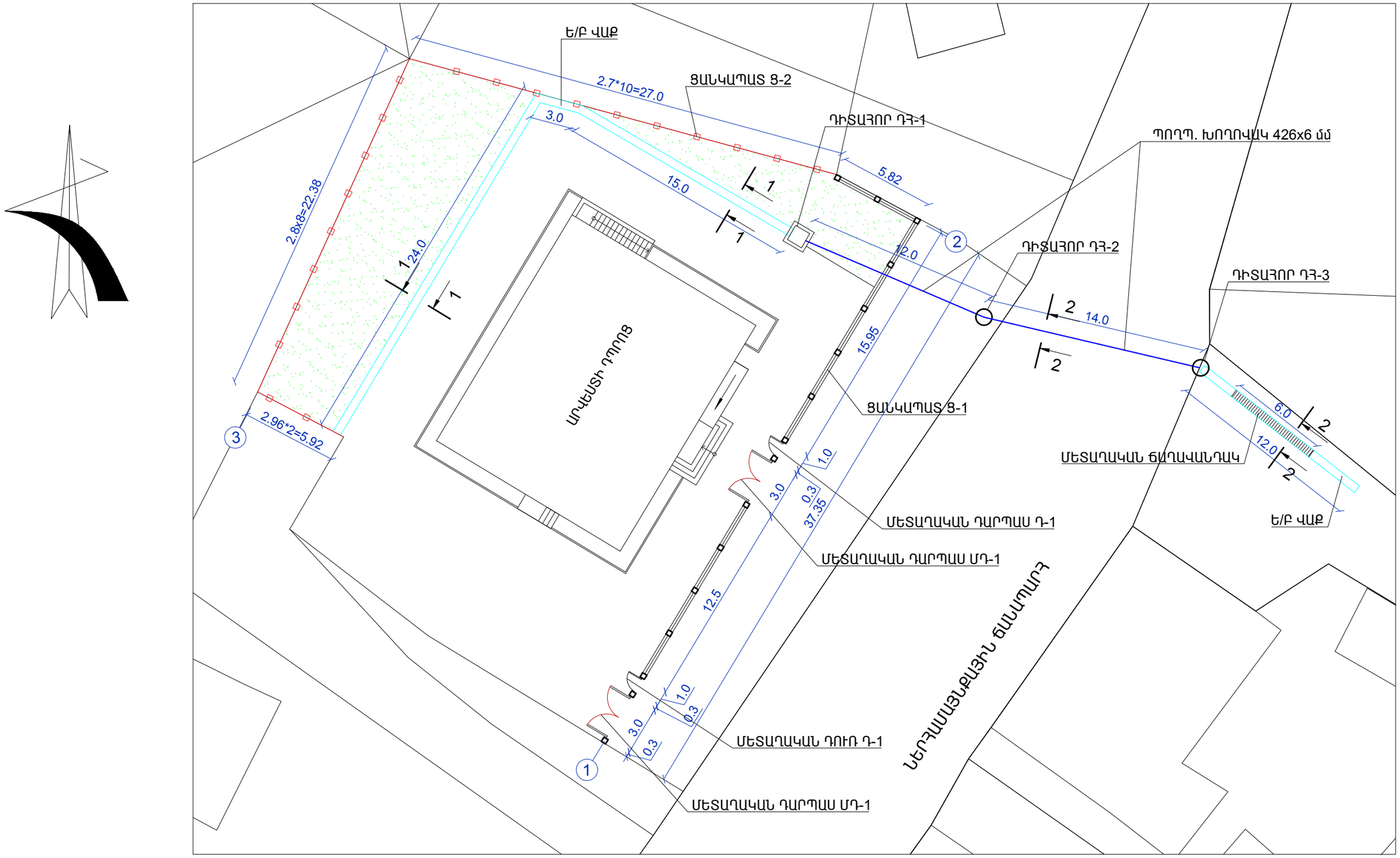

Տնօրեն	Ա.ՍԱՐԳՍՅԱՆ		ԴՅՈՒԼՈՒՄՈՒԿ ՀԱՄԱՅՆԱՅԻ ԴՅՈՒԼՈՒՄՈՒԿ ԲԱՆԿՈՎԱՅԻՆ ԼՄՎԱԾԻ ԴՐՈՒՅԹԻ ԲԱՆԿԻ ԲԱՆԵԿԱՄԱՄԱՐ			
Ն Գ Ճ	Հ.ՀԱԿՈԲՅԱՆ					
Գծեց	Հ.ՀԱԿՈԲՅԱՆ			ՓՈՒԼ	ԹԵՐԹ	ԹԵՐԹԵՐ
				Ա Ն	ՃՇ - 2	
			ՀԱՏԱԿԱԳԻԾ	ԴԻՏԱՐԱՆ	«ԼՍ ՆԱԽԱԳԻԾ» ՍՊԸ	

ՑԱՆԿԱՊԱՏԻ ճակատ «-1» առանցքով Մ 1:100

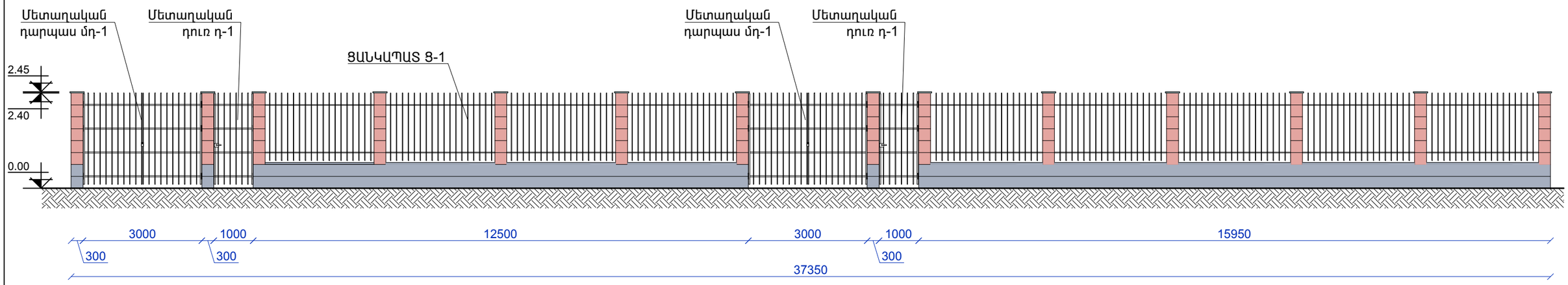

ՑԱՆԿԱՊԱՏԻ ճակատ «-2» առանցքով Մ 1:100

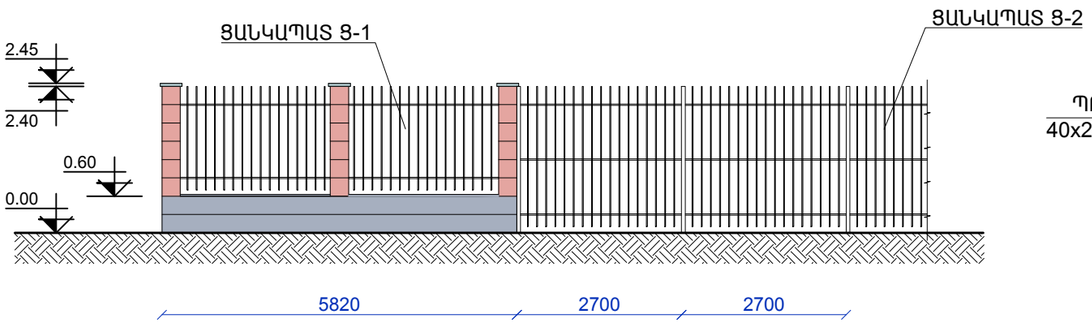

ՑԱՆԿԱՊԱՏԻ ճակատ «-3» առանցքով Մ 1:50

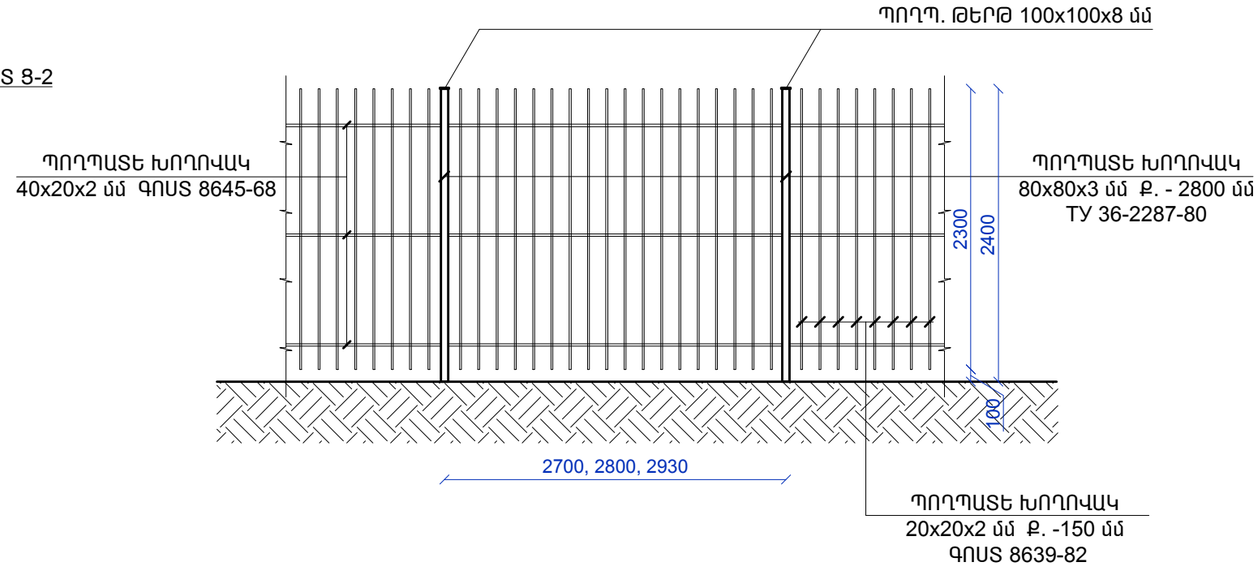

Տնօրեն	Ա.ՍԱՐԳՍՅԱՆ		ԴՅՈՒՆԱՄԱԿ ՀԱՄԱՅՆՔԻ ԴՅՈՒՆԱՄԱԿ ԲԱԿԱԼԱՎՅԻՆ ԱՎԱՆԻ ԿՈՂՄԻՑ ԲԱԿԻ ԲԱՌԵԿԱՄԱՎՈՐ			
Ն Գ Ճ	Հ.ՀԱԿՈԲՅԱՆ					
Գծեց	Հ.ՀԱԿՈԲՅԱՆ			ՓՈՒԼ	ԹԵՐԹ	ԹԵՐԹԵՐ
				Ա Ն	ճՇ - 3	
			ՑԱՆԿԱՊԱՏԻ ճակատներ «-1», «-2», «-3» առանցքով	«ԼՍ ՆԱԽԱԳԻԾ» ՍՊԸ		

ՀԱՏՎԱԾ ՑԱՆԿԱՊԱՏ Ց-1-Ի ՀԱՏԱԿԱԳԾԻՑ Մ 1:50

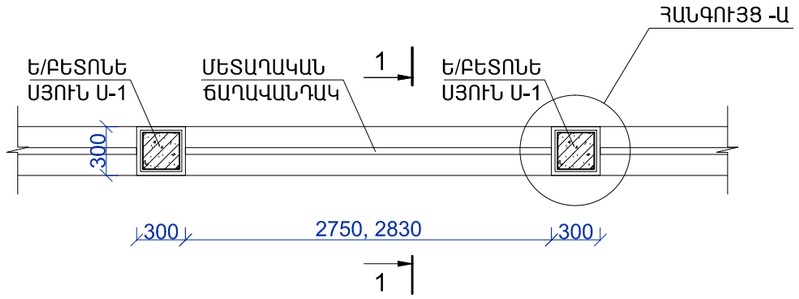

ՀԱՏՎԱԾ ՑԱՆԿԱՊԱՏ Ց-1-Ի ՀԻՄՔԻ ՀԱՏԱԿԱԳԾԻՑ Մ 1:50

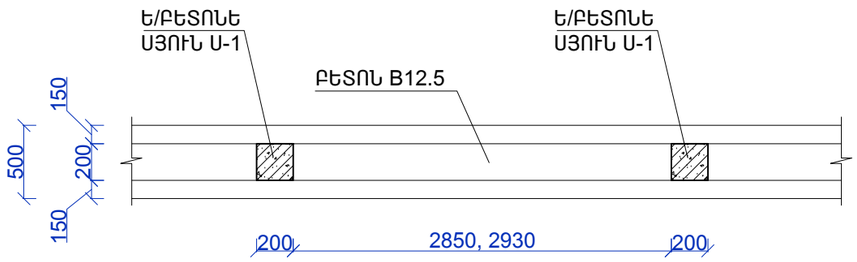

ՀԱՆԳՈՒՅՑ -Ա

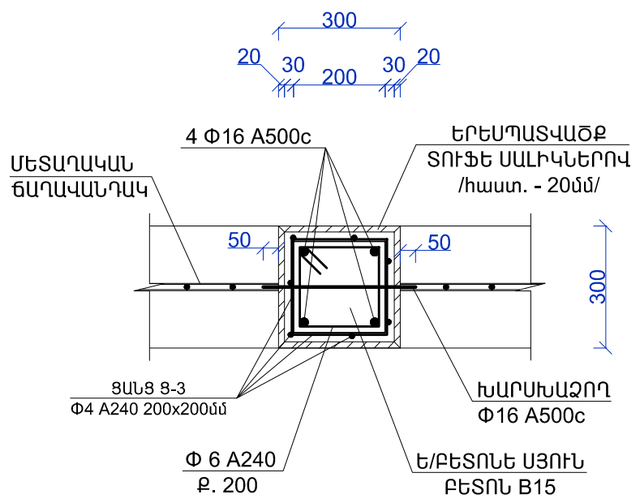

ԿՏՐՎԱԾՔ 1 - 1

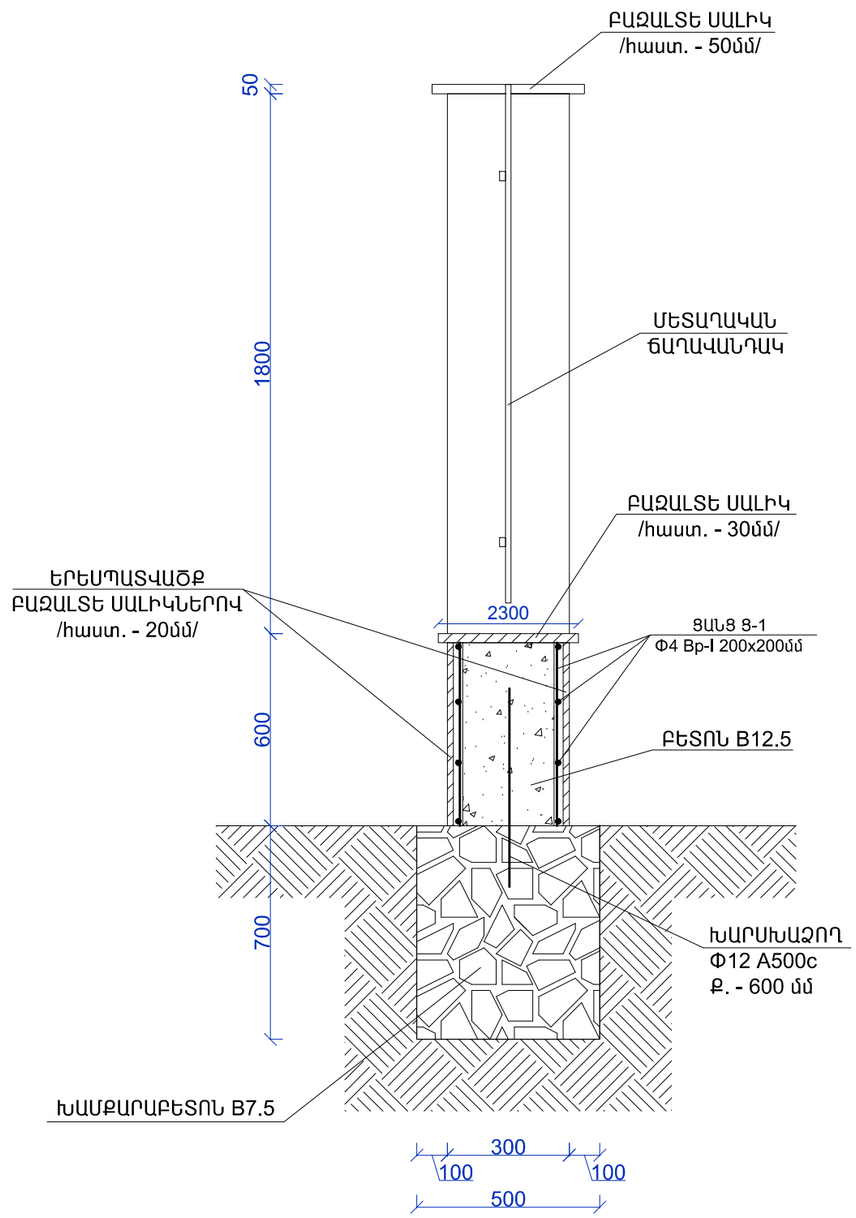

Տնօրեն	Ա.ՍԱՐԳՍՅԱՆ		ԴՅՈՒԼՈՒՄՈՒԿ ՀԱՄԱՅՆՔԻ ԴՅՈՒԼՈՒՄՈՒԿ ԲՆԱԿԱՎԱՅԻՆ ԼԱՎԱՀՍՏԻ ԾՐՈՒՑԻ ԲԱԿԻ ԲԱՌԵԿԱՄԱՄԻՄ			
Ն գ ճ	Հ.ՀԱԿՈԲՅԱՆ					
Գծեց	Հ.ՀԱԿՈԲՅԱՆ			ՓՈՒԼ	ԹԵՐԹ	ԹԵՐԹԵՐ
				Ա Ն	ճՇ - 4	
			ՀԱՏՎԱԾ ՑԱՆԿԱՊԱՏԻ ՀԱՏԱԿԱԳԾԻՑ ԵՎ ՀԻՄՔԻՑ, ՀԱՆԳՈՒՅՑ -Ա, ԿՏՐՎԱԾՔ 1 - 1	«ԼՍ ՆԱԽԱԳԻԾ» ՍՊԸ		

ՑԱՆԿԱՊԱՏ Ց-1-Ի ՀԱՏՎԱԾՈՒՄ ՔԱՆԴՄԱՆ ԱՇԽԱՏԱՆՔՆԵՐԻ ՄԱՍՆԱԳԻՐ

1. ԱՍՖԱԼՏԱԲԵՏՈՆԵ ՇԵՐՏԻ ԿՏՐՈՒՄ ՄԵԽԱՆԻԶՄՈՎ /հաստ. -60 մմ/ - 75.0 գծմ
2. ԱՍՖԱԼՏԱԲԵՏՈՆԵ ՇԵՐՏԻ ՔԱՆԴՈՒՄ ՄԵԽԱՆԻԶՄՈՎ - 3.0 մ^3
3. 3 -ՐԴ ԿԱՐԳԻ ԲՆԱՀՈՂԻ ՔԱՆԴՈՒՄ ՄԵԽԱՆԻԶՄՈՎ - 11.0 մ^3
4. ՆՈՒՅՆԻ ՔԱՆԴՈՒՄ ՁԵՌՔՈՎ - 1.0 մ^3
5. 4 -ՐԴ ԿԱՐԳԻ ԲՆԱՀՈՂԻ ՔԱՆԴՈՒՄ ՄԵԽԱՆԻԶՄՈՎ - 3.0 մ^3
6. ՆՈՒՅՆԻ ՔԱՆԴՈՒՄ ՁԵՌՔՈՎ - 1.0 մ^3
7. ԱՎԵԼՈՐԴ ԲՆԱՀՈՂԻ ԲԱՐՁՈՒՄ ԵՎ ՏԵՂԱՓՈԽՈՒՄ - 16.0 մ^3
8. ԱՍՖԱԼՏԱԲԵՏՈՆԻ ԲԱՐՁՈՒՄ ԵՎ ՏԵՂԱՓՈԽՈՒՄ - 3.0 մ^3

ՑԱՆԿԱՊԱՏ Ց-1-Ի ԿԱՌՈՒՑՄԱՆ ԱՇԽԱՏԱՆՔՆԵՐԻ ՄԱՍՆԱԳԻՐ

1. ԽԱՄՔԱՐԱԲԵՏՈՆԵ B7.5 ՀԻՄՔԵՐԻ ԿԱՌՈՒՑՈՒՄ - 13.2 մ^3
2. ԲԵՏՈՆԵ B-12.5 ՊԱՏԻ ԿԱՌՈՒՑՈՒՄ - 4.5 մ^3
3. ՑԱՆԿԱՊԱՏԻ ՑՈԿՈԼԱՅԻՆ ՀԱՏՎԱԾԻ ԵՐԵՍԱՊԱՏՈՒՄ ԲԱԶԱԼՏԵ ՍԱԼԻԿՆԵՐՈՎ /հաստ. - 20 մմ/ - 44.0 մ^2
4. ՑԱՆԿԱՊԱՏԻ ՑՈԿՈԼԱՅԻՆ ՀԱՏՎԱԾԻ ԳԼԽԱՄԱՍԻ ԵՐԵՍԱՊԱՏՈՒՄ ԲԱԶԱԼՏԵ ՍԱԼԻԿՆԵՐՈՎ /հաստ. - 30 մմ/ - 11.0 մ^2
5. ՍՅՈՒՆԵՐԻ ԵՐԵՍԱՊԱՏՈՒՄ ՏՈՒՖԵ ՍԱԼԻԿՆԵՐՈՎ /հաստ. -20 մմ/ - 35.0 մ^2
6. ՍՅՈՒՆԵՐԻ ԳԼԽԱՄԱՍԻ ՏԵՂԱԴՐՈՒՄ ԲԱԶԱԼՏԵ ՍԱԼԻԿՆԵՐՈՎ /հաստ. -50 մմ/ - 2.1 մ^2

ԸՆԴՀԱՆՈՒՐ ԱՇԽԱՏԱՆՔՆԵՐԻ ՆՅՈՒԹԵՐԻ ՄԱՍՆԱԳԻՐ

1. ՔԱՆԴՎԱԾ ԱՍՖԱԼՏԱԲԵՏՈՆԻ ՀԱՏՎԱԾՈՒՄ ԽՃԱՅԻՆ ՆԱԽԱՇԵՐՏԻ ԻՐԱԿԱՆԱՑՈՒՄ ԲԻՏՈՒՄԻ ՆԵՐԾԾՈՒՄՈՎ /հաստ.-120 մմ/ - 15.0 մ^2
2. ԽՈՇՈՐԱՀԱՏԻԿ ԱՍՖԱԼՏԱԲԵՏՈՆԵ ԾԱԾԿՈՒՅԹ /հաստ. 60 մմ/ - 15.0 մ^2
3. "Բ" ՏԻՊԻ ՄԱՆՐԱՀԱՏԻԿ ԱՍՖԱԼՏԱԲԵՏՈՆԵ ԾԱԾԿՈՒՅԹ /հաստ. 40 մմ/ - 15.0 մ^2
4. ԱՍՖԱԼՏԱԲԵՏՈՆԻ ԵԶՐԵՐԻ ՎԵՐԱԿԱՆԳՆՈՒՄ՝ ԽՃԱՅԻՆ ՆԱԽԱՇԵՐՏԻ ԻՐԱԿԱՆԱՑՈՒՄ ԲԻՏՈՒՄԻ ՆԵՐԾԾՈՒՄՈՎ /հաստ.-120 մմ/ - 20.0 մ^2
5. "Բ" ՏԻՊԻ ՄԱՆՐԱՀԱՏԻԿ ԱՍՖԱԼՏԱԲԵՏՈՆԵ ԾԱԾԿՈՒՅԹ /հաստ. 50 մմ/ - 20.0 մ^2

ՑԱՆԿԱՊԱՏԻ Ե/ԲԵՏՈՆԵ ԷԼԵՄԵՆՏՆԵՐԻ ՄԱՍՆԱԳԻՐ

ԴԻՐՔԸ	ՆՇԱՆԱԿՈՒՄԸ	ԱՆՎԱՆՈՒՄԸ	ՔԱՆԱԿԸ հատ	ՔԱՇԸ կգ	ԾԱՆՈԹՈՒԹՅՈՒՆ
		Ե/Բ ՍՅՈՒՆ Ս-1	16		
1		Φ16 A500c L=3100	4	314.0	
2		Φ6 A240 L=790	14	39.3	
		ՆՅՈՒԹ ԲԵՏՈՆ B15			2.0 մ^3
		ԽԱՐՍԽԱՁՈՂ			
3		Φ12 A500c L=750	58	39.0	
4		Φ16 A500c L=400	21	13.3	
		ՑԱՆՑ Ց-1			
		Φ4 A240 200x200մմ S=79.0 մ^2	1	43.0	

ՑԱՆԿԱՊԱՏ Ց-1-Ի ՄԵՏԱՂԱԿԱՆ ՃԱՂԱՎԱՆԴԱԿԻ ՆՅՈՒԹԵՐԻ ՄԱՍՆԱԳԻՐ

Հ /Հ	ԱՆՎԱՆՈՒՄԸ	ՄԵԿ ԷԼ-ՏԻ ԵՐԿԱՐՈՒԹ-ՅՈՒՆԸ /մ/	ՔԱՆԱԿԸ /հատ/	ԸՆԴՀԱՆՈՒՐ ԵՐԿԱՐՈՒԹ-ՅՈՒՆԸ /մ/	ԾԱՆՈԹՈՒԹՅՈՒՆ /ԸՆԴՀ. ՔԱՇԸ /ԿԳ//
1.	ՊՈՂՊԱՏԵ ԽՈՂՈՎԱԿ 20x20x2 մմ ԳՈՍՏ 8639-82	1.75	194	339.5	365.0
2.	ՊՈՂՊԱՏԵ ԽՈՂՈՎԱԿ 40x20x2 մմ ԳՈՍՏ 8645-68	$L_{միջ}$=2.74	22	60.3	103.0
3.	ՄԵՏԱՂԱԿԱՆ ԷԼԵՄԵՆՏՆԵՐԻ ՅՈՒՂԱՆԵՐԿՈՒՄ /2 անգամ/ - 35.0 մ^2				

Տնօրեն	Ա.ՍԱՐԳՍՅԱՆ		ԴՅՈՒԼԱԴԱՐԿ ՀԱՄԱՅՆՔԻ ԴՅՈՒԼԱԴԱՐԿ ԲԱԼԿՈՎԱՅԻ ԱՐՎԵՍՏԻ ԴՊՐՈՑԻ ԲԱԿԻ ԲԱՌԵԿԱՄԱՎԱՐ			
Ն Գ Ճ	Հ. ՀԱԿՈԲՅԱՆ					
Կատարեց	Հ. ՀԱԿՈԲՅԱՆ			ՓՈՒԼ	ԹԵՐԹ	ԹԵՐԹԵՐ
				Ա Ն	ՃՇ - 5	
			ՑԱՆԿԱՊԱՏԻ ԵՎ ԸՆԴՀԱՆՈՒՐ ԱՇԽԱՏԱՆՔՆԵՐԻ ՆՅՈՒԹԵՐԻ ՄԱՍՆԱԳՐԵՐ	«ԼՍ ՆԱԽԱԳԻԾ» ՍՊԸ		

ՄԵՏԱՂԱԿԱՆ ԴԱՐՊԱՍ ՄԴ-1

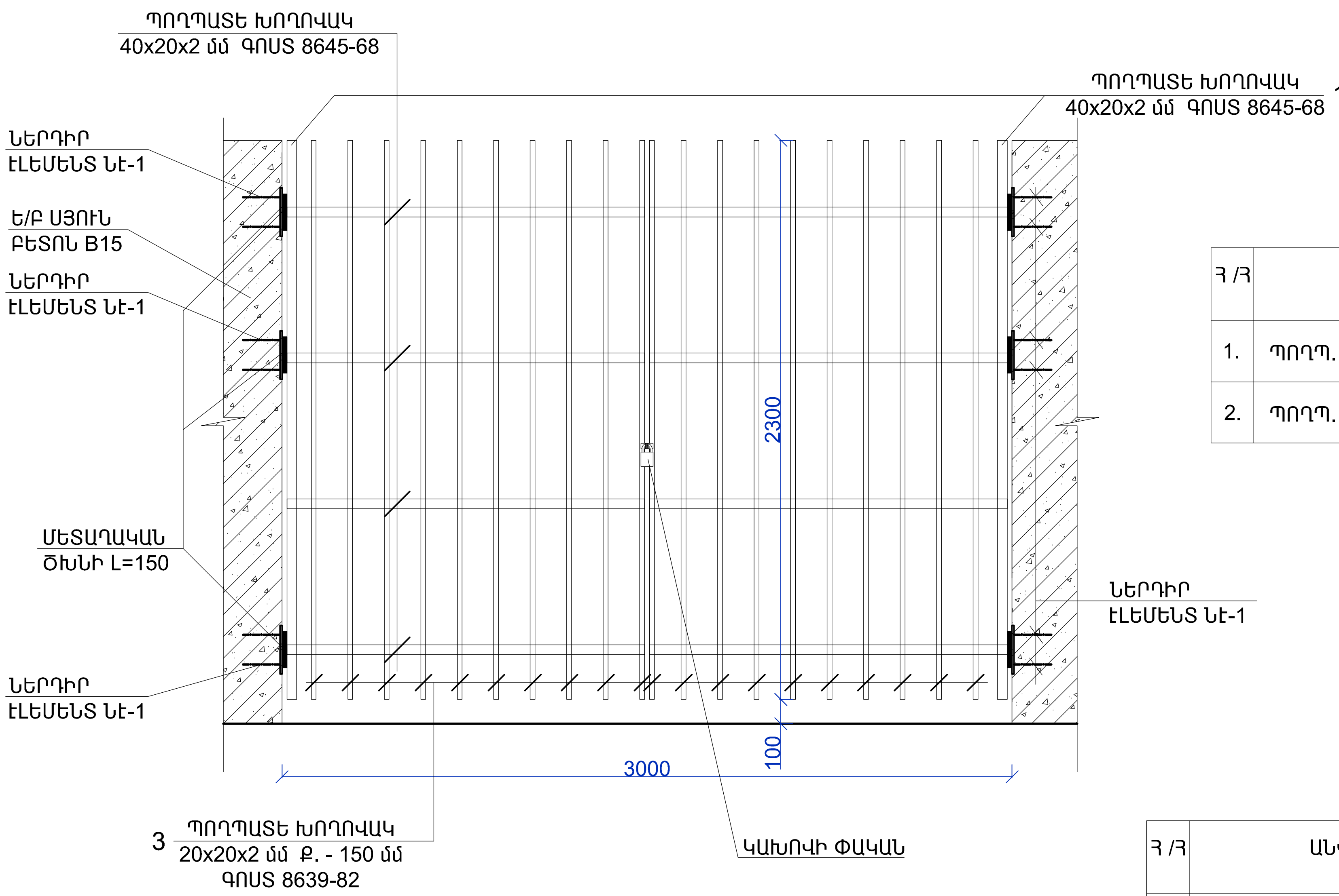

ՆԵՐԴԻՐ ԷԼԵՄԵՆՏ ՆԷ-1 ՆՅՈՒԹԵՐԻ ՄԱՍՆԱԳԻՐ

Հ /Հ	ԱՆՎԱՆՈՒՄԸ	ՄԵԿ ԷԼ-ՏԻ ԵՐԿԱՐՈՒԹ-ՅՈՒՆԸ /մ/	ՔԱՆԱԿԸ /հատ/	ԸՆԴՀԱՆՈՒՐ ԵՐԿԱՐՈՒԹ-ՅՈՒՆԸ /մ/	ԾԱՆՈԹՈՒԹՅՈՒՆ /ԸՆԴՀ. ՔԱՇԸ /ԿԳ//
1.	ՊՈՂՊ. ԹԵՐԹ 200x8	0.2	1	0.2	2.5
2.	ՊՈՂՊ. ՁՈՂ Φ16 A500c	0.25	4	1.0	1.6

ՄԵՏԱՂԱԿԱՆ ԴԱՐՊԱՍ ՄԴ-1 ՆՅՈՒԹԵՐԻ ՄԱՍՆԱԳԻՐ

Հ /Հ	ԱՆՎԱՆՈՒՄԸ	ՄԵԿ ԷԼ-ՏԻ ԵՐԿԱՐՈՒԹ-ՅՈՒՆԸ /մ/	ՔԱՆԱԿԸ /հատ/	ԸՆԴՀԱՆՈՒՐ ԵՐԿԱՐՈՒԹ-ՅՈՒՆԸ /մ/	ԾԱՆՈԹՈՒԹՅՈՒՆ /ԸՆԴՀ. ՔԱՇԸ /ԿԳ//	ԾԱՆՈԹՈՒԹՅՈՒՆ /ԸՆԴՀ. ՔԱՇԸ 2 ՀԱՏԻ ՀԱՄԱՐ /ԿԳ//
1.	ՊՈՂՊԱՏԵ ԽՈՂՈՎԱԿ 40x20x2 մմ ԳՕՍՏ 8645-68	2.30	2	4.6	7.82	15.64
2.	ՊՈՂՊԱՏԵ ԽՈՂՈՎԱԿ 40x20x2 մմ ԳՕՍՏ 8645-68	1.47	8	11.76	20.0	40.0
3.	ՊՈՂՊԱՏԵ ԽՈՂՈՎԱԿ 20x20x2 մմ ԳՕՍՏ 8639-82	2.3	20	46.0	49.5	99.0
4.	ՆԵՐԴԻՐ ԷԼԵՄԵՆՏ ՆԷ-1		6		24.6	49.2
5.	ԿԱԽՈՎԻ ՓԱԿԱՆ - 1 ՀԱՏ					2 ՀԱՏ
6.	ՄԵՏԱՂԱԿԱՆ ԾԽՆԻ /L=150 մմ/ - 6 ՀԱՏ					12 ՀԱՏ
7.	ՄԵՏԱՂԱԿԱՆ ԷԼԵՄԵՆՏՆԵՐԻ ՅՈՒՂԱՆԵՐԿՈՒՄ - 5.7 մ^2					11.4 մ^2

ՆԵՐԴԻՐ ԷԼԵՄԵՆՏ ՆԷ-1

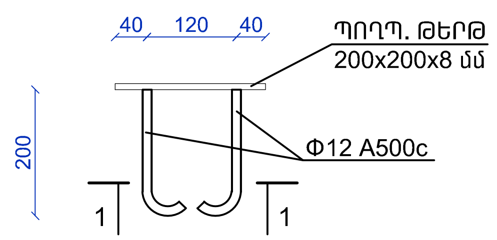

ԿՏՐՎԱԾՔ 1 - 1

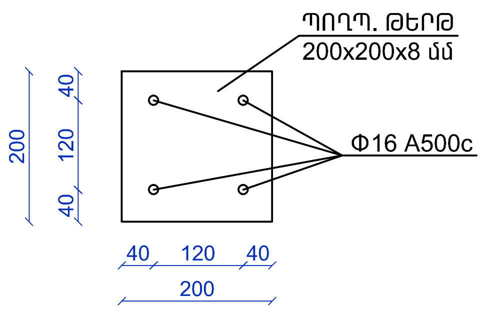

ԾԱՆՈԹՈՒԹՅՈՒՆ

1. ՄԵՏԱՂԱԿԱՆ ԷԼԵՄԵՆՏՆԵՐԻ ԵՌԱԿՑՈՒՄՆ ԻՐԱԿԱՆԱՑՆԵԼ

Э-42 ՏԻՊԻ ԷԼԵԿՏՐՈԴՈՎ

Տնօրեն	Ա.ՍԱՐԳՍՅԱՆ		[illegible]			
Ն Գ ճ	Հ.ՀԱԿՈԲՅԱՆ					
Գծեց	Հ.ՀԱԿՈԲՅԱՆ			ՓՈՒԼ	ԹԵՐԹ	ԹԵՐԹԵՐ
				Ա Ն	ճԸ - 6	
			ՄԵՏԱՂԱԿԱՆ ԴԱՐՊԱՍ ՄԴ-1, ՆԵՐԴԻՐ ԷԼԵՄԵՆՏ ՆԷ-1 ԵՎ ՄԵՏԱՂԱԿԱՆ ԴԱՐՊԱՍ ՄԴ-1-Ի ՆՅՈՒԹԵՐԻ ՄԱՍՆԱԳՐԵՐ, ՆԵՐԴԻՐ ԷԼԵՄԵՆՏ ՆԷ-1, ԿՏՐՎԱԾՔ 1 - 1	«ԼՍ ՆԱԽԱԳԻԾ» ՍՊԸ		

ՄԵՏԱՂԱԿԱՆ ԴՈՒՌ Դ-1

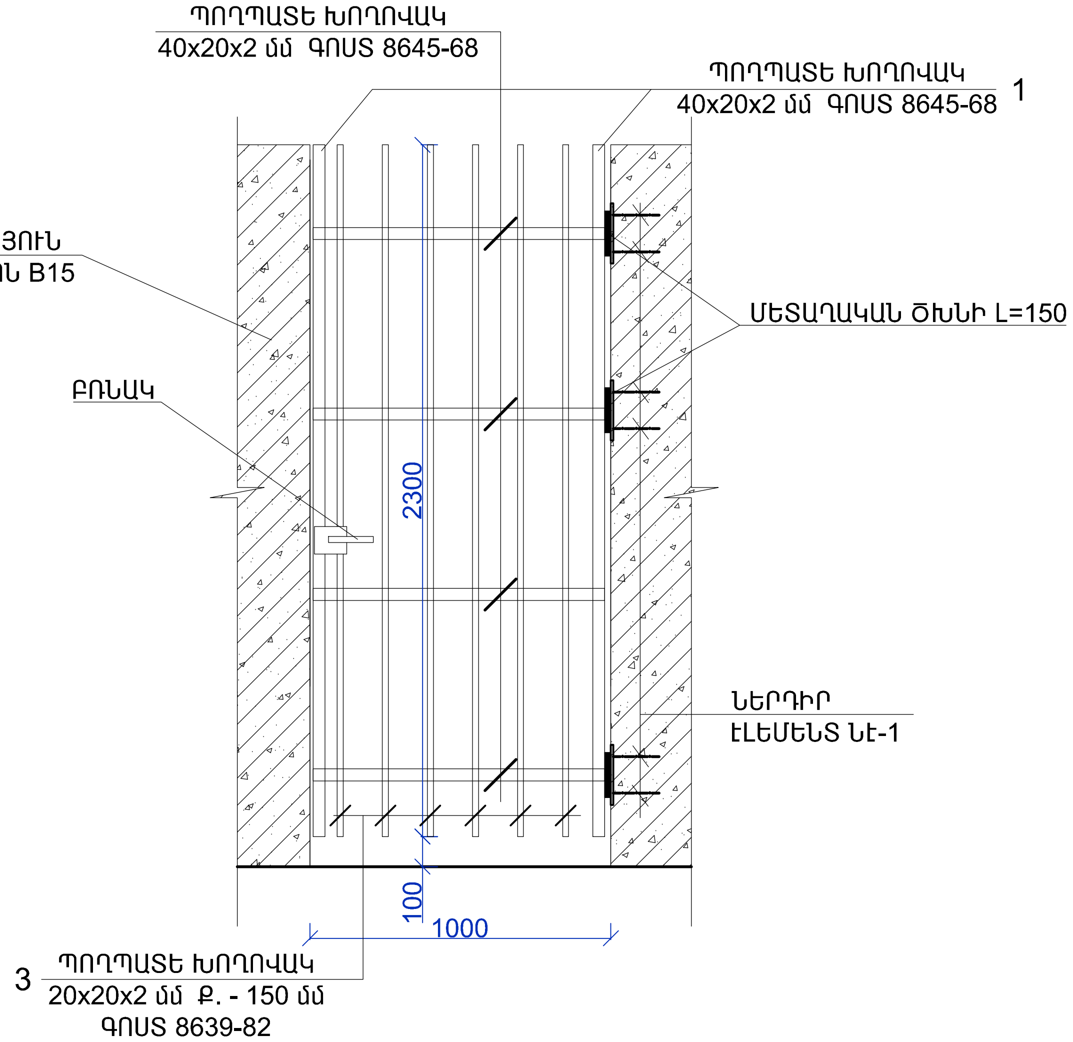

ՀԱՏՎԱԾ ՑԱՆԿԱՊԱՏ Ց-2-Ի ՀԱՏԱԿԱԳԾԻՑ Մ 1:50

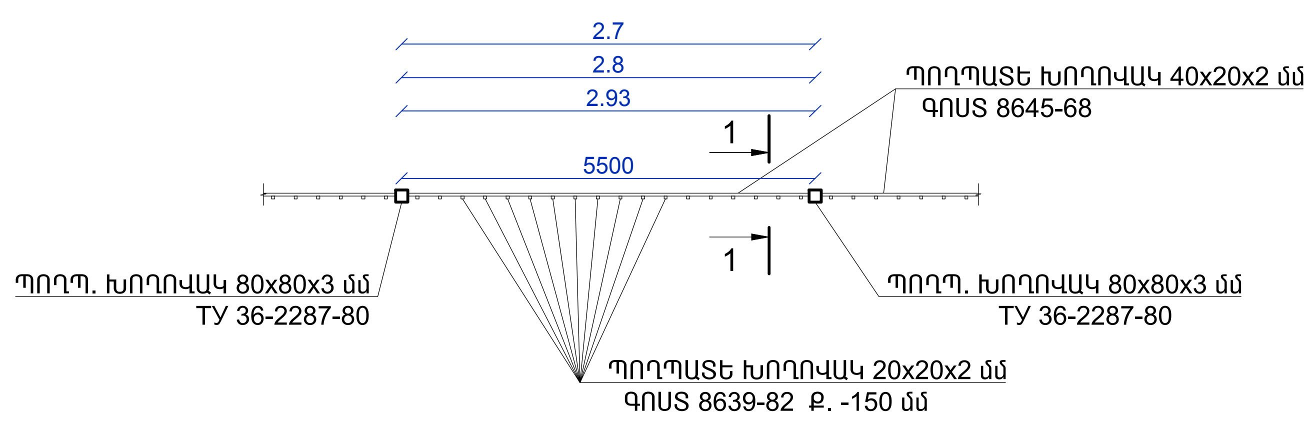

ՀԱՏՎԱԾ ՑԱՆԿԱՊԱՏ Ց-2-Ի ՀԻՄՔԻ ՀԱՏԱԿԱԳԾԻՑ Մ 1:50

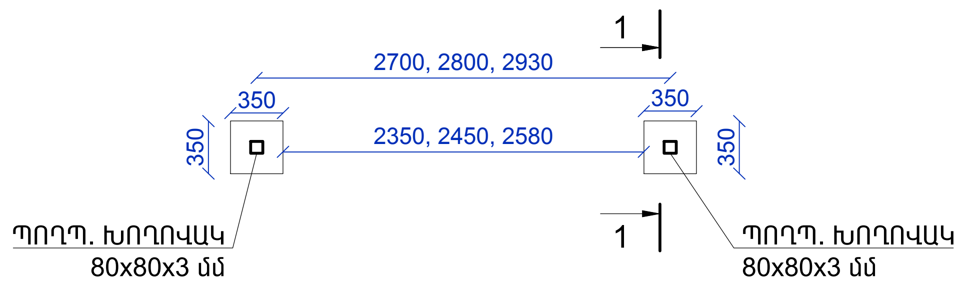

ՄԵՏԱՂԱԿԱՆ ԴՈՒՌ Դ-1 ՆՅՈՒԹԵՐԻ ՄԱՍՆԱԳԻՐ

Հ /Հ	ԱՆՎԱՆՈՒՄԸ	ՄԵԿ ԷԼ-ՏԻ ԵՐԿԱՐՈՒԹ-ՅՈՒՆԸ /մ/	ՔԱՆԱԿԸ /հատ/	ԸՆԴՀԱՆՈՒՐ ԵՐԿԱՐՈՒԹ-ՅՈՒՆԸ /մ/	ԾԱՆՐՈՒԹՅՈՒՆ /ԸՆԴՀ. ՔԱՇԸ /ԿԳ//	ԾԱՆՐՈՒԹՅՈՒՆ /ԸՆԴՀ. ՔԱՇԸ 2 ՀԱՏԻ ՀԱՄԱՐ /ԿԳ//
1.	ՊՈՂՊԱՏԵ ԽՈՂՈՎԱԿ 40x20x2 մմ ԳՈՍՏ 8645-68	2.30	2	4.6	7.82	15.64
2.	ՊՈՂՊԱՏԵ ԽՈՂՈՎԱԿ 40x20x2 մմ ԳՕՍՏ 8645-68	0.97	4	3.88	6.6	13.2
3.	ՊՈՂՊԱՏԵ ԽՈՂՈՎԱԿ 20x20x2 մմ ԳՕՍՏ 8639-82	2.3	6	13.8	14.9	29.8
4.	ՆԵՐԴԻՐ ԷԼԵՄԵՆՏ ՆԷ-1		3		12.3	24.6
5.	ՆԵՐՔԻՆ ՓԱԿԱՆ - 1 ՀԱՏ					2 ՀԱՏ
6.	ԲՌՆԱԿ - 1 ՀԱՏ					2 ՀԱՏ
7.	ՄԵՏԱՂԱԿԱՆ ԾԽՆԻ /L=150 մմ/ - 3 ՀԱՏ					6 ՀԱՏ
8.	ՄԵՏԱՂԱԿԱՆ ԷԼԵՄԵՆՏՆԵՐԻ ՅՈՒՂԱՆԵՐԿՈՒՄ - 2.2 $մ^2$					4.4 $մ^2$

ԾԱՆՈԹՈՒԹՅՈՒՆ

1. ՄԵՏԱՂԱԿԱՆ ԷԼԵՄԵՆՏՆԵՐԻ ԵՌԱԿՑՈՒՄՆ ԻՐԱԿԱՆԱՑՆԵԼ
Э-42 ՏԻՊԻ ԷԼԵԿՏՐՈԴՈՎ

Տնօրեն	Ա.ՍԱՐԳՍՅԱՆ		ԴՅՈՒՂԱԿԱՆ ՀԱՄԱՅՆՔԻ ԴՅՈՒՂԱԿԱՆ ԲՆԱԿԱՎԱՅՐԻ ԱՎԱՐՏԻ ԴՊՐՈՑԻ ԲԱԿԻ ԲԱՐԵԿԱՐԳՈՒՄ		
Ն Գ Ճ	Հ.ՀԱԿՈԲՅԱՆ				
Գծեց	Հ.ՀԱԿՈԲՅԱՆ		ՓՈՒԼ	ԹԵՐԹ	ԹԵՐԹԵՐ
			Ա Ն	ՃՇ - 7	
			ՄԵՏԱՂԱԿԱՆ ԴՈՒՌ Դ-1, ՄԵՏԱՂԱԿԱՆ ԴՈՒՌ Դ-1 ՆՅՈՒԹԵՐԻ ՄԱՍՆԱԳԻՐ, ՀԱՏՎԱԾ ՑԱՆԿԱՊԱՏ Ց-2-Ի ՀԱՏԱԿԱԳԾԻՑ, ՀԻՄՔԻ ՀԱՏԱԿԱԳԻԾ	«ԼՍ ՆԱԽԱԳԻԾ» ՍՊԸ	

ԿՏՐՎԱԾՔ 1 - 1

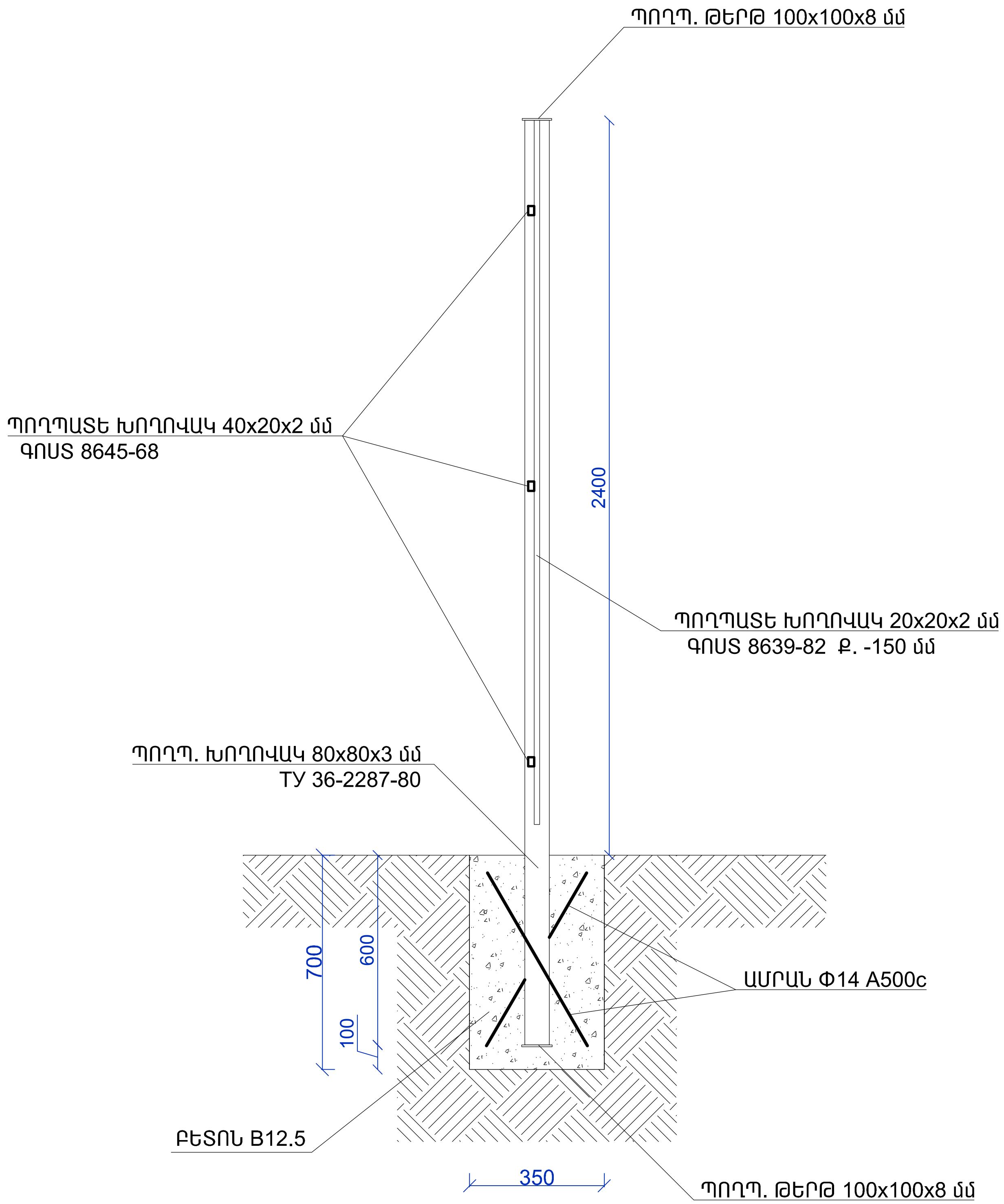

ՑԱՆԿԱՊԱՏ Ց-2-Ի ՀԱՏՎԱԾՈՒՄ ՔԱՆԴՄԱՆ ԱՇԽԱՏԱՆՔՆԵՐԻ ՄԱՍՆԱԳԻՐ

1. 3 -ՐԴ ԿԱՐԳԻ ԲՆԱՀՈՂԻ ՔԱՆԴՈՒՄ ՁԵՌՔՈՎ - 6.0 $մ^3$
2. 4 -ՐԴ ԿԱՐԳԻ ԲՆԱՀՈՂԻ ՔԱՆԴՈՒՄ ՁԵՌՔՈՎ - 1.0 $մ^3$
3. ԱՎԵԼՈՐԴ ԲՆԱՀՈՂԻ ԲԱՐՁՈՒՄ ԵՎ ՏԵՂԱՓՈԽՈՒՄ - 2.0 $մ^3$
4. ՔԱՆԴԱԾ ԲՆԱՀՈՂԻ ՀԵՏԼԻՑՔ ՁԵՌՔՈՎ - 5.0 $մ^3$

ՑԱՆԿԱՊԱՏ Ց-2-Ի ԿԱՌՈՒՑՄԱՆ ԱՇԽԱՏԱՆՔՆԵՐԻ ՄԱՍՆԱԳԻՐ

1. ԲՆԱՀՈՂԻ ՏՈՓԱՆՈՒՄ ԽՃՈՎ - 3.0 $մ^2$
2. ԲԵՏՈՆԵ B7.5 ՀԻՄՔԵՐԻ ԿԱՌՈՒՑՈՒՄ - 2.0 $մ^3$

ՑԱՆԿԱՊԱՏ Ց-2-Ի ՄԵՏԱՂԱԿԱՆ ՃԱՂԱՎԱՆԴԱԿԻ ՆՅՈՒԹԵՐԻ ՄԱՍՆԱԳԻՐ

Հ /Հ	ԱՆՎԱՆՈՒՄԸ	ՄԵԿ ԷԼ-ՏԻ ԵՐԿԱՐՈՒԹ-ՅՈՒՆԸ /մ/	ՔԱՆԱԿԸ /հատ/	ԸՆԴՀԱՆՈՒՐ ԵՐԿԱՐՈՒԹ-ՅՈՒՆԸ /մ/	ԾԱՆՈԹՈՒԹՅՈՒՆ /ԸՆԴՀ. ՔԱՇԸ /ԿԳ//
1.	ՊՈՂՊԱՏԵ ԽՈՂՈՎԱԿ 80x80x3 մմ ТУ 36-2287-80	L=3.00	21	63.0	457,4
2.	ՊՈՂՊԱՏԵ ԽՈՂՈՎԱԿ 40x20x2 մմ ԳՕՍՏ 8645-68	$L_{միջ}$=2.77	60	166.2	282,6
3.	ՊՈՂՊԱՏԵ ԽՈՂՈՎԱԿ 20x20x2 մմ ԳՕՍՏ 8639-82	2.3	360	828.0	890,1
4.	ՊՈՂՊԱՏԵ ԹԵՐԹ 100x100x8 մմ	0.1	42	4.2	26.4
5.	ԱՄՐԱՆ Φ14 A500c	0.7	42	29.4	35.6
6.	ՄԵՏԱՂԱԿԱՆ ԷԼԵՄԵՆՏՆԵՐԻ ՅՈՒՂԱՆԵՐԿՈՒՄ /2 անգամ/ - 103.0 $մ^2$				

Տնօրեն	Ա.ՍԱՐԳՍՅԱՆ		[illegible]		
Ն Գ Ճ	Հ.ՀԱԿՈԲՅԱՆ		[illegible]		
Գծեց	Հ.ՀԱԿՈԲՅԱՆ			ՓՈՒԼ	ԹԵՐԹ	ԹԵՐԹԵՐ
				Ա Ն	ՃՇ - 8	
			ՑԱՆԿԱՊԱՏ Ց-2-Ի ԿԱՌՈՒՑՄԱՆ ԱՇԽԱՏԱՆՔՆԵՐԻ ՆՅՈՒԹԵՐԻ ՄԱՍՆԱԳԻՐ, ԿՏՐՎԱԾՔ 1 - 1	«ԼՍ ՆԱԽԱԳԻԾ» ՍՊԸ	

ԿՏՐՎԱԾՔ 1 - 1 Մ 1 : 25

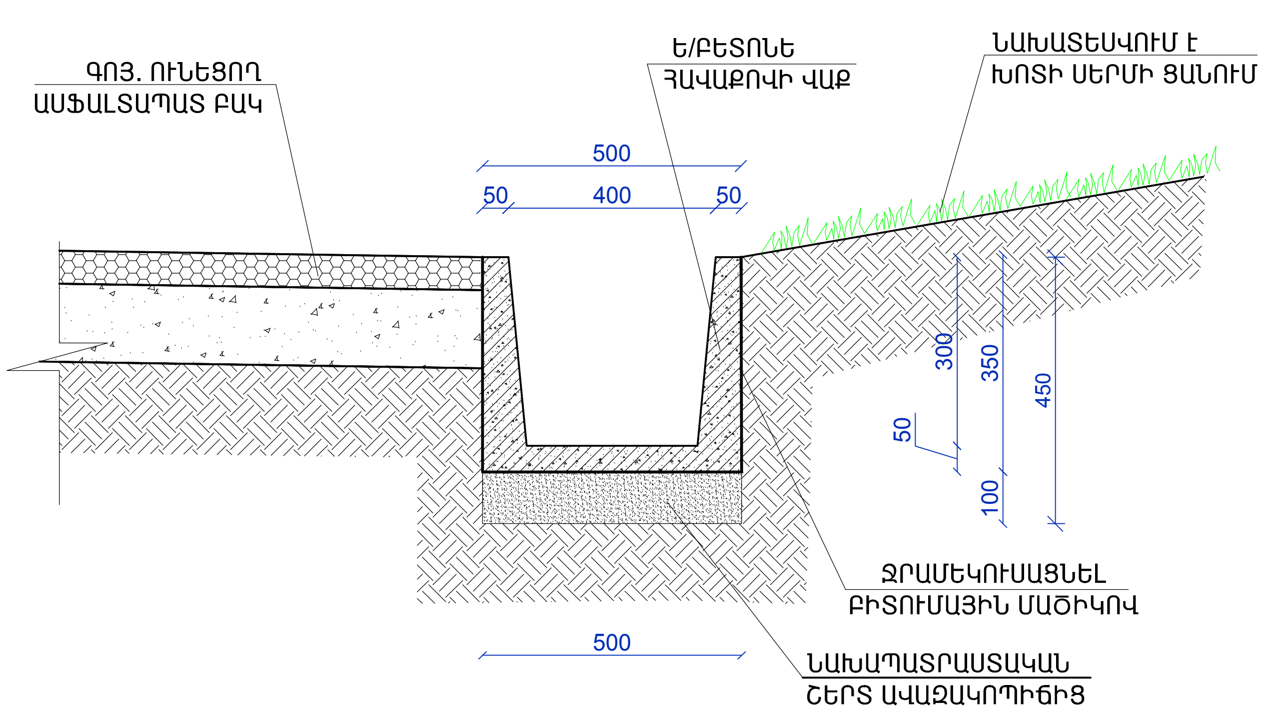

ՋՐԱՀԵՌԱՑՄԱՆ ՀԱՄԱԿԱՐԳԻ ՆՅՈՒԹԵՐԻ ՄԱՍՆԱԳԻՐ

ՂՈՐՔ	ԱՆՎԱՆՈՒՄ	1 ԷԼԵՄԵՆՏԻ ԵՐԿԱՐՈՒԹՅՈՒՆԸ	ՔԱՆԱԿ ՀԱՏ	ԸՆԴՀԱՆՈՒՐ ԵՐԿ-ԸՆ ԳԾՄ	ԸՆԴՀԱՆՈՒՐ ՔԱՇԸ ԿԳ
1	2		3	4	5
1	ՄԵՏԱՂԱԿԱՆ ԱՆԿՅՈՒՆԱԿ L 63x5 մմ	L = 1000 մմ	12	12.0	57.8
2	ՇՎԵԼԵՐ [6.5	L = 370 մմ	66	24.4	144.0
3	ՄԵՏԱՂԱԿԱՆ ՃԱՂԱՎԱՆԴԱԿՆԵՐԻ ՅՈՒՂԱՆԵՐԿՈՒՄ - 9.4 մ²				
4	ՎԱՔԻ ՆԱԽԱՊԱՏՐԱՍՏԱԿԱՆ ՇԵՐՏԻ ԻՐԱԿԱՆԱՑՈՒՄ ԱՎԱԶԱԿՈՊԻՃԻՑ ՏՈՓԱՆՈՒՄՈՎ - 2.7 մ³				
5	ՀԱՎԱՔՈՎԻ Ե/Բ ՎԱՔԻ ՄՈՆՏԱԺՈՒՄ 400x300 ՉԱՓԵՐԻ - 54.0 գծմ				
6	ՎԱՔԻ ԹԻԿՈՒՆՔԱՅԻՆ ՄԱՍԻ ՄՇԱԿՈՒՄ ԲԻՏՈՒՄՈՎ - 64.8 մ²				

Ե/Բ ՎԱՔԻ ԵՎ ՃԱՂԱՎԱՆԴԱԿԻ ԿՏՐՎԱԾՔ 2 - 2

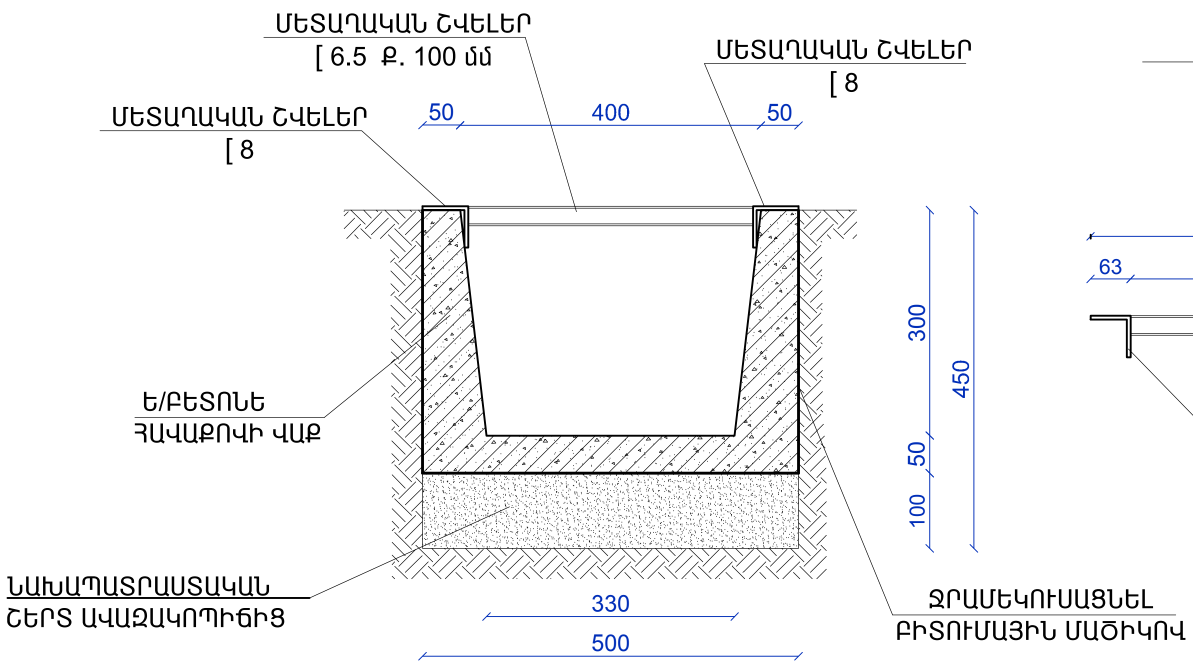

ԿՏՐՎԱԾՔ 1 - 1

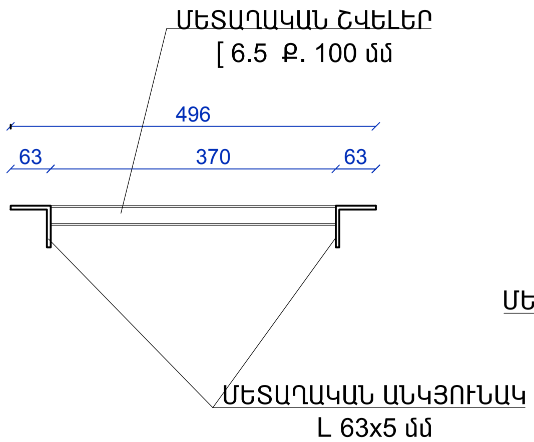

Ե/Բ ՎԱՔԻ ՃԱՂԱՎԱՆԴԱԿԻ ՀԱՏԱԿԱԳԻԾ /1 ԷԼԵՄԵՆՏԻ ՀԱՏԱԿԱԳԻԾ/

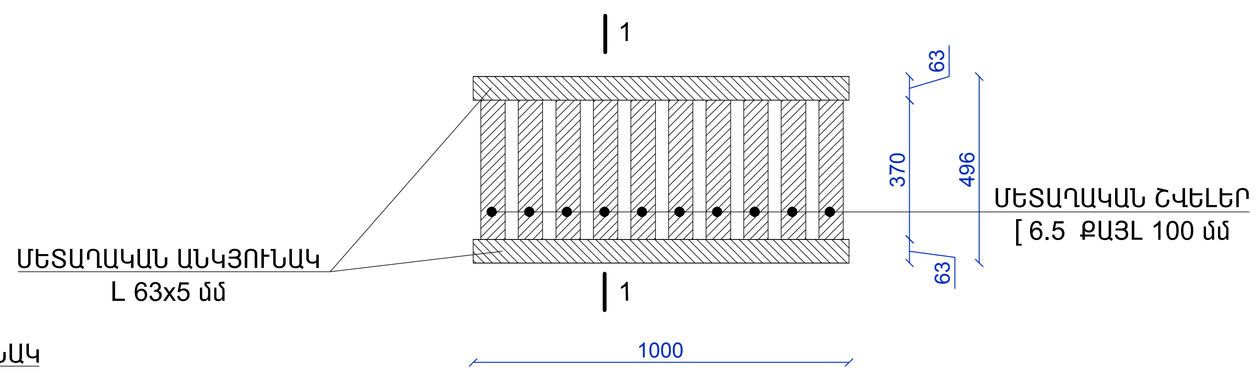

ԾԱՆՈԹՈՒԹՅՈՒՆ

ՏԵՂԱԴՐՎՈՂ ԱՍՖԱԼՏԱԲԵՏՈՆԻ ՋԵՐՄԱՍՏԻՃԱՆԸ ՊԵՏՔ Է ԼԻՆԻ 120^0 -150^0 C, ԻՍԿ ՔԱՆԱԿԸ ԵՎ ՏԵՍԱԿԸ՝ ՀԱՇՎԻ ԱՌՆԵԼՈՎ ԽՏԱՑՄԱՆ ԳՈՐԾԱԿԻՑԸ (1.25 - 1.3):

ԱՍՖԱԼՏԱԲԵՏՈՆԵ ՄԱԿԵՐԵՍԸ ՀԱՐԹԵՑՆԵԼՈՒՑ ԵՎ ՈՒՂՂԵԼՈՒՑ ՀԵՏՈ ԿԱՏԱՐՎՈՒՄ Է ԽՏԱՑՈՒՄ, ՍԿԶԲՈՒՄ ԹԵԹԵՎ, ԻՍԿ ՀԵՏՈ ԾԱՆՐ ԳԼԴՈՆՆԵՐՈՎ:

Տնօրեն	Ա. ՍԱՐԳՍՅԱՆ		ՂՈՒԼԱԳԱՐԱԿ ՀԱՄԱՅՆՔԻ ՂՈՒԼԱԳԱՐԱԿ ԲՆԱԿԱՎԱՅՐԻ ԱՎԵՏԻ ԴՊՐՈՑԻ ԲԱԿԻ ԲԱՐԵԿԱՐԳՈՒՄ		
Ն Գ Ճ	Հ. ՀԱԿՈԲՅԱՆ				
Կատարեց	Հ. ՀԱԿՈԲՅԱՆ		ՓՈՒԼ	ԹԵՐԹ	ԹԵՐԹԵՐ
			Ա Ն	ՃՇ - 9	
			ԿՏՐՎԱԾՔ 2 - 2, ՋՐԱՀԵՌԱՑՄԱՆ ՀԱՄԱԿԱՐԳԻ ՆՅՈՒԹԵՐԻ ՄԱՍՆԱԳԻՐ, ՎԱՔԻ ՃԱՂԱՎԱՆԴԱԿԻ ՀԱՏԱԿԱԳԻԾ /1 ԷԼԵՄԵՆՏԻ ՀԱՏԱԿԱԳԻԾ/, ՎԱՔԻ ԵՎ ՃԱՂԱՎԱՆԴԱԿԻ ԿՏՐՎԱԾՔ	«ԼՍ ՆԱԽԱԳԻԾ» ՍՊԸ	

ԿՏՐՎԱԾՔ 2 - 2 Մ 1 : 20

1. "Բ" ՏԻՊԻ ՄԱՆՐԱՀԱՏԻԿ ԱՍՖԱԼՏԱԲԵՏՈՆԵ ԾԱԾԿՈՒՅԹ /հաստ. 40 մմ/
2. ԽՈՇՈՐԱՀԱՏԻԿ ԱՍՖԱԼՏԱԲԵՏՈՆԵ ԾԱԾԿՈՒՅԹ /հաստ. 60 մմ/
3. ԽՃԱՅԻՆ ՆԱԽԱՇԵՐՏԻ ԻՐԱԿԱՆԱՑՈՒՄ ԲԻՏՈՒՄԻ ՆԵՐԾՈՒՄՈՎ /հաստ.-120 մմ/
4. ԼԻՑՔ ԱՎԱԶԱԿՈՊԻՃԻՑ

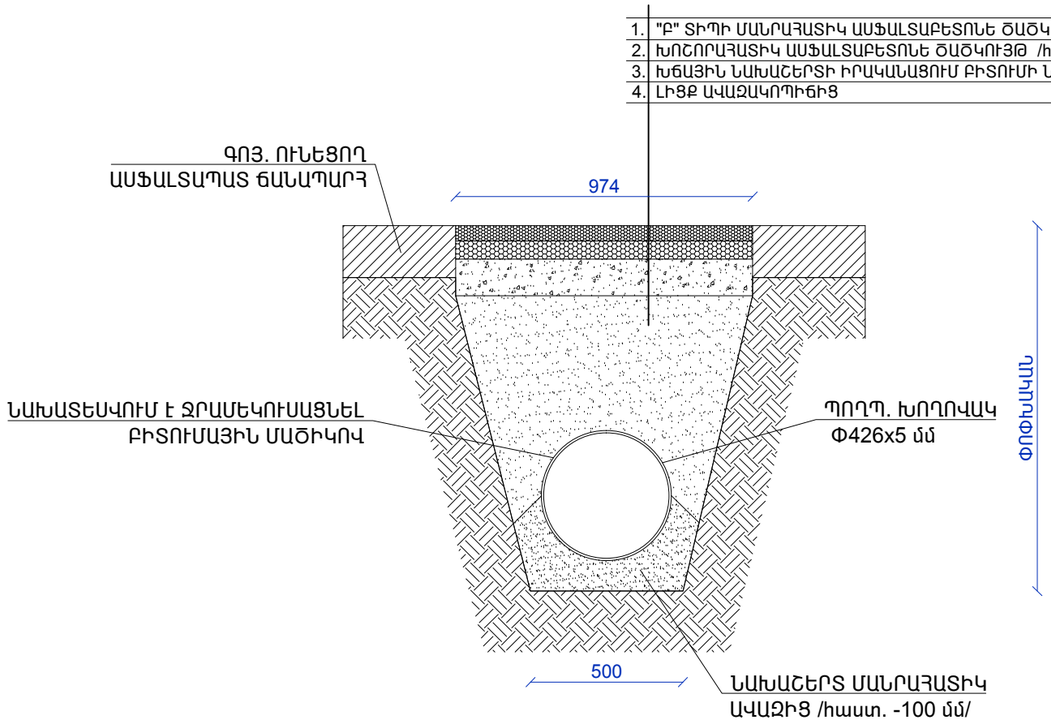

ԴԻՏԱՀՈՐ ԴՀ-1 Մ 1 : 20

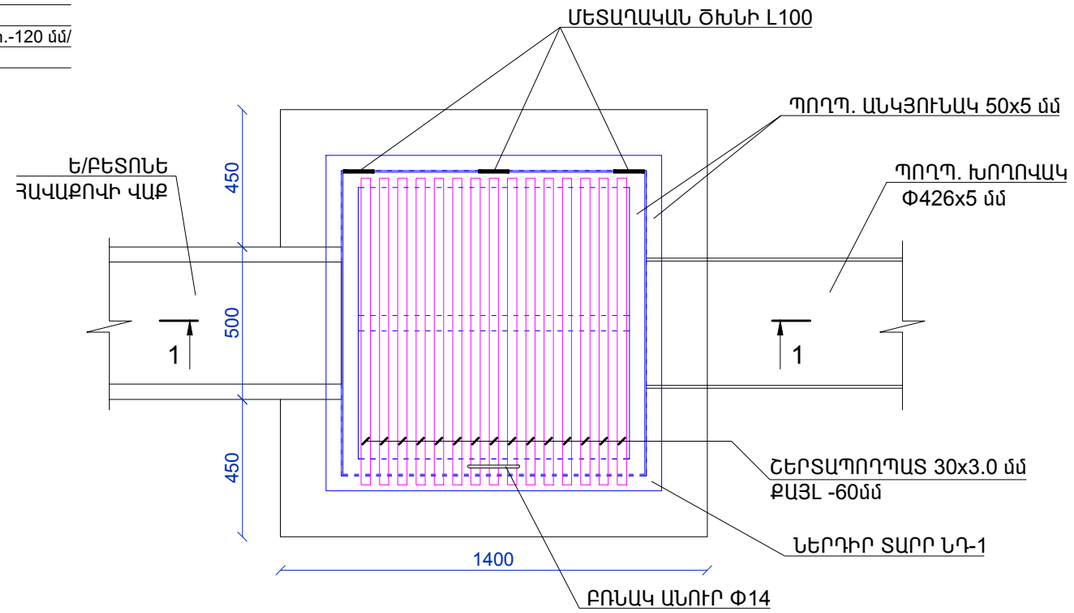

ԿՏՐՎԱԾՔ 1 - 1 Մ 1 : 20

ԴԻՏԱՀՈՐ ԴՀ-1 ԿՈՆՍՏՐՈՒԿՏԻՎ ՄԱՍ Մ 1 : 20

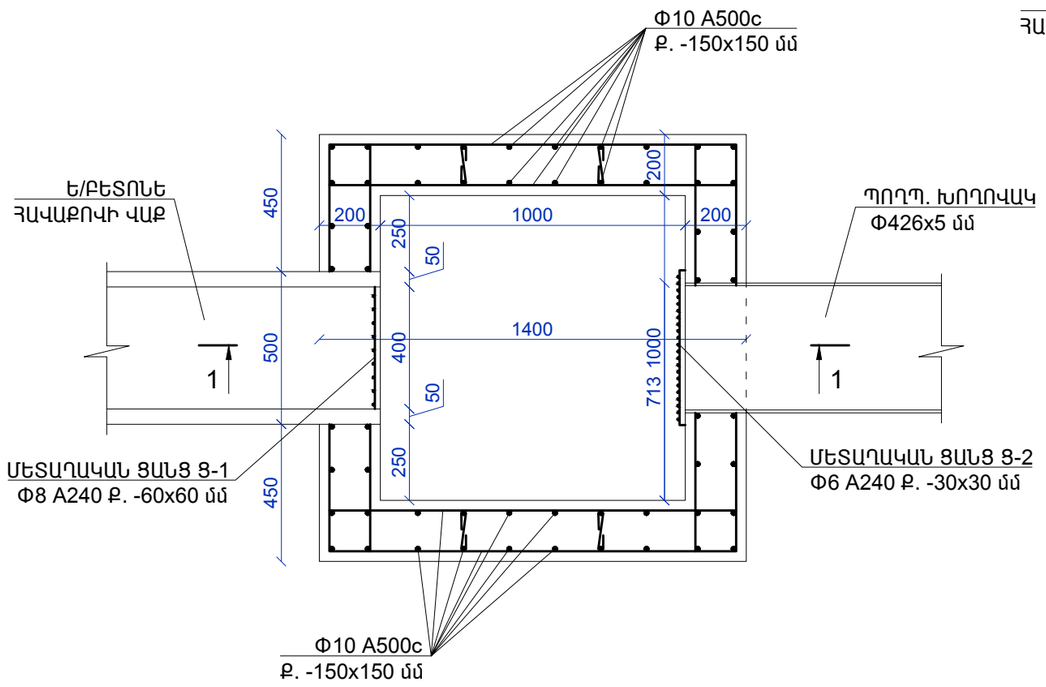

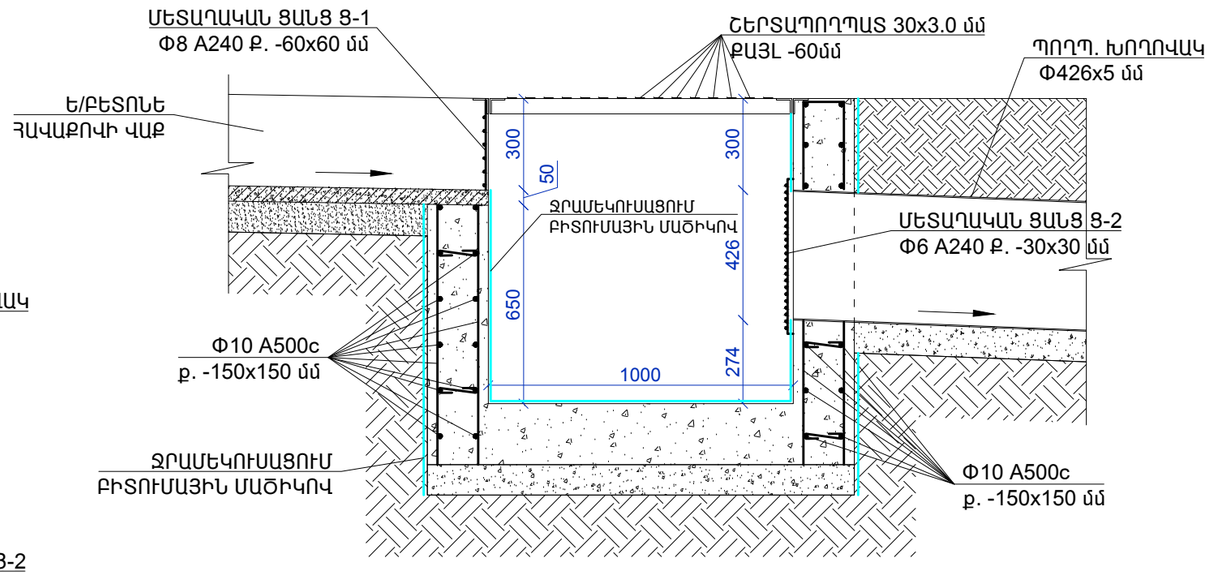

Տնօրեն	Ա. ՍԱՐԳՍՅԱՆ		ԴՅՈՒԼՈՒԱՆՈՒԿ ՀԱՄԼՅՆԻ ԴՅՈՒԼՈՒԱՆՈՒԿ ԲԼԿՎԼՎԼՅՈՒ ԱՎԱՆՈՒ ԴՐՈՒՅՑԻ ԲԼԿԻ ԲԱՄԵԿԱՄՈՒՄ			
Ն Գ Ճ	Հ. ՀԱԿՈԲՅԱՆ					
Կատարող	Հ. ՀԱԿՈԲՅԱՆ			ՓՈՒԼ	ԹԵՐԹ	ԹԵՐԹԵՐ
				Ա Ն	ՃՇ - 10	
			ԴԻՏԱՀՈՐ ԴՀ-1 ԿՈՆՍՏՐՈՒԿՏԻՎ ՄԱՍ, ԿՏՐՎԱԾՔՆԵՐ 1 - 1 ԵՎ 2 - 2	«ԼՍ ՆԱԽԱԳԻԾ» ՍՊԸ		

ՆԵՐԴԻՐ ՏԱՐՐ ՆԴ-1

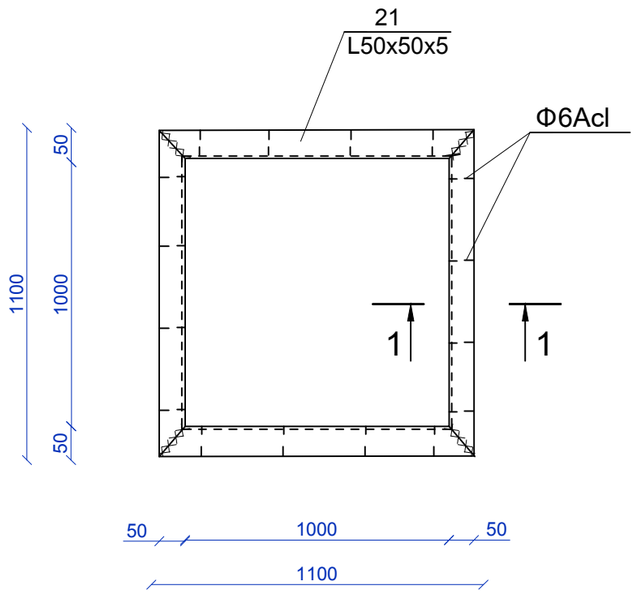

ԿՏՐՎԱԾՔ 1 - 1

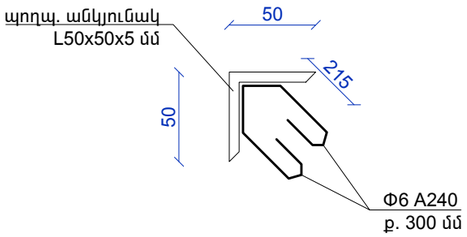

Ե/ԲԵՏՈՆԵ ԴԻՏԱՀՈՐ ԴՀ-1-Ի ՆՅՈՒԹԵՐԻ ՄԱՍՆԱԳԻՐ

ԴԻՐՔԸ	ՆՇԱՆԱԿ ՈՒՄԸ	ԱՆՎԱՆՈՒՄԸ	ՔԱՆԱԿԸ հատ	ՔԱՇԸ կգ	ԾԱՆՈԹՈՒԹՅՈՒՆ
		ՆԱԽԱՇԵՐՏ ԱՎԱԶԱԿՈՊԻՃԻՑ			0.2 մ^3
		ՀԱՏԱԿ ԲԵՏՈՆ B15			0.4 մ^3
		Ե/Բ ՊԱՏԵՐ	4		
1		Φ10 A500c L=1350 մմ	16	105.0	
2		Φ10 A500c L=1180 մմ	16	92.0	
3		Φ8 A240 L=350 մմ	4	3.0	
		ՆՅՈՒԹ ԲԵՏՈՆ B15			1.0 մ^3

ՋՐԱՀԵՌԱՑՄԱՆ ԵՎ ԸՆԴՀԱՆՈՒՐ ԱՇԽԱՏԱՆՔՆԵՐԻ ՆՅՈՒԹԵՐԻ ՄԱՍՆԱԳԻՐ

1. ԱՍՖԱԼՏԱԲԵՏՈՆԵ ՇԵՐՏԻ ԵԶՐԻ ԿՏՐՈՒՄ ՄԵԽԱՆԻԶՄՈՎ - 72.0 ԳԾՄ
2. ՎԱՔԻ ԵՎ ԽՈՂՈՎԱԿԻ ՏԵՂԱԴՐՄԱՆ ՀԱՏՎԱԾՈՒՄ 3-ՐԴ ԿԱՐԳԻ ԳՐՈՒՆՏԻ ՔԱՆԴՈՒՄ ՄԵԽԱՆԻԶՄՈՎ - 40.0 մ^3
3. ՆՈՒՅՆԻ ՔԱՆԴՈՒՄ ՁԵՌՔՈՎ - 5.0 մ^3
4. ԴԻՏԱՀՈՐԵՐԻ ԿԱՌՈՒՑՄԱՆ ՀԱՏՎԱԾՈՒՄ 3-ՐԴ ԿԱՐԳԻ ԳՐՈՒՆՏԻ ՔԱՆԴՈՒՄ ՄԵԽԱՆԻԶՄՈՎ - 9.0 մ^3
5. ԴԻՏԱՀՈՐԵՐԻ ԿԱՌՈՒՑՄԱՆ ՀԱՏՎԱԾՈՒՄ 3-ՐԴ ԿԱՐԳԻ ԳՐՈՒՆՏԻ ՔԱՆԴՈՒՄ ՁԵՌՔՈՎ - 2.0 մ^3
6. ԽՈՂՈՎԱԿԻ ՏԱԿ ՆԱԽԱՇԵՐՏԻ ԻՐԱԿԱՆԱՑՈՒՄ ՄԱՆՐԱՀԱՏԻԿ ԱՎԱԶԻՑ /հաստ. -100 մմ/ - 1.6 մ^3
7. ՊՈՂՊ. ԽՈՂՈՎԱԿԻ 426x5 մմ ՏԵՂԱԴՐՈՒՄ - 26.0 գծմ
8. ՊՈՂՊ. ԽՈՂՈՎԱԿԻ ՁՐԱՄԵԿՈՒՍԱՑՈՒՄ ԲԻՏՈՒՄԱՅԻՆ ՄԱՇԻԿՈՎ - 35.0 մ^2
9. ԳՐՈՒՆՏԻ ՀԵՏԼԻՑՔ ՄԵԽԱՆԻԶՄՈՎ - 34.0 մ^3
10. ԱՎԱԶԱԿՈՊԵՃԱՅԻՆ ՆԱԽԱՇԵՐՏԻ ԻՐԱԿԱՆԱՑՈՒՄ ԴԻՏԱՀՈՐԻ ՏԱԿ /հաստ. -100 մմ/ - 0.3 մ^3
11. Ե/Բ ԴԻՏԱՀՈՐԻ ՀԱՏԱԿԻ ՍԱԼԻ ՏԵՂԱԴՐՈՒՄ 1.2x1.2 մ - 2 հատ
12. Ե/Բ ԴԻՏԱՀՈՐԻ ՕՂԱԿԻ ՏԵՂԱԴՐՈՒՄ Φ1000 - 4 հատ
13. Ե/Բ ԴԻՏԱՀՈՐԻ ՇԱՇԿԻ ՍԱԼԻ ՏԵՂԱԴՐՈՒՄ ՊՈՂՊԱՏԵ ՄՏՈՑԻ ՀԵՏ ՄԻԱՍԻՆ - 2 հատ
14. ԱՎԵԼՈՐԴ ԲՆԱՀՈՂԻ ԲԱՐՁՈՒՄ ԵՎ ՏԵՂԱՓՈԽՈՒՄ - 22.0 մ^3
15. ԽՈՏԻ ՍԵՐՄԻ ՑԱՆՈՒՄ - 210.0 մ^2

ՆԵՐԴԻՐ ՏԱՐՐ ՆԴ-1-Ի ԵՎ ԿԱՓԱՐԻՉԻ ՆՅՈՒԹԵՐԻ ՄԱՍՆԱԳԻՐ

Հ/Հ	ԱՆՎԱՆՈՒՄԸ	ՄԵԿ ԷԼ-ՏԻ ԵՐԿԱՐՈՒԹ-ՅՈՒՆԸ /մ/	ՔԱՆԱԿԸ /հատ/	ԸՆԴՀԱՆՈՒՐ ԵՐԿԱՐՈՒԹ-ՅՈՒՆԸ /մ/	ԾԱՆՈԹՈՒԹՅՈՒՆ /ԸՆԴՀ. ՔԱՇԸ /ԿԳ//
1.	ՊՈՂՊԱՏԵ ԱՆԿՅՈՒՆԱԿ 50x50x5 մմ ԳՕՍՏ 8509-93*	1.10	4	4.4	16.6
2.	ԱՆՈՒՐ Φ6 A240	0.25	12	3.0	0.7
3.	ՊՈՂՊԱՏԵ ԱՆԿՅՈՒՆԱԿ 50x50x5 մմ ԳՕՍՏ 8509-93*	0.99	5	4.95	18.7
4.	ՇԵՐՏԱՊՈՂՊԱՏ 30x3 մմ	1.0	15	15.0	10.6
5.	ԲՈՆԱԿ, ԱՆՈՒՐ Φ14 A240	0.3	1	0.3	0.4
6.	ՄԵՏԱՂԱԿԱՆ ՇԽՆԻ /L=150 մմ/ - 3 ՀԱՏ				
7.	ՄԵՏԱՂԱԿԱՆ ԷԼԵՄԵՆՏՆԵՐԻ ՅՈՒՂԱՆԵՐԿՈՒՄ - 5.7 մ^2				

Տնօրեն	Ա. ՍԱՐԳՍՅԱՆ		ԴՅՈՒԼԱԴԱՐԿ ՀԱՄԱՅՆՔԻ ԴՅՈՒԼԱԴԱՐԿ ԲԱՐԿԱԼԱՅԻՆ ԱՎԱՆԻՏԻ ԴՐՈՒՅԹԻ ԲԱՐԵԿԱՄՈՒՄ		
Ն Գ Ճ	Հ. ՀԱԿՈԲՅԱՆ				
Կատարող	Հ. ՀԱԿՈԲՅԱՆ			ՓՈՒԼ	ԹԵՐԹ	ԹԵՐԹԵՐ
				Ա Ն	ՃՇ - 11	
			ՆԵՐԴԻՐ ՏԱՐՐ ՆԴ-1, ԿՏՐՎԱԾՔ 1 - 1, ՆՅՈՒԹԵՐԻ ՄԱՍՆԱԳՐԵՐ	«ԼՍ ՆԱԽԱԳԻԾ» ՍՊԸ	