Տավուշի մարզի Բերդ համայնքի, Բերդ քաղաքի գիշերային լուսավորության ցանցի կառուցման նախագիծ

ԳԻՐՔ - 1

ՆԱԽԱԳԻԾ

Համաձայնեցված է

Պատվիրատու՝ համայնքի ղեկավար Ա. Հակոբյան

"ԽԱՌԱՏՅԱՆ ԱՐԽԻՏԵԿՏՍ" ՍՊԸ տնօրեն Ս. Խառատյան

Հասցե՝ Տավուշի մարզ, համայնք Բերդ, քաղաք Բերդ

Երևան 2023 թ.

Scanned with CamScanner

Աշխատանքային գծագրերի ցանկ

Աշխատանքային գծագրերի ցանկ, բացատրագիր	թերթ 1
Արտաքին լուսավորության հենասյան դետալների ամրացում	թերթ 2
Եզրային և յուրաքանչյուր վեցերրորդ սյուների ու լարերի ամրակցման հանգույցներ	թերթ 3
Միջին թռիչքներում տեղադրվող հենասյուների լարերի ամրակցման հանգույցներ	թերթ 4
Հողանցման էլեկտրոդների սխեմա	թերթ 5
Արտաքին լուսավորության ցանցի ղեկավարման վահանակի սխեմա	թերթ 6

Բացատրագիր

ՀՀ Տավուշի մարզի Բերդ համայնքի Բերդ քաղաքի ներհամայնքային փողոցների էներգաարդյունավետ լուսավորության համակարգի կառուցման նախագիծը կատարված է համաձայն՝

-Ճարտարապետահատակագծային առաջադրանքի
-Տեխնիկական բնութագրի
-Փաստացի ուսումնասիրության և չափագրության արդյունքների
-Հաշվի են առնված նաև պատվիրատույի բոլոր առաջարկները և պահանջները

Նախագծով նախատեսվում է՝
ՀՀ Տավուշի մարզի Բերդ համայնքի, Բերդ քաղաքի փողոցների էներգաարդյունավետ լուսավորության համակարգի կառուցում: Համակարգը բաղկացած է մի քանի թաղամասերի լուսավորության համակարգերի լրացումներից: Մուտքահաշվարկային արկղերը նախատեսել ըստ տեխնիկական բնութագրի:
Արտաքին լուսավորության ցանցի էլեկտրասնուցումը իրականացվում է նույն փողոցի վրա գտնվող գոյություն ունեցող լուսավորության սյունից: Արտաքին լուսավորության ցանցի լարումն է 220 Վ փոփոխական հոսանք հողանցված չեզոքով: Լուսատուների լարումն է 220Վ: Միջին պայծառության նորման ընդունված է 1,2 կԴ/մ² : Տեղադրվել են նոր հենասյուներ 108մմ տրամագծով 7,6 մ երկարությամբ: Գոյություն ունեցող լուսավորության հենասյուները ապամոնտաժվում են և վերանորոգվելուց հետո վերատեղադրվում: Տեղադրվում են լուսադիոդային լուսատուներ 50Վտ հզորությամբ էկոնոմ LED լամպերով: Բաշխիչ ցանցը իրականացվում է օդային գծով, СИП 2x16մմ²+1x25մմ² ալյումինե հաղորդալարով: Լուսավորության հենասյուների տեղադրումն իրականացվում է համաձայն կոնստրուկտիվ գծագրի:
Լուսատուների կորպուսները պետք է միացնել բաշխիչ ցանցի զերոյական լարի հետ:
Հենասյուների համարակալում, լուսատուների և բարձակների քանակը և հզորությունը, բաշխիչ և սնող ցանցի տվյալները, հենասյուների միջև հեռավորությունը նշված են գծագրերի վրա:
Լուավորության ցանցի ղեկավարումն իրականացվում է ղեկավարման արկղում տեղադրված սարքավորումների՝ ժամային և ֆոտոռելեի միջոցով, որոնք տեղադրված են նախկինում և հնարավոր է շահագործման:
Հենասյուների հիմքերի տեղադրման համար որպես բնական հիմնահող կարող են ծառայել հողմահարված բեկորներով կավավազային լցանյութերով և տոֆաբրեկչային գրունտները:
Հենասյուների հողանցումն իրականացվում է համաձայն ПУЭ-ի կետ 1.74.34:
Միացման հանգույցները իրականացնել համաձայն տիպային նախագծի:

KHARATYAN
ARCHITECTS

ՆԱԽԱԳԾՈՂ ԱՐՎԵՍՏԱՆՈՑ՝
" ԽԱՌԱՏՅԱՆ ԱՐԽԻՏԵԿՏՍ " ՍՊԸ
ՀՀ, Երևան, Կոմիտաս 51
Հեռ: +374 77 222 757
kharatyan.architects@gmail.com
Տնօրեն՝ Ս. Խառատյան

Պատվիրատու՝
Բերդ համայնքի ղեկավար ՝ Ա. Հակոբյան

ՆԱԽԱԳԾԻ ԱՆՎԱՆՈՒՄ՝
Տավուշի մարզի Բերդ համայնքի, Բերդ քաղաքի գիշերային լուսավորության ցանցի կառուցման նախագիծ

ՆԱԽԱԳԾԻ ՀԱՍՑԵ՝
Մարզ Տավուշ, համայնք Բերդ, քաղաք Բերդ

ՆԱԽԱԳԾԱՅԻՆ ՓՈՒԼ՝
ԱՇԽԱՏԱՆՔԱՅԻՆ ՆԱԽԱԳԻԾ

ՓՈՓՈԽՈՒԹՅՈՒՆՆԵՐ, ՎԵՐԱՆԱՅՈՒՄ

ԹԻՎ	ԱՄՍԱԹԻՎ	ՆԿԱՐԱԳԻՐ

Ներկայացված բոլոր նյութերը համարվում են " ԽԱՌԱՏՅԱՆ ԱՐԽԻՏԵԿՏՍ " ՍՊԸ -ի հեղինակային աշխատանք և չի թույլատրվում օգտագործել այն առանց նախապես գրավոր համադրելու ընկերության հետ:

ՊԱՇՏՈՆ	ՍՏՈՐԱԳՐ.	Ա. ԱԶԳԱՆՈՒՆ
ՆԳԾ		Ա. ԳՐԻԳՈՐՅԱՆ
Նախագծեց		Ս. ԽԱՌԱՏՅԱՆ

ԳԾԱԳՐԻ ԱՆՎԱՆՈՒՄԸ՝
Աշխատանքային գծագրերի ցանկ, բացատրագիր

Էջի համար	01
Էջերի քանակ	**05**

Արտաքին լուսավորության հենասյան դետալների ամրացում

Արտաքին լուսավորության հենասյան հիմք

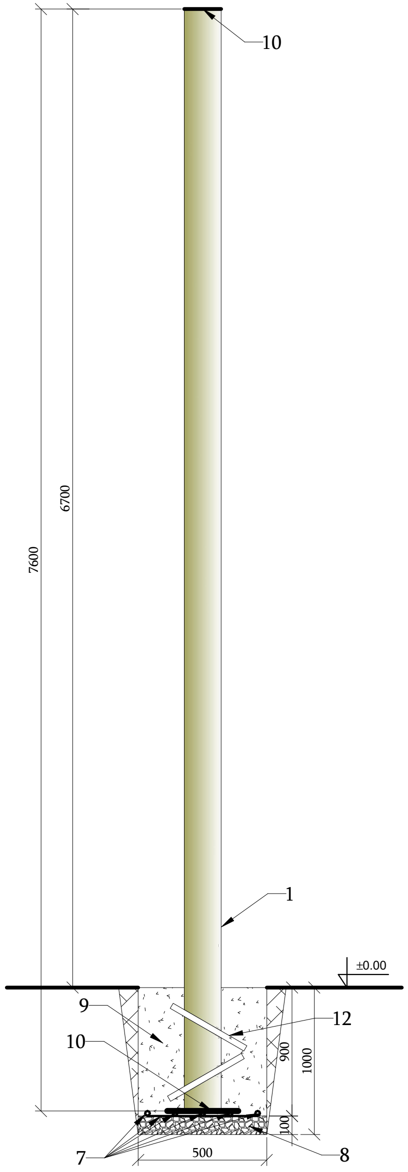

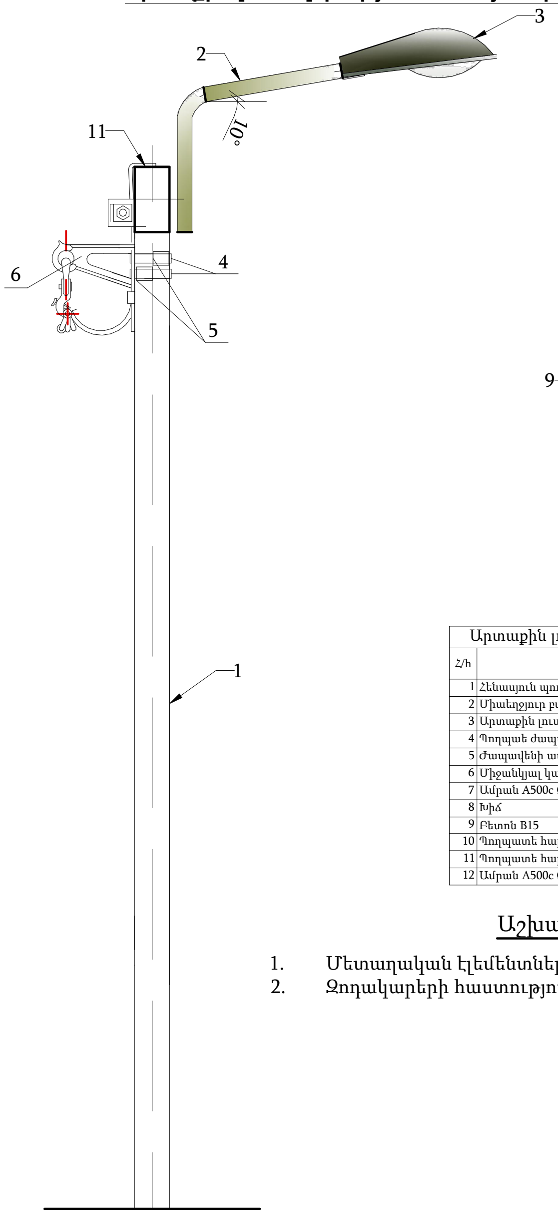

Կտրվածք 1-1

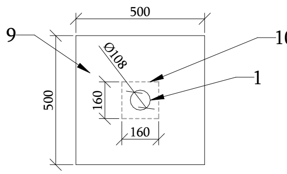

Արտաքին լուսավորության մեկ սյան մասնագիր			
Հ/հ	Անվանում	Չափի միավոր	Քանակ
1	Հենասյուն պողպատյա Ø108x4մմ,L=7600մմ	հատ	1
2	Միաեղջյուր բարձակ Ø48x3մմ, L=2000մմ	հատ	1
3	Արտաքին լուսավորման լուսատու LED լամպով	հատ	1
4	Պողպատե ժապավեն F20	հատ	4
5	Ժապավենի ամրացման ճարմանդ A100	հատ	4
6	Միջանկյալ կախման հավաքածու ES1500	հատ	2.00
7	Ամրան A500c Ø10մմ	կգ	2.49
8	Խիճ	մ³	0.025
9	Բետոն B15	մ³	0.200
10	Պողպատե հարթ թիթեղ 160x160x8մմ	հատ	1
11	Պողպատե հարթ թիթեղ 120x120x8մմ	հատ	1
12	Ամրան A500c Ø18մմ L=300մմ,2 հատ	կգ	1.20

Աշխատանքների իրականացման նկարագիր

1. Մետաղական էլեմենտների զոդումը կատարել Э42 դասի էլեկտրոդով:
2. Զոդակարերի հաստությունը ընդունել զոդավորվող էլեմենտների ամենափոքր հաստությունը:

KHARATYAN
ARCHITECTS

ՆԱԽԱԳԾՈՂ ԱՐՎԵՍՏԱՆՈՑ՝

" ԽԱՌԱՏՅԱՆ ԱՐԽԻՏԵԿՏՍ " ՍՊԸ

ՀՀ, Երևան, Կոմիտաս 51
Հեռ: +374 77 222 757
kharatyan.architects@gmail.com

Տնօրեն՝ Ս. Խառատյան

Պատվիրատու՝

Բերդ համայնքի ղեկավար ՝ Ա. Հակոբյան

ՆԱԽԱԳԾԻ ԱՆՎԱՆՈՒՄ՝

Տավուշի մարզի Բերդ համայնքի, Բերդ քաղաքի գիշերային լուսավորության ցանցի կառուցման նախագիծ

ՆԱԽԱԳԾԻ ՀԱՍՑԵ՝

Մարզ Տավուշ, համայնք Բերդ, քաղաք Բերդ

ՆԱԽԱԳԾԱՅԻՆ ՓՈՒԼ՝

ԱՇԽԱՏԱՆՔԱՅԻՆ ՆԱԽԱԳԻԾ

ՓՈՓՈԽՈՒԹՅՈՒՆՆԵՐ, ՎԵՐԱՆԱՅՈՒՄ

ԹԻՎ	ԱՄՍԱԹԻՎ	ՆԿԱՐԱԳԻՐ

Ներկայացված բոլոր նյութերը համարվում են " ԽԱՌԱՏՅԱՆ ԱՐԽԻՏԵԿՏՍ " ՍՊԸ -ի հեղինակային աշխատանք և չի թույլատրվում օգտագործել այն առանց նախապես գրավոր համադրելու ընկերության հետ:

ՊԱՇՏՈՆ	ՍՏՈՐԱԳՐ.	Ա. ԱԶԳԱՆՈՒՆ
ՆԳԾ		Ա. ԳՐԻԳՈՐՅԱՆ
Նախագծեց		Ս. ԽԱՌԱՏՅԱՆ

ԳԾԱԳՐԻ ԱՆՎԱՆՈՒՄԸ՝
Արտաքին լուսավորության հենասյան դետալների ամրացում

Էջի համար	02
Էջերի քանակ	**05**

Սյուների ու լարերի ամրակցման հանգույցներ

Տեսք դիմացից

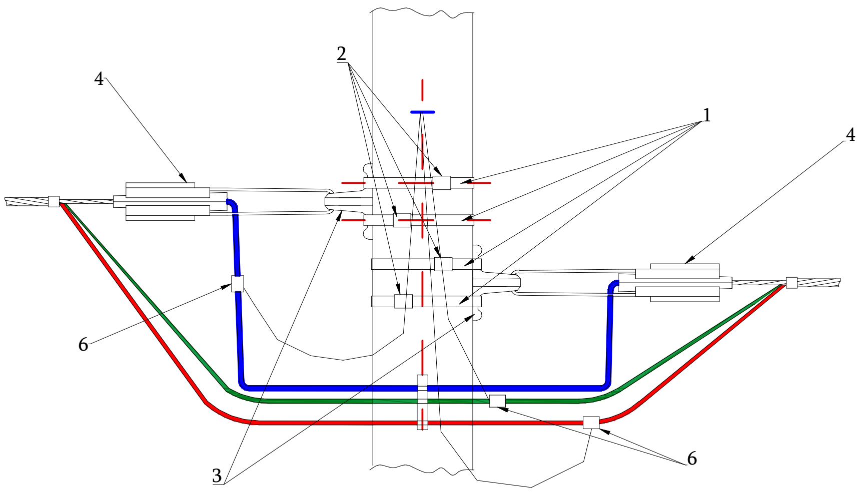

Տեսք վերևից

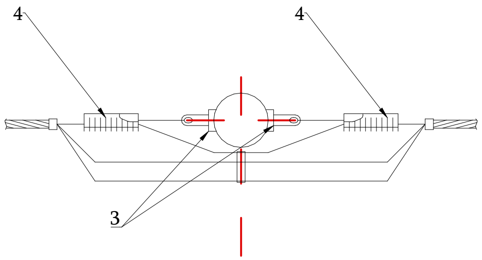

№/№	Անվանում	Քանակ	Միավոր քաշը կգ.	Նշումներ
1	Պողպատե ժապավեն F20	4	0,122	
2	Ժապավենի ամրացման ճարմանդ A100	4	0,01	
3	Բարձակ CA 2000	2	0,17	
4	Խարսխային ձգող սեղմակ PA1500	2	0,4	
5	Մալուխային գոտի KR-1	3	0,026	
6	Ճյուղավորման հերմետիկ ծակող սեղմակ OP 6	3	0,15	

KHARATYAN ARCHITECTS

ՆԱԽԱԳԾՈՂ ԱՐՎԵՍՏԱՆՈՑ՝

" ԽԱՌԱՏՅԱՆ ԱՐԽԻՏԵԿՏՍ " ՍՊԸ

ՀՀ, Երևան, Կոմիտաս 51
Հեռ: +374 77 222 757
kharatyan.architects@gmail.com

Տնօրեն՝ Ս. Խառատյան

Պատվիրատու՝

Բերդ համայնքի ղեկավար ՝ Ա. Հակոբյան

ՆԱԽԱԳԾԻ ԱՆՎԱՆՈՒՄ՝

Տավուշի մարզի Բերդ համայնքի, Բերդ քաղաքի գիշերային լուսավորության ցանցի կառուցման նախագիծ

ՆԱԽԱԳԾԻ ՀԱՍՑԵ՝

Մարզ Տավուշ, համայնք Բերդ, քաղաք Բերդ

ՆԱԽԱԳԾԱՅԻՆ ՓՈՒԼ՝

ԱՇԽԱՏԱՆՔԱՅԻՆ ՆԱԽԱԳԻԾ

ՓՈՓՈԽՈՒԹՅՈՒՆՆԵՐ, ՎԵՐԱՆԱՅՈՒՄ

ԹԻՎ	ԱՄՍԱԹԻՎ	ՆԿԱՐԱԳԻՐ

Ներկայացված բոլոր նյութերը համարվում են " ԽԱՌԱՏՅԱՆ ԱՐԽԻՏԵԿՏՍ " ՍՊԸ -ի հեղինակային աշխատանք և չի թույլատրվում օգտագործել այն առանց նախապես գրավոր համադրելու ընկերության հետ:

ՊԱՇՏՈՆ	ՍՏՈՐԱԳՐ.	Ա. ԱԶԳԱՆՈՒՆ
ՆԳԾ		Ա. ԳՐԻԳՈՐՅԱՆ
Նախագծեց		Ս. ԽԱՌԱՏՅԱՆ

ԳԾԱԳՐԻ ԱՆՎԱՆՈՒՄԸ՝
Սյուների ու լարերի ամրակցման հանգույցներ

Էջի համար	03
Էջերի քանակ	**05**

Միջին թռիչքներում տեղադրվող հենասյուների լարերի ամրակցման հանգույցներ

Տեսք դիմացից

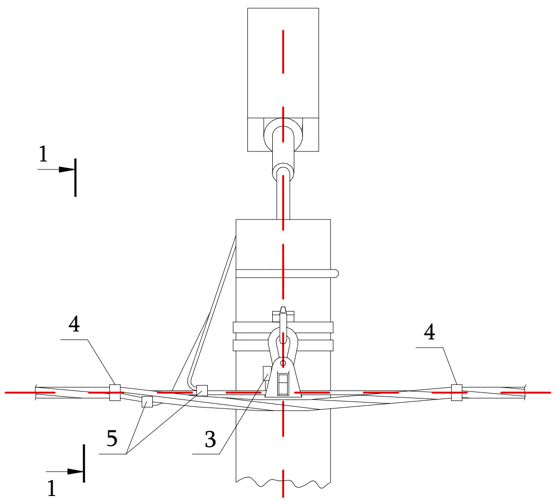

Տեսք 1-1

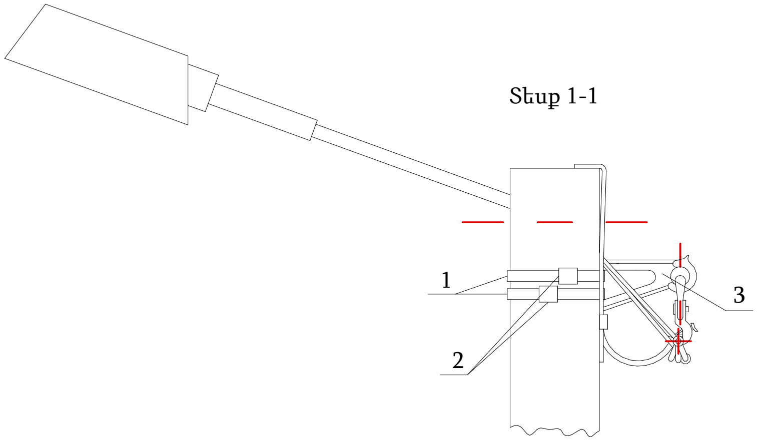

Տեսք վերևից

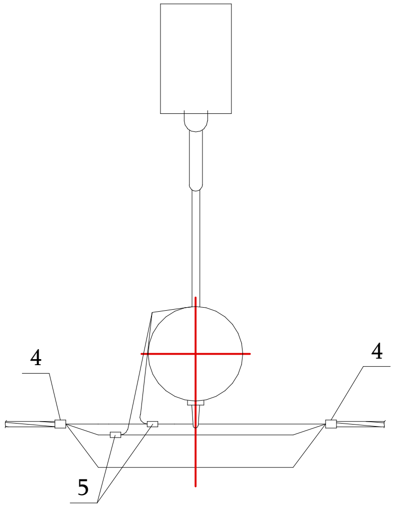

№/№	Անվանում	Քանակ	Միավոր քաշը կգ.	Նշումներ
1	Պողպատե ժապավեն F20	2	0,122	
2	Ժապավենի ամրացման ճարմանդ A100	2	0,01	
3	Միջանկյալ կախման հավաքածու ES1500	1	0,17	
4	Մալուխային գոտի KR-1	2	0,026	
5	Ճյուղավորման հերմետիկ ծակող սեղմակ OP 6	3	0,15	

KHARATYAN
ARCHITECTS

ՆԱԽԱԳԾՈՂ ԱՐՎԵՍՏԱՆՈՑ՝

" ԽԱՌԱՏՅԱՆ ԱՐԽԻՏԵԿՏՍ " ՍՊԸ

ՀՀ, Երևան, Կոմիտաս 51
Հեռ: +374 77 222 757
kharatyan.architects@gmail.com

Տնօրեն՝ Ս. Խառատյան

Պատվիրատու՝

Բերդ համայնքի ղեկավար ՝ Ա. Հակոբյան

ՆԱԽԱԳԾԻ ԱՆՎԱՆՈՒՄ՝

Տավուշի մարզի Բերդ համայնքի, Բերդ քաղաքի գիշերային լուսավորության ցանցի կառուցման նախագիծ

ՆԱԽԱԳԾԻ ՀԱՍՑԵ՝

Մարզ Տավուշ, համայնք Բերդ, քաղաք Բերդ

ՆԱԽԱԳԾԱՅԻՆ ՓՈՒԼ՝

ԱՇԽԱՏԱՆՔԱՅԻՆ ՆԱԽԱԳԻԾ

ՓՈՓՈԽՈՒԹՅՈՒՆՆԵՐ, ՎԵՐԱՆԱՅՈՒՄ

ԹԻՎ	ԱՄՍԱԹԻՎ	ՆԿԱՐԱԳԻՐ

Ներկայացված բոլոր նյութերը համարվում են " ԽԱՌԱՏՅԱՆ ԱՐԽԻՏԵԿՏՍ " ՍՊԸ -ի հեղինակային աշխատանք և չի թույլատրվում օգտագործել այն առանց նախապես գրավոր համադրելու ընկերության հետ:

ՊԱՇՏՈՆ	ՍՏՈՐԱԳՐ.	Ա. ԱԶԳԱՆՈՒՆ
ՆԳԾ		Ա. ԳՐԻԳՈՐՅԱՆ
Նախագծեց		Ս. ԽԱՌԱՏՅԱՆ

ԳԾԱԳՐԻ ԱՆՎԱՆՈՒՄԸ՝
Միջին թռիչքներում տեղադրվող հենասյուների լարերի ամրակցման հանգույցներ

Էջի համար	04
Էջերի քանակ	**05**

Հողանցման էլեկտրոդների սխեմա

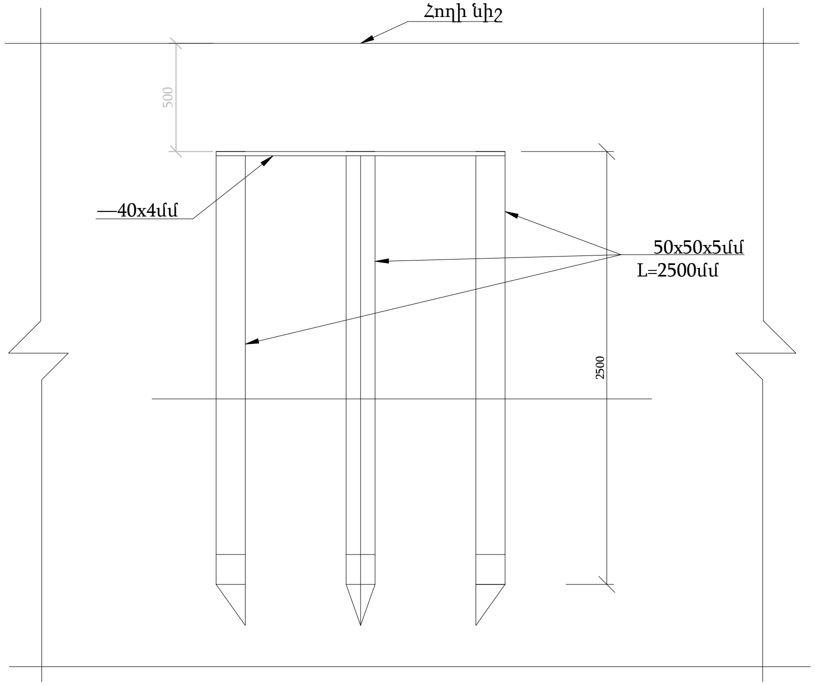

Կտրվածք 2-2

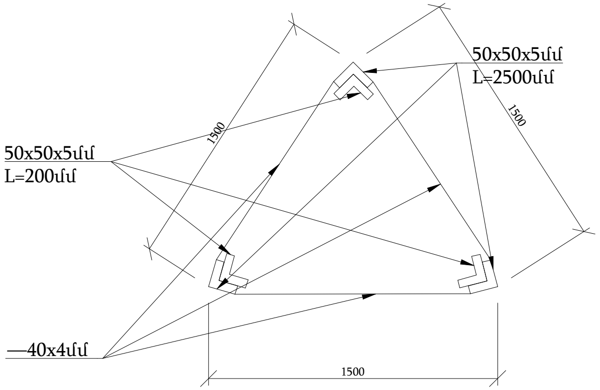

Ծանոթություն
Մետաղական պրոֆիլները միմյանց
միացնել եռակցման միջոցով:

Հողանցման էլեկտրոդների մասնագիր/մեկ հատի համար/						
Դիրքը	Նկարագիր	Երկարություն /մմ/	Քանակ /հատ/	Ընդհանուր չափը /մմ/	1 գծմ-ի քաշը /կգ/	Ընդհանուր քաշը /կգ/
-	50x50x5մմ	2500	3	7500	3.7000	27.75
-	50x50x5մմ	200	3	600	3.7000	2.22
-	—40x4մմ	7000	1	7000	0.9420	6.59
Ընդհանուրը						36.56

KHARATYAN
ARCHITECTS

ՆԱԽԱԳԾՈՂ ԱՐՎԵՍՏԱՆՈՑ՝

" ԽԱՌԱՏՅԱՆ ԱՐԽԻՏԵԿՏՍ " ՍՊԸ

ՀՀ, Երևան, Կոմիտաս 51
Հեռ: +374 77 222 757
kharatyan.architects@gmail.com

Տնօրեն՝ Ս. Խառատյան

Պատվիրատու՝

Բերդ համայնքի ղեկավար ՝ Ա. Հակոբյան

ՆԱԽԱԳԾԻ ԱՆՎԱՆՈՒՄ՝

Տավուշի մարզի Բերդ համայնքի, Բերդ քաղաքի գիշերային լուսավորության ցանցի կառուցման նախագիծ

ՆԱԽԱԳԾԻ ՀԱՍՑԵ՝

Մարզ Տավուշ, համայնք Բերդ, քաղաք Բերդ

ՆԱԽԱԳԾԱՅԻՆ ՓՈՒԼ՝

ԱՇԽԱՏԱՆՔԱՅԻՆ ՆԱԽԱԳԻԾ

ՓՈՓՈԽՈՒԹՅՈՒՆՆԵՐ, ՎԵՐԱՆԱՅՈՒՄ

ԹԻՎ	ԱՄՍԱԹԻՎ	ՆԿԱՐԱԳԻՐ

Ներկայացված բոլոր նյութերը համարվում են " ԽԱՌԱՏՅԱՆ ԱՐԽԻՏԵԿՏՍ " ՍՊԸ -ի հեղինակային աշխատանք և չի թույլատրվում օգտագործել այն առանց նախապես գրավոր համադրելու ընկերության հետ:

ՊԱՇՏՈՆ	ՍՏՈՐԱԳՐ.	Ա. ԱԶԳԱՆՈՒՆ
ՆԳԾ		Ա. ԳՐԻԳՈՐՅԱՆ
Նախագծեց		Ս. ԽԱՌԱՏՅԱՆ

ԳԾԱԳՐԻ ԱՆՎԱՆՈՒՄԸ՝
Հողանցման էլեկտրոդների սխեմա

Էջի համար	05
Էջերի քանակ	**05**