ԷԼԵԿՇԻՆ

ՆԱԽԱԳԻԾ

ՀՀ ԿՈՏԱՅՔԻ ՄԱՐԶԻ ՆՈՐ ՀԱՃԸՆ ՀԱՄԱՅՆՔԻ ՆՈՐ ԳԵՂԻ ԲՆԱԿԱՎԱՅՐԻ Ֆ. ԹԵՎՈՍՅԱՆ 50, ՈՒՍԱՆՈՂԱԿԱՆ 68 ԵՎ ՈՒՍԱՆՈՂԱԿԱՆ 70 ԲԱԶՄԱԲՆԱԿԱՐԱՆ ՇԵՆՔԵՐԻ ՏԱՆԻՔՆԵՐԻ ԿԱՌՈՒՑՄԱՆ ԵՎ ՄՈՒՏՔԵՐԻ ՎԵՐԱՆՈՐՈԳՄԱՆ

« ԷԼԵԿՇԻՆ» ՍՊԸ

<u>ՆԱԽԱԳԻԾ</u>

ՀՀ ԿՈՏԱՅՔԻ ՄԱՐԶԻ ՆՈՐ ՀԱՃԸՆ ՀԱՄԱՅՆՔԻ ՆՈՐ ԳԵՂԻ ԲՆԱԿԱՎԱՅՐԻ Ֆ. ԹԵՎՈՍՅԱՆ 50, ՈՒՍԱՆՈՂԱԿԱՆ 68 ԵՎ ՈՒՍԱՆՈՂԱԿԱՆ 70 ԲԱԶՄԱԲՆԱԿԱՐԱՆ ՇԵՆՔԵՐԻ ՏԱՆԻՔՆԵՐԻ ԿԱՌՈՒՑՄԱՆ ԵՎ ՄՈՒՏՔԵՐԻ ՎԵՐԱՆՈՐՈԳՄԱՆ

ՊԱՏՎԵՐ՝ ԿՄՆՀՀ ԳՀԱՇՁԲ26/21

ՀԱՄԱՁԱՅՆԵՑՎԱԾ Է՝

ՊԱՏՎԻՐԱՏՈՒ՝ ՆՈՐ ՀԱՃԸՆԻ ՀԱՄԱՅՆՔԱՊԵՏԱՐԱՆ

ՆՈՐ ՀԱՃԸՆ ՀԱՄԱՅՆՔԻ ՂԵԿԱՎԱՐ՝ Գ. ՄԱԹԵՎՈՍՅԱՆ

ԼԻՑԵՆԶԻԱ ՔՊԼ 000538, 2-րդ դաս

<<**ԷԼԵԿՇԻՆ**>> ՍՊԸ ՏՆՕՐԵՆ Հ. ԴԱՎԹՅԱՆ

Ն.Գ.Ճ. Դ. ՇԵՐՄԱԶԱՆՅԱՆ

Ք. ՎԱՆԱՁՈՐ 2026թ.

ԱՇԽԱՏԱՆՔԱՅԻՆ ԳԾԱԳՐԵՐԻ ՑԱՆԿ

N	ԹԵՐԹԵՐԻ ԱՆՎԱՆՈՒՄԸ	ԹԵՐԹ
1		13
1	ԸՆԴՀԱՆՈՒՐ ՏՎՅԱԼՆԵՐ: ԲԱՑԱՏՐԱԳԻՐ	ճՇ -1
2	ՏԱՆԻՔԻ ՀԱՏԱԿԱԳԻԾ /ՉԱՓԱԳՐՈՒԹՅՈՒՆ/	ճՇ -2
3	ՏԱՆԻՔԻ ՀԱՏԱԿԱԳԻԾ /ՆԱԽԱԳԾՎՈՂ/	ճՇ -3
4	ԾՊԵՂԻ ՀԱՏԱԿԱԳԻԾ /ՉԱՓԱԳՐՈՒԹՅՈՒՆ/	ճՇ -4
5	ՓԱՅՏԱ ԿՈՆՍՏՐՈՒԿՑԻԱՆԵՐԻ ՀԱՏԱԿԱԳԻԾ	ճՇ -5
6	ԾՊԵՂԻ ՀԱՏԱԿԱԳԻԾ /ՆԱԽԱԳԾՎՈՂ/	ճՇ -6
7	ԿՏՐՎԱԾՔ 1-1: ՉԱՓԱԳՐՈՒԹՅՈՒՆ	ճՇ -7
8	ԿՏՐՎԱԾՔ 2-2: ՉԱՓԱԳՐՈՒԹՅՈՒՆ	ճՇ -8
9	ԿՏՐՎԱԾՔ 1-1: ՆԱԽԱԳԾՎՈՂ	ճՇ -9
10	ԿՏՐՎԱԾՔ 2-2: ՆԱԽԱԳԾՎՈՂ	ճՇ -10
11	ԱՆԿՅՈՒՆԱՅԻՆ ԵՎ ԱՐՏԱՔԻՆ ԾՊԵՂՆԱՌՏՔԵՐԻ ՄԻԱՑՄԱՆ ՀԱՆԳՈՒՅՑ: ՏԵՍՔ "Ա": ՀԱՆԳՈՒՅՑ "Ա":	ճՇ -11
12	ՀԱՆԳՈՒՅՑՆԵՐ	ճՇ -12
13	ՀԱՆԳՈՒՅՑՆԵՐ	ճՇ -13
14	ՏԱՆԻՔԻ ՁԱԳԱՐԻ ՀԱՆԳՈՒՅՑ	ճՇ -14
15	ՏԱՆԻՔԻ ՓԱՅՏԵ ճԱԿՏՈՆԻ ՏԵՍՔ,ՏԱՆԻՔԻ ՓԱՅՏԵ ԱՍՏԻճԱՆՆԵՐԻ ՏԵՍՔ,ՄԱՄՆԱԳՐԵՐ	ճՇ -15
16	ՁԵՂՆԱԼՈՒՍԱՄՈՒՏԻ ՀԱՏՈՒՅԹ	ճՇ -16
17	ՕԴԱՓՈԽՈՒԹՅԱՆ ՈՒՂԻՆԵՐԻ ՆՈՐՈԳՄԱՆ ՄԱՄՆԱԳԻՐ	ճՇ -17
18	ՏԱՆԻՔԻ ՄԵՏԱՂԱԿԱՆ ՄՏՈՑԻ ԱՍՏԻճԱՆՆԵՐ, ՏԱՆԻՔԻ ՄԵՏԱՂԱԿԱՆ ՄՏՈՑ, ՄԱՄՆԱԳՐԵՐ	ճՇ -18
19	ՏԱՆԻՔԻ ՄԵՏԱՂԱԿԱՆ ՃԱՂԱՇԱՐ,ՆՅՈՒԹԵՐԻ ՄԱՄՆԱԳԻՐ	ճՇ -19
20	ՊՐՈՖԻԼԱՎՈՐ ԹԻԹԵՂԻ ԱՄՐԱՑՄԱՆ ՀԱՆԳՈՒՅՑ:	ճՇ -20
21	ՀԱՏՎԱԾՔ ՏԱՆԻՔԻ ՀԱՏԱԿԱԳԾԻՑ: ՁՆԱՐԳԵԼԻՉՆԵՐ: ՁՆԱՐԳԵԼԻՉՆԵՐԻ ՏԵՂԱԴՐՄԱՆ ՀԱՆԳՈՒՅՑ -1:	ճՇ -21
22	ՏԱՆԻՔԻ ՓԱՅՏԵ ԿՈՆՍՏՐՈՒԿՑԻԱՆԵՐԻ ՄԱՄՆԱԳԻՐ:	ճՇ -22
23	ՏԱՆԻՔԻ ՔԱՆԴՄԱՆ ԵՎ ՎԵՐԱՆՈՐՈԳՄԱՆ ԱՇԽԱՏԱՆՔՆԵՐԻ ՄԱՄՆԱԳԻՐ	ճՇ -23
24	ՇՔԱՄՈՒՏՔԵՐԻ ՀԱՏԱԿԱԳԻԾ	ճՇ -24
25	ՇՔԱՄՈՒՏՔԵՐԻ ՀԱՏԱԿԱԳԻԾ	ճՇ -25
26	ՆԱԽԱԳԾՎՈՂ ԱՐՏԱՔԻՆ ԴՈՒՌ ՄԴ-1,ՊԱՏՈՒՀԱՆՆԵՐԻ ՄԱՄՆԱԳԻՐ	ճՇ -26
27	ՇՔԱՄՈՒՏՔԵՐԻ ՔԱՆԴՄԱՆ ԵՎ ԿԱՏԱՐՎՈՂ ԱՇԽԱՏԱՆՔՆԵՐԻ ՄԱՄՆԱԳԻՐ, ՄԵՏԱՂԱԿԱՆ ԲԱԶՐԻՔԻ ԵՎ ԲՈՆԱՋՈՂԻ ՆՅՈՒԹԵՐԻ ՄԱՄՆԱԳԻՐ	ճՇ -27
28	ԱՇԽԱՏԱՆՔՆԵՐԻ ԿԱՏԱՐՄԱՆ ԺԱՄԱՆԱԿԱՑՈՒՅՑ	ճՇ -28

ԲԱՑԱՏՐԱԳԻՐ

ՀՀ ԿՈՏԱՅՔԻ ՄԱՐԶԻ ՆՈՐ ՀԱՃԸՆ ՀԱՄԱՅՆՔԻ ՆՈՐ ԳԵՂԻ ԲՆԱԿԱՎԱՅՐԻ Ֆ. ԹԵՎՈՍՅԱՆ 50, ՈՒՍԱՆՈՂԱԿԱՆ 68 ԵՎ ՈՒՍԱՆՈՂԱԿԱՆ 70 ԲԱԶՄԱԲՆԱԿԱՐԱՆ ՇԵՆՔԵՐԻ ՏԱՆԻՔՆԵՐԻ ԵՎ ՄՈՒՏՔԵՐԻ ՎԵՐԱՆՈՐՈԳՄԱՆ ՆԱԽԱԳԻԾԸ ԿԱՏԱՐՎԵԼ Է ՊԱՏՎԻՐԱՏՈՒ՝ ՆՈՐ ՀԱՃԸՆԻ ՀԱՄԱՅՆՔԱՊԵՏԱՐԱՆԻ ՊԱՏՎԵՐԻ ԵՎ ՃԱՐՏԱՐԱՊԵՏԱՀԱՏԱԿԱԳԾՄԱՅԻՆ ԱՌԱՋԱԴՐԱՆՔԻ ՀԻՄԱՆ ՎՐԱ:

Նախագծով նախատեսված է հետևյալ աշխատանքները .

1. Տանիքի քանդում
2. Նոր տանիքի կառուցում
3. Ջեղնալուսամուտի կառուցում
4. Փայտե կոնստրուկցիաների քանդում:
5. Տանիքի Փայտանյութի , կավարամածի հրդեհապաշտպանում:
6. Պիպի կառուցում ցինկապատ թիթեղից /հաստ. 0.55 մմ/:
7. Ջրհորդանի տեղադրում ցինկապատ թիթեղից /հաստ. 0.55 մմ/:
8. Տանիքի ցինկապատ պրոֆիլավոր թիթեղի տեղադրում /հաստ. 0.55 մմ/
9. Ցինկապատ թիթեղից ձագարների տեղադրում /հաստ. 0.55 մմ/:
10. Ցինկապատ թիթեղից ջրհոս խողովակների տեղադրում /հաստ. 0.55 մմ/:
11. Տանիքի ջերմամեկուսացման աշխատանքներ
12. Պողպատե պաշտպանիչ ճաղաշարի տեղադրում:
13. Օդատար ուղիների վերանորոգում :
14. Օդատար ուղիների գլխանոցի կառուցում ցինկապատ թիթեղից /հաստ 0.55 մմ/
15. Ջնարգելիչների տեղադրում
16. Շքամուտքերի վերանորոգման աշխատանքներ

Նախագիծը մշակված է ՀՀՇՆ 20-06-2014, ՀՀՇՆ 31-04-2022, ՀՀՇՆ 20-04-2020, ՀՀՇՆ 13-03-2022, ՀՀՇՆ 31-01-2014 պահանջներին համապատասխան և հաշվի է առնված պատվիրատուի առաջարկությունները:
Աշխատանքների իրականացման համար անհրաժեշտ մեխանիզմներն են՝ ինքնաթափ ավտոմեքենա, վերամբարձ կռունկ:
Աշխատանքների կատարման համար շինարարի կողմից պետք է ներկայացվի «կապիտալ շինարարության իրականացման» քաղաքացիական ոլորտին վերաբերվող լիցենզիա:
-Աշխատանքների կատարման
համար շինարարի կողմից պետք է ներկայացվի օգտագործվող նյութերի որակը հաստատող հավաստագիր:
Վերանորոգման աշխատանքները կատարել պահպանելով տեխնոլոգիական նկատառումները, անվտանգության տեխնիկայի կանոները:

ՏՆՕՐԵՆ	Հ. ԴԱՎԹՅԱՆ		ՀՀ ԿՈՏԱՅՔԻ ՄԱՐԶԻ ՆՈՐ ՀԱՃԸՆ ՀԱՄԱՅՆՔԻ ՆՈՐ ԳԵՂԻ ԲՆԱԿԱՎԱՅՐԻ Ֆ. ԹԵՎՈՍՅԱՆ 50, ՈՒՍԱՆՈՂԱԿԱՆ 68 ԵՎ ՈՒՍԱՆՈՂԱԿԱՆ 70 ԲԱԶՄԱԲՆԱԿԱՐԱՆ ՇԵՆՔԵՐԻ ՏԱՆԻՔՆԵՐԻ ԵՎ ՄՈՒՏՔԵՐԻ ՎԵՐԱՆՈՐՈԳՄԱՆ ՆԱԽԱԳԻԾ		ՊԱՏՎԵՐ	
Ն. Գ. Ճ.	Դ. ՇԵՐՄԱԶԱՆՅԱՆ					
ԳԾԵՑ	Տ. ԴԱՎԹՅԱՆ		ԹԵՎՈՍՅԱՆ 50		ԹԵՐԹ	ԹԵՐԹԵՐ
					ճՇ-1	
			ԸՆԴՀԱՆՈՒՐ ՏՎՅԱԼՆԵՐ, ԲԱՑԱՏՐԱԳԻՐ:		ԷԼԵԿՇԻՆ	

Տանիքի հատակագիծ Մ 1:100
/չափագրություն/

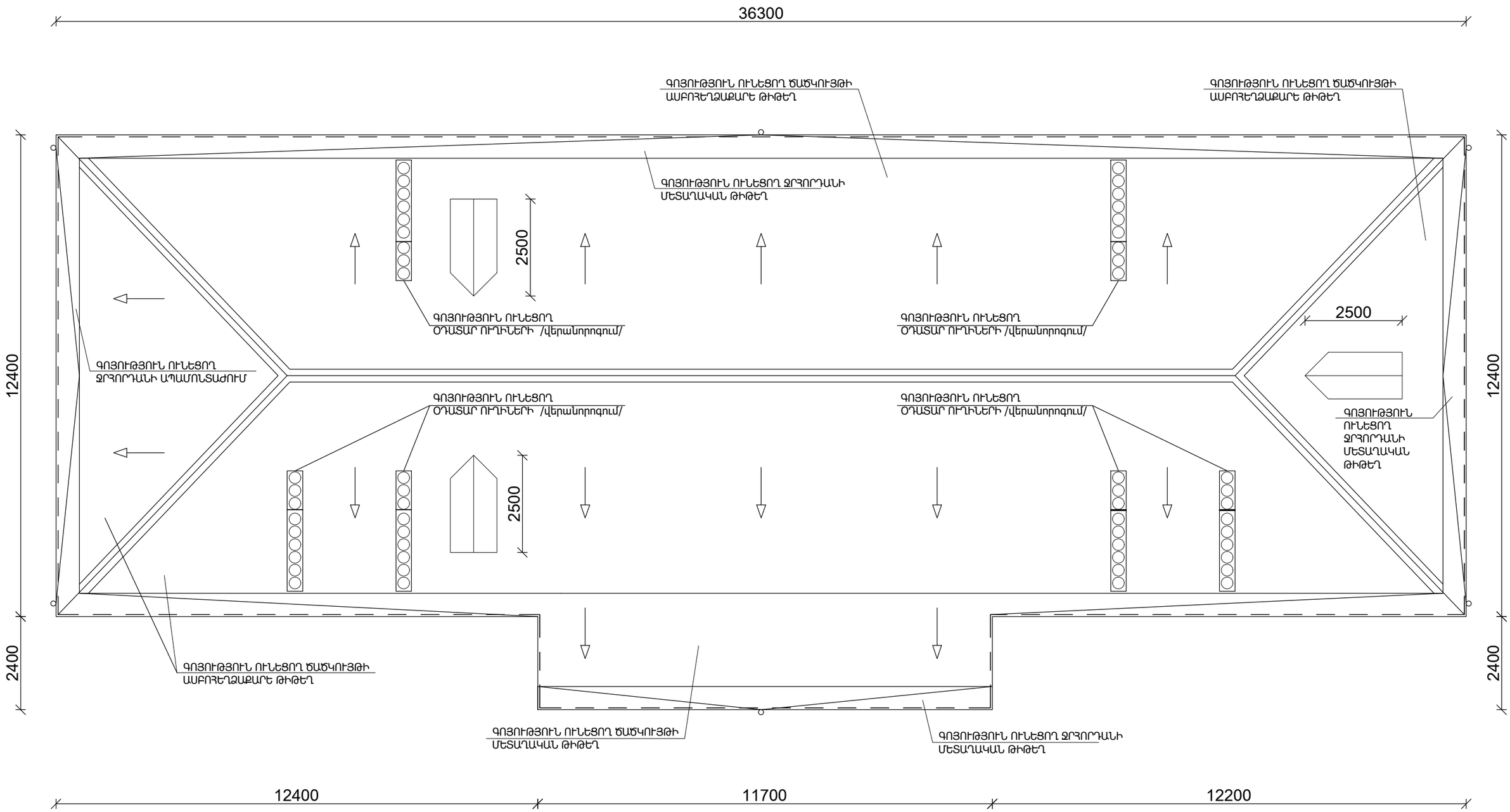

ՏՆՕՐԵՆ	Հ. ԴԱՎԹՅԱՆ		ՀՀ ԿՈՏԱՅՔԻ ՄԱՐԶԻ ՆՈՐ ՀԱՃԸՆ ՀԱՄԱՅՆՔԻ ՆՈՐ ԳԵՂԻ ԲԼԱԿՎԱՅՐԻ Ֆ. ԹԵՎՈՍՅԱՆ 50, ՈՒՍՄԱՆՈՂԱԿԱՆ 68 ԵՎ ՈՒՍՄԱՆՈՂԱԿԱՆ 70 ԲԱԶՄԱԲՆԱԿԱՐԱՆ ՇԵՆՔԵՐԻ ՏԱՆԻՔՆԵՐԻ ԵՎ ՄՈՒՏՔԵՐԻ ՎԵՐԱՆՈՐՈԳՄԱՆ ՆԱԽԱԳԻԾ	ՊԱՏՎԵՐ	
Ն. Գ. Ճ.	Դ. ՇԵՐՄԱԶԱՆՅԱՆ				
ԳՇԵՑ	Տ. ԴԱՎԹՅԱՆ		ԹԵՎՈՍՅԱՆ 50	ԹԵՐԹ	ԹԵՐԹԵՐ
				ՃՇ-2	
			ՏԱՆԻՔԻ ՀԱՏԱԿԱԳԻԾ /ՉԱՓԱԳՐՈՒԹՅՈՒՆ/	ԷԼԵԿՇԻՆ	

Տանիքի հատակագիծ /նախագծվող/ Մ 1:100

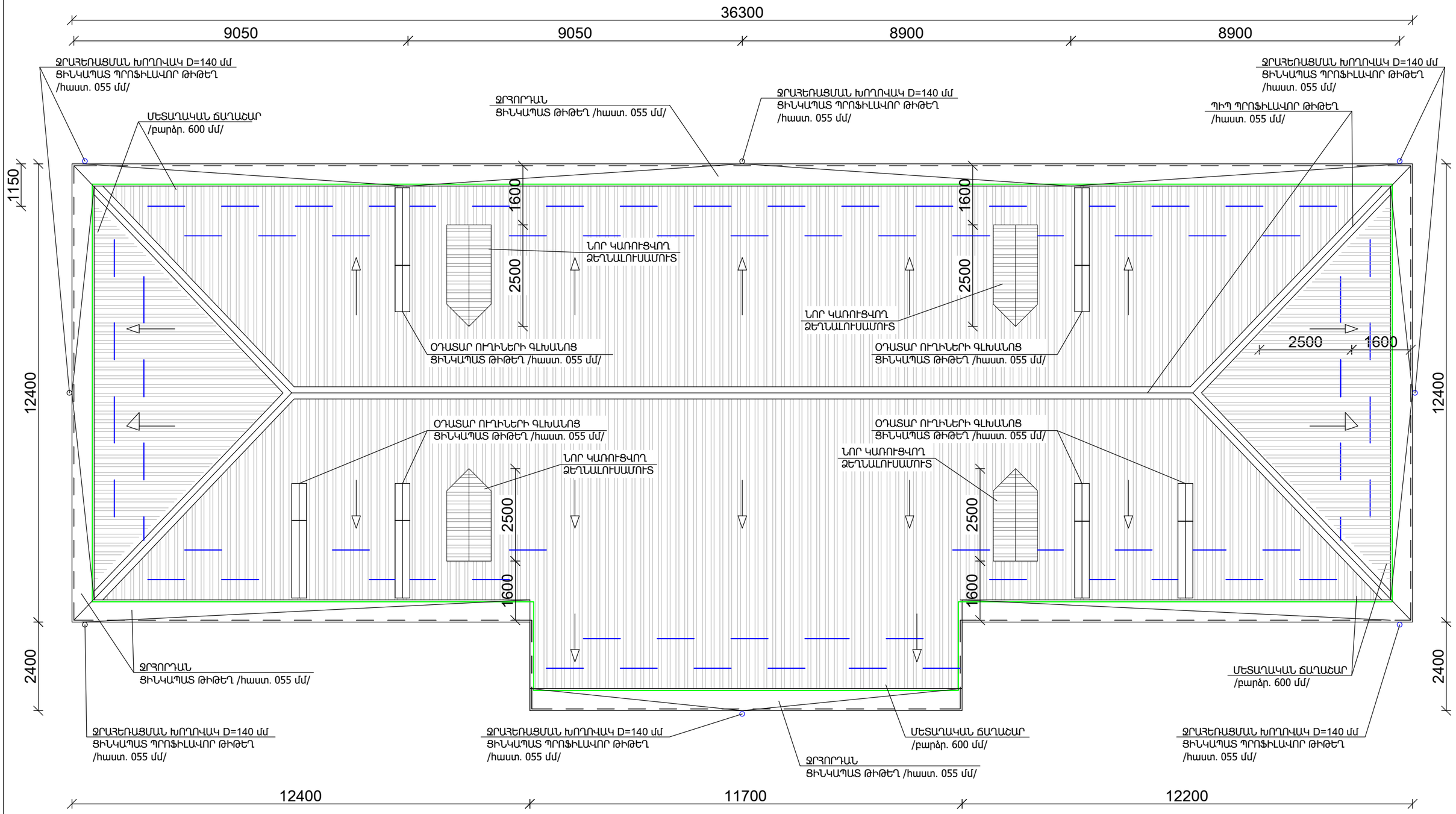

ՏՆՕՐԵՆ	Հ. ԴԱՎԹՅԱՆ		ՀՀ ԿՈՏԱՅՔԻ ՄԱՐԶԻ ՆՈՐ ՀԱՃԸՆ ՀԱՄԱՅՆՔԻ ՆՈՐ ԳԵՂԻ ԲԼԱԿԱՎԱՅՐԻ Ֆ. ԹԵՎՈՍՅԱՆ 50, ՌԻՍԱՆՈՂԱԿԱՆ 68 ԵՎ ՌԻՍԱՆՈՂԱԿԱՆ 70 ԲԱՁՄԱԲՆԱԿԱՐԱՆ ՇԵՆՔԵՐԻ ՏԱՆԻՔՆԵՐԻ ԵՎ ՄՈՒՏՔԵՐԻ ՎԵՐԱՆՈՐՈԳՄԱՆ ՆԱԽԱԳԻԾ		ՊԱՏՎԵՐ	
Ն. Գ. Ճ.	Դ. ՇԵՐՄԱԶԱՆՅԱՆ					
ԳՇԵՑ	Տ. ԴԱՎԹՅԱՆ		ԹԵՎՈՍՅԱՆ 50		ԹԵՐԹ	ԹԵՐԹԵՐ
					ՃՇ-3	
			ՏԱՆԻՔԻ ՀԱՏԱԿԱԳԻԾ /ՆԱԽԱԳԾՎՈՂ/		ԷԼԵԿՇԻՆ	

Ծպեղի եվ կավարամածի հատակագիծ Մ 1:100
/չափագրություն/

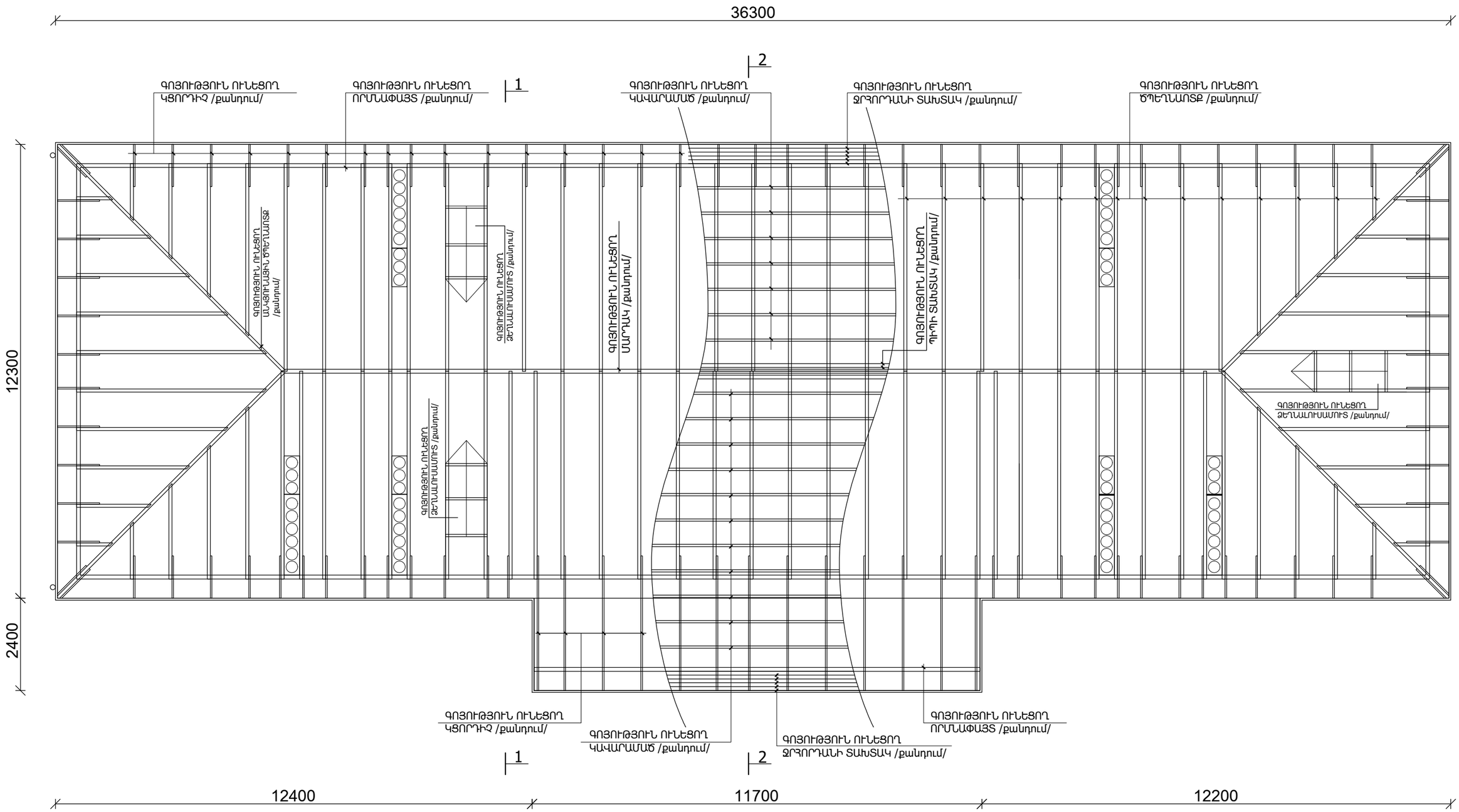

ՏՆՕՐԵՆ	Հ. ԴԱՎԹՅԱՆ		ՀՀ ԿՈՏԱՅՔԻ ՄԱՐԶԻ ՆՈՐ ՀԱՃԸՆ ՀԱՄԱՅՆՔԻ ՆՈՐ ԳԵՂԻ ԲԼԱԿԱՎԱՅՐԻ Ֆ. ԹԵՎՈՍՅԱՆ 50, ՈՒՍՍԱՆՈՂԱԿԱՆ 68 ԵՎ ՈՒՍՍԱՆՈՂԱԿԱՆ 70 ԲԱԶՄԱԲՆԱԿԱՐԱՆ ՇԵՆՔԵՐԻ ՏԱՆՈՒՄՆԵՐԻ ԵՎ ՄՈՒՏՔԵՐԻ ՎԵՐԱՆՈՐՈԳՄԱՆ ՆԱԽԱԳԻԾ	ՊԱՏՎԵՐ	
Ն. Գ. Ճ.	Դ. ՇԵՐՄԱԶԱՆՅԱՆ				
ԳՇԵՑ	Տ. ԴԱՎԹՅԱՆ		ԹԵՎՈՍՅԱՆ 50	ԹԵՐԹ	ԹԵՐԹԵՐ
				ՃՇ-4	
			ԾՊԵՂԻ ԵՎ ԿԱՎԱՐԱՄԱԾԻ ՀԱՏԱԿԱԳԻԾ /ՉԱՓԱԳՐՈՒԹՅՈՒՆ/	ԷԼԵԿՇԻՆ	

Փայտե կոնստրուկցիաների հատակագիծ /նախագծվող/ Մ 1:100

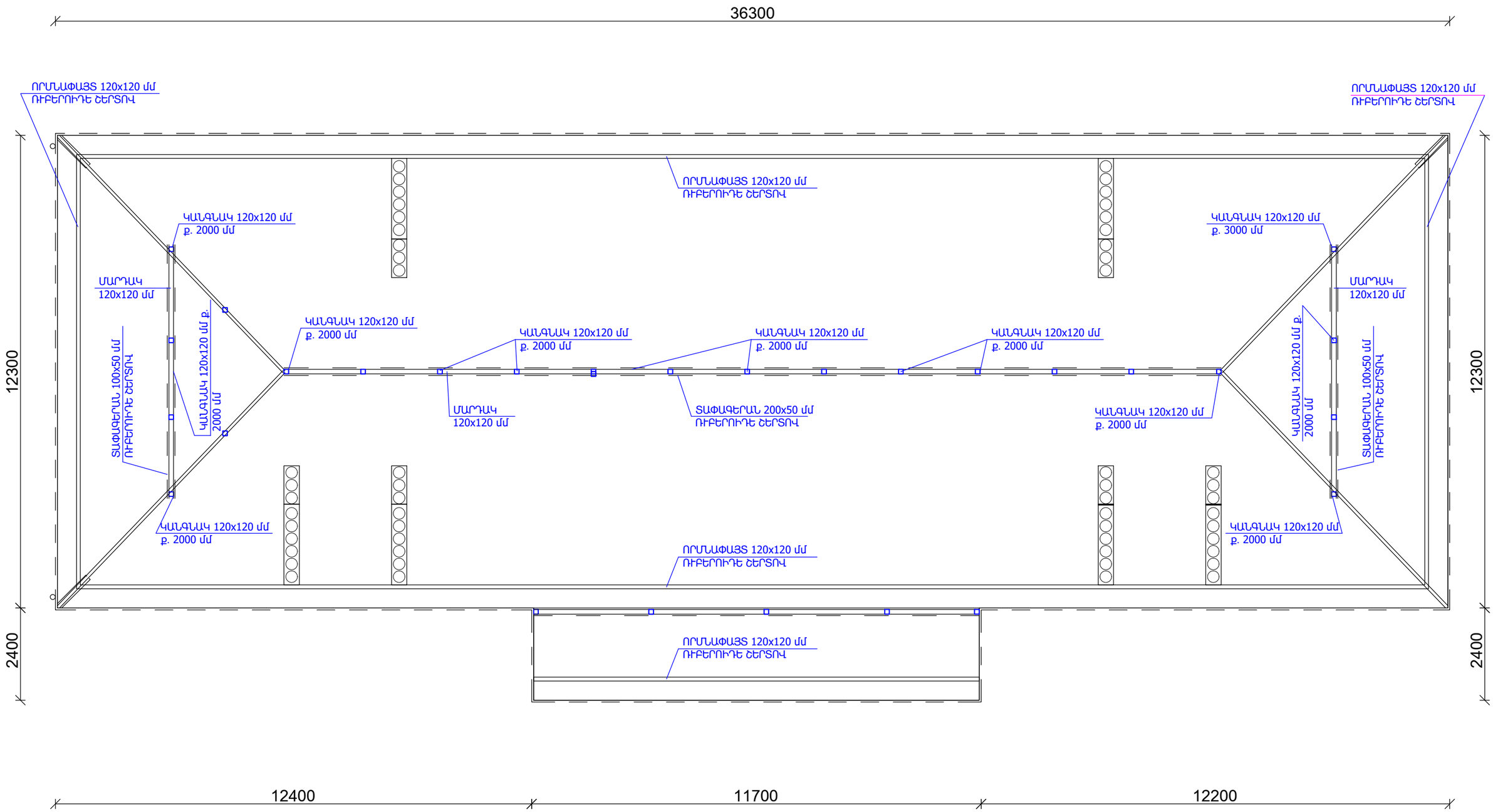

ՏՆՕՐԵՆ	Հ. ԴԱՎԹՅԱՆ		ՀՀ ԿՈՏԱՅՔԻ ՄԱՐԶԻ ՆՈՐ ՀԱՃԸՆ ՀԱՄԱՅՆՔԻ ՆՈՐ ԳԵՂԻ ԲԼԱԿԱՎԱՅՐԻ Ֆ. ԹԵՎՈՍՅԱՆ 50, ՈՒՍՍԱՆՈՂԱԿԱՆ 68 ԵՎ ՈՒՍՍԱՆՈՂԱԿԱՆ 70 ԲԱԶՄԱԲՆԱԿԱՐԱՆ ՇԵՆՔԵՐԻ ՏԱՆԻՔՆԵՐԻ ԵՎ ՄՈՒՏՔԵՐԻ ՎԵՐԱՆՈՐՈԳՄԱՆ ՆԱԽԱԳԻԾ	ՊԱՏՎԵՐ	
Ն. Գ. Ճ.	Դ. ՇԵՐՄԱԶԱՆՅԱՆ				
ԳՇԵՑ	Տ. ԴԱՎԹՅԱՆ		ԹԵՎՈՍՅԱՆ 50	ԹԵՐԹ	ԹԵՐԹԵՐ
				ՃՇ-5	
			ՓԱՅՏՅԱ ԿՈՆՍՏՐՈՒԿՑԻԱՆԵՐԻ ՀԱՏԱԿԱԳԻԾ	ԷԼԵԿՇԻՆ	

Ծպեղի եվ կավարամածի հատակագիծ Մ 1:100

/նախագծվող/

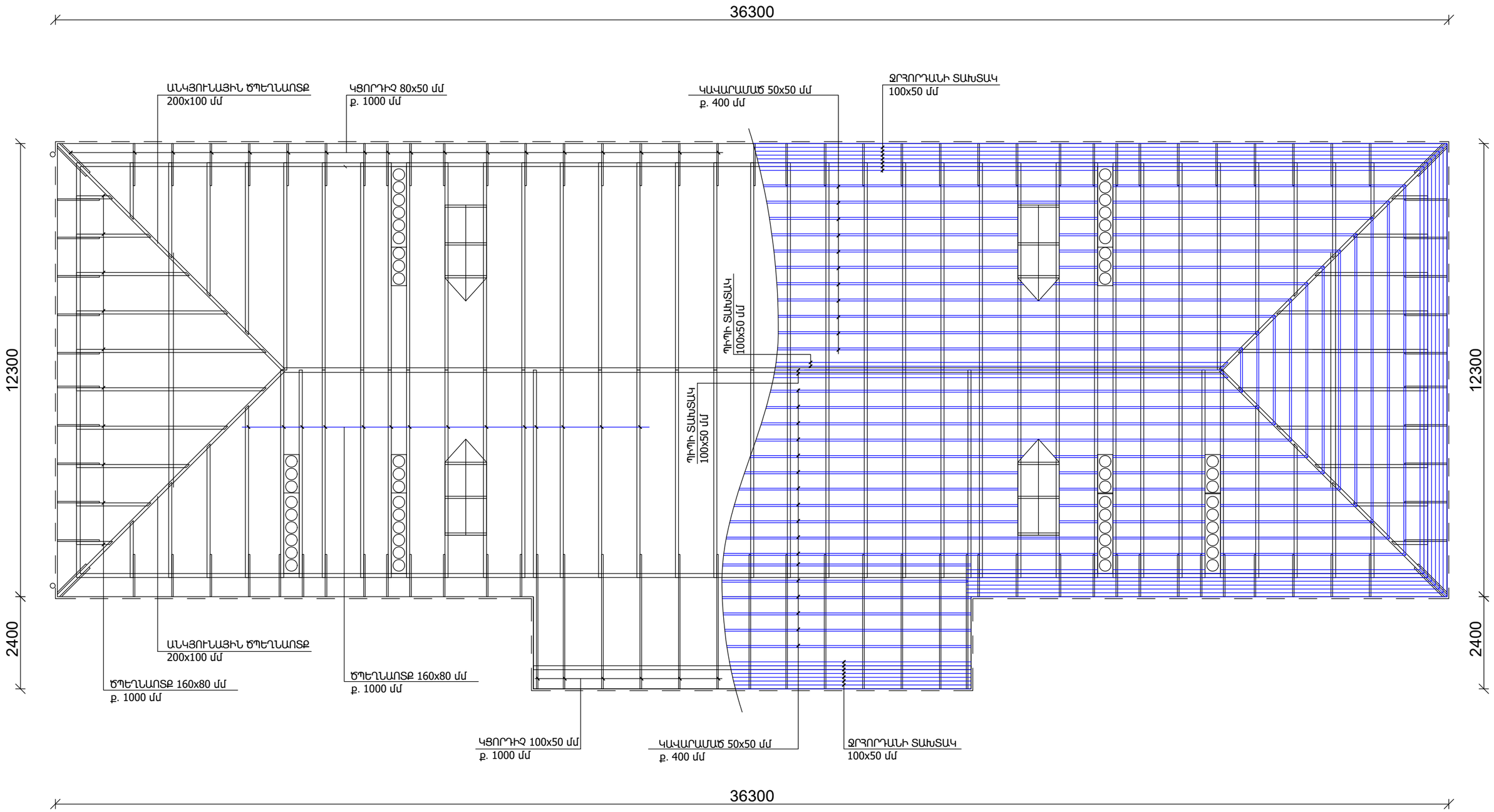

ՏՆՕՐԵՆ	Հ. ԴԱՎԹՅԱՆ		ՀՀ ԿՈՏԱՅՔԻ ՄԱՐԶԻ ՆՈՐ ՀԱՃԸՆ ՀԱՄԱՅՆՔԻ ՆՈՐ ԳԵՂԻ ԲԼԱԿՎԱՅՐԻ Ֆ. ԹԵՎՈՍՅԱՆ 50, ՈՒՍՄԱՆՈՂԱԿԱՆ 68 ԵՎ ՈՒՍՄԱՆՈՂԱԿԱՆ 70 ԲԱԶՄԱԲՆԱԿԱՐԱՆ ՇԵՆՔԵՐԻ ՏԱՆԻՔՆԵՐԻ ԵՎ ՄՈՒՏՔԵՐԻ ՎԵՐԱՆՈՐՈԳՄԱՆ ՆԱԽԱԳԻԾ	ՊԱՏՎԵՐ	
Ն. Գ. Ճ.	Դ. ՇԵՐՄԱԶԱՆՅԱՆ				
ԳՇԵՑ	Տ. ԴԱՎԹՅԱՆ		ԹԵՎՈՍՅԱՆ 50	ԹԵՐԹ	ԹԵՐԹԵՐ
				ՃՇ-6	
			ԾՊԵՂԻ ԵՎ ԿԱՎԱՐԱՄԱԾԻ ՀԱՏԱԿԱԳԻԾ /ՆԱԽԱԳԾՎՈՂ/	ԷԼԵԿՇԻՆ	

Կտրվածք 1-1 Մ 1:50
/չափագրություն/

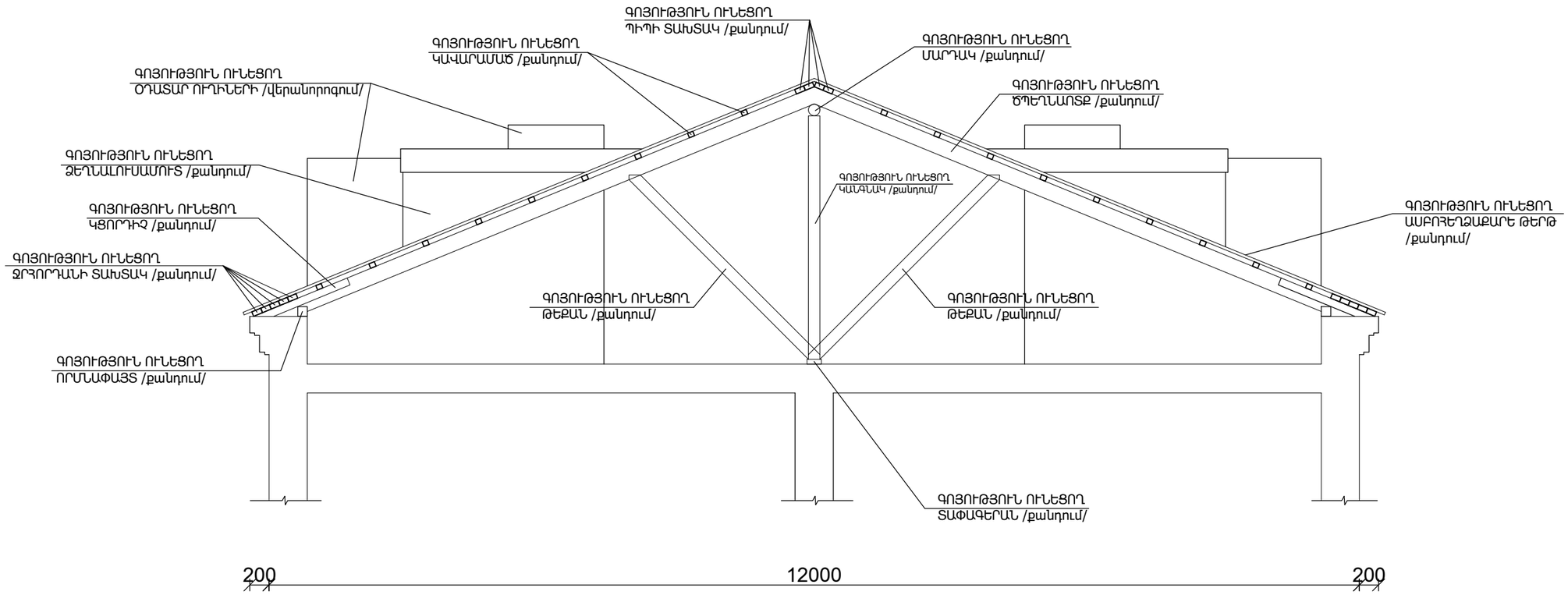

ՏՆՕՐԵՆ	Հ. ԴԱՎԹՅԱՆ		ՀՀ ԿՈՏԱՅՔԻ ՄԱՐԶԻ ՆՈՐ ՀԱՃԸՆ ՀԱՄԱՅՆՔԻ ՆՈՐ ԳԵՂԻ ԲԼԱԿԱՎԱՅՐԻ Ֆ. ԹԵՎՈՍՅԱՆ 50, ՈՒՍՄԱՆՈՂԱԿԱՆ 68 ԵՎ ՈՒՍՄԱՆՈՂԱԿԱՆ 70 ԲԱԶՄԱԲՆԱԿԱՐԱՆ ՇԵՆՔԵՐԻ ՏԱՆԻՔՆԵՐԻ ԵՎ ՄՈՒՏՔԵՐԻ ՎԵՐԱՆՈՐՈԳՄԱՆ ՆԱԽԱԳԻԾ	ՊԱՏՎԵՐ	
Ն. Գ. Ճ.	Դ. ՇԵՐՄԱԶԱՆՅԱՆ				
ԳՇԵՑ	Տ. ԴԱՎԹՅԱՆ		ԹԵՎՈՍՅԱՆ 50	ԹԵՐԹ	ԹԵՐԹԵՐ
				ՃՇ-7	
			ԿՏՐՎԱԾՔ 1 -1 /ՉԱՓԱԳՐՈՒԹՅՈՒՆ/	ԷԼԵԿՇԻՆ	

Կտրվածք 2-2 Մ 1:50
/չափագրություն/

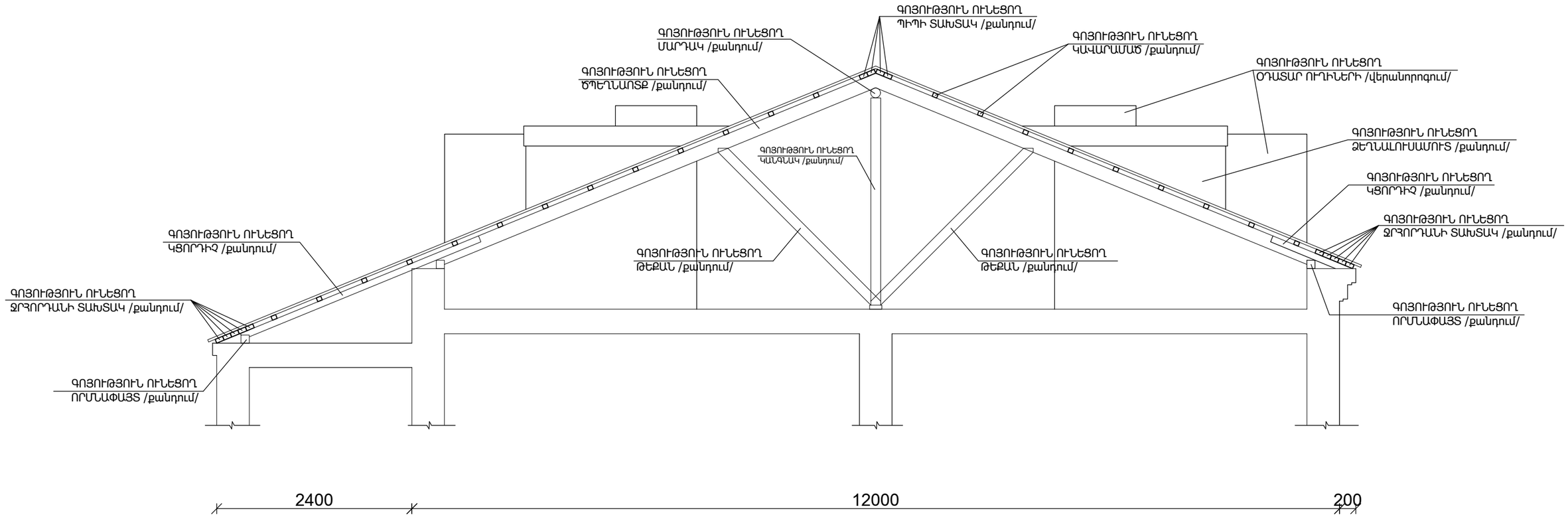

ՏՆՕՐԵՆ	Հ. ԴԱՎԹՅԱՆ		ՀՀ ԿՈՏԱՅՔԻ ՄԱՐԶԻ ՆՈՐ ՀԱՃԸՆ ՀԱՄԱՅՆՔԻ ՆՈՐ ԳԵՂԻ ԲԼԱԿՎԱՅՐԻ Ֆ. ԹԵՎՈՍՅԱՆ 50, ՌԻՍԱՆՈՂԱԿԱՆ 68 ԵՎ ՌԻՍԱՆՈՂԱԿԱՆ 70 ԲԱԶՄԱԲՆԱԿԱՐԱՆ ՇԵՆՔԵՐԻ ՏԱՆԻՔՆԵՐԻ ԵՎ ՄՈՒՏՔԵՐԻ ՎԵՐԱՆՈՐՈԳՄԱՆ ՆԱԽԱԳԻԾ	ՊԱՏՎԵՐ	
Ն. Գ. Ճ.	Դ. ՇԵՐՄԱԶԱՆՅԱՆ				
ԳՇԵՑ	Տ. ԴԱՎԹՅԱՆ		ԹԵՎՈՍՅԱՆ 50	ԹԵՐԹ	ԹԵՐԹԵՐ
				ՃՇ-8	
			ԿՏՐՎԱԾՔ 2 -2 /ՉԱՓԱԳՐՈՒԹՅՈՒՆ/	ԷԼԵԿՇԻՆ	

Կտրվածք 1-1 Մ 1:50

/նախագծվող/

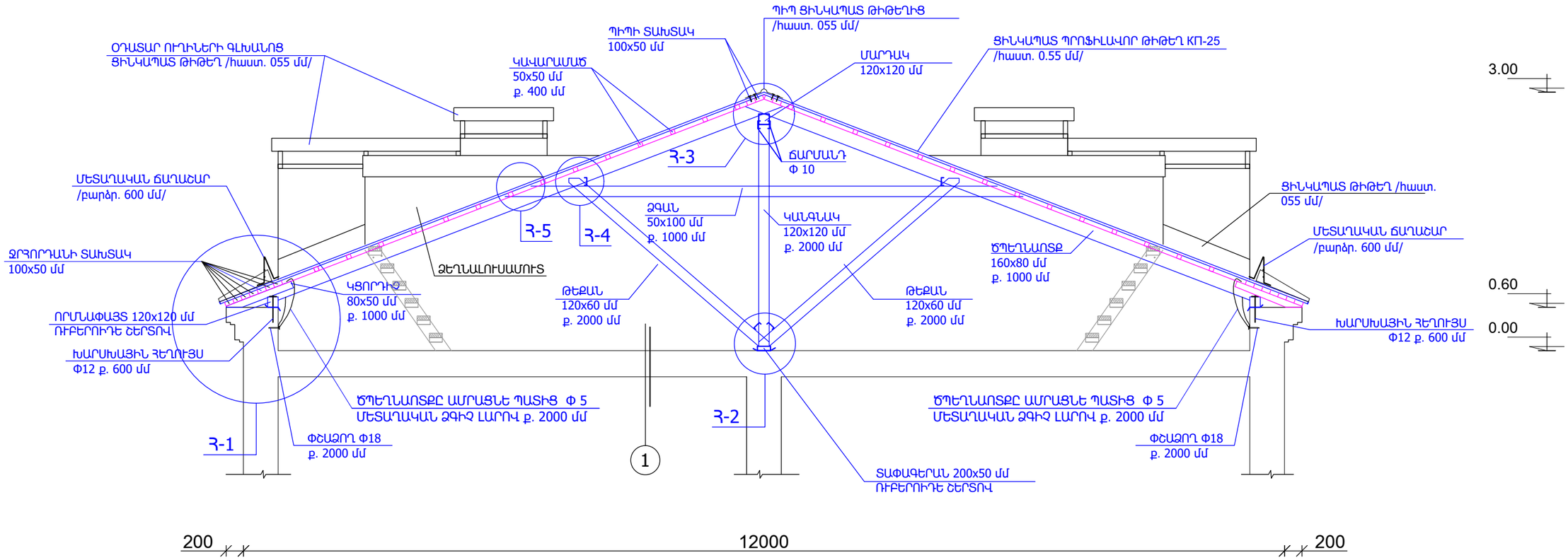

1. ՏԱՆԻՔԻ ՋԵՐՄԱՄԵԿՈՒՍԻՉ ԽԱՐԱՄԻ ՇԵՐՏ /հաստ. 200 մմ/
2. ԳՈԼՈՐՇԱՄԵԿՈՒՍԻՉ ԻԶՈԳԱՄ /հաստ. 5 մմ/
3. ՏԱՆԻՔՈՒՄ Ց/ԱՎԱԶԱՅԻՆ ՀԱՐԹԵՑՈՒՑԻՉ ՇԵՐՏ /հաստ. 30 մմ/
4. ԳՈՅՈՒԹՅՈՒՆ ՈՒՆԵՑՈՂ ՃԱԾԿԻ ՍԱԼ

1

ԾԱՆՈԹՈՒԹՅՈՒՆ

1. ՓԱՅՏԱՆՅՈՒԹԸ ԿԻՍԱՋՈՐ ՍՈՃԻ 2-րդ ՏԵՍԱԿԻ:
2. ՓԱՅՏԱՆՅՈՒԹԻ ՄԱՍԵՐԸ ՈՐՈՆՔ ՀՊՎՈՒՄ ԵՆ ՊԱՏԻ ՀԵՏ ՀԱԿԱՍԵՊՏԻԿԱՑՆԵԼ ԵՎ ՄԵԿՈՒՍԱՑՆԵԼ ԵՐԿՈՒ ՇԵՐՏ ՌՈՒԲԵՐՈԻԴՈՎ:
3. ՓԱՅՏԱՆՅՈՒԹԸ ՄՇԱԿԵԼ ՀԱԿԱՆԵԽԻՉ ԵՎ ՀԱԿԱՀՐԴԵՀԱՅԻՆ ԼՈՒԾՈՒՅԹՈՎ:

ՏՆՕՐԵՆ	Հ. ԴԱՎԹՅԱՆ		ՀՀ ԿՈՏԱՅՔԻ ՄԱՐԶԻ ՆՈՐ ՀԱՃԸՆ ՀԱՄԱՅՆՔԻ ՆՈՐ ԳԵՂԻ ԲԼԱԿԱՎԱՅՐԻ Ֆ. ԹԵՎՈՍՅԱՆ 50, ՌԻՍԱՆՈՂԱԿԱՆ 68 ԵՎ ՌԻՍԱՆՈՂԱԿԱՆ 70 ԲԱԶՄԱԲՆԱԿԱՐԱՆ ՇԵՆՔԵՐԻ ՏԱՆԻՔՆԵՐԻ ԵՎ ՄՈՒՏՔԵՐԻ ՎԵՐԱՆՈՐՈԳՄԱՆ ՆԱԽԱԳԻԾ	ՊԱՏՎԵՐ	
Ն. Գ. Ճ.	Դ. ՇԵՐՄԱԶԱՆՅԱՆ				
ԳԾԵՑ	Տ. ԴԱՎԹՅԱՆ		ԹԵՎՈՍՅԱՆ 50	ԹԵՐԹ	ԹԵՐԹԵՐ
				ՃՇ-9	
			ԿՏՐՎԱԾՔ 1-1 ՆԱԽԱԳԾՎՈՂ	ԷԼԵԿՇԻՆ	

Կտրվածք 2-2 Մ 1:50

/նախագծվող/

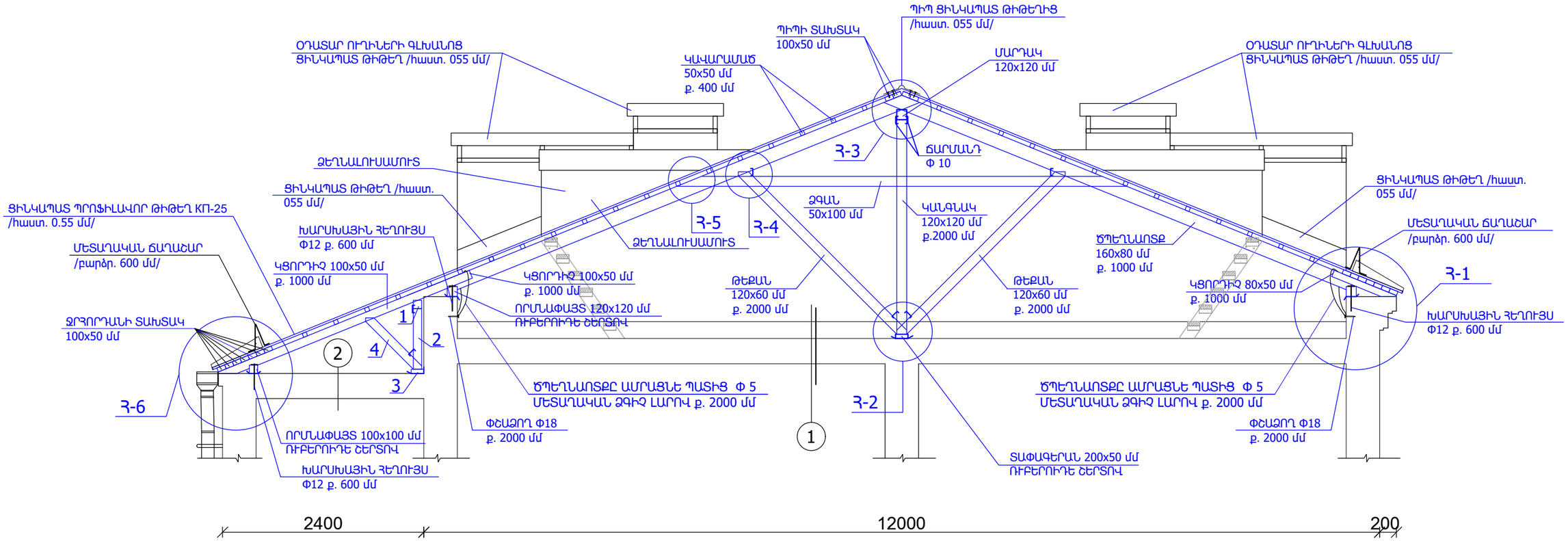

1. ՏԱՆԻՔԻ ՋԵՐՄԱՄԵԿՈՒՍԻՉ ԽԱՐԱՄԻ ՇԵՐՏ /հաստ. 200 մմ/
2. ԳՈԼՈՐՇԱՄԵԿՈՒՍԻՉ ԻԶՈԳԱՄ /հաստ. 5 մմ/
3. ՏԱՆԻՔՈՒՄ Ց/ԱՎԱԶԱՅԻՆ ՀԱՐԹԵՑՈՒՑԻՉ ՇԵՐՏ /հաստ. 30 մմ/
4. ԳՈՅՈՒԹՅՈՒՆ ՈՒՆԵՑՈՂ ՃԱԾԿԻ ՍԱԼ

1

1. ՏԱՆԻՔԻ ՋԵՐՄԱՄԵԿՈՒՍԻՉ ՀԱՆՔԱՅԻՆ ԲԱՄԲԱԿԻ ՇԵՐՏ /հաստ. 100 մմ/
2. ԳՈԼՈՐՇԱՄԵԿՈՒՍԻՉ ԻԶՈԳԱՄ /հաստ. 5 մմ/
3. ՏԱՆԻՔՈՒՄ Ց/ԱՎԱԶԱՅԻՆ ՀԱՐԹԵՑՈՒՑԻՉ ՇԵՐՏ /հաստ. 30 մմ/
4. ԳՈՅՈՒԹՅՈՒՆ ՈՒՆԵՑՈՂ ՃԱԾԿԻ ՍԱԼ

2

ՊԱՅՄԱՆԱԿԱՆ ՆՇԱՆՆԵՐ

1. ՄԱՐԴԱԿ 100x100 մմ
2. ԿԱՆԳՆԱԿ 100x100 մմ ք. 3000 մմ
3. ՏԱՓԱԳԵՐԱՆ 150x50 մմ ՌԻԲԵՐՈԻԴԵ ՇԵՐՏՈՎ
4. ԹԵՔԱՆ 100x50 մմ ք. 2000 մմ

ԾԱՆՈԹՈՒԹՅՈՒՆ

1. ՓԱՅՏԱՆՅՈՒԹԸ ԿԻՍԱՋՈՐ ՍՈՃԻ 2-րդ ՏԵՍԱԿԻ:
2. ՓԱՅՏԱՆՅՈՒԹԻ ՄԱՍԵՐԸ ՈՐՈՆՔ ՀՊՎՈՒՄ ԵՆ ՊԱՏԻ ՀԵՏ ՀԱԿԱՍԵՊՏԻԿԱՑՆԵԼ ԵՎ ՄԵԿՈՒՍԱՑՆԵԼ ԵՐԿՈՒ ՇԵՐՏ ՌՈՒԲԵՐՈԻԴՈՎ:
3. ՓԱՅՏԱՆՅՈՒԹԸ ՄՇԱԿԵԼ ՀԱԿԱՆԵԽԻՉ ԵՎ ՀԱԿԱՀՐԴԵՀԱՅԻՆ ԼՈՒԾՈՒՅԹՈՎ:

ՏՆՕՐԵՆ	Հ. ԴԱՎԹՅԱՆ		ՀՀ ԿՈՏԱՅՔԻ ՄԱՐԶԻ ՆՈՐ ՀԱՃԸՆ ՀԱՄԱՅՆՔԻ ՆՈՐ ԳԵՂԻ ԲԼԱԿԱՎԱՅՐԻ 5, ԹԵՎՈՍՅԱՆ 50, ՌԻՍԱՆՈՂԱԿԱՆ 68 ԵՎ ՌԻՍԱՆՈՂԱԿԱՆ 70 ԲԱԶՄԱԲԱԿԱՐԱՆ ՇԵՆՔԵՐԻ ՏԱՆԻՔՆԵՐԻ ԵՎ ՄՈՒՏՔԵՐԻ ՎԵՐԱՆՈՐՈԳՄԱՆ ՆԱԽԱԳԻԾ	ՊԱՏՎԵՐ	
Ն. Գ. Ճ.	Դ. ՇԵՐՄԱԶԱՆՅԱՆ				
ԳՇԵՑ	Տ. ԴԱՎԹՅԱՆ		ԹԵՎՈՍՅԱՆ 50	ԹԵՐԹ	ԹԵՐԹԵՐ
				ՃՇ-10	
			ԿՏՐՎԱԾՔ 2-2 ՆԱԽԱԳԾՎՈՂ	ԷԼԵԿՇԻՆ	

ԱՆԿՅՈՒՆԱՅԻՆ ԵՎ ԱՐՏԱՔԻՆՃՊԵՂՆԱՈՏՔԵՐԻ ԱՄՐԱՑՄԱՆ ՀԱՆԳՈՒՅՑՆԵՐ

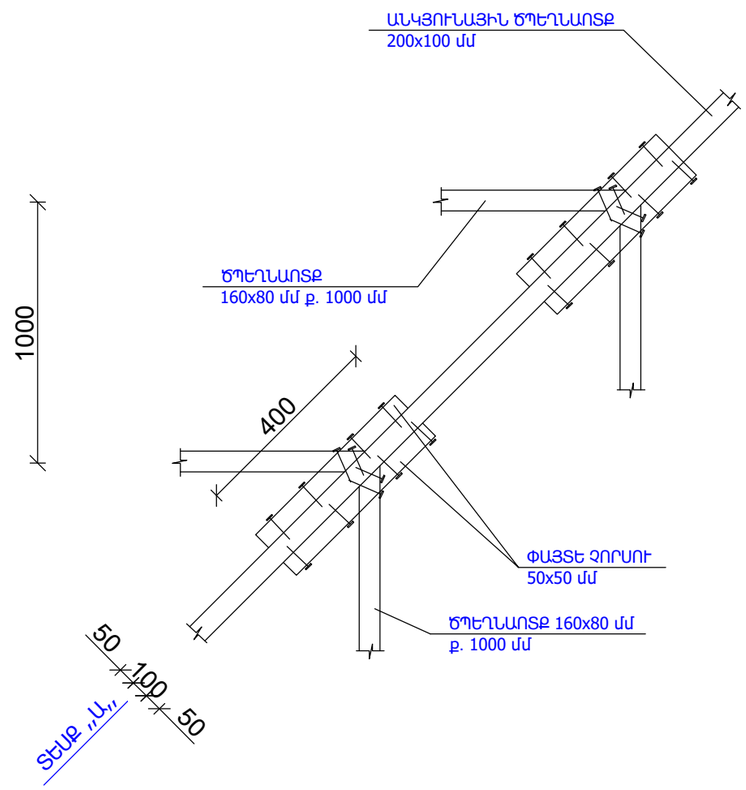

ՏԵՍՔ „Ա„

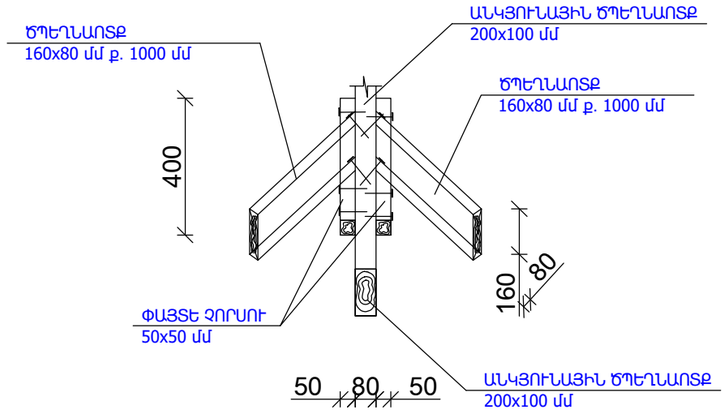

ՃՊԵՂՆԱՈՏՔԻ ԿԱՊ

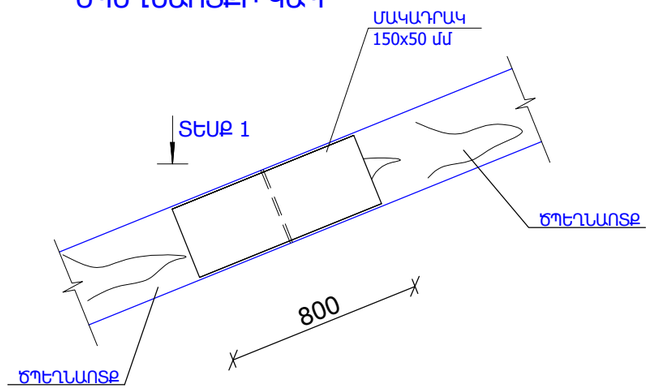

ՏԵՍՔ „1„

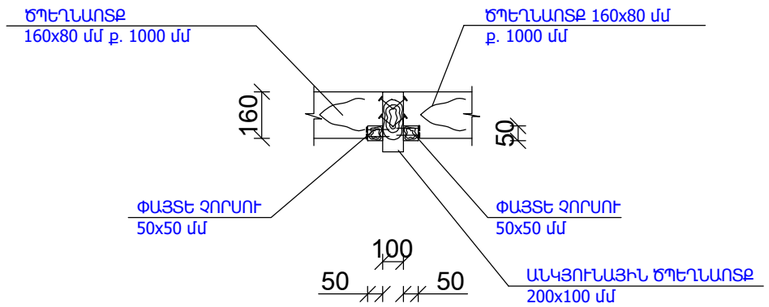

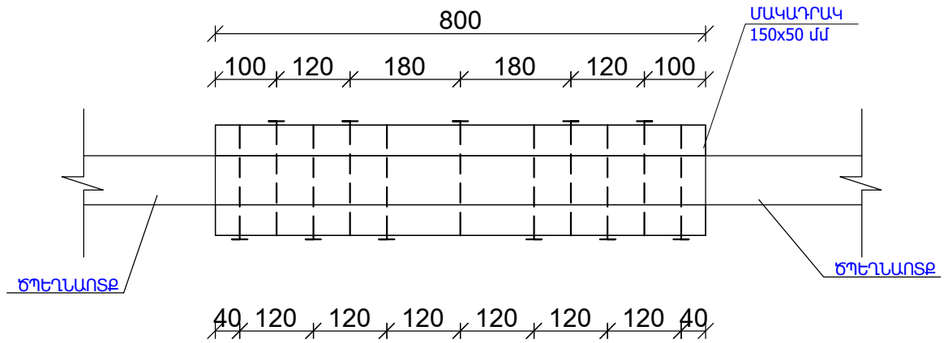

ՃԱՆՈԹՈՒԹՅՈՒՆ

1. ՓԱՅՏԱՆՅՈՒԹԸ ԿԻՍԱՉՈՐ ՍՈՃԻ 2-րդ ՏԵՍԱԿԻ:
2. ՓԱՅՏԱՆՅՈՒԹԻ ՄԱՍԵՐԸ ՈՐՈՆՔ ՀՊՎՈՒՄ ԵՆ ՊԱՏԻ ՀԵՏ ՀԱԿԱՍԵՊՏԻԿԱՑՆԵԼ ԵՎ ՄԵԿՈՒՍԱՑՆԵԼ ԵՐԿՈՒ ՇԵՐՏ ՌՈՒԲԵՐՈԻԴՈՎ:
3. ՓԱՅՏԱՆՅՈՒԹԸ ՄՇԱԿԵԼ ՀԱԿԱՆԵԽԻՉ ԵՎ ՀԱԿԱՀՐԴԵՀԱՅԻՆ ԼՈՒԾՈՒՅԹՈՎ:

ՏՆՕՐԵՆ	Հ. ԴԱՎԹՅԱՆ		ՀՀ ԿՈՏԱՅՔԻ ՄԱՐԶԻ ՆՈՐ ՀԱՃԸՆ ՀԱՄԱՅՆՔԻ ՆՈՐ ԳԵՂԻ ԲԼԱԿԱՎԱՅՐԻ Ֆ. ԹԵՎՈՍՅԱՆ 50, ՈՒՍՍԱՆՈՂԱԿԱՆ 68 ԵՎ ՈՒՍՍԱՆՈՂԱԿԱՆ 70 ԲԱԶՄԱԲՆԱԿԱՐԱՆ ՇԵՆՔԵՐԻ ՏԱՆԻՔՆԵՐԻ ԵՎ ՄՈՒՏՔԵՐԻ ՎԵՐԱՆՈՐՈԳՄԱՆ ՆԱԽԱԳԻԾ	ՊԱՏՎԵՐ	
Ն. Գ. Ճ.	Դ. ՇԵՐՄԱԶԱՆՅԱՆ				
ԳԾԵՑ	Տ. ԴԱՎԹՅԱՆ		ԹԵՎՈՍՅԱՆ 50	ԹԵՐԹ	ԹԵՐԹԵՐ
				ՃՇ-11	
			ԱՆԿՅՈՒՆԱՅԻՆ ԵՎ ԱՐՏԱՔԻՆ ՃՊԵՂՆԱՈՏՔԵՐԻ ՄԻԱՑՄԱՆ ՀԱՆԳՈՒՅՑ: ՏԵՍՔ "Ա": ՀԱՆԳՈՒՅՑ "Ա":	ԷԼԵԿՇԻՆ	

ՀԱՆԳՈՒՅՑ - 1

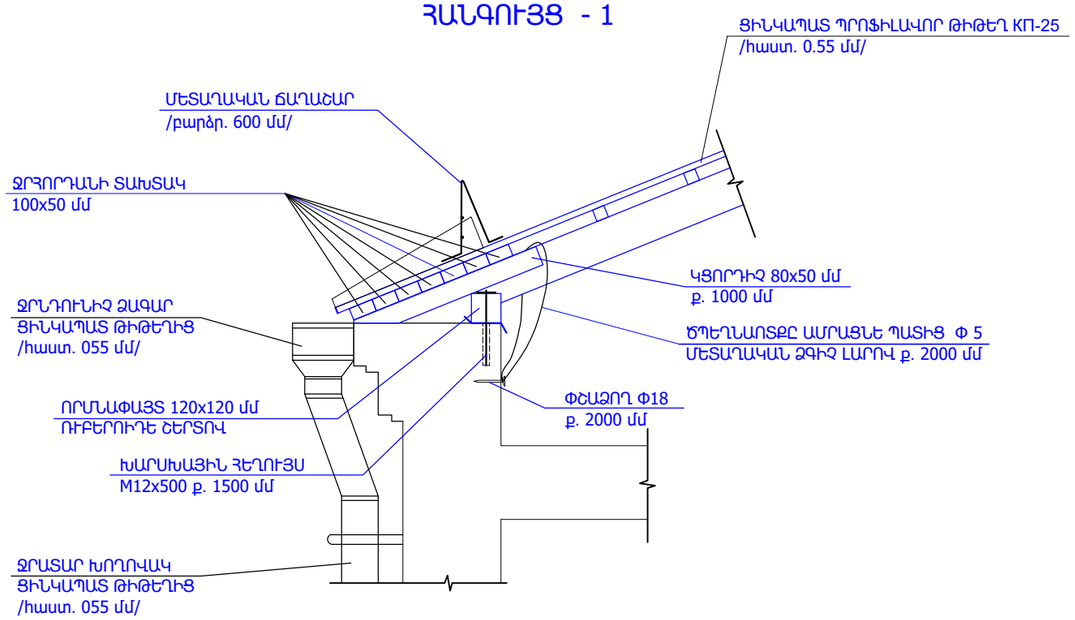

ՀԱՆԳՈՒՅՑ - 3

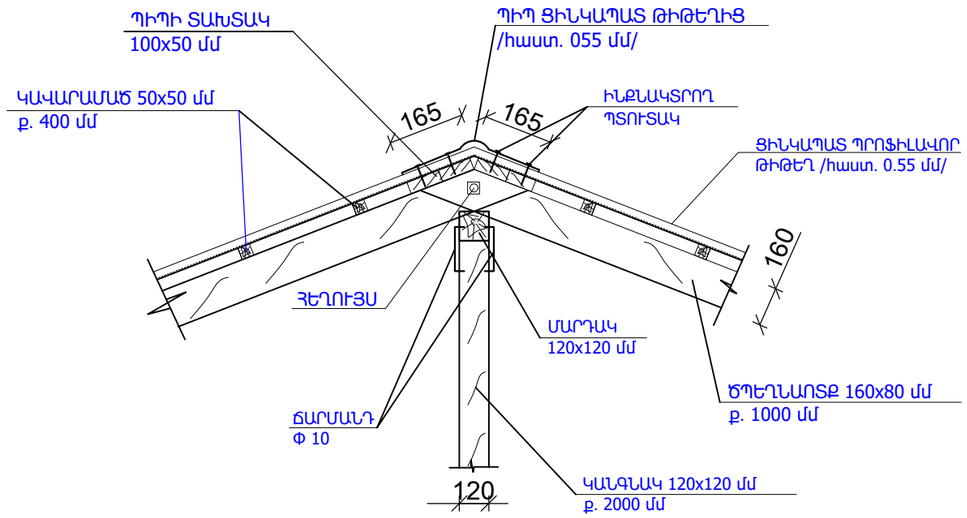

ՀԱՆԳՈՒՅՑ - 2

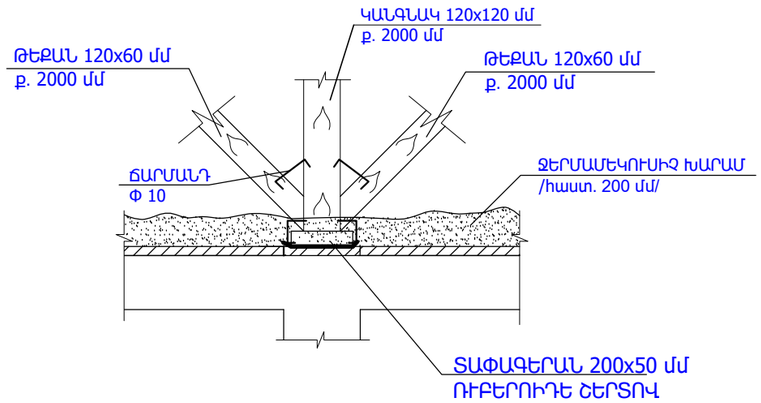

ՀԱՆԳՈՒՅՑ - 4

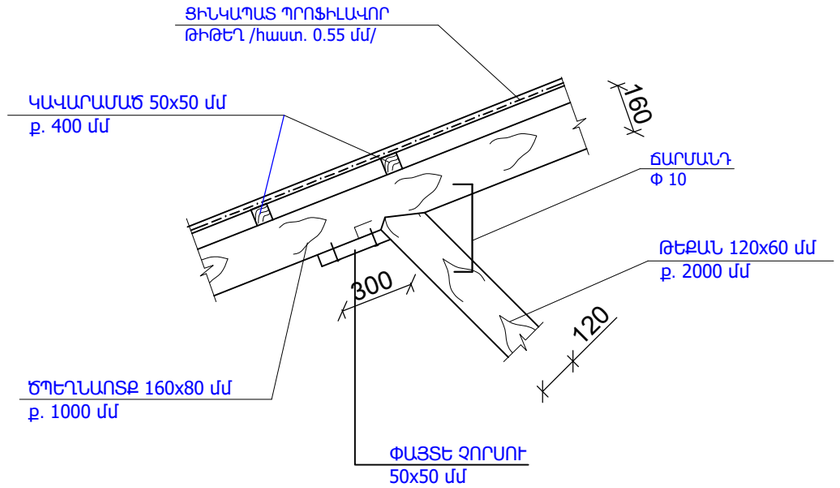

ԾԱՆՈԹՈՒԹՅՈՒՆ

1. ՈՐՄՆԱՓԱՅՏԸ ԱՄՐԱՑՆԵԼՈՒ ՀԱՄԱՐ ՊԱՏԵՐՈՒՄ 1500 մմ ՔԱՅԼՈՎ ՆԱԽՕՐՈՔ ԲԱՑԵԼ ԱՆՑՔԵՐ /Φ14 մմ տրամագծով/, ԼՑՆԵԼ ՊՈԼԻՄԵՐՑԵՄԵՆՏԵ ՇԱՂԱԽ /ГиПК 14-32/ ԵՎ ՏԵՂԱԴՐԵԼ ԽԱՐՍԽԱՅԻՆ ՀԵՂՈՒՅՍՆԵՐ: ՈՐՄՆԱՓԱՅՏԻ ԱՄՐԱՑՈՒՄԸ ՊԱՏԻՆ ԿԱՏԱՐԵԼ ՏԱՓՈՂԱԿՆԵՐԻ ԵՎ ՄԱՆԵԿՆԵՐԻ ՄԻՋՈՑՈՎ, ՀԱԿԱՄԱՆԵԿՆԵՐԻ ՏԵՂԱԴՐՈՒՄԸ ՊԱՐՏԱԴԻՐ Է:
2. ՓՇԱՄԵԽԵՐԸ ՏԵՂԱԴՐԵԼ ՊԱՏԵՐՈՒՄ ՆԱԽՕՐՈՔ ԲԱՑՎԱԾ ԱՆՑՔԵՐՈՒՄ ՓՈՔՐ ԹԵՔՈՒԹՅԱՄԲ (i=0.02): ԱՆՑՔԻ ՏՐԱՄԱԳԻԾԸ ՊԵՏՔ Է ՓՈՔՐ ԼԻՆԻ ՓՇԱՄԵԽԻ ՏՐԱՄԱԳԾԻՑ:
3. ԾՊԵՂՆԱՌՏՔԻ ԳԱԳԱԹՈՒՄ ՀԵՂՈՒՅՍԱՅԻՆ ՄԻԱՑՈՒՄՆԵՐՈՒՄ ՏԱՓՈՂԱԿՆԵՐԻ ԵՎ ՀԱԿԱՄԱՆԵԿՆԵՐԻ ՏԵՂԱԴՐՈՒՄԸ ՊԱՐՏԱԴԻՐ Է:
4. ՓԱՅՏԱՆՅՈՒԹԸ ՄՇԱԿԵԼ ՀԱԿԱՆԵԽԻՉ ԵՎ ՀԱԿԱՀՐԴԵՀԱՅԻՆ ԼՈՒԾՈՒՅԹՈՎ:

ՏՆՕՐԵՆ	Հ. ԴԱՎԹՅԱՆ		ՀՀ ԿՈՏԱՅՔԻ ՄԱՐԶԻ ՆՈՐ ՀԱՃԸՆ ՀԱՄԱՅՆՔԻ ՆՈՐ ԳԵՂԻ ԲԼԱԿԱՎԱՅՐԻ Ֆ. ԹԵՎՈՍՅԱՆ 50, ՈՒՍԱՆՈՂԱԿԱՆ 68 ԵՎ ՈՒՍԱՆՈՂԱԿԱՆ 70 ԲԱՋՄԱԲՆԱԿԱՐԱՆ ՇԵՆՔԵՐԻ ՏԱՆԻՔՆԵՐԻ ԵՎ ՄՈՒՏՔԵՐԻ ՎԵՐԱՆՈՐՈԳՄԱՆ ՆԱԽԱԳԻԾ	ՊԱՏՎԵՐ	
Ն. Գ. Ճ.	Դ. ՇԵՐՄԱԶԱՆՅԱՆ				
ԳԾԵՑ	Տ. ԴԱՎԹՅԱՆ		ԹԵՎՈՍՅԱՆ 50	ԹԵՐԹ	ԹԵՐԹԵՐ
				ՃՇ-12	
			ՀԱՆԳՈՒՅՑՆԵՐ	ԷԼԵԿՇԻՆ	

ՀԱՆԳՈՒՅՑ - 5

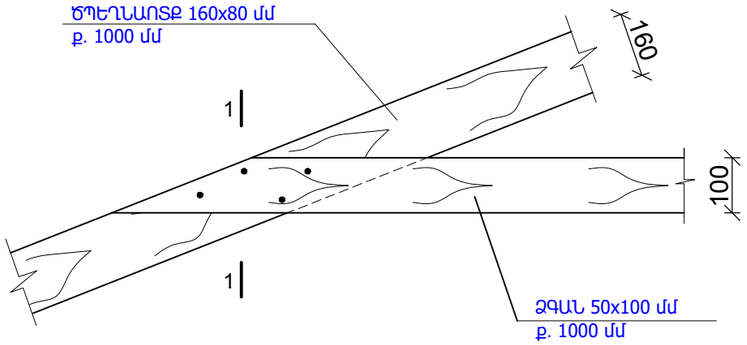

ՀԱՆԳՈՒՅՑ - 6

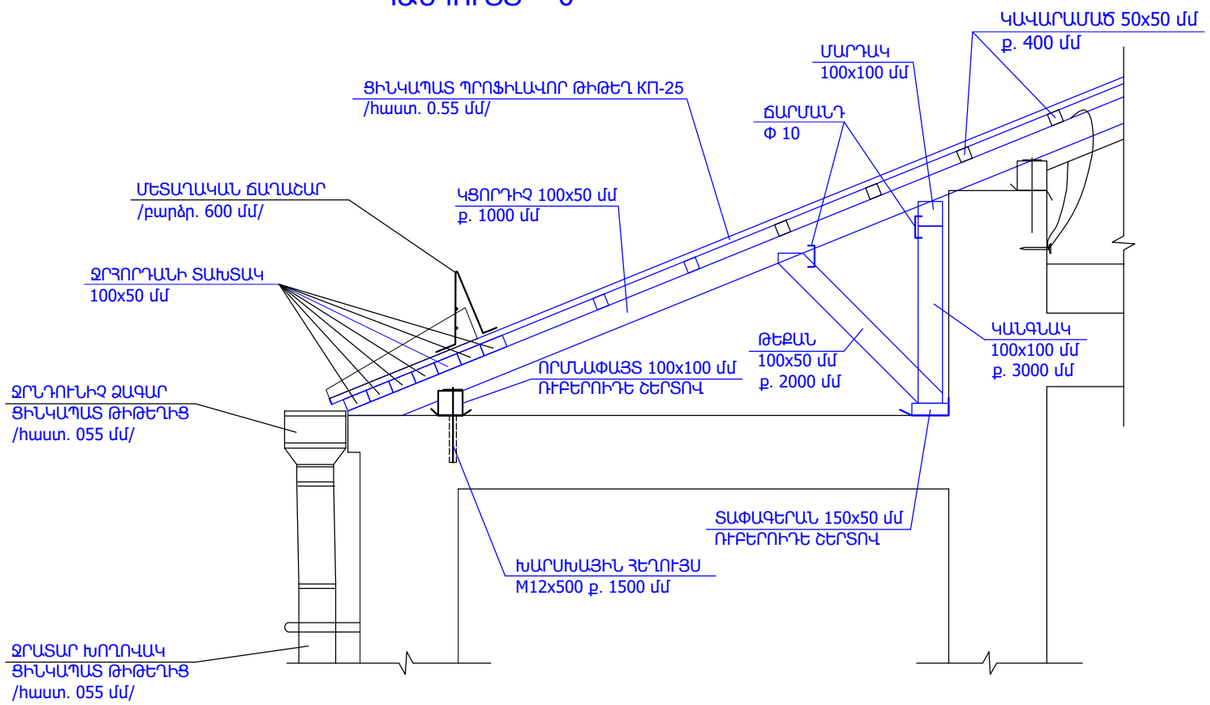

ԿՏՐՎԱԾՔ 1-1

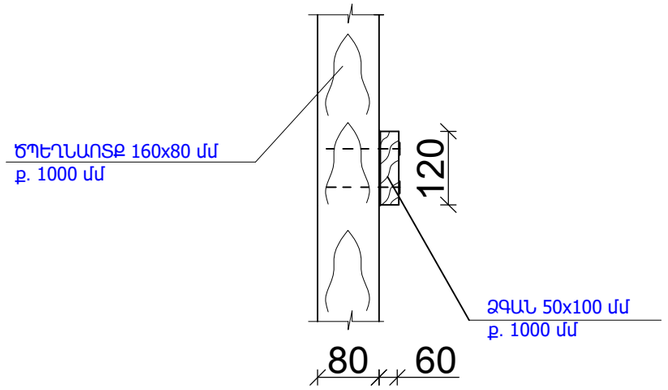

ԵՐԿԱՅՆԱԿԱՆ ԿԱՊԵՐԻ ՀԱՆԳՈՒՅՑ

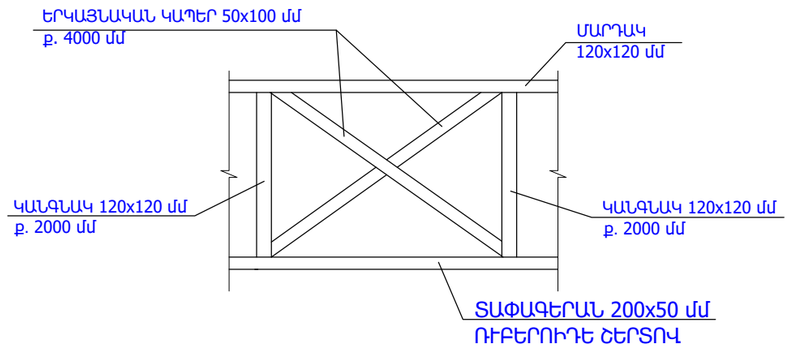

ՏՆՕՐԵՆ	Հ. ԴԱՎԹՅԱՆ		ՀՀ ԿՈՏԱՅՔԻ ՄԱՐԶԻ ՆՈՐ ՀԱՃԸՆ ՀԱՄԱՅՆՔԻ ՆՈՐ ԳԵՂԻ ԲԼԱԿԱՎԱՅՐԻ Ֆ. ԹԵՎՈՍՅԱՆ 50, ՈՒՍՄԱՆՈՂԱԿԱՆ 68 ԵՎ ՈՒՍՄԱՆՈՂԱԿԱՆ 70 ԲԱՋՄԱԲՆԱԿԱՐԱՆ ՇԵՆՔԵՐԻ ՏԱՆԻՔՆԵՐԻ ԵՎ ՄՈՒՏՔԵՐԻ ՎԵՐԱՆՈՐՈԳՄԱՆ ՆԱԽԱԳԻԾ	ՊԱՏՎԵՐ	
Ն. Գ. Ճ.	Դ. ՇԵՐՄԱԶԱՆՅԱՆ				
ԳԾԵՑ	Տ. ԴԱՎԹՅԱՆ		ԹԵՎՈՍՅԱՆ 50	ԹԵՐԹ	ԹԵՐԹԵՐ
				ՃՇ-13	
			ՀԱՆԳՈՒՅՑՆԵՐ	ԷԼԵԿՇԻՆ	

ՏԱՆԻՔԻ ՁԱԳԱՐԻ ՀԱՆԳՈՒՅՑ

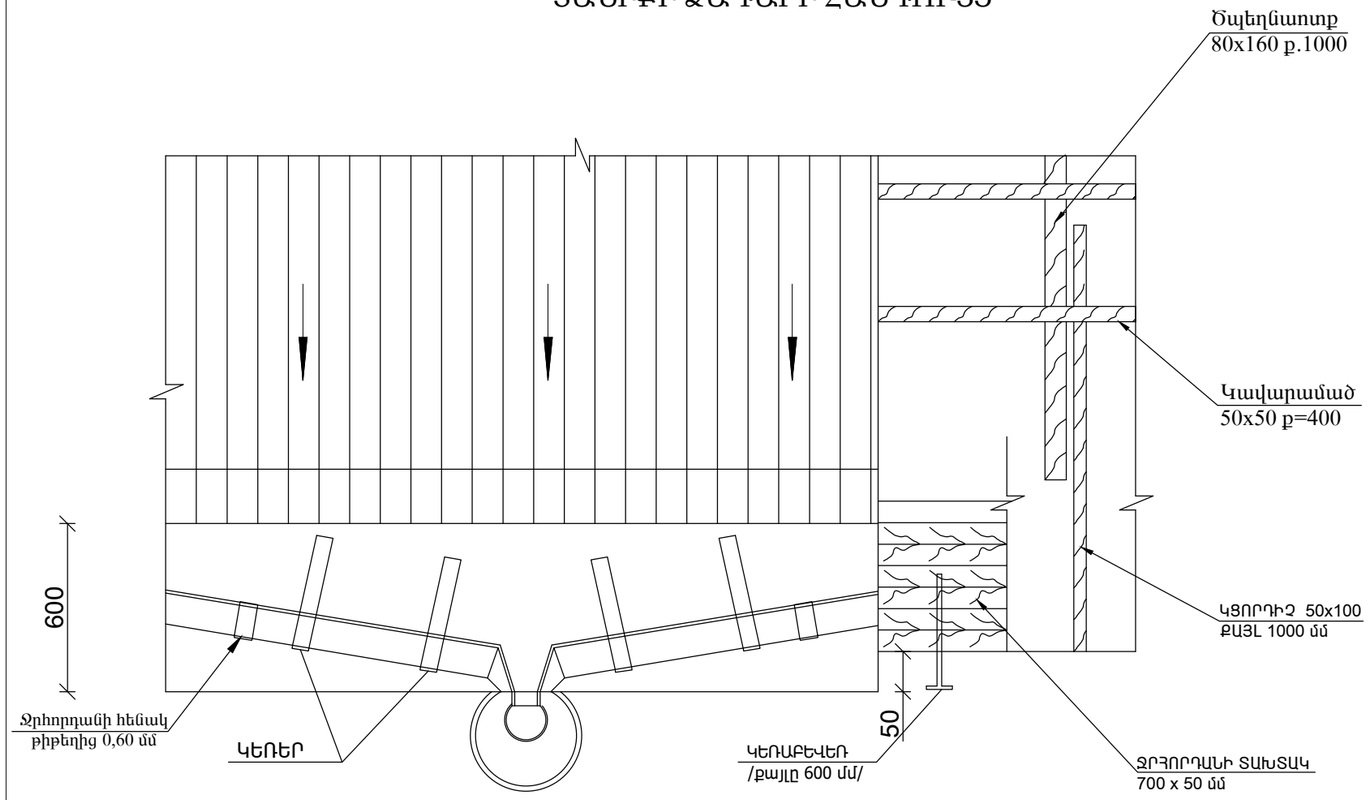

ՊՈՂՊԱՏԵ ԿԵՌԱԲԵՎԵՌ (կռվածք)

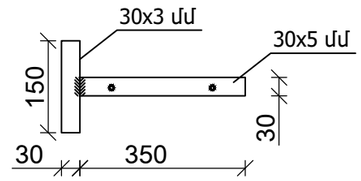

ԿԵՌԻԿ

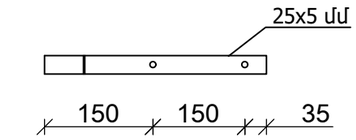

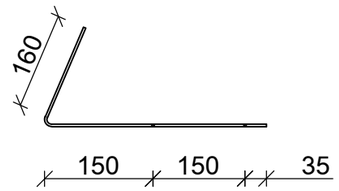

ՁՐՀՈՐԴԱՆԻ ՀԵՆԱԿ ՑԻՆԿԱՊԱՏ ԹԻԹԵՂԻՑ /հաստ. 0.60 մմ/

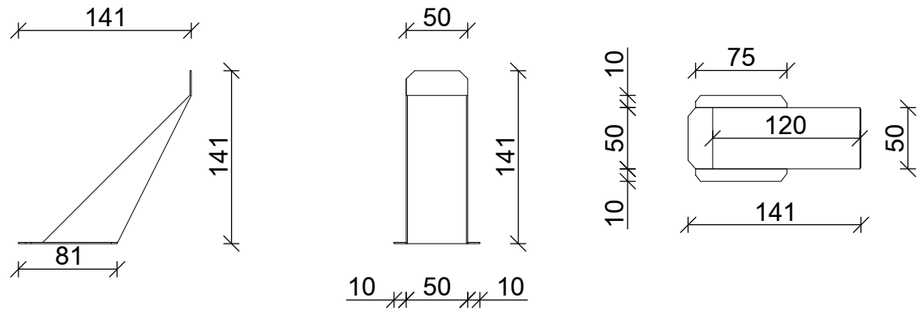

ՁՐԱՏԱՐ ԽՈՂՈՎԱԿԻ ԱՄՐԱՑՆՈՂ ԷԼԵՄԵՆՏ

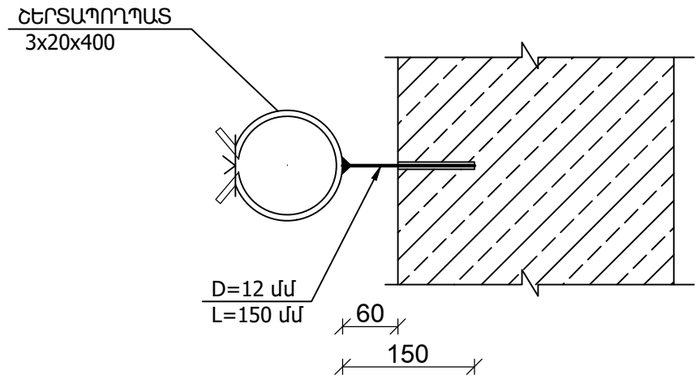

ԾԱՆՈԹՈՒԹՅՈՒՆ

1. ՑԻՆԿԱՊԱՏ ԿԵՌԱԲԵՎԵՌԻ ՀԱՍՏՈՒԹՅՈՒՆԸ ՆՇԱՆԱԿԵԼ 5 ՄՄ, ԻՍԿ ՑԻՆԿԱՊԱՏ ԿԵՌԻ ՀԱՍՏՈՒԹՅՈՒՆԸ 4 ՄՄ-ԻՑ ՈՉ ՊԱԿԱՍ: ՑԻՆԿԱՊԱՏ ԿԵՌԱԲԵՎԵՌԻ ՎԵՐԵՎԻ ՄԱԿԵՐԵՍԸ ՊԵՏՔ Է ՀԱՎԱՍԱՐ ԼԻՆԻ ՏԱԽՏԱԿԱՄԱՇԻ ՄԱԿԵՐԵՍԻՆ, ՈՐԻ ՀԱՄԱՐ ՏԱԽՏԱԿԱՄԱՇԻ ՄԱԿԵՐԵՍԻՆ ՆԱԽՕՐՈՔ ԻՐԱԿԱՆԱՑՆԵԼ ՓՈՐՎԱԾՔՆԵՐ ԿԵՌԱԲԵՎԵՌԻ ՀԱՍՏՈՒԹՅԱՄԲ 600 ՄՄ ՔԱՅԼՈՎ:

ՏՆՕՐԵՆ	Հ. ԴԱՎԹՅԱՆ		ՀՀ ԿՈՏԱՅՔԻ ՄԱՐԶԻ ՆՈՐ ՀԱՃԸՆ ՀԱՄԱՅՆՔԻ ՆՈՐ ԳԵՂԻ ԲԱԿԱՎԱՅՐԻ Ֆ. ԹԵՎՈՍՅԱՆ 50, ՈՒՍՄԱՆՈՂԱԿԱՆ 68 ԵՎ ՈՒՍՄԱՆՈՂԱԿԱՆ 70 ԲԱԶՄԱԲՆԱԿԱՐԱՆ ՇԵՆՔԵՐԻ ՏԱՆԻՔՆԵՐԻ ԵՎ ՄՈՒՏՔԵՐԻ ՎԵՐԱՆՈՐՈԳՄԱՆ ՆԱԽԱԳԻԾ	ՊԱՏՎԵՐ	
Ն. Գ. Ճ.	Դ. ՇԵՐՄԱԶԱՆՅԱՆ				
ԳՇԵՑ	Տ. ԴԱՎԹՅԱՆ		ԹԵՎՈՍՅԱՆ 50	ԹԵՐԹ	ԹԵՐԹԵՐ
				ՃՇ-14	
			ՏԱՆԻՔԻ ՁԱԳԱՐԻ ՀԱՆԳՈՒՅՑ	ԷԼԵԿՇԻՆ	

ՏԱՆԻՔԻ ՓԱՅՏԵ ՃԱԿՏՈՆԻ ՏԵՍՔ

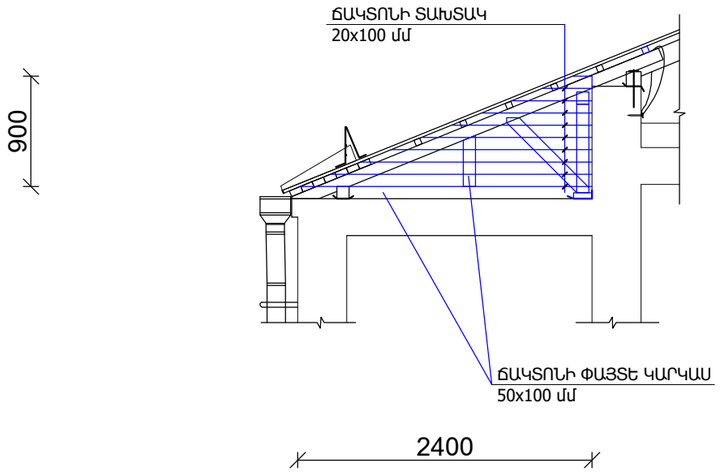

ՏԱՆԻՔԻ ՓԱՅՏԵ ՃԱԿՏՈՆՆԵՐԻ ՆՅՈՒԹԵՐԻ ՄԱՍՆԱԳԻՐ

Հ/Հ	ԱՆՎԱՆՈՒՄԸ	մեկ էլեմենտի երկարությունը /մ/	քանակը /հատ/	ընդհանուր երկարությունը /մ/	ծավալը /խմ/
1	ՃԱԿՏՈՆԻ ՓԱՅՏԵ ԿԱՐԿԱՍ 50x100 մմ	8.0	1	8.0	0.04
2	ՃԱԿՏՈՆԻ ՏԱԽՏԱԿ 20x100 մմ	32.0	1	32.0	0.7
3	ՃԱԿՏՈՆԻ ԵՐԵՍԱՊԱՏՈՒՄ ՑԻՆԿԱՊԱՏ ԹԻԹԵՂՈՎ /հաստ. 0.55 մմ/				4.0 քմ
4	ՃԱԿՏՈՆՆԵՐԻ ՓԱՅՏԵ ԿՈՆՍՏՐՈՒԿՑԻԱՆԵՐԻ ՄՇԱԿՈՒՄ ՀԱԿԱՆԵԽԻՉ ԵՎ ՀԱԿԱՀՐԴԵՀԱՅԻՆ ԼՈՒԾՈՒՅԹՈՎ				8.0 քմ

ՏԱՆԻՔԻ ՓԱՅՏԵ ԱՍՏԻՃԱՆՆԵՐԻ ՏԵՍՔ

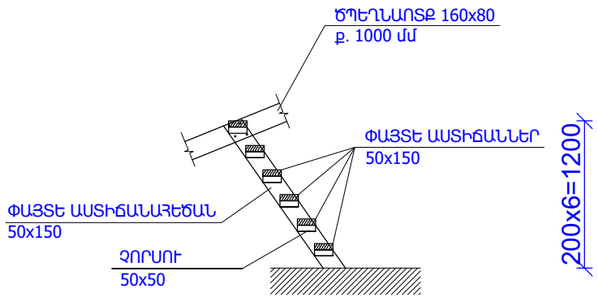

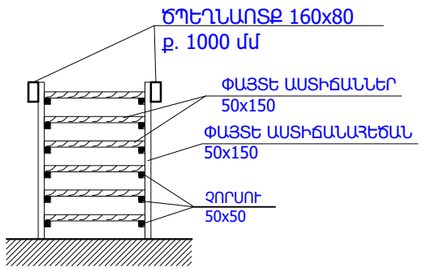

ՏԱՆԻՔԻ ՓԱՅՏԵ ԱՍՏԻՃԱՆՆԵՐԻ ՆՅՈՒԹԵՐԻ ՄԱՍՆԱԳԻՐ

Հ/Հ	ԱՆՎԱՆՈՒՄԸ	մեկ էլեմենտի երկարությունը /մ/	քանակը /հատ/	ընդհանուր երկարությունը /մ/	1 աստիճանի ծավալը /խմ/	4 աստիճանի ծավալը /խմ/
1	ԱՍՏԻՃԱՆԱՀԵԾԱՆ 50x150	1.45	2	2.9	0.022	0.088
2	ԱՍՏԻՃԱՆՆԵՐ 50x150	0.9	6	5.4	0.041	0.164
3	ՉՈՐՍՈՒ 50x50	0.15	12	1.8	0.005	0.02
4	ՓԱՅՏԱՆՅՈՒԹԻ ՄՇԱԿՈՒՄ ՀԱԿԱՆԵԽԻՉ ԵՎ ՀԱԿԱՀՐԴԵՀԱՅԻՆ ԼՈՒԾՈՒՅԹՈՎ					18.4 քմ

ՏՆՕՐԵՆ	Հ. ԴԱՎԹՅԱՆ		ՀՀ ԿՈՏԱՅՔԻ ՄԱՐԶԻ ՆՈՐ ՀԱՃԸՆ ՀԱՄԱՅՆՔԻ ՆՈՐ ԳԵՂԻ ԲԼԱԿԱՎԱՅՐԻ Ֆ. ԹԵՎՈՍՅԱՆ 50, ՈՒՍՄԱՆՈՂԱԿԱՆ 68 ԵՎ ՈՒՍՄԱՆՈՂԱԿԱՆ 70 ԲԱՋՄԱԲՆԱԿԱՐԱՆ ՇԵՆՔԵՐԻ ՏԱՆԻՔՆԵՐԻ ԵՎ ՄՈՒՏՔԵՐԻ ՎԵՐԱՆՈՐՈԳՄԱՆ ՆԱԽԱԳԻԾ	ՊԱՏՎԵՐ	
Ն. Գ. Ճ.	Դ. ՇԵՐՄԱԶԱՆՅԱՆ				
ԳԾԵՑ	Տ. ԴԱՎԹՅԱՆ		ԹԵՎՈՍՅԱՆ 50	ԹԵՐԹ	ԹԵՐԹԵՐ
				ՃՇ-15	
			ՏԱՆԻՔԻ ՓԱՅՏԵ ՃԱԿՏՈՆԻ ՏԵՍՔ,ՏԱՆԻՔԻ ՓԱՅՏԵ ԱՍՏԻՃԱՆՆԵՐԻ ՏԵՍՔ,ՄԱՍՆԱԳՐԵՐ	ԷԼԵԿՇԻՆ	

ՁԵՂՆԱԼՈՒՍԱՄՈՒՏԻ ՀԱՏՈՒՅԹ

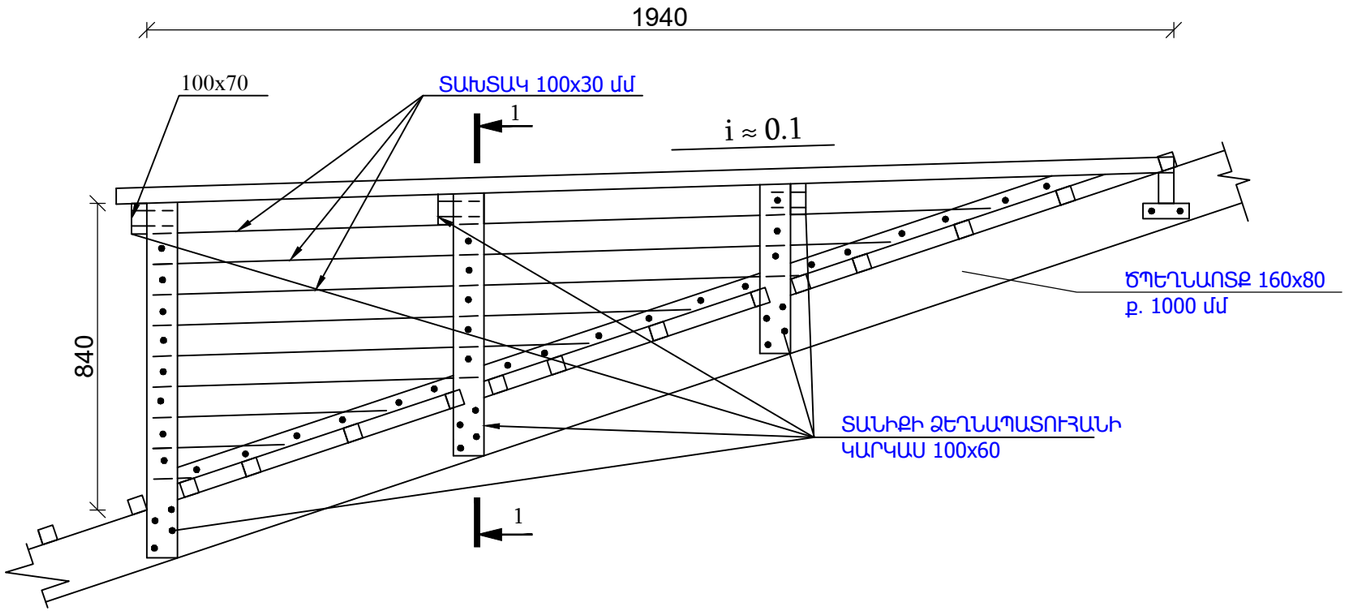

ՏԱՆԻՔԻ ՁԵՂՆԱԼՈՒՍԱՄՈՒՏԻ ՏԵՍՔԸ ԴԻՄԱՑԻՑ

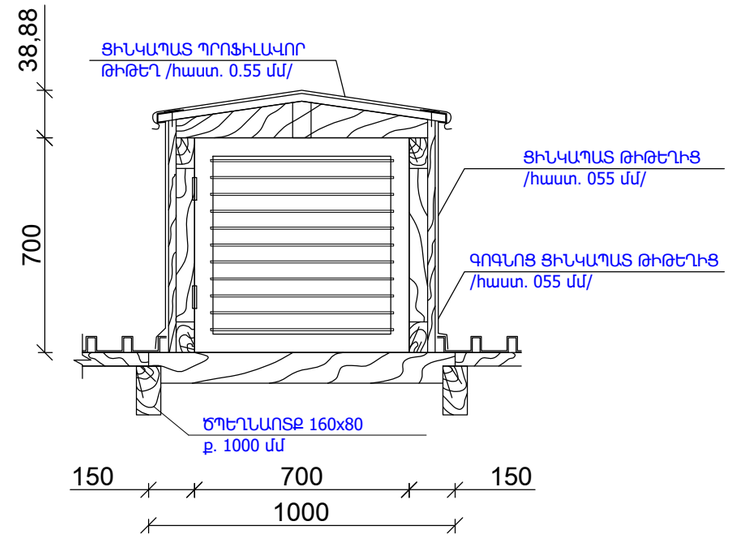

ՁԵՂՆԱԼՈՒՍԱՄՈՒՏԻ ՓԱՅՏԵ ՇԵՐՏԱՓԵՂԿ ՇՓ -1

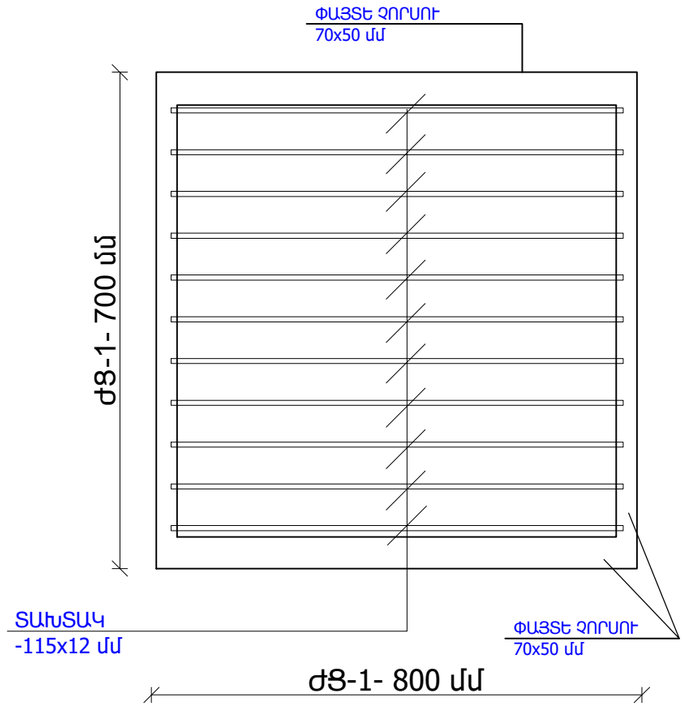

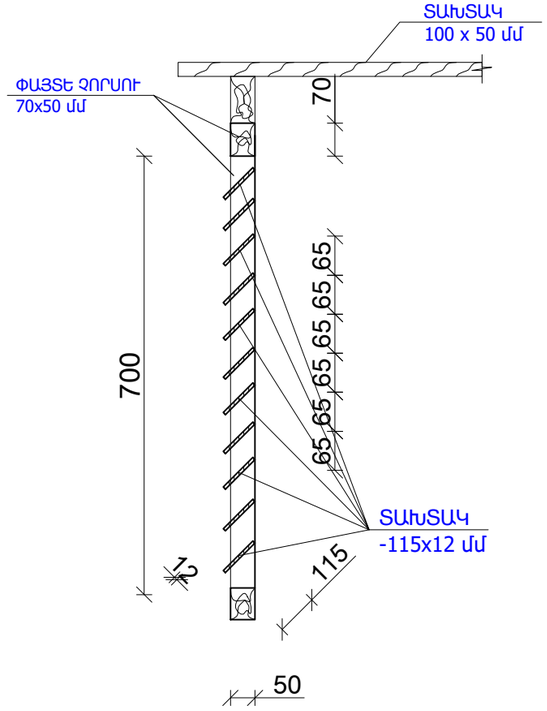

ՁԵՂՆԱԼՈՒՍԱՄՈՒՏԻ ՓԱՅՏԵ ՇԵՐՏԱՓԵՂԿ ՇՓ -1 ՆՅՈՒԹԵՐԻ ՄԱՍՆԱԳԻՐ

Հ/Հ	ԱՆՎԱՆՈՒՄԸ	մեկ էլեմենտի երկարությունը /մ/	քանակը /հատ/	ընդհանուր երկարությունը /մ/	ծավալը 4 ԺՑ-ի համար /խմ/
1	ՉՈՐՍՈՒ 70x50 մմ	0.80	2	1.60	0.023
2	ՉՈՐՍՈՒ 70x50 մմ	0.70	2	1.40	0.02
3	ՏԱԽՏԱԿ -115x12 մմ	0.78	8	6.24	0.035
4	ԾԽՆԻՆԵՐԻ ՏԵՂԱԴՐՈՒՄ				8 հատ
5	ՓԱՅՏԱՆՅՈՒԹԻ ՄՇԱԿՈՒՄ ՀԱԿԱՆԵԽԻՉ ԵՎ ՀԱԿԱՀՐԴԵՀԱՅԻՆ ԼՈՒԾՈՒՅԹՈՎ				4.5 քմ

ԾԱՆՈԹՈՒԹՅՈՒՆ

1. ԲՈԼՈՐ ՉԱՓԵՐԸ ՏՐՎԱԾ ԵՆ ՄՄ-ՈՎ :
2. ՓԱՅՏԱՆՅՈՒԹԸ ՄՇԱԿԵԼ ՀԱԿԱՆԵԽԻՉ ԵՎ ՀԱԿԱՀՐԴԵՀԱՅԻՆ ԼՈՒԾՈՒՅԹՈՎ :

ՏՆՕՐԵՆ	Հ. ԴԱՎԹՅԱՆ		ՀՀ ԿՈՏԱՅՔԻ ՄԱՐԶԻ ՆՈՐ ՀԱՃԸՆ ՀԱՄԱՅՆՔԻ ՆՈՐ ԳԵՂԻ ԲՆԱԿԱՎԱՅՐԻ Ֆ. ԹԵՎՈՍՅԱՆ 50, ՈՒՍՍԱՆՈՂԱԿԱՆ 68 ԵՎ ՈՒՍՍԱՆՈՂԱԿԱՆ 70 ԲԱԶՄԱԲՆԱԿԱՐԱՆ ՇԵՆՔԵՐԻ ՏԱՆՄԱՐԵՐԻ ԵՎ ՄՈՒՏՔԵՐԻ ՎԵՐԱՆՈՐՈԳՄԱՆ ՆԱԽԱԳԻԾ		ՊԱՏՎԵՐ	
Ն. Գ. Ճ.	Դ. ՇԵՐՄԱԶԱՆՅԱՆ				
ԳՇԵՑ	Տ. ԴԱՎԹՅԱՆ		ԹԵՎՈՍՅԱՆ 50	ԹԵՐԹ	ԹԵՐԹԵՐ
				ՃՇ-16	
			ՁԵՂՆԱԼՈՒՍԱՄՈՒՏԻ ՀԱՏՈՒՅԹ	ԷԼԵԿՇԻՆ	

ՕԴԱՏԱՐ ՈՒՂԻՆԵՐ ԳԼԽԱՆՈՑ

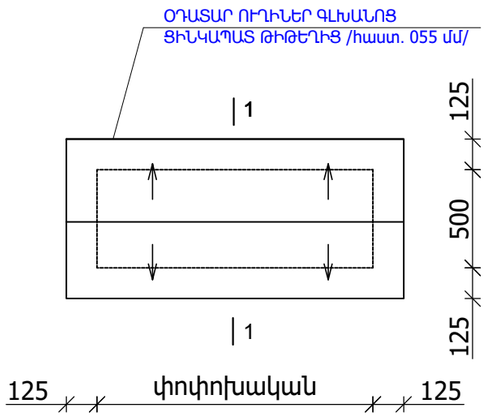

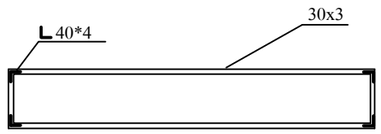

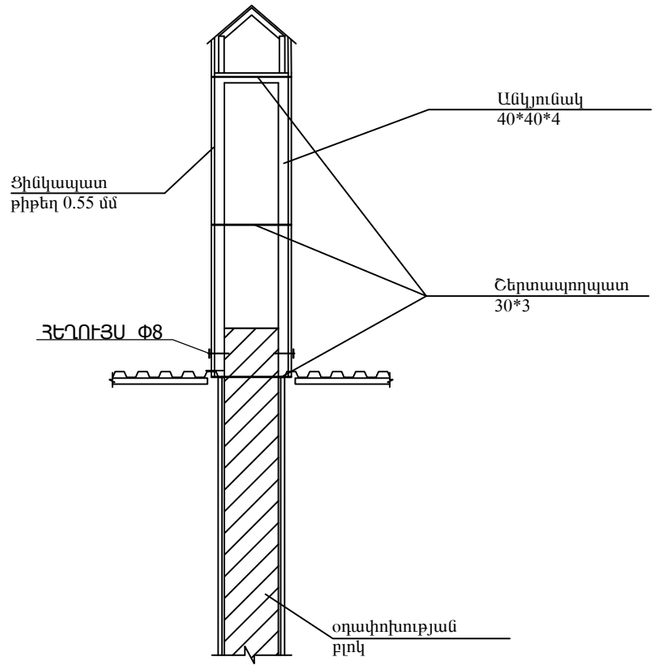

ՕԴԱՓՈԽՈՒԹՅԱՆ ՈՒՂԻՆԵՐԻ ՆՈՐՈԳՄԱՆ ՄԱՍՆԱԳԻՐ

1. ՕԴԱՓՈԽՈՒԹՅԱՆ ՈՒՂԻՆԵՐԻ ՆՈՐՈԳՈՒՄ /բետոն B-15 դասի/ - 1.2 խմ
2. ՕԴԱՓՈԽՈՒԹՅԱՆ ՈՒՂԻՆԵՐԸ ԲԱՐՁՐԱՑՆԵԼ ԹԵԹԵՎ ԲԵՏԵՆԵ ԲԼՈԿՆԵՐՈՎ /հաստ 100 մմ / -11.0 խմ
3. ԱՄՐԱՆ Փ 8 A240 - 70.0 կգ
4. ՕԴԱՓՈԽՈՒԹՅԱՆ ԲԼՈԿՆԵՐԻ ՄԵՏԱՂԱԿԱՆ ԿԱՐԿԱՍԻ ԿԱՌՈՒՑՈՒՄ - 354.0 կգ
5. ԱՆԿՅՈՒՆԱԿ 40 x 40 x 3 մմ - 60.0 գծմ / 226.0 կգ
6. ՇԵՐՏԱՊՈՂՊԱՏ 30 x 3 մմ - 180.0 գծմ / 128.0 կգ
7. ՕԴԱՓՈԽՈՒԹՅԱՆ ԲԼՈԿՆԵՐԻ ՊԱՏՈՒՄ Ց/ԹԻԹԵՂՈՎ / հաստ 0.55 մմ ներառյալ գլխնոցը/ - 60.0 քմ
8. ՄԵՏԱՂԱԿԱՆ ԷԼԵՄԵՆՏՆԵՐԻ ՅՈՒՂԱՆԵՐԿՈՒՄ /2 անգամ/ -21.0 քմ

ՏՆՕՐԵՆ	Հ. ԴԱՎԹՅԱՆ		ՀՀ ԿՈՏԱՅՔԻ ՄԱՐԶԻ ՆՈՐ ՀԱՃԸՆ ՀԱՄԱՅՆՔԻ ՆՈՐ ԳԵՂԻ ԲԼԱԿԱՎԱՅՐԻ Ֆ. ԹԵՎՈՍՅԱՆ 50, ՈՒՍԱՆՈՂԱԿԱՆ 68 ԵՎ ՈՒՍԱՆՈՂԱԿԱՆ 70 ԲԱԶՄԱԲՆԱԿԱՐԱՆ ՇԵՆՔԵՐԻ ՏԱՆԻՔՆԵՐԻ ԵՎ ՄՈՒՏՔԵՐԻ ՎԵՐԱՆՈՐՈԳՄԱՆ ՆԱԽԱԳԻԾ	ՊԱՏՎԵՐ	
Ն. Գ. Ճ.	Դ. ՇԵՐՄԱԶԱՆՅԱՆ				
ԳՇԵՑ	Տ. ԴԱՎԹՅԱՆ		ԹԵՎՈՍՅԱՆ 50	ԹԵՐԹ	ԹԵՐԹԵՐ
				ՃՇ-17	
			ՕԴԱՓՈԽՈՒԹՅԱՆ ՈՒՂԻՆԵՐԻ ՆՈՐՈԳՄԱՆ ՄԱՍՆԱԳԻՐ	ԷԼԵԿՇԻՆ	

ՏԱՆԻՔԻ ՄՏՈՑԻ ԱՍՏԻՃԱՆՆԵՐԻ ՏԵՍՔ Մ 1:20

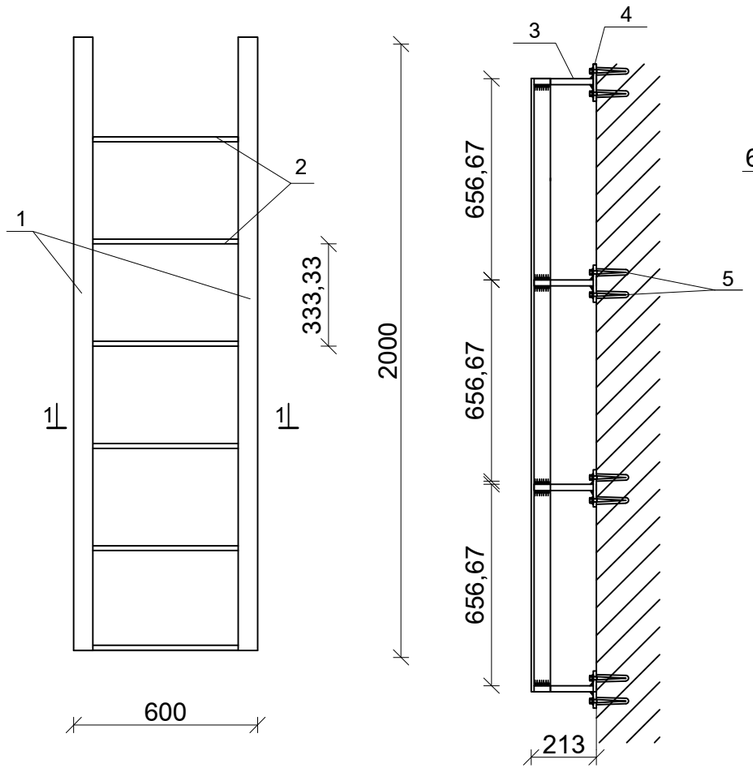

ԿՏՐՎԱԾՔ 1-1

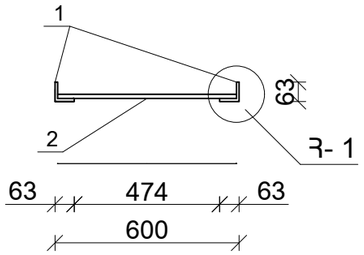

ՀԱՆԳՈՒՅՑ - 1

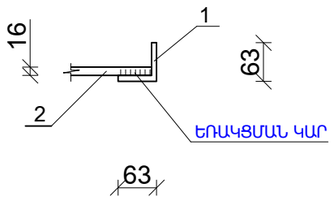

ՄԵՏԱՂԱԿԱՆ ԹԵՐԹ

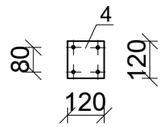

ՏԱՆԻՔԻ ՄՏՈՑԻ ԱՍՏԻՃԱՆՆԵՐԻ ՆՅՈՒԹԵՐԻ ՄԱՍՆԱԳԻՐ

Հ/Հ	ԱՆՎԱՆՈՒՄԸ	մեկ էլեմենտի երկարությունը /մ/	քանակը /հատ/	ընդհանուր երկարությունը /մ/	ընդհանուր քաշը 1 աստիճանի համար /կգ/	ընդհանուր քաշը 2 աստիճանի համար /կգ/
1	ՊՈՂՊԱՏԵ ԱՆԿՅՈՒՆԱԿ L 63x6	2.0	2	4.00	22.90	45.80
2	ՊՈՂՊԱՏԵ ՁՈՂ Φ 16	0.6	6	3.60	5.70	11.40
3	ՊՈՂՊԱՏԵ ՁՈՂ Φ 16	0.2	8	1.60	2.60	5.20
4	ՊՈՂՊԱՏԵ ԹԵՐԹ 120x120x10 մմ /16 հատ/					18.10
5	ԻՆՔՆԱՇԱՂԱՓՈՂ ՊՏՈՒՏԱԿԱՄԵԽ ՄԱՆԵԿԱՅԻՆ ԳԼԽԻԿՈՎ M10 L=120 մմ					64 հատ
6	ՄԵՏԱՂԱԿԱՆ ԷԼԵՄԵՆՏԵՐԻ ՅՈՒՂԱՆԵՐԿՈՒՄ ԵՐԿՈՒ ԱՆԳԱՄ					2.5 քմ

ՏԱՆԻՔԻ ՄՏՈՑԻ ՄԵՏԱՂԱԿԱՆ ԴՌԱՆ ՄԴ-1 ՆՅՈՒԹԵՐԻ ՄԱՍՆԱԳԻՐ

Հ/Հ	ԱՆՎԱՆՈՒՄԸ	մեկ էլեմենտի երկարությունը /մ/	քանակը /հատ/	ընդհանուր երկարությունը /մ/	ընդհանուր քաշը 1 դռան համար /կգ/	ընդհանուր քաշը 2 դռան համար /կգ/
1	ՊՈՂՊԱՏԵ ԱՆԿՅՈՒՆԱԿ L 50x50x5 մմ	0.70	4	2.80	10.60	21.0
2	ՊՈՂՊԱՏԵ ԽՈՂՈՎԱԿ o 40x40x2 մմ	0.69	4	2.76	7.00	14.0
3	ՊՈՂՊԱՏԵ ԹԵՐԹ 790x790x1.5 մմ /4 հատ/					29.9 կգ
4	ԾԽՆԻ Φ 10x100 մմ					4 հատ
5	ՄԵՏԱՂԱԿԱՆ ԲՌՆԱԿ					2 հատ
6	ՓՐՓՐԱՊԼԱՍՏ 790x790x40 մմ /2 հատ /					1.30 քմ
	ՄԵՏԱՂԱԿԱՆ ԷԼԵՄԵՆՏԵՐԻ ՅՈՒՂԱՆԵՐԿՈՒՄ ԵՐԿՈՒ ԱՆԳԱՄ					8.0 քմ
	ՓԱԿԱՆ					2 հատ
	ՊՈՂՊԱՏԵ ԱՆԿՅՈՒՆԱԿ L 50x50x5 մմ L=50 մմ /4 հատ/					0.8 կգ
	ՆԵՐԴԻՐ ԷԼԵՄԵՆՏ ՆԷ - 1					
1	ՄԵՏԱՂԱԿԱՆ ՁՈՂ Φ 12A 500C	0.25	4	1	0.9 կգ	1.8 կգ
2	ՄԵՏԱՂԱԿԱՆ ԹԵՐԹ 120x120x10 մմ /16 հատ/					18.0 կգ

ՏԱՆԻՔԻ ՄԵՏԱՂԱԿԱՆ ԴՌՆԱԿՈՎ ՄՏՈՑԻ ՏԵՍՔ ՏՄԴ-1 Մ 1:20

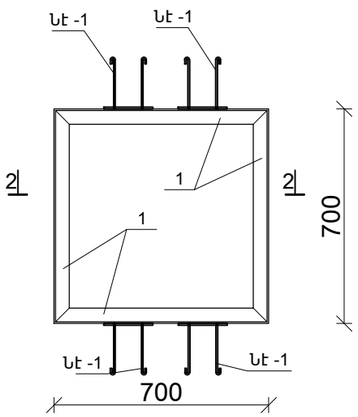

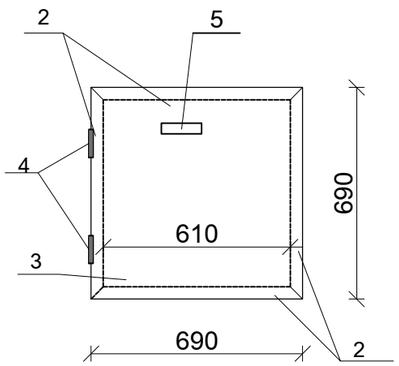

ՆԵՐԴԻՐ ԷԼԵՄԵՆՏ ՆԷ - 1

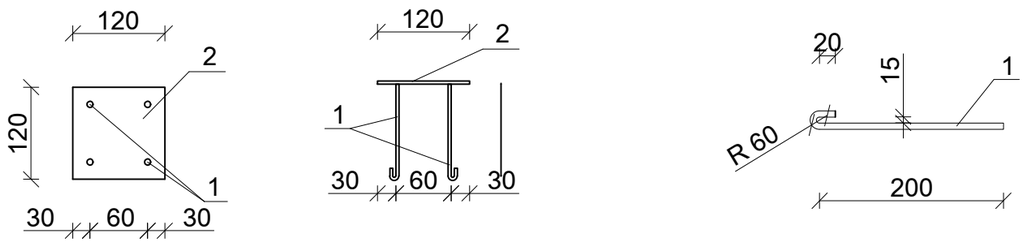

ԿՏՐՎԱԾՔ 2-2

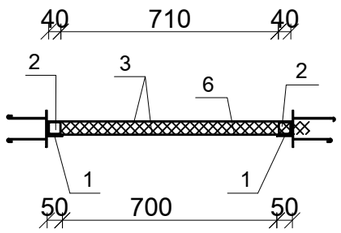

ԾԱՆՈԹՈՒԹՅՈՒՆ

1. ԲՈԼՈՐ ՄԵՏԱՂԱԿԱՆ ԷԼԵՄԵՆՏՆԵՐԻ ՄԻԱՑՈՒՄԸ ԻՐԱԿԱՆԱՑՆԵԼ ԵՌԱԿՑՄԱՆ ՄԻՋՈՑՈՎ, Э-42 A ՏԻՊԻ ԷԼԵԿՏՐՈԴՆԵՐՈՎ:
2. ՅՈՒՂԱՆԵՐԿՈՒՄ՝ ГОСТ 695-77:

ՏՆՕՐԵՆ	Հ. ԴԱՎԹՅԱՆ		ՀՀ ԿՈՏԱՅՔԻ ՄԱՐԶԻ ՆՈՐ ՀԱՃԸՆ ՀԱՄԱՅՆՔԻ ՆՈՐ ԳԵՂԻ ԲԼԱԿԱՎԱՅՐԻ Ֆ. ԹԵՎՈՍՅԱՆ 50, ՈՒՍԱՆՈՂԱԿԱՆ 68 ԵՎ ՈՒՍԱՆՈՂԱԿԱՆ 70 ԲԱՁՄԱԲՆԱԿԱՐԱՆ ՇԵՆՔԵՐԻ ՏԱՆԻՔՆԵՐԻ ԵՎ ՄՈՒՏՔԵՐԻ ՎԵՐԱՆՈՐՈԳՄԱՆ ՆԱԽԱԳԻԾ	ՊԱՏՎԵՐ	
Ն. Գ. Ճ.	Դ. ՇԵՐՄԱԶԱՆՅԱՆ				
ԳՕԵՑ	Տ. ԴԱՎԹՅԱՆ		ԹԵՎՈՍՅԱՆ 50	ԹԵՐԹ	ԹԵՐԹԵՐ
				ՃՇ-18	
			ՏԱՆԻՔԻ ՄԵՏԱՂԱԿԱՆ ՄՏՈՑԻ ԱՍՏԻՃԱՆՆԵՐ, ՏԱՆԻՔԻ ՄԵՏԱՂԱԿԱՆ ՄՏՈՑ, ՄԱՄՆԱԳՐԵՐ	ԷԼԵԿՇԻՆ	

ՏԱՆԻՔԻ ԱՆՎՏԱՆԳՈՒԹՅԱՆ ՄԵՏԱՂԱԿԱՆ ՃԱՂԱԾԱՐ

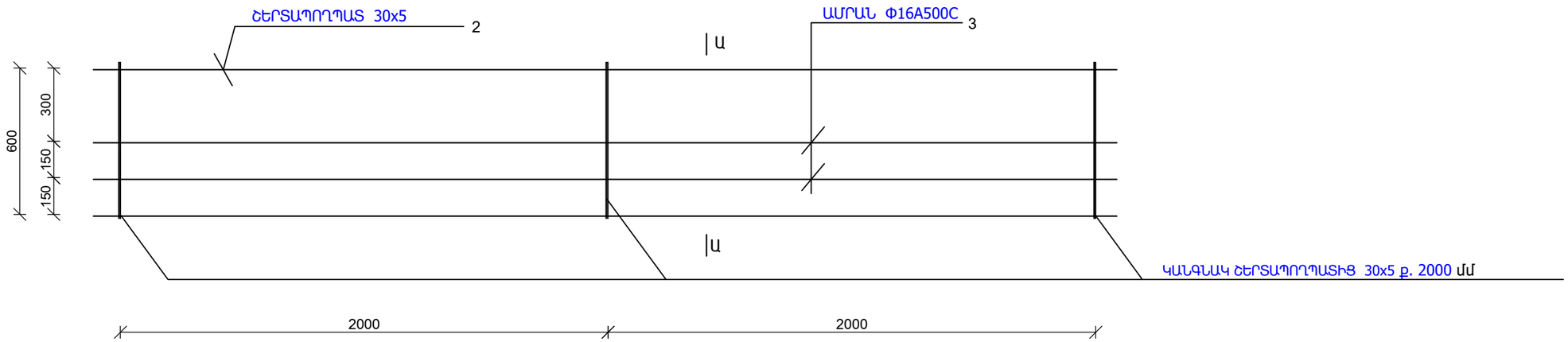

ԿՏՐՎԱԾՔ Ա-Ա

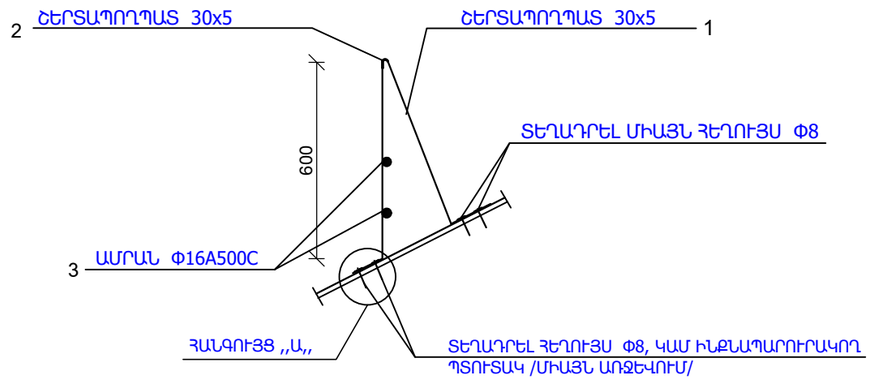

ՀԱՆԳՈՒՅՑ «Ա»

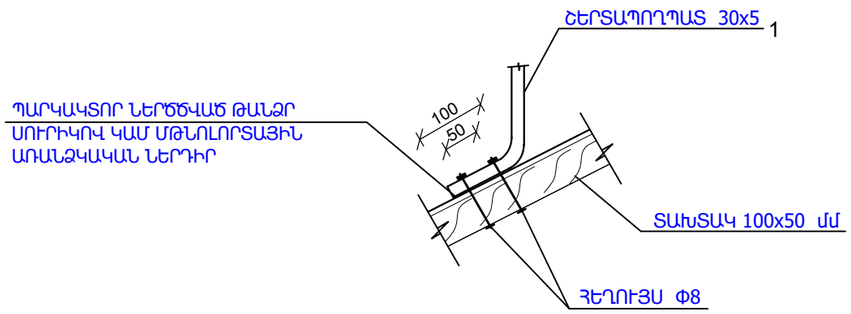

ՏԱՆԻՔԻ ԱՆՎՏԱՆԳՈՒԹՅԱՆ ՄԵՏԱՂԱԿԱՆ ՃԱՂԱԾԱՐ ՆՅՈՒԹԵՐԻ ՄԱՍՆԱԳԻՐ /98.0 գծմ/

ԴԻՐՔԸ	ՆՇԱՆԱԿՈՒՄ	ԱՆՎԱՆՈՒՄԸ		ՔԱՆԱԿԸ հատ	ՔԱՇԸ կգ	ԾԱՆՈԹ.
		ՄԵՏԱՂԱԿԱՆ ԱՐԳԵԼԱՓԱԿՈՂ ՃԱՂԵՐ				
1	ՇԵՐՏԱՊՈՂՊԱՏ ԳՈՍՏ 103-57 *	- 30 x 5	L = 1.50	50	88.8	
2	ՇԵՐՏԱՊՈՂՊԱՏ ԳՈՍՏ 103-57 *	- 30 x 5	L = 98.0	1	116.2	
3	ԱՄՐԱՆ ԳՈՍՏ 5781- 82	Φ16 A500C	L = 98.0	2	310.2	
4		ՀԵՂՈՒՅՍ Φ8		200	8.0	
5	ՏԱՆԻՔԻ ԱՆՎՏԱՆԳՈՒԹՅԱՆ ՄԵՏԱՂԱԿԱՆ ՃԱՂԱԾԱՐԻ ՏԵՂԱԴՐՈՒՄ					- 98.0 գծմ

ՏՆՕՐԵՆ	Հ. ԴԱՎԹՅԱՆ		ՀՀ ԿՈՏԱՅՔԻ ՄԱՐԶԻ ՆՈՐ ՀԱՃԸՆ ՀԱՄԱՅՆՔԻ ՆՈՐ ԳԵՂԻ ԲԼԱԿԱՎԱՅՐԻ Ֆ. ԹԵՎՈՍՅԱՆ 50, ՈՒՍՍԱՆՈՂԱԿԱՆ 68 ԵՎ ՈՒՍՍԱՆՈՂԱԿԱՆ 70 ԲԱՑՄԱԲԱԿԱՐԱՆ ՇԵՆՔԵՐԻ ՏԱՆԻՔՆԵՐԻ ԵՎ ՄՈՒՏՔԵՐԻ ՎԵՐԱՆՈՐՈԳՄԱՆ ՆԱԽԱԳԻԾ	ՊԱՏՎԵՐ	
Ն. Գ. Ճ.	Դ. ՇԵՐՄԱԶԱՆՅԱՆ				
ԳԾԵՑ	Տ. ԴԱՎԹՅԱՆ		ԹԵՎՈՍՅԱՆ 50	ԹԵՐԹ	ԹԵՐԹԵՐ
				ՃՇ-19	
			ՏԱՆԻՔԻ ԱՆՎՏԱՆԳՈՒԹՅԱՆ ՄԵՏԱՂԱԿԱՆ ՃԱՂԱԾԱՐ	ԷԼԵԿՇԻՆ	

ՑԻՆԿԱՊԱՏ ՊՐՈՖԻԼԱՎՈՐ ԹԻԹԵՂԻ ԱՄՐԱՑՄԱՆ ՀԱՆԳՈՒՅՑ

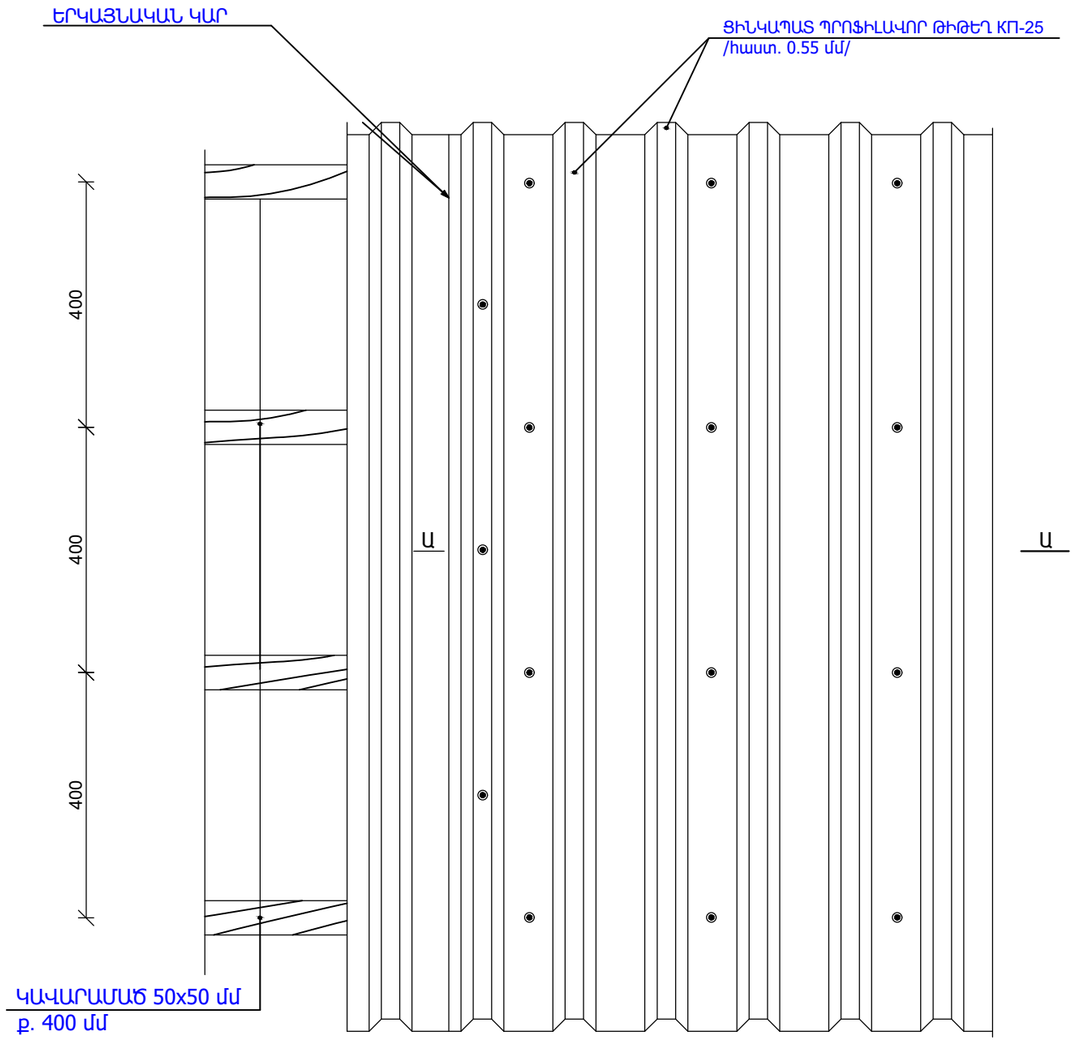

ԿՏՐՎԱԾՔ Ա-Ա

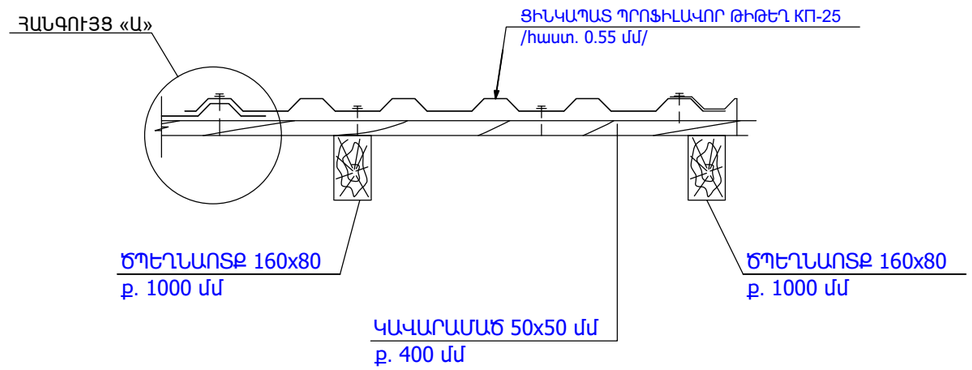

ՀԱՆԳՈՒՅՑ ,,Ա,,

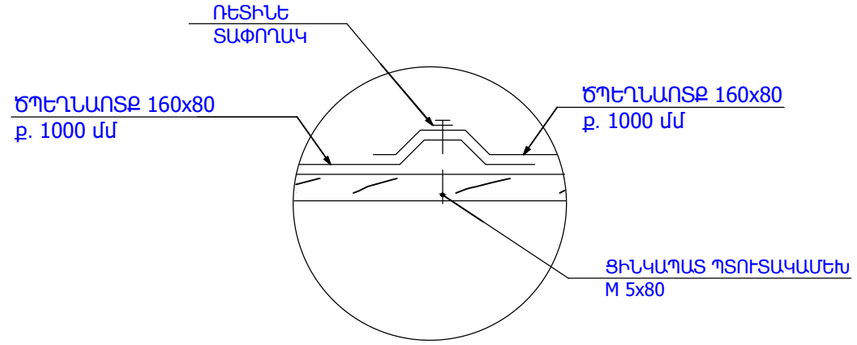

ԾԱՆՈԹՈՒԹՅՈՒՆ

1. ՏԱՆԻՔԻ ՓԱՅՏԱՆՅՈՒԹԸ ՄՇԱԿԵԼ ՀԱԿԱՆԵԽԻՉ ԵՎ ՀԱԿԱՀՐԴԵՀԱՅԻՆ ԼՈՒԾՈՒՅԹՈՎ :
2. ՏԱՆԻՔԻ ՑԻՆԿԱՊԱՏ ՊՐՈՖԻԼԱՎՈՐ ԹԻԹԵՂԻՑ ԾԱԾԿՈՒՅԹԸ ՆԱԽԱՏԵՍՎԱԾ Է ԱՄՐԱՑՆԵԼ ԻՆՔՆԱԿՏՐՈՂ ՊՏՈՒՏԱԿՆԵՐՈՎ:

ՏՆՕՐԵՆ	Հ. ԴԱՎԹՅԱՆ		ՀՀ ԿՈՏԱՅՔԻ ՄԱՐԶԻ ՆՈՐ ՀԱՃԸՆ ՀԱՄԱՅՆՔԻ ՆՈՐ ԳԵՂԻ ԲԼԱԿԱՎԱՅՐԻ Ֆ. ԹԵՎՈՍՅԱՆ 50, ՈՒՍՄԱՆՈՂԱԿԱՆ 68 ԵՎ ՈՒՍՄԱՆՈՂԱԿԱՆ 70 ԲԱԶՄԱԲԱԿԱՐԱՆ ՇԵՆՔԵՐԻ ՏԱՆԻՔՆԵՐԻ ԵՎ ՄՈՒՏՔԵՐԻ ՎԵՐԱՆՈՐՈԳՄԱՆ ՆԱԽԱԳԻԾ	ՊԱՏՎԵՐ	
Ն. Գ. Ճ.	Դ. ՇԵՐՄԱԶԱՆՅԱՆ				
ԳԾԵՑ	Տ. ԴԱՎԹՅԱՆ		ԹԵՎՈՍՅԱՆ 50	ԹԵՐԹ	ԹԵՐԹԵՐ
				ՃՇ-20	
			ՑԻՆԿԱՊԱՏ ՊՐՈՖԻԼԱՎՈՐ ԹԻԹԵՂԻ ԱՄՐԱՑՄԱՆ ՀԱՆԳՈՒՅՑ: ԿՏՐՎԱԾՔ Ա-Ա: ՀԱՆԳՈՒՅՑ «Ա»:	ԷԼԵԿՇԻՆ	

ՀԱՏՎԱԾ ՏԱՆԻՔԻ ՀԱՏԱԿԱԳԾԻՑ

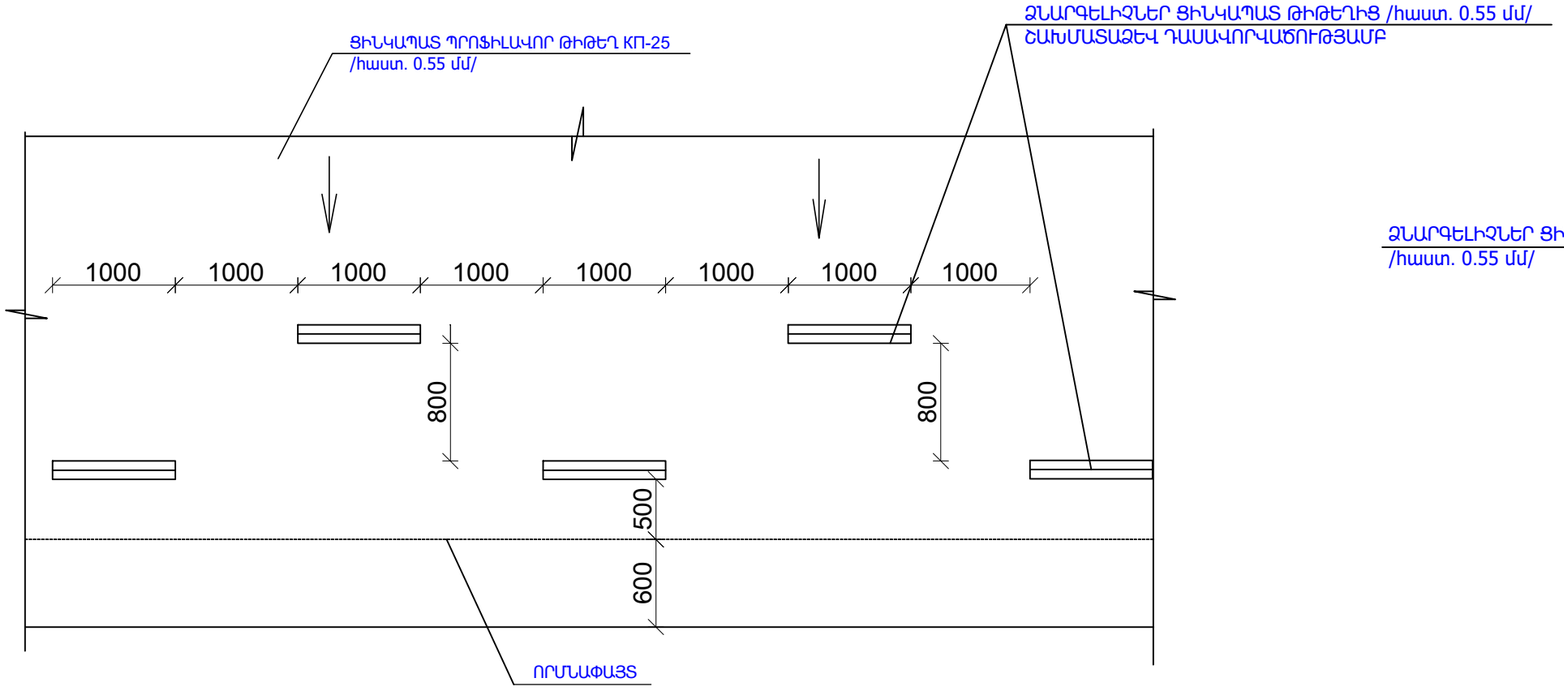

ՁՆԱՐԳԵԼԻՉՆԵՐ

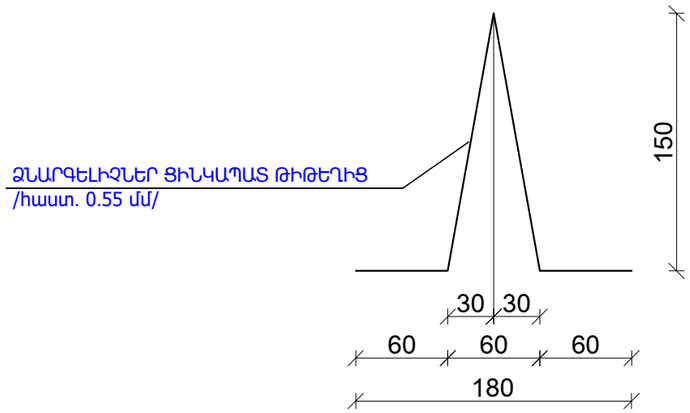

ՁՆԱՐԳԵԼԻՉՆԵՐԻ ՏԵՂԱԴՐՄԱՆ ՀԱՆԳՈՒՅՑ

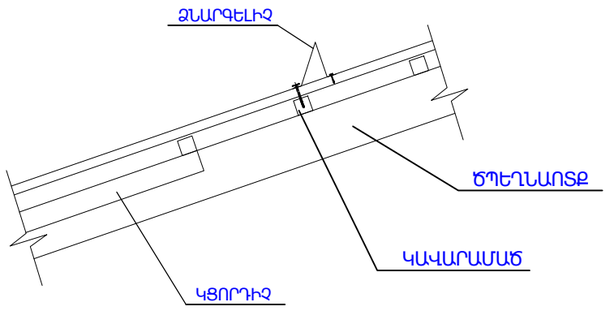

ԾԱՆՈԹՈՒԹՅՈՒՆ

1. ՏԱՆԻՔՈՒՄ ԿԱՌՈՒՑՎՈՂ ՁՆԱՐԳԵԼԻՉՆԵՐԸ /ցինկապատ թիթեղ հաստ. 055 մմ/ ԱՄՐԱՑՆԵԼ ՏԱՆԻՔԱԾԱԾԿՈՒՅԹԻՆ /ցինկապատ պրոֆիլավոր թիթեղ հաստ. 055 մմ/ ԻՆՔՆԱԿՏՐՈՂ Փ 8 ՊՏՈՒՏԱԿՆԵՐՈՎ ՄԻԱՅՆ ՓԱՅՏԵ ԿԱՎԱՐԱՄԱԾԻՆ:

ՏՆՕՐԵՆ	Հ. ԴԱՎԹՅԱՆ		ՀՀ ԿՈՏԱՅՔԻ ՄԱՐԶԻ ՆՈՐ ՀԱՃԸՆ ՀԱՄԱՅՆՔԻ ՆՈՐ ԳԵՂԻ ԲԼԱԿԱՎԱՅՐԻ Ֆ. ԹԵՎՈՍՅԱՆ 50, ՈՒՍՄԱՆՈՂԱԿԱՆ 68 ԵՎ ՈՒՍՄԱՆՈՂԱԿԱՆ 70 ԲԱԶՄԱԲՆԱԿԱՐԱՆ ՇԵՆՔԵՐԻ ՏԱՆԻՔՆԵՐԻ ԵՎ ՄՈՒՏՔԵՐԻ ՎԵՐԱՆՈՐՈԳՄԱՆ ՆԱԽԱԳԻԾ	ՊԱՏՎԵՐ	
Ն. Գ. Ճ.	Դ. ՇԵՐՄԱԶԱՆՅԱՆ				
ԳԾԵՑ	Տ. ԴԱՎԹՅԱՆ		ԹԵՎՈՍՅԱՆ 50	ԹԵՐԹ	ԹԵՐԹԵՐ
				ՃՇ-21	
			ՀԱՏՎԱԾ ՏԱՆԻՔԻ ՀԱՏԱԿԱԳԾԻՑ: ՁՆԱՐԳԵԼԻՉՆԵՐԻ ՏԵՂԱԴՐՄԱՆ ՀԱՆԳՈՒՅՑ:	ԷԼԵԿՇԻՆ	

ՏԱՆԻՔԻ ՓԱՅՏԵ ԿՈՆՍՏՐՈՒԿՑԻԱՆԵՐԻ ՄԱՍՆԱԳԻՐ

ԴԻՐՔԸ	ԱՆՎԱՆՈՒՄԸ	ՉԱՓԵՐԸ			ՔԱՆԱԿԸ հատ	ԸՆԴՀԱՆՈՒՐ ԵՐԿԱՐՈՒԹՅՈՒՆԸ մ	ՀՆԴՀԱՆՈՒՐ ԾԱՎԱԼԸ խմ
		b մմ	h մմ	L մ			
1	ԱՆԿՅՈՒՆԱՅԻՆ ԾՊԵՂՆԱՈՏՔ	100	200	8.6	4	34.4	0.69
2	ԱՆԿՅՈՒՆԱՅԻՆ ԿՑՈՐԴԻՉ	50	80	1.2	8	9.6	0.04
3	ԾՊԵՂՆԱՈՏՔ	80	160	510.0	1	510.0	6.53
4	ԵՐԿԱՅՆԱԿԱՆ ԿԱՊ	50	100	46.0	1	46.0	0.23
5	ՄԱՐԴԱԿ	120	120	38.0	1	38.0	0.55
6	ՄԱՐԴԱԿ	100	100	11.5	1	11.5	0.12
7	ՏԱՓԱԳԵՐԱՆ	50	200	50.0	1	50.0	0.38
8	ԿԱՆԳՆԱԿ	120	120	60.0	1	60.0	0.87
9	ԿԱՆԳՆԱԿ	100	100	4.0	1	4.0	0.04
10	ՓԱՅՏԵ ՉՈՐՍՈՒ	50	50	80.0	1	80.0	0.2
11	ՄԱԿԱԴՐԱԿ	50	150	60.0	1	60.0	0.45
12	ՈՐՄՆԱՓԱՅՏ	120	120	93.0	1	93.0	1.34
13	ՈՐՄՆԱՓԱՅՏ	100	100	11.7	1	11.7	0.12
14	ԿԱՎԱՐԱՄԱԾ	50	50	1070.0	1	1070.0	2.68
15	ԿՑՈՐԴԻՉ	50	80	0.9	82	73.8	0.30
16	ԿՑՈՐԴԻՉ	50	100	3.3	13	42.9	0.22
17	ԹԵՔԱՆ	60	120	2.75	28	77.0	0.56
18	ԹԵՔԱՆ	50	100	1.0	7	7.0	0.04
19	ՋՐՀՈՐԴԱՆԻ ՏԱԽՏԱԿ	50	100	680.0	1	680.0	3.4
20	ՁԳԱՆ	50	100	5.4	28	151.2	0.76
21	ՊԻՊԻ ՏԱԽՏԱԿ	50	100	240.0	1	240.0	1.20
22	ՁԵՂՆԱԼՈՒՍԱՄՈՒՏ	-	-	-	4	-	-

ԴԵՖԼԵԿՏՈՐԻ ՏԵՂԱԴՐՄԱՆ ԱՇԽԱՏԱՆՔՆԵՐԻ ՄԱՍՆԱԳԻՐ /2 հատ/

1. ԱՆՑՔԵՐԻ ԲԱՑՈՒՄ ՀԱՎԱՔՈՎԻ Ե/Բ ԾԱԾԿԻ ՍԱԼԵՐՈՒՄ /հաստ 220 մմ/ Φ 500 - 2 հատ
2. ՑԻՆԿԱՊԱՏ ԹԻԹԵՂԻՑ ԴԵՖԼԵԿՏՈՐ L =4.5 գծմ - 2 հատ
3. ԳԼԽՆՈՑ ՑԻՆԿԱՊԱՏ ԹԻԹԵՂԻՑ / հաստ 0.55 մմ/ - 3.2 մ^2
4. ԳՈԳՆՈՑԻ ԿԱՌՈՒՑՈՒՄ ՑԻՆԿԱՊԱՏ ԹԻԹԵՂԻՑ / հաստ 0.55 մմ/ - 2.2 մ^2

ՏՆՕՐԵՆ	Հ. ԴԱՎԹՅԱՆ		ՀՀ ԿՈՏԱՅՔԻ ՄԱՐԶԻ ՆՈՐ ՀԱՃԸՆ ՀԱՄԱՅՆՔԻ ՆՈՐ ԳԵՂԻ ԲԼԱԿԱՎԱՅՐԻ Ֆ. ԹԵՎՈՍՅԱՆ 50, ՈՒՍՄԱՆՈՂԱԿԱՆ 68 ԵՎ ՈՒՍՄԱՆՈՂԱԿԱՆ 70 ԲԱԶՄԱԲՆԱԿԱՐԱՆ ՇԵՆՔԵՐԻ ՏԱՆԻՔՆԵՐԻ ԵՎ ՄՈՒՏՔԵՐԻ ՎԵՐԱՆՈՐՈԳՄԱՆ ՆԱԽԱԳԻԾ	ՊԱՏՎԵՐ	
Ն. Գ. Ճ.	Դ. ՇԵՐՄԱԶԱՆՅԱՆ				
ԳԾԵՑ	Տ. ԴԱՎԹՅԱՆ		ԹԵՎՈՍՅԱՆ 50	ԹԵՐԹ	ԹԵՐԹԵՐ
				ՃՇ-22	
			ՏԱՆԻՔԻ ՓԱՅՏԵ ԿՈՆՍՏՐՈՒԿՑԻԱՆԵՐԻ ՄԱՍՆԱԳԻՐ	ԷԼԵԿՇԻՆ	

ՏԱՆԻՔԻ ՎԵՐԱՆՈՐՈԳՄԱՆ ԱՇԽԱՏԱՆՔՆԵՐԻ ՄԱՍՆԱԳԻՐ

1. ՏԱՆԻՔԻ ՓԱՅՏԵ ԿՈՆՍՏՐՈՒԿՑԻԱՆԵՐԻ ՄՇԱԿՈՒՄ ՀԱԿԱՆԵԽԻՉ ԵՎ ՀԱԿԱՀՐԴԵՀԱՅԻՆ ԼՈՒԾՈՒՅԹՈՎ - 13.44 խմ
2. ԿԱՎԱՐԱՄԱԾԻ ԿՈՆՍՏՐՈՒԿՑԻԱՆԵՐԻ ՄՇԱԿՈՒՄ ՀԱԿԱՆԵԽԻՉ ԵՎ ՀԱԿԱՀՐԴԵՀԱՅԻՆ ԼՈՒԾՈՒՅԹՈՎ - 490.0 քմ
3. ՏԱՆԻՔԻ ԾԱԾԿՈՒՅԹԻ ՑԻՆԿԱՊԱՏ ՊՐՈՖԻԼԱՎՈՐ ԹԻԹԵՂ ԿՊ-25 /հաստ. 0.55 մմ/ - 490.0 քմ
3. ՋՐՀՈՐԴԱՆԻ ԿԱՌՈՒՑՈՒՄ ՑԻՆԿԱՊԱՏ ԹԻԹԵՂԻՑ /հաստ. 0.55 մմ/ - 97.0 գծմ
5. ՋՐՀՈՐԴԱՆԻ ՀԵՆԱԿՆԵՐԻ ՏԵՂԱԴՐՈՒՄ ՌՈՄԲԻԿՆԵՐԻՑ ՏԱՆԻՔԻ ՑԻՆԿԱՊԱՏ ԹԻԹԵՂԻՑ /հաստ. 0.6 մմ/ - 122 հատ
6. ԿԵՌԱԲԵՎԵՌ - 162 հատ
7. ՊԻՊԵՐԻ ԿԱՌՈՒՑՈՒՄ ՑԻՆԿԱՊԱՏ ԹԻԹԵՂԻՑ /հաստ. 0.55 մմ/ /$L_{լայն.}$=330 մմ, $L_{ընդհ.}$=60.0 մ/ - 19.8 քմ
8. ՁՆԱՐԳԵԼԻՉՆԵՐԻ ՏԵՂԱԴՐՈՒՄ ՑԻՆԿԱՊԱՏ ԹԻԹԵՂԻՑ /հաստ. 0.55 մմ, երկար. 1000 մմ/ - 78 հատ
9. ՁՆԱՐԳԵԼԻՉՆԵՐԻ ԱՄՐԱՑՈՒՄ ԻՆՔՆԱՊԱՐՈՒՐԱԿՈՎ Փ8 - 780 հատ
10. ՁԵՂՆԱԼՈՒՍԱՄՈՒՏՆԵՐԻ ԿԱՌՈՒՑՈՒՄ - 4 հատ
11. ՁԵՂՆԱԼՈՒՍԱՄՈՒՏՆԵՐԻ ԱՐՏԱՔԻՆ ՊԱՏԵՐԻ ԵՐԵՍԱՊԱՏՈՒՄ ՑԻՆԿԱՊԱՏ ԹԻԹԵՂՈՎ, ԳՈԳՆՈՑԻ ՀԵՏ ՄԻԱՍԻՆ /հաստ. 0.55 մմ/ - 16.2 քմ
12. ՑԻՆԿԱՊԱՏ 0,55 մմ ՀԱՍՏՈՒԹՅԱՆ ԹԻԹԵՂԻՑ /h=10.0 մ d=140 մմ ջրահեռացման խողովակների կախում/ - 8 կոմպլեկտ
13. ՋՐԱՏԱՐ ԽՈՂՈՎԱԿՆԵՐԻ ՊԼԱՍՏՄԱՍԵ ԱՄՐԱՑՆՈՂ ԷԼԵՄԵՆՏՆԵՐԻ ՏԵՂԱԴՐՈՒՄ /գործարանային արտադրության խամուտներ/ - 80 հատ
14. ՌԵՏԻՆԵ ՏԱՓՈՂԱԿՈՎ ՑԻՆԿԱՊԱՏ ՊՏՈՒՏԱԿԱՄԵԽ M 5x80 - 2940 հատ
15. ՃԱՐՄԱՆԴՆԵՐԻ ՏԵՂԱԴՐՈՒՄ Փ10 L=350 մմ /760 հատ/ - 165.0 կգ
16. ԱՆՑՔԵՐԻ ԲԱՑՈՒՄ ՊԱՏԵՐՈՒՄ Փ14 L=200 մմ - 70 հատ
17. ԽԱՐՍԽԱՅԻՆ ՀԵՂՈՒՅՍ M12x500 ք. 1500 մմ L=350 մմ - 94.0 կգ
18. ԱՆՑՔԵՐԻ ԲԱՑՈՒՄ ՊԱՏԵՐՈՒՄ Փ20 L=200 մմ - 40 հատ
19. ՓԾԱՁՈՂ Փ18 L=200 մմ - 16.0 կգ
20. Փ5 ՄԵՏԱՂԱԿԱՆ ՁԳԻՉ ԼԱՐ - 18.5 կգ
21. ՏԱՆԻՔՈՒՄ Ց/ԱՎԱԶԱՅԻՆ ՀԱՐԹԵՑՈՒՑԻՉ ՇԵՐՏԻ ԻՐԱԿԱՆԱՑՈՒՄ /հաստ. 30 մմ/ - 400.0 քմ
22. ԳՈԼՈՐՇԱՄԵԿՈՒՍԻՉ ԻԶՈԳԱՄ /հաստ. 5 մմ/ - 400.0 քմ
23. ՏԱՆԻՔԻ ՋԵՐՄԱՄԵԿՈՒՍԻՉ ԽԱՐԱՄԻ ՇԵՐՏԻ ԻՐԱԿԱՆԱՑՈՒՄ /հաստ. 200 մմ/ - 74.4 խմ
24. ՏԱՆԻՔԻ ՋԵՐՄԱՄԵԿՈՒՍԻՉ ՀԱՆՔԱՅԻՆ ԲԱՄԲԱԿԻ ԻՐԱԿԱՆԱՑՈՒՄ /հաստ. 100 մմ/ - 28.0 քմ
25. ԺԱՄԱՆԱԿԱՎՈՐ ԾԱԾԿ ԵՐԿՏԱԿ ՊՈԼԻԷԹԻԼԵՆԱՅԻՆ ՆՅՈՒԹՈՎ /ցելաֆոն/ - 490.0 քմ

ՏԱՆԻՔԻ ՔԱՆԴՄԱՆ ԱՇԽԱՏԱՆՔՆԵՐԻ ՄԱՍՆԱԳԻՐ

1. ՏԱՆԻՔԻ ԾԱԾԿՈՒՅԹԻ ԱՍԲՈՇԻՖԵՐԻ ՔԱՆԴՈՒՄ - 440.0 մ^2
2. ՏԱՆԻՔԻ ԾԱԾԿՈՒՅԹԻ ՑԻՆԿԱՊԱՏ ՊՐՈՖԻԼԱՎՈՐ ԹԻԹԵՂԻ ՔԱՆԴՈՒՄ - 50.0 մ^2
3. ՋՐՀՈՐԴԱՆԻ ՄԵՏԱՂԱԿԱՆ ԹԻԹԵՂԻ ՔԱՆԴՈՒՄ -97.0 գծմ
4. ՏԱՆԻՔԻ ՓԱՅՏԱՆՅՈՒԹԻ ՔԱՆԴՈՒՄ - 13.0 մ^3
5. ՁԵՂՆԱԼՈՒՍԱՄՈՒՏՆԵՐԻ ՔԱՆԴՈՒՄ -3 հատ
6. ՊԻՊԵՐԻ ՔԱՆԴՈՒՄ - 19.8 մ^2
7. ԿԱՎԱՐԱՄԱԾԻ ՏԱԽՏԱԿԻ ՔԱՆԴՈՒՄ - 2.6 մ^3
8. ՋՐՀՈՐԴԱՆԻ ՏԱԽՏԱԿԻ ՔԱՆԴՈՒՄ - 3.0 մ^3
9. ԳՈՅՈՒԹՅՈՒՆ ՈՒՆԵՑՈՂ ՋԵՐՄԱՄԵԿՈՒՍԻՉ ՇԵՐՏԻ /ՇԻՆ.ԱՂԲԻ/ ՀԱՆՈՒՄ,ՀԵՌԱՑՈՒՄ ԵՎ ՏԵՂԱՓՈԽՈՒՄ - 80.0 մ^3
10. ԱՌԱՋԱՑԱԾ ԵՎ ԳՈՅՈՒԹՅՈՒՆ ՈՒՆԵՑՈՂ ՇԻՆ.ԱՂԲԻ ԲԱՐՁՈՒՄ ԵՎ ՏԵՂԱՓՈԽՈՒ 2 ԿՄ - 125.0 մ^3

ՏՆՕՐԵՆ	Հ. ԴԱՎԹՅԱՆ		ՀՀ ԿՈՏԱՅՔԻ ՄԱՐԶԻ ՆՈՐ ՀԱՃԸՆ ՀԱՄԱՅՆՔԻ ՆՈՐ ԳԵՂԻ ԲԼԱԿԱՎԱՅՐԻ Ֆ. ԹԵՎՈՍՅԱՆ 50, ՈՒՍԱՆՈՂԱԿԱՆ 68 ԵՎ ՈՒՍԱՆՈՂԱԿԱՆ 70 ԲԱՁՄԱԲՆԱԿԱՐԱՆ ՇԵՆՔԵՐԻ ՏԱՆԻՔՆԵՐԻ ԵՎ ՄՈՒՏՔԵՐԻ ՎԵՐԱՆՈՐՈԳՄԱՆ ՆԱԽԱԳԻԾ	ՊԱՏՎԵՐ	
Ն. Գ. Ճ.	Դ. ՇԵՐՄԱԶԱՆՅԱՆ				
ԳԾԵՑ	Տ. ԴԱՎԹՅԱՆ		ԹԵՎՈՍՅԱՆ 50	ԹԵՐԹ	ԹԵՐԹԵՐ
				ՃՇ-23	
			ՏԱՆԻՔԻ ՔԱՆԴՄԱՆ ԵՎ ՎԵՐԱՆՈՐՈԳՄԱՆ ԱՇԽԱՏԱՆՔՆԵՐԻ ՄԱՍՆԱԳԻՐ	ԷԼԵԿՇԻՆ	

ԱՌԱՋԻՆ ՇՔԱՄՈՒՏՔԻ ՄՈՒՏՔԻ ԵՎ ԱՌԱՋԻՆ ՀԱՐԿԻ
ՀԱՏԱԿԱԳԻԾ /ՉԱՓԱԳՐՈՒԹՅՈՒՆ/ Մ1:100

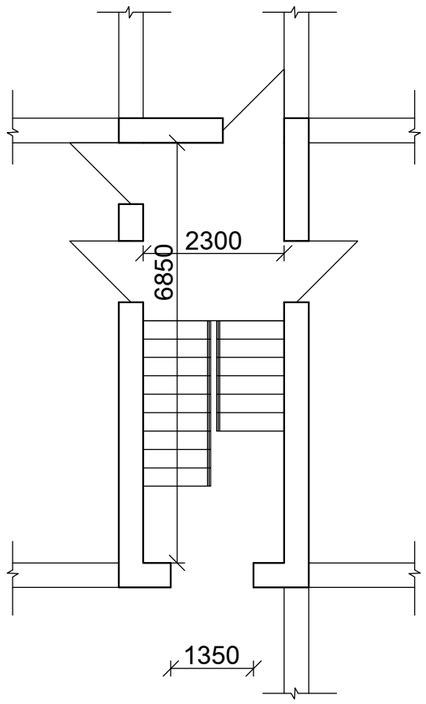

ԱՌԱՋԻՆ ՇՔԱՄՈՒՏՔԻ ՄՈՒՏՔԻ ԵՎ ԱՌԱՋԻՆ
ՀԱՐԿԻ ՀԱՏԱԿԱԳԻԾ Մ1:100

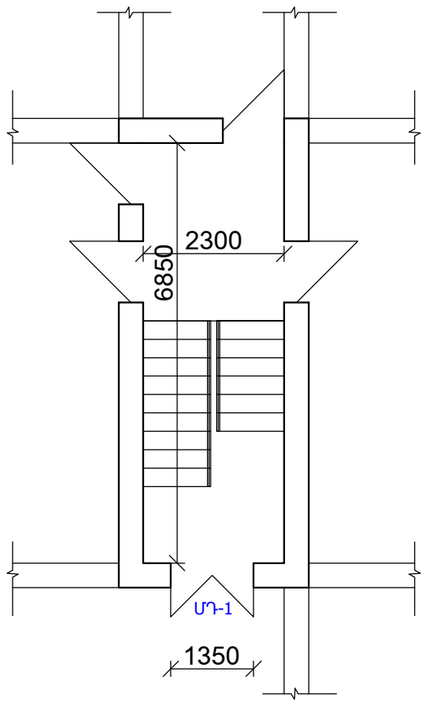

ԱՌԱՋԻՆ ՇՔԱՄՈՒՏՔԻ ՏԻՊԱՅԻՆ ՀԱՐԿԻ ՀԱՏԱԿԱԳԻԾ
/ՉԱՓԱԳՐՈՒԹՅՈՒՆ/ Մ1:100

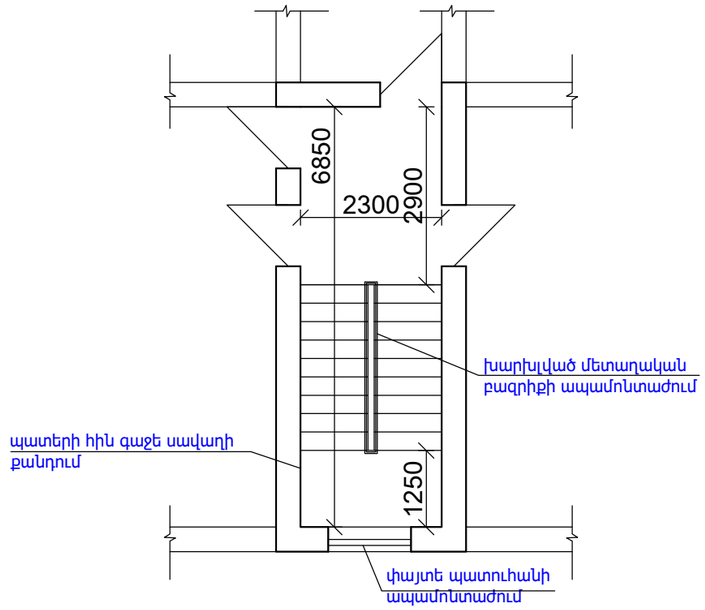

ԱՌԱՋԻՆ ՇՔԱՄՈՒՏՔԻ ՏԻՊԱՅԻՆ
ՀԱՐԿԻ ՀԱՏԱԿԱԳԻԾ Մ1:100

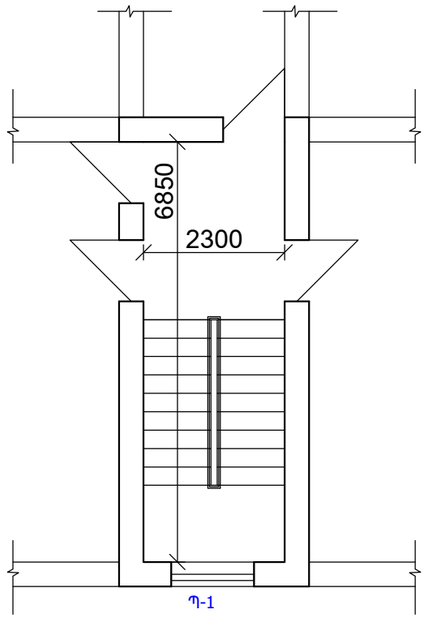

ՏՆՕՐԵՆ	Հ. ԴԱՎԹՅԱՆ		ՀՀ ԿՈՏԱՅՔԻ ՄԱՐԶԻ ՆՈՐ ՀԱՃԸՆ ՀԱՄԱՅՆՔԻ ՆՈՐ ԳԵՂԻ ԲԼԱԿԱՎԱՅՐԻ Ֆ. ԹԵՎՈՍՅԱՆ 50, ՈՒՍՍԱՆՈՂԱԿԱՆ 68 ԵՎ ՈՒՍՍԱՆՈՂԱԿԱՆ 70 ԲԱԶՄԱԲՆԱԿԱՐԱՆ ՇԵՆՔԵՐԻ ՏԱՆԻՔՆԵՐԻ ԵՎ ՄՈՒՏՔԵՐԻ ՎԵՐԱՆՈՐՈԳՄԱՆ ՆԱԽԱԳԻԾ	ՊԱՏՎԵՐ	
Ն. Գ. Ճ.	Դ. ՇԵՐՄԱԶԱՆՅԱՆ				
ԳՇԵՑ	Տ. ԴԱՎԹՅԱՆ		ԹԵՎՈՍՅԱՆ 50	ԹԵՐԹ	ԹԵՐԹԵՐ
				ՃՇ-24	
			ՇՔԱՄՈՒՏՔԵՐԻ ՀԱՏԱԿԱԳԻԾ	ԷԼԵԿՇԻՆ	

ԵՐԿՐՈՐԴ ՇՔԱՄՈՒՏՔԻ ՄՈՒՏՔԻ ԵՎ ԱՌԱՋԻՆ ՀԱՐԿԻ
ՀԱՏԱԿԱԳԻԾ /ՉԱՓԱԳՐՈՒԹՅՈՒՆ/ Մ1:100

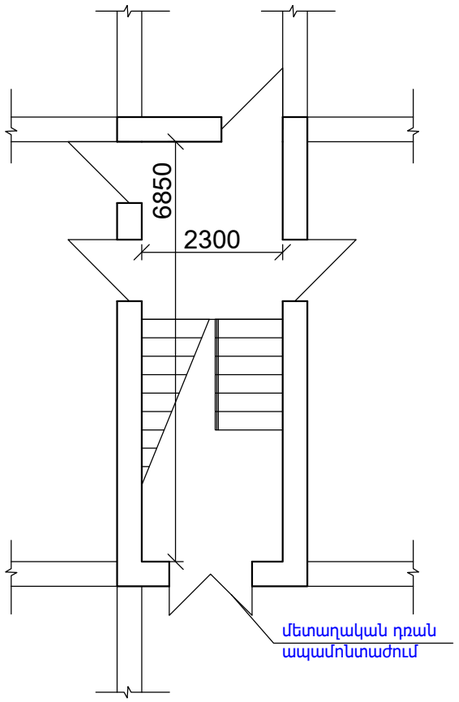

ԵՐԿՐՈՐԴ ՇՔԱՄՈՒՏՔԻ ՄՈՒՏՔԻ ԵՎ ԱՌԱՋԻՆ ՀԱՐԿԻ
ՀԱՏԱԿԱԳԻԾ Մ1:100

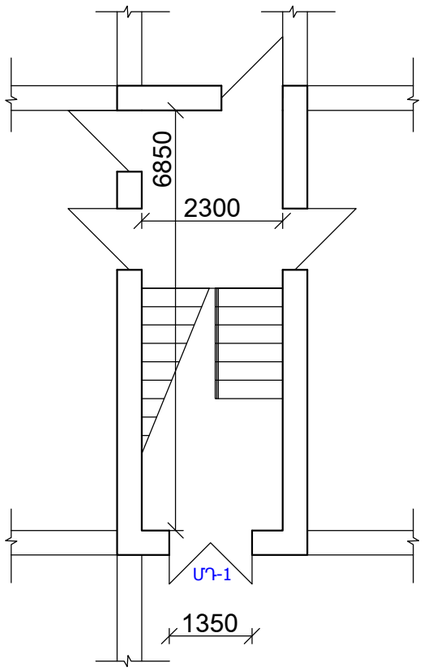

ԵՐԿՐՈՐԴ ՇՔԱՄՈՒՏՔԻ ՏԻՊԱՅԻՆ ՀԱՐԿԻ ՀԱՏԱԿԱԳԻԾ
/ՉԱՓԱԳՐՈՒԹՅՈՒՆ/ Մ1:100

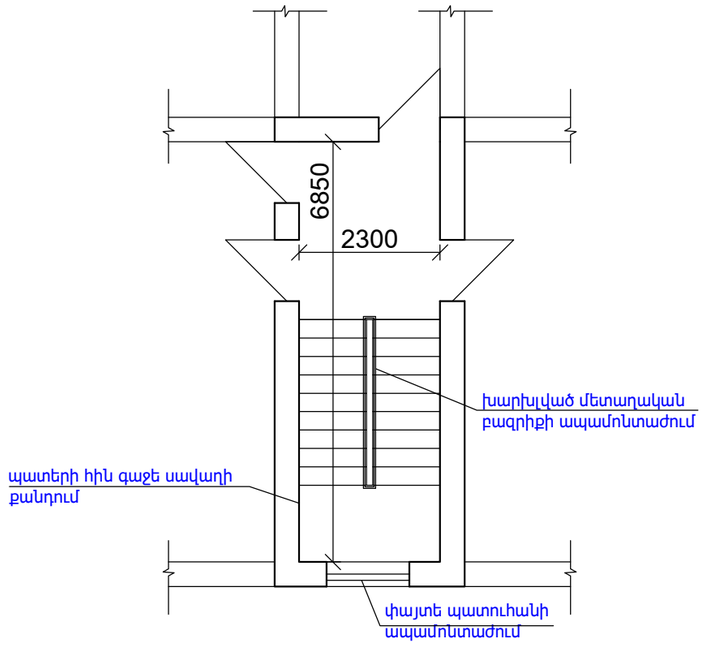

ԵՐԿՐՈՐԴ ՇՔԱՄՈՒՏՔԻ ՏԻՊԱՅԻՆ ՀԱՐԿԻ ՀԱՏԱԿԱԳԻԾ Մ1:100

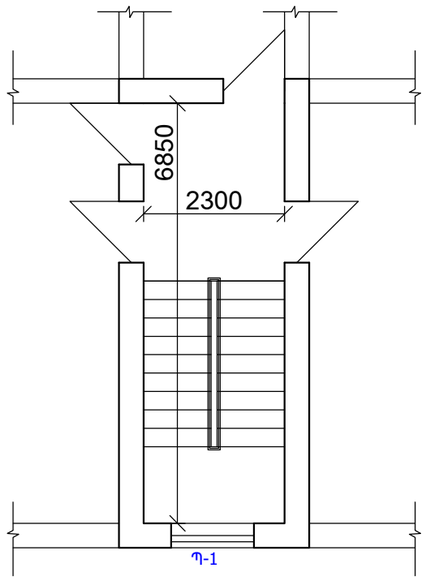

ՏՆՕՐԵՆ	Հ. ԴԱՎԹՅԱՆ		ՀՀ ԿՈՏԱՅՔԻ ՄԱՐԶԻ ՆՈՐ ՀԱՃԸՆ ՀԱՄԱՅՆՔԻ ՆՈՐ ԳԵՂԻ ԲԼԱԿԱՎԱՅՐԻ Ֆ. ԹԵՎՈՍՅԱՆ 50, ՈՒՍՄԱՆՈՂԱԿԱՆ 68 ԵՎ ՈՒՍՄԱՆՈՂԱԿԱՆ 70 ԲԱԶՄԱԲՆԱԿԱՐԱՆ ՇԵՆՔԵՐԻ ՏԱՆԻՔՆԵՐԻ ԵՎ ՄՈՒՏՔԵՐԻ ՎԵՐԱՆՈՐՈԳՄԱՆ ՆԱԽԱԳԻԾ	ՊԱՏՎԵՐ	
Ն. Գ. Ճ.	Դ. ՇԵՐՄԱԶԱՆՅԱՆ				
ԳԾԵՑ	Տ. ԴԱՎԹՅԱՆ		ԹԵՎՈՍՅԱՆ 50	ԹԵՐԹ	ԹԵՐԹԵՐ
				ՃՇ-25	
			ՇՔԱՄՈՒՏՔԵՐԻ ՀԱՏԱԿԱԳԻԾ	ԷԼԵԿՇԻՆ	

ՆԱԽԱԳԾՎՈՂ ԱՐՏԱՔԻՆ ԴՈՒՌ ՄԴ-1

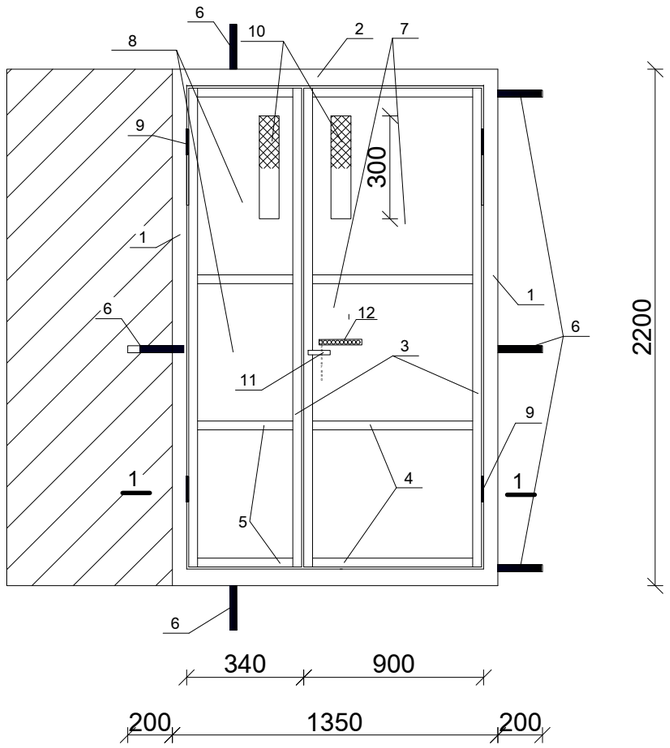

ԿՏՐՎԱԾՔ 1-1

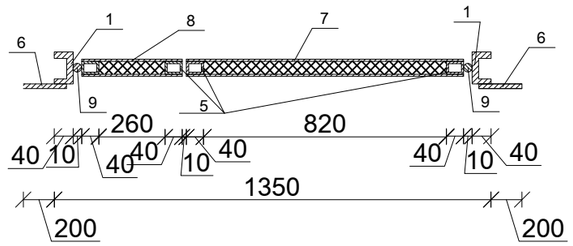

ՄԵՏԱՂԱԿԱՆ ԴՌԱՆ ՄԴ-1 ՆՅՈՒԹԵՐԻ ՄԱՍՆԱԳԻՐ

Հ/Հ	ԱՆՎԱՆՈՒՄԸ	ՄԵԿ էԼ-ՏԻ ԵՐԿԱՐՈՒԹՅՈՒՆԸ /մ/	ՔԱՆԱԿԸ /հատ/	ԸՆԴՀ. ԵՐԿԱՐՈՒԹՅՈՒՆԸ /մ/	ՔԱՇԸ /ՄԵԿ ԴՌԱՆ ՀԱՄԱՐ/	ՔԱՇԸ /2 ԴՌԱՆ ՀԱՄԱՐ/
1.	ՄԵՏԱՂԱԿԱՆ ՇՎԵԼԵՐ [6.5մմ	2.2	2	4.4	26.2	52.4
2.	ՄԵՏԱՂԱԿԱՆ ՇՎԵԼԵՐ [6.5մմ	1.35	2	2.7	16.1	32.2
3.	ՄԵՏԱՂԱԿԱՆ ԽՈՂՈՎԱԿ □ 40x20x2 մմ	2.2	4	8.8	16.6	33.2
4.	ՄԵՏԱՂԱԿԱՆ ԽՈՂՈՎԱԿ □ 40x20x2 մմ	0.9	4	3.6	6.8	20.4
5.	ՄԵՏԱՂԱԿԱՆ ԽՈՂՈՎԱԿ □ 40x20x2 մմ	0.35	4	1.4	2.7	5.4
6.	ԱՄՐԱՆ Φ18A500C	0.2	6	1.2	2.4	7.2
7.	ՄԵՏԱՂԱԿԱՆ ԹԻԹԵՂ 2150x900x1.8 մմ		2			110.0 կգ
8.	ՄԵՏԱՂԱԿԱՆ ԹԻԹԵՂ 2150x350x1.8 մմ		2			44.0 կգ
9.	ԾԽՆԻ Φ 10x100 մմ					- 8 հատ
10.	ՄԵՏԱՂԱԿԱՆ ՑԱՆՑ - Φ1.8 մմ բջիջ 50X50 /200X300 մմ չափերի/					- 0.24 մ²
11.	ՄԵՏԱՂԱԿԱՆ ԲՌՆԱԿ					- 4 հատ
12.	ԿՈԴԱՅԻՆ ԵՎ ԱՎՏՈՄԱՏ ՓԱԿԱՆ					- 2 հատ
13.	ՄԵՏԱՂԱԿԱՆ ԴՌԱՆ ՅՈՒՂԱՆԵՐԿՈՒՄ					- 12.0 մ²
14.	ՓՐՓՐԱՊԼԱՍՏ / ՀԱՍՏ 1.35x2.3x50 մմ/					- 6.3 մ²
15.	ՄԵՏԱՂԱԿԱՆ ՍՈՂՆԱԿ					- 4 հատ
16.	ՇՎԵՑԱՐ					- 2 հատ

ՊԱՏՈՒՀԱՆՆԵՐԻ ՄԱՍՆԱԳԻՐ

	էԱՔԻԶ	ԱՆՎԱՆՈՒՄԸ	ԲԱՐՁՐՈՒԹՅՈՒՆԸ մմ	ԼԱՅՆՈՒԹՅՈՒՆԸ մմ	ՄԱԿԵՐԵՍԸ մ²			ՔԱՆԱԿԸ հատ	ԸՆԴՀԱՆՈՒՐ	
					ԸՆԴՀԱՆՈՒՐ	ԲԱՑՎՈՂ	ՉԲԱՑՎՈՂ		ԲԱՑՎՈՂ	ՉԲԱՑՎՈՂ
Պ-1	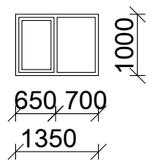	ՊԱՏՈՒՀԱՆ, ՄԵՏԱՂԱՊԼԱՍՏԵ ԲԼՈԿՈՎ, ՍՊԻՏԱԿ, /60 մմ հաստ./ ԱՊԱԿԵՓԱԹԵԹՈՎ 4+4 մմ Պ -1 1.35 x 1.0	1000	1350	1.35	0.65	0.7	4	2.6	2.8

ՏՆՕՐԵՆ	Հ. ԴԱՎԹՅԱՆ		ՀՀ ԿՈՏԱՅՔԻ ՄԱՐԶԻ ՆՈՐ ՀԱՃԸՆ ՀԱՄԱՅՆՔԻ ՆՈՐ ԳԵՂԻ ԲԼԱԿԱՎԱՅՐԻ Ֆ. ԹԵՎՈՍՅԱՆ 50, ՈՒՍԱՆՈՂԱԿԱՆ 68 ԵՎ ՈՒՍԱՆՈՂԱԿԱՆ 70 ԲԱԶՄԱԲՆԱԿԱՐԱՆ ՇԵՆՔԵՐԻ ՏԱՆԻՔՆԵՐԻ ԵՎ ՄՈՒՏՔԵՐԻ ՎԵՐԱՆՈՐՈԳՄԱՆ ՆԱԽԱԳԻԾ	ՊԱՏՎԵՐ	
Ն. Գ. Ճ.	Դ. ՇԵՐՄԱԶԱՆՅԱՆ				
ԳՇԵՑ	Տ. ԴԱՎԹՅԱՆ		ԹԵՎՈՍՅԱՆ 50	ԹԵՐԹ	ԹԵՐԹԵՐ
				ՃՇ-26	
			ՆԱԽԱԳԾՎՈՂ ԱՐՏԱՔԻՆ ԴՈՒՌ ՄԴ-1,ՊԱՏՈՒՀԱՆՆԵՐԻ ՄԱՍՆԱԳԻՐ	էԼԵԿՇԻՆ	

ՄԵՏԱՂԱԿԱՆ ԲԱԶՐԻՔԻ ԵՎ ԲՈՒՆԱՁՈՂԻ ԴՐՎԱԳ Մ 1 : 20

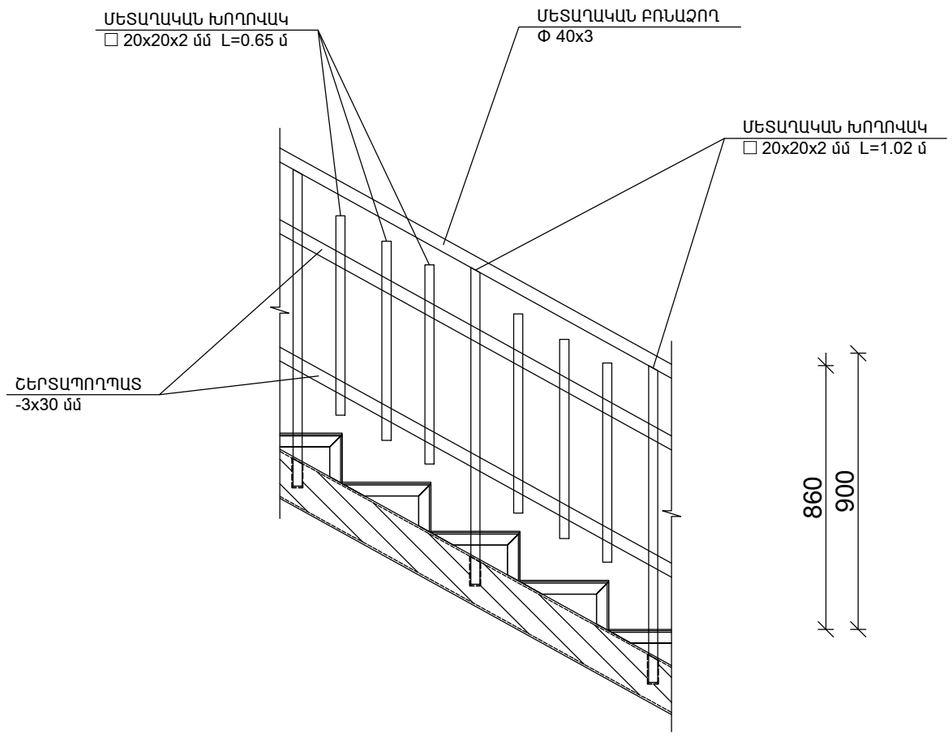

ՄԵՏԱՂԱԿԱՆ ԲԱԶՐԻՔԻ ԵՎ ԲՈՒՆԱՁՈՂԻ ՆՅՈՒԹԵՐԻ ՄԱՍՆԱԳԻՐ

Հ /Հ	ԱՆՎԱՆՈՒՄԸ	ՄԵԿ ԷԼ-ՏԻ ԵՐԿԱՐՈՒԹ-ՅՈՒՆԸ /մ/	ՔԱՆԱԿԸ /հատ/	ԸՆԴՀԱՆՈՒՐ ԵՐԿԱՐՈՒԹ-ՅՈՒՆԸ /մ/	ԾԱՆՈԹՈՒԹՅՈՒՆ /ԸՆԴՀ. ՔԱՇԸ /ԿԳ//	ԸՆԴՀ. ՔԱՇԸ 2-Ի ՀԱՄԱՐ ԿԳ
1.	ՄԵՏԱՂԱԿԱՆ ԲՈՒՆԱՁՈՂ Φ 40x3	17.0	1	17.0	64.1	128.2
2.	ՄԵՏԱՂԱԿԱՆ ԽՈՂՈՎԱԿ ☐ 20x20x2 մմ	1.02	28	28.56	35.9	71.8
3.	ՄԵՏԱՂԱԿԱՆ ԽՈՂՈՎԱԿ ☐ 20x20x2 մմ	0.65	76	49.4	62.1	124.2
4.	ՇԵՐՏԱՊՈՂՊԱՏ -3x30 մմ	17.0	2	34.0	24.1	48.2
5.	ԱՆՑՔԵՐԻ ԲԱՑՈՒՄ ԲԵՏՈՆԵ ԱՍՏԻՃԱՆՆԵՐՈՒՄ Φ22 L= 150մմ/					56 հատ
6.	ԱՆՑՔԵՐԻ ԻՆԵԿՑԻՅԱ ՊՈԼԻՄԵՐ ՑԵՄԵՆՏՈՎ					0.001 մ^3
7.	ՄԵՏԱՂԱԿԱՆ ԷԼԵՄԵՆՏՆԵՐԻ ՅՈՒՂԱՆԵՐԿՈՒՄ					- 20.8 մ^2

ԿԱՏԱՐՎՈՂ ԱՇԽԱՏԱՆՔՆԵՐԻ ՄԱՍՆԱԳԻՐ / 2 շքամուտքի համար/

1. ԱՍՏԻՃԱՆԱՀԱՐԹԱԿՆԵՐԻ Ց.ԱՎԱԶԱՅԻՆ ՀԱՐԹԵՑՈՒՑԻՉ ՇԵՐՏ /հաստ 30 մմ/ - 60.0 մ^2
2. ԲԵՏՈՆԵ ԱՍՏԻՃԱՆՆԵՐԻ ԵՎ ԾՐԻՇԱԿՆԵՐԻ ՆՈՐՈԳՄԱՆ ՀԱՄԱՐ ԲԵՏՈՆ - 1.6 մ^3
3. ՊԱՏԵՐԻ ԳԻՊՍՈՆԻՏԵ ՍՎԱՂ - 300.0 մ^2
4. ՇԵՊԵՐԻ ԳԻՊՍՈՆԻՏԵ ՍՎԱՂ - 36.0 մ^2
5. ԱՌԱՍՏԱՂՆԵՐԻ ԳԻՊՍՈՆԻՏԵ ՍՎԱՂ - 32.0 մ^2
6. ՊԱՏԵՐԻ ՆԵՐԿՈՒՄ ՁՐԱԴԻՍՊԵՐՍԻՈՆ ՆԵՐԿՈՎ /մածկումով/ - 150.0 մ^2
7. ՊԱՏԵՐԻ ՆԵՐԿՈՒՄ ՅՈՒՂԱՆԵՐԿՈՎ /մածկումով/ - 150.0 մ^2
8. ՇԵՊԵՐԻ ՆԵՐԿՈՒՄ ՁՐԱԴԻՍՊԵՐՍԻՈՆ ՆԵՐԿՈՎ /մածկումով/ - 36.0 մ^2
9. ԱՌԱՍՏԱՂՆԵՐԻ ՆԵՐԿՈՒՄ ՁՐԱԴԻՍՊԵՐՍԻՈՆ ՆԵՐԿՈՎ /մածկումով/ - 32.0 մ^2
10. ԱՍՏԻՃԱՆՆԵՐԻ ԵՎ ԱՍՏԻՃԱՆԱՀԱՐԹԱԿՆԵՐԻ ՍՏՈՐԻՆ ՄԱԿԵՐԵՍՆԵՐԻ ՆԵՐԿՈՒՄ ՁՐԱԴԻՍՊԵՐՍԻՈՆ ՆԵՐԿՈՎ /մածկումով/ ՄԱՔՐԵԼՈՎ ՀԻՆ ՆԵՐԿԸ - 80.0 մ^2
11. ԱՍՏԻՃԱՆՆԵՐԻ ԿՈՂԱՅԻՆ ՄԱԿԵՐԵՍՆԵՐԻ ՆԵՐԿՈՒՄ ՁՐԱԴԻՍՊԵՐՍԻՈՆ ՆԵՐԿՈՎ /մածկումով/ ՄԱՔՐԵԼՈՎ ՀԻՆ ՆԵՐԿԸ -8.0 մ^2
12. ՊԱՏԵՐՈՒՄ ԳՈՑ. ՈՒՆԵՑՈՂ ԱՆՑՔԵՐԻ ՓԱԿՈՒՄ Ց.ԱՎԱԶԱՅԻՆ ՇԱՂԱԽՈՎ -32.0 մ^2
13. ԳՈՑ ՈՒՆԵՑՈՂ ԽՈՂՈՎԱԿՆԵՐԻ ՓԱԿՈՒՄ ԳԻՊՍԱՍՏՎԱՐԱԹՂԹՈՎ /ԿՈՌՈԲ/ ՄԵՏԵՂԱԿԱՆ ՀԻՄՆԱԿՄԱՂՔՈՎ - 20.0 մ^2
14. ՇՔԱՄՈՒՏՔԵՐԻ ՄՈՒՏՔԵՐԻ ԱՐՏԱՔԻՆ ՊԱՏԵՐԻ Ց.ԱՎԱԶԱՅԻՆ ՍԱՎԱՂ - 18.0 մ^2
15. ՇՔԱՄՈՒՏՔԵՐԻ ՄՈՒՏՔԵՐԻ ՊԱՏԵՐԻ ՆԵՐԿՈՒՄ ՃԱԿԱՏԱՅԻՆ ՆԵՐԿՈՎ - 18.0 մ^2

ՔԱՆԴՄԱՆ ԱՇԽԱՏԱՆՔՆԵՐԻ ՄԱՍՆԱԳԻՐ /2 շքամուտքի համար/

1. ԱՍՏԻՃԱՆԱՀԱՐԹԱԿՆԵՐԻ Ց.ԱՎԱԶԱՅԻՆ ՀԱՐԹԵՑՈՒՑԻՉ ՇԵՐՏԻ ՔԱՆԴՈՒՄ /հաստ 30 մմ/ - 60.0 մ^2
2. ՇԵՊԵՐԻ ԳԱՋԻ ՍՎԱՂԻ ՔԱՆԴՈՒՄ - 36.0 մ^2
3. ՊԱՏԵՐԻ ԳԱՋԻ ՍՎԱՂԻ ՔԱՆԴՈՒՄ - 300.0 մ^2
4. ԱՌԱՍՏԱՂՆԵՐԻ ԳԱՋԻ ՍՎԱՂԻ ՔԱՆԴՈՒՄ - 32.0 մ^2
5. ՓԱՅՏԵ ՊԱՏՈՒՀԱՆՆԵՐԻ ԱՊԱՄՈՆՏԱԺՈՒՄ -5.4 մ^2
6. ՄԵՏԱՂԱԿԱՆ ԴՌՆԵՐԻ ԱՊԱՄՈՆՏԱԺՈՒՄ - 3.0 մ^2
7. ՇԻՆԱՂԲԻ ԲԱՐՁՈՒՄ ԵՎ ՏԵՂԱՓՈԽՈՒՄ - 20.2 մ^3
8. ԽԱՐԽԼՎԱԾ ՄԵՏԱՂԱԿԱՆ ԲԱԶՐԻՔՆԵՐԻ ԱՊԱՄՈՆՏԱԺՈՒՄ - 34.0 գծմ / 320 կգ

ՏՆՕՐԵՆ	Հ. ԴԱՎԹՅԱՆ		ՀՀ ԿՈՏԱՅՔԻ ՄԱՐԶԻ ՆՈՐ ՀԱՃԸՆ ՀԱՄԱՅՆՔԻ ՆՈՐ ԳԵՂԻ ԲԼԱԿԱՎԱՅՐԻ Ֆ. ԹԵՎՈՍՅԱՆ 50, ՈՒՍԱՆՈՂԱԿԱՆ 68 ԵՎ ՈՒՍԱՆՈՂԱԿԱՆ 70 ԲԱԶՄԱԲՆԱԿԱՐԱՆ ՇԵՆՔԵՐԻ ՏԱՆԻՔՆԵՐԻ ԵՎ ՄՈՒՏՔԵՐԻ ՎԵՐԱՆՈՐՈԳՄԱՆ ՆԱԽԱԳԻԾ	ՊԱՏՎԵՐ	
Ն. Գ. Ճ.	Ն.ԱՇՐԱՖՅԱՆ				
ԳՇԵՑ	Ն.ԱՇՐԱՖՅԱՆ		ԹԵՎՈՍՅԱՆ 50	ԹԵՐԹ	ԹԵՐԹԵՐ
				ՃՇ-27	
			ՇՔԱՄՈՒՏՔԵՐԻ ՔԱՆԴՄԱՆ ԵՎ ԿԱՏԱՐՎՈՂ ԱՇԽԱՏԱՆՔՆԵՐԻ ՄԱՍՆԱԳԻՐ, ՄԵՏԱՂԱԿԱՆ ԲԱԶՐԻՔԻ ԵՎ ԲՈՒՆԱՁՈՂԻ ՆՅՈՒԹԵՐԻ ՄԱՍՆԱԳԻՐ		

ԱՇԽԱՏԱՆՔՆԵՐԻ ԿԱՏԱՐՄԱՆ ԺԱՄԱՆԱԿԱՑՈՒՅՑ

Հ/Հ	Աշխատանքի անվանումը	Ամիսներ											
		1	2	3	4	5	6	7	8	9	10	11	12
1	Տանիքի քանդման աշխատանքներ												
2	Տանիքի փայտանյութի կառուցման աշխատանքներ												
3	Տանիքածածկույթի կառուցման աշխատանքներ												
4	Շքամուտքերի նորոգում												
5	Շքամուտքերի էլ. մատակարարում												

Շինարարության տևողությունը 5 ամիս

ՏՆՕՐԵՆ	Հ. ԴԱՎԹՅԱՆ		ՀՀ ԿՈՏԱՅՔԻ ՄԱՐԶԻ ՆՈՐ ՀԱՃԸՆ ՀԱՄԱՅՆՔԻ ՆՈՐ ԳԵՂԻ ԲԱԿԱՎԱՅՐԻ Ֆ. ԹԵՎՈՍՅԱՆ 50, ՈՒՍԱՆՈՂԱԿԱՆ 68 ԵՎ ՈՒՍԱՆՈՂԱԿԱՆ 70 ԲԱՋՄԱԲԱԿԱՐԱՆ ՇԵՆՔԵՐԻ ՏԱՆԻՔՆԵՐԻ ԵՎ ՄՈՒՏՔԵՐԻ ՎԵՐԱՆՈՐՈԳՄԱՆ ՆԱԽԱԳԻԾ	ՊԱՏՎԵՐ	
Ն. Գ. Ճ.	Ն.ԱՇՐԱՖՅԱՆ				
ԳՇԵՑ	Ն.ԱՇՐԱՖՅԱՆ		ԹԵՎՈՍՅԱՆ 50	ԹԵՐԹ	ԹԵՐԹԵՐ
				ՃՇ-28	
			ԱՇԽԱՏԱՆՔՆԵՐԻ ԿԱՏԱՐՄԱՆ ԺԱՄԱՆԱԿԱՑՈՒՅՑ		

Թերթ	Անվանում	Ծանոթություն
1	ԲԱՑԱՏՐԱԳԻՐ, ԾԱՎԱԼԱԹԵՐԹ	ԷԼ-1
2	ԲՆԱԿԱՐԱՆԱՅԻՆ ՄԱԼՈՒԽՆԵՐԻ ԲԱՇԽՈՒՄԸ ԱՌԱՋԻՆ ԵՎ ՏԻՊԱՅԻՆ ՀԱՐԿԵՐԻ ՀԱՏԱԿԱԳԾՈՒՄ	ԷԼ-2

Մասնագիր

NN	Անվանումը և տեխնիկական բնութագիրը		Չափ. միավ.	
1	Միջհարկային ծածկի ծակում L=200մմ, D=60մմ		հատ	1
2	Միջհարկային ծածկի ծակում L=200մմ, D=50մմ		հատ	1
3	Մալուխ ալյումինե ջիղերով ВВГ-0.66, 3x6.0մմ²		մ	120
4	ՊՎՔ տուփախողովակ ամրացման դետալներով 100x60 մմ		մ	5
5	ՊՎՔ տուփախողովակ ամրացման դետալներով 60x40 մմ		մ	3
6	ՊՎՔ տուփախողովակ ամրացման դետալներով 40x25 մմ		մ	60
7	Բնակարանային մալուխների ապամոնտաժում		մ	120
8	Պլաստիկե լարան		հատ	30
9	Մալուխի փողկապի հիմք		հատ	30

Առաջարկվող և վկայակոչվող փաստաթղթերի ամփոփագիր

Նշանակում	Անվանում	Ծանոթագրութ.
	Վկայակոչվող փաստաթղթեր	
СНиП 3.05.06-85	էլեկտրատեխնիկական սարքավորանքներ:	

ԲԱՑԱՏՐԱԳԻՐ

Թևոսյան 50 հասցեում գտնվող երեք հարկանի, երկու շքամուտքով բնակելի շենքի բոլոր բնակարանների էլեկտրամատակարարումը կատարվում է հետևյալ կերպ՝ բոլոր շքամուտքերում տեղադրված հաշվիչների պահարանից տարվում է էլեկտրամատակարարման գիծ դեպի գոյություն ունեցող բնակարանային վահանակներ: Նախատեսվում է АВВГ-0.66 3x10.0 մմ^2 մակնիշի մալուխային գիծ:

Բոլոր բնակարանների սնման մալուխները ապամոնտաժվում և վերամոնտաժվում են նոր մալուխներով պատերի վրայով՝ ՊՎՔ տուփախողովակների մեջ:

Էլեկտրամոնտաժային աշխատանքները անհրաժեշտ է կատարել СНиП 3.05.06-85 շինարարական նորմերի, տեխնիկական կանոնակարգերի և ՀՀ - ում գործող այլ կանոնների ու նորմերի համաձայն, պահպանելով աշխատանքի անվտանգության կանոնները:

ՏՆՕՐԵՆ	Հ. ԴԱՎԹՅԱՆ		ՀՀ ԿՈՏԱՅՔԻ ՄԱՐԶԻ ՆՈՐ ՀԱՃԸՆ ՀԱՄԱՅՆՔԻ ՆՈՐ ԳԵՂԻ ԲՆԱԿԱՎԱՅՐԻ Ֆ. ԹԵՎՈՍՅԱՆ 50, ՈՒՍՄԱՆՈՂԱԿԱՆ 68 ԵՎ ՈՒՍՄԱՆՈՂԱԿԱՆ 70 ԲԱՑՄԱԲՆԱԿԱՐԱՆ ՇԵՆՔԵՐԻ ՏԱՆԻՔՆԵՐԻ ԵՎ ՄՈՒՏՔԵՐԻ ՎԵՐԱՆՈՐՈԳՄԱՆ ՆԱԽԱԳԻԾ	ՊԱՏՎԵՐ	
Ն. Գ. Ճ.	Դ. ՇԵՐՄԱԶԱՆՅԱՆ				
ԳՇԵՑ	Տ. ԴԱՎԹՅԱՆ		ԹԵՎՈՍՅԱՆ 50	ԹԵՐԹ	ԹԵՐԹԵՐ
				էL-1	
			ԲԱՑԱՏՐԱԳԻՐ, ԾԱՎԱԼԱԹԵՐԹ	ԷԼԵԿՇԻՆ	

ԱՌԱՋԻՆ ՇՔԱՄՈՒՏՔԻ ՄՈՒՏՔԻ ԵՎ ԱՌԱՋԻՆ ՀԱՐԿԻ ՀԱՏԱԿԱԳԻԾ Մ1:100

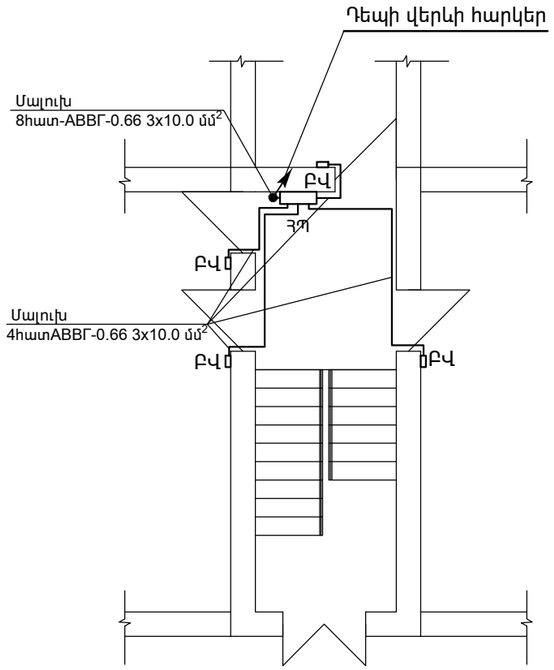

ԱՌԱՋԻՆ ՇՔԱՄՈՒՏՔԻ ՏԻՊԱՅԻՆ ՀԱՐԿԻ ՀԱՏԱԿԱԳԻԾ Մ1:100

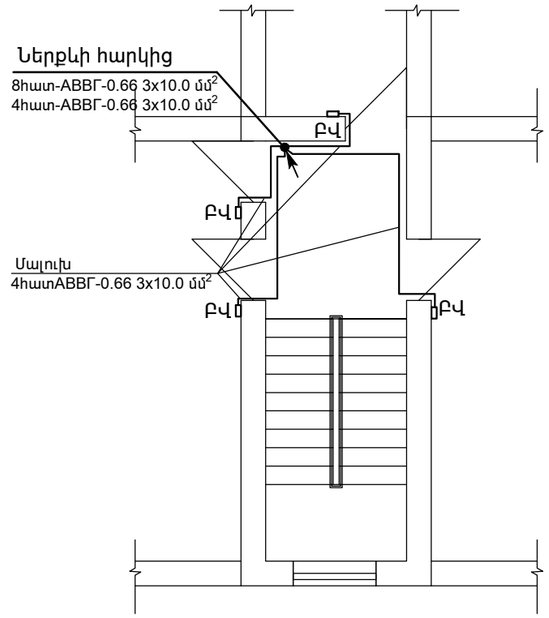

ԵՐԿՐՈՐԴ ՇՔԱՄՈՒՏՔԻ ՄՈՒՏՔԻ ԵՎ ԱՌԱՋԻՆ ՀԱՐԿԻ ՀԱՏԱԿԱԳԻԾ Մ1:100

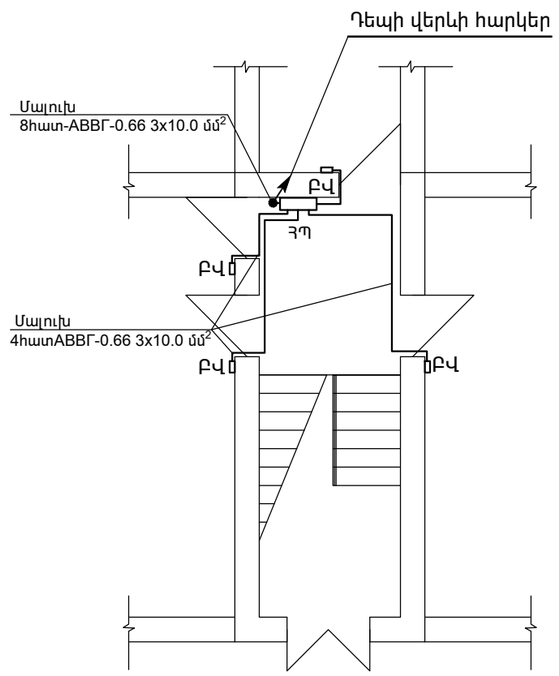

ԵՐԿՐՈՐԴ ՇՔԱՄՈՒՏՔԻ ՏԻՊԱՅԻՆ ՀԱՐԿԻ ՀԱՏԱԿԱԳԻԾ Մ1:100

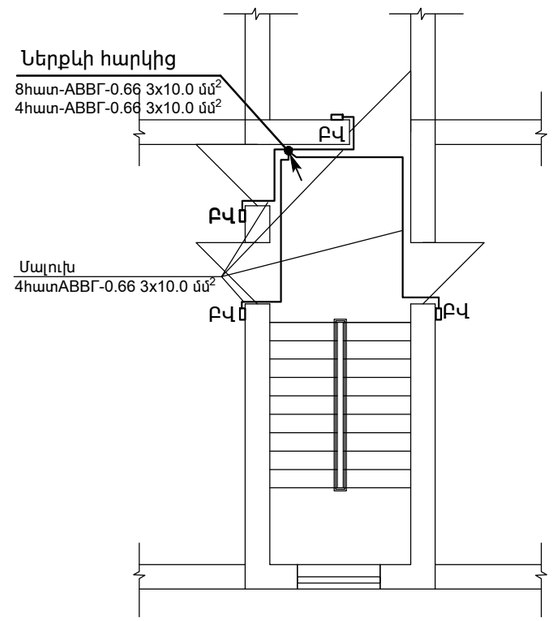

ՊԱՅՄԱՆԱԿԱՆ ՆՇԱՆԱԿՈՒՄՆԵՐ

ԲՎ	Բնակարանի բաշխիչ վահան
ՀՊ	Հաշվիչների պահարան

ՏՆՕՐԵՆ	Հ. ԴԱՎԹՅԱՆ		ՀՀ ԿՈՏԱՅՔԻ ՄԱՐԶԻ ՆՈՐ ՀԱՃԸՆ ՀԱՄԱՅՆՔԻ ՆՈՐ ԳԵՂԻ ԲԱԿԱՎԱՅՐԻ Ֆ. ԹԵՎՈՍՅԱՆ 50, ՈՒՍՍԱՆՈՂԱԿԱՆ 68 ԵՎ ՈՒՍՍԱՆՈՂԱԿԱՆ 70 ԲԱԶՄԱԲՆԱԿԱՐԱՆ ՇԵՆՔԵՐԻ ՏԱՆԻՔՆԵՐԻ ԵՎ ՄՈՒՏՔԵՐԻ ՎԵՐԱՆՈՐՈԳՄԱՆ ՆԱԽԱԳԻԾ	ՊԱՏՎԵՐ	
Ն. Գ. Ճ.	Դ. ՇԵՐՄԱԶԱՆՅԱՆ				
ԳԾԵՑ	Տ. ԴԱՎԹՅԱՆ		ԹԵՎՈՍՅԱՆ 50	ԹԵՐԹ	ԹԵՐԹԵՐ
				էL-2	
			ԲՆԱԿԱՐԱՆԱՅԻՆ ՄԱԼՈՒԽՆԵՐԻ ԲԱՇԽՈՒՄԸ ԱՌԱՋԻՆ ԵՎ ՏԻՊԱՅԻՆ ՀԱՐԿԵՐԻ ՀԱՏԱԿԱԳԾՈՒՄ	ԷԼԵԿՇԻՆ	

ԱՇԽԱՏԱՆՔԱՅԻՆ ԳԾԱԳՐԵՐԻ ՑԱՆԿ

N	ԹԵՐԹԵՐԻ ԱՆՎԱՆՈՒՄԸ	ԹԵՐԹ
1		13
1	ԸՆԴՀԱՆՈՒՐ ՏՎՅԱԼՆԵՐ: ԲԱՑԱՏՐԱԳԻՐ	ճՇ -1
2	ՏԱՆԻՔԻ ՀԱՏԱԿԱԳԻԾ /ՉԱՓԱԳՐՈՒԹՅՈՒՆ/	ճՇ -2
3	ՏԱՆԻՔԻ ՀԱՏԱԿԱԳԻԾ /ՆԱԽԱԳԾՎՈՂ/	ճՇ -3
4	ԾՊԵՂԻ ՀԱՏԱԿԱԳԻԾ /ՉԱՓԱԳՐՈՒԹՅՈՒՆ/	ճՇ -4
5	ՓԱՅՏԱ ԿՈՆՍՏՐՈՒԿՑԻԱՆԵՐԻ ՀԱՏԱԿԱԳԻԾ	ճՇ -5
6	ԾՊԵՂԻ ՀԱՏԱԿԱԳԻԾ /ՆԱԽԱԳԾՎՈՂ/	ճՇ -6
7	ԿՏՐՎԱԾՔ 1-1: ՉԱՓԱԳՐՈՒԹՅՈՒՆ	ճՇ -7
8	ԿՏՐՎԱԾՔ 2-2: ՉԱՓԱԳՐՈՒԹՅՈՒՆ	ճՇ -8
9	ԿՏՐՎԱԾՔ 1-1: ՆԱԽԱԳԾՎՈՂ	ճՇ -9
10	ԿՏՐՎԱԾՔ 2-2: ՆԱԽԱԳԾՎՈՂ	ճՇ -10
11	ԱՆԿՅՈՒՆԱՅԻՆ ԵՎ ԱՐՏԱՔԻՆ ԾՊԵՂՆԱՌՏՔԵՐԻ ՄԻԱՑՄԱՆ ՀԱՆԳՈՒՅՑ: ՏԵՍՔ "Ա": ՀԱՆԳՈՒՅՑ "Ա":	ճՇ -11
12	ՀԱՆԳՈՒՅՑՆԵՐ	ճՇ -12
13	ՀԱՆԳՈՒՅՑՆԵՐ	ճՇ -13
14	ՏԱՆԻՔԻ ՁԱԳԱՐԻ ՀԱՆԳՈՒՅՑ	ճՇ -14
15	ՏԱՆԻՔԻ ՓԱՅՏԵ ճԱԿՏՈՆԻ ՏԵՍՔ,ՏԱՆԻՔԻ ՓԱՅՏԵ ԱՍՏԻճԱՆՆԵՐԻ ՏԵՍՔ,ՄԱՍՆԱԳՐԵՐ	ճՇ -15
16	ՁԵՂՆԱԼՈՒՍԱՄՈՒՏԻ ՀԱՏՈՒՅԹ	ճՇ -16
17	ՕԴԱՓՈԽՈՒԹՅԱՆ ՈՒՂԻՆԵՐԻ ՆՈՐՈԳՄԱՆ ՄԱՍՆԱԳԻՐ	ճՇ -17
18	ՏԱՆԻՔԻ ՄԵՏԱՂԱԿԱՆ ՄՏՈՑ, ՄԱՍՆԱԳՐԵՐ	ճՇ -18
19	ՏԱՆԻՔԻ ՄԵՏԱՂԱԿԱՆ ՃԱՂԱՇԱՐ,ՆՅՈՒԹԵՐԻ ՄԱՄՆԱԳԻՐ	ճՇ -19
20	ՊՐՈՖԻԼԱՎՈՐ ԹԻԹԵՂԻ ԱՄՐԱՑՄԱՆ ՀԱՆԳՈՒՅՑ:	ճՇ -20
21	ՀԱՏՎԱԾՔ ՏԱՆԻՔԻ ՀԱՏԱԿԱԳԾԻՑ: ՁՆԱՐԳԵԼԻՉՆԵՐ: ՁՆԱՐԳԵԼԻՉՆԵՐԻ ՏԵՂԱԴՐՄԱՆ ՀԱՆԳՈՒՅՑ -1:	ճՇ -21
22	ՏԱՆԻՔԻ ՓԱՅՏԵ ԿՈՆՍՏՐՈՒԿՑԻԱՆԵՐԻ ՄԱՍՆԱԳԻՐ:	ճՇ -22
23	ՏԱՆԻՔԻ ՔԱՆԴՄԱՆ ԵՎ ՎԵՐԱՆՈՐՈԳՄԱՆ ԱՇԽԱՏԱՆՔՆԵՐԻ ՄԱՍՆԱԳԻՐ	ճՇ -23
24	ՇՔԱՄՈՒՏՔԵՐԻ ՀԱՏԱԿԱԳԻԾ	ճՇ -24
25	ՇՔԱՄՈՒՏՔԵՐԻ ՀԱՏԱԿԱԳԻԾ	ճՇ -25
26	ՆԱԽԱԳԾՎՈՂ ԱՐՏԱՔԻՆ ԴՈՒՌ ՄԴ-1,ՊԱՏՈՒՀԱՆՆԵՐԻ ՄԱՍՆԱԳԻՐ	ճՇ -26
27	ՇՔԱՄՈՒՏՔԵՐԻ ՔԱՆԴՄԱՆ ԵՎ ԿԱՏԱՐՎՈՂ ԱՇԽԱՏԱՆՔՆԵՐԻ ՄԱՍՆԱԳԻՐ, ՄԵՏԱՂԱԿԱՆ ԲԱԶՐԻՔԻ ԵՎ ԲՈՆԱՋՈՂԻ ՆՅՈՒԹԵՐԻ ՄԱՄՆԱԳԻՐ	ճՇ -27
28	ԱՇԽԱՏԱՆՔՆԵՐԻ ԿԱՏԱՐՄԱՆ ԺԱՄԱՆԱԿԱՑՈՒՅՑ	ճՇ -28

ԲԱՑԱՏՐԱԳԻՐ

ՀՀ ԿՈՏԱՅՔԻ ՄԱՐԶԻ ՆՈՐ ՀԱՃԸՆ ՀԱՄԱՅՆՔԻ ՆՈՐ ԳԵՂԻ ԲՆԱԿԱՎԱՅՐԻ Ֆ. ԹԵՎՈՍՅԱՆ 50, ՈՒՍԱՆՈՂԱԿԱՆ 68 ԵՎ ՈՒՍԱՆՈՂԱԿԱՆ 70 ԲԱԶՄԱԲՆԱԿԱՐԱՆ ՇԵՆՔԵՐԻ ՏԱՆԻՔՆԵՐԻ ԵՎ ՄՈՒՏՔԵՐԻ ՎԵՐԱՆՈՐՈԳՄԱՆ ՆԱԽԱԳԻԾԸ ԿԱՏԱՐՎԵԼ Է ՊԱՏՎԻՐԱՏՈՒ՝ ՆՈՐ ՀԱՃԸՆԻ ՀԱՄԱՅՆՔԱՊԵՏԱՐԱՆԻ ՊԱՏՎԵՐԻ ԵՎ ՃԱՐՏԱՐԱՊԵՏԱՀԱՏԱԿԱԳԾՄԱՅԻՆ ԱՌԱՋԱԴՐԱՆՔԻ ՀԻՄԱՆ ՎՐԱ:

Նախագծով նախատեսված է հետևյալ աշխատանքները .

1. Տանիքի քանդում
2. Նոր տանիքի կառուցում
3. Ջեղնալուսամուտի կառուցում
4. Փայտե կոնստրուկցիաների քանդում:
5. Տանիքի Փայտանյութի , կավարամածի հրդեհապաշտպանում:
6. Պիպի կառուցում ցինկապատ թիթեղից /հաստ. 0.55 մմ/:
7. Ջրհորդանի տեղադրում ցինկապատ թիթեղից /հաստ. 0.55 մմ/:
8. Տանիքի ցինկապատ պրոֆիլավոր թիթեղի տեղադրում /հաստ. 0.55 մմ/
9. Ցինկապատ թիթեղից ձագարների տեղադրում /հաստ. 0.55 մմ/:
10. Ցինկապատ թիթեղից ջրհոս խողովակների տեղադրում /հաստ. 0.55 մմ/:
11. Տանիքի ջերմամեկուսացման աշխատանքներ
12. Պողպատե պաշտպանիչ ճաղաշարի տեղադրում:
13. Օդատար ուղիների վերանորոգում :
14. Օդատար ուղիների գլխանոցի կառուցում ցինկապատ թիթեղից /հաստ 0.55 մմ/
15. Ջնարգելիչների տեղադրում
16. Շքամուտքերի վերանորոգման աշխատանքներ

Նախագիծը մշակված է ՀՀՇՆ 20-06-2014, ՀՀՇՆ 31-04-2022, ՀՀՇՆ 20-04-2020, ՀՀՇՆ 13-03-2022, ՀՀՇՆ 31-01-2014 պահանջներին համապատասխան և հաշվի է առնված պատվիրատուի առաջարկությունները:
Աշխատանքների իրականացման համար անհրաժեշտ մեխանիզմներն են՝ ինքնաթափ ավտոմեքենա, վերամբարձ կռունկ:
Աշխատանքների կատարման համար շինարարի կողմից պետք է ներկայացվի «կապիտալ շինարարության իրականացման» քաղաքացիական ոլորտին վերաբերվող լիցենզիա:
-Աշխատանքների կատարման
համար շինարարի կողմից պետք է ներկայացվի օգտագործվող նյութերի որակը հաստատող հավաստագիր:
Վերանորոգման աշխատանքները կատարել պահպանելով տեխնոլոգիական նկատառումները, անվտանգության տեխնիկայի կանոները:

ՏՆՕՐԵՆ	Հ. ԴԱՎԹՅԱՆ		ՀՀ ԿՈՏԱՅՔԻ ՄԱՐԶԻ ՆՈՐ ՀԱՃԸՆ ՀԱՄԱՅՆՔԻ ՆՈՐ ԳԵՂԻ ԲՆԱԿԱՎԱՅՐԻ Ֆ. ԹԵՎՈՍՅԱՆ 50, ՈՒՍԱՆՈՂԱԿԱՆ 68 ԵՎ ՈՒՍԱՆՈՂԱԿԱՆ 70 ԲԱԶՄԱԲՆԱԿԱՐԱՆ ՇԵՆՔԵՐԻ ՏԱՆԻՔՆԵՐԻ ԵՎ ՄՈՒՏՔԵՐԻ ՎԵՐԱՆՈՐՈԳՄԱՆ ՆԱԽԱԳԻԾ		ՊԱՏՎԵՐ	
Ն. Գ. Ճ.	Դ. ՇԵՐՄԱԶԱՆՅԱՆ					
ԳԾԵՑ	Տ. ԴԱՎԹՅԱՆ		ՈՒՍԱՆՈՂԱԿԱՆ 68		ԹԵՐԹ	ԹԵՐԹԵՐ
					ճՇ-1	
			ԸՆԴՀԱՆՈՒՐ ՏՎՅԱԼՆԵՐ, ԲԱՑԱՏՐԱԳԻՐ:		ԷԼԵԿՇԻՆ	

ՏԱՆԻՔԻ ՀԱՏԱԿԱԳԻԾ /ՀԱՏԱԿԱԳԻԾ/ Մ 1:100

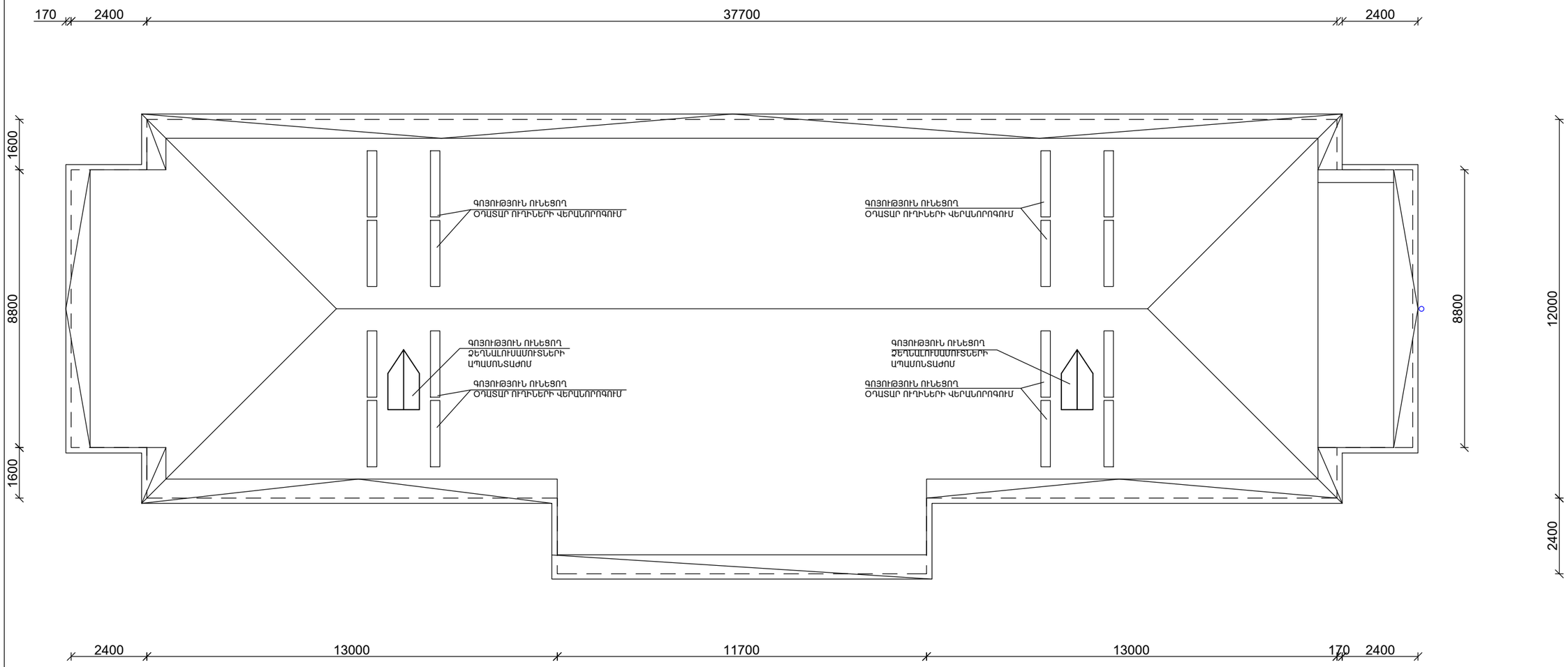

ՏՆՕՐԵՆ	Հ. ԴԱՎԹՅԱՆ		ՀՀ ԿՈՏԱՅՔԻ ՄԱՐԶԻ ՆՈՐ ՀԱՀԷՆ ՀԱՄԱՅՆՔԻ ՆՈՐ ԳԵՂԻ ԲԱԿԱՎԱՅՐԻ Ֆ. ԹԵՎՈՍՅԱՆ 50, ՈՒՍԱՆՈՂԱԿԱՆ 68 ԵՎ ՈՒՍԱՆՈՂԱԿԱՆ 70 ԲԱՆՄԱԲԱԿԱՎԱՆ ՇԵՆՔԵՐԻ ՏԱՆԻՔՆԵՐԻ ԵՎ ՄՈՒՏՔԵՐԻ ՎԵՐԱՆՈՐՈԳՄԱՆ ՆԱԽԱԳԻԾ	ՊԱՏՎԵՐ	
Ն. Գ. Ճ.	Դ. ՇԵՐՄԱԶԱՆՅԱՆ				
ԳՇԵՑ	Տ. ԴԱՎԹՅԱՆ		ՈՒՍԱՆՈՂԱԿԱՆ 68	ԹԵՐԹ	ԹԵՐԹԵՐ
				ՃՇ-2	
			ՏԱՆԻՔԻ ՀԱՏԱԿԱԳԻԾ /ՀԱՏԱԿԱԳԻԾ/	ԷԼԵԿՇԻՆ	

ՏԱՆԻՔԻ ՀԱՏԱԿԱԳԻԾ /ՆԱԽԱԳԾՎՈՂ/ Մ 1:100

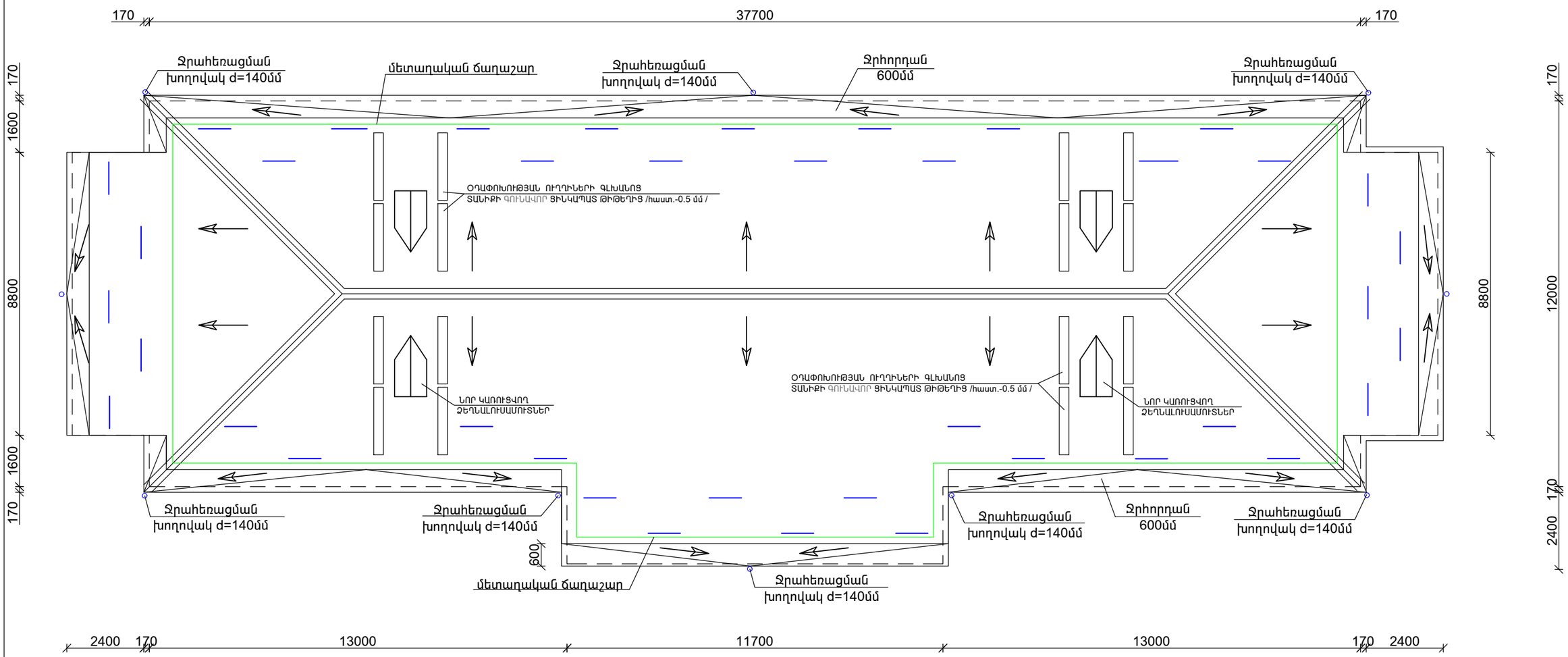

ՏՆՕՐԵՆ	Հ. ԴԱՎԹՅԱՆ		ՀՀ ԿՈՏԱՅՔԻ ՄԱՐԶԻ ՆՈՐ ՀԱԱՀԸ ՀԱՄԱՅՆՔԻ ՆՈՐ ԳԵՂԻ ԲԱԿԱՎԱՅՐԻ Ֆ. ԹԵՎՈՍՅԱՆ 50, ՈՒՍՄԱՆՈՂԱԿԱՆ 68 ԵՎ ՈՒՍՄԱՆՈՂԱԿԱՆ 70 ԲԱՑՄԱԲԱԿԱՎԱՌԱՆ ՇԵՆՔԵՐԻ ՏԱՆԿԽՏԵՐԻ ԵՎ ՄՈՒԽՏԵՐԻ ՎԵՐԱԿԱՆԳՈՒՅՑԱՆ ՆԱԽԱԳԻԾ		ՊԱՏՎԵՐ	
Ն. Գ. Ճ.	Դ. ՇԵՐՄԱԶԱՆՅԱՆ					
ԳՇԵՑ	Տ. ԴԱՎԹՅԱՆ		ՈՒՍՄԱՆՈՂԱԿԱՆ 68	ԹԵՐԹ	ԹԵՐԹԵՐ
				ՃՇ-3	
			ՏԱՆԻՔԻ ՀԱՏԱԿԱԳԻԾ /ՆԱԽԱԳԾՎՈՂ/	ԷԼԵԿՇԻՆ	

ԾՊԵՂԻ ԵՎ ԿԱՎԱՐԱՄԱԾԻ ՀԱՏԱԿԱԳԻԾ /ՉԱՓԱԳՐՈՒԹՅՈՒՆ/ Մ 1:100

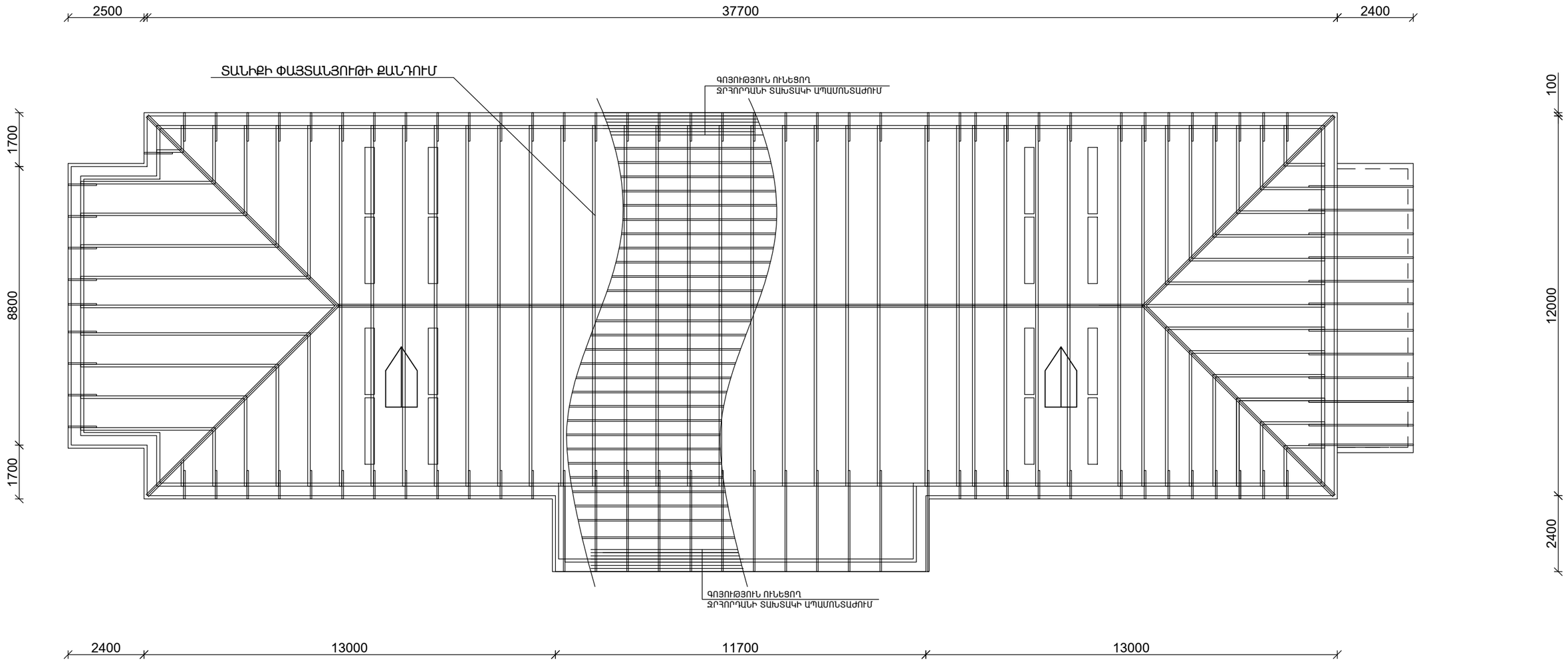

ՏՆՕՐԵՆ	Հ. ԴԱՎԹՅԱՆ		ՀՀ ԿՈՏԱՅՔԻ ՄԱՐԶԻ ՆՈՐ ՀԱՄԸՆ ՀԱՄԱՅՆՔԻ ՆՈՐ ԳԵՂԻ ԲԱԿԱՎԱՅՐԻ Ֆ. ԹԵՎՈՍՅԱՆ 50, ՈՒՍԱՆՈՂԱԿԱՆ 68 ԵՎ ՈՒՍԱՆՈՂԱԿԱՆ 70 ԲԱՁՄԱԲԱԿԱՐԱՆ, ՇԵՆՔԵՐԻ ՏԱՆԻՔՆԵՐԻ ԵՎ ՄՈՒՏՔԵՐԻ ՎԵՐԱՆՈՐՈԳՄԱՆ ՆԱԽԱԳԻԾ	ՊԱՏՎԵՐ	
Ն. Գ. Ճ.	Դ. ՇԵՐՄԱԶԱՆՅԱՆ				
ԳՏԵՑ	Տ. ԴԱՎԹՅԱՆ		ՈՒՍԱՆՈՂԱԿԱՆ 68	ԹԵՐԹ	ԹԵՐԹԵՐ
				ՃՇ-4	
			ԾՊԵՂԻ ԵՎ ԿԱՎԱՐԱՄԱԾԻ ՀԱՏԱԿԱԳԻԾ /ՉԱՓԱԳՐՈՒԹՅՈՒՆ/	ԷԼԵԿՇԻՆ	

Փայտյա կոնստրուկցիաների հատակագիծ Մ 1:100

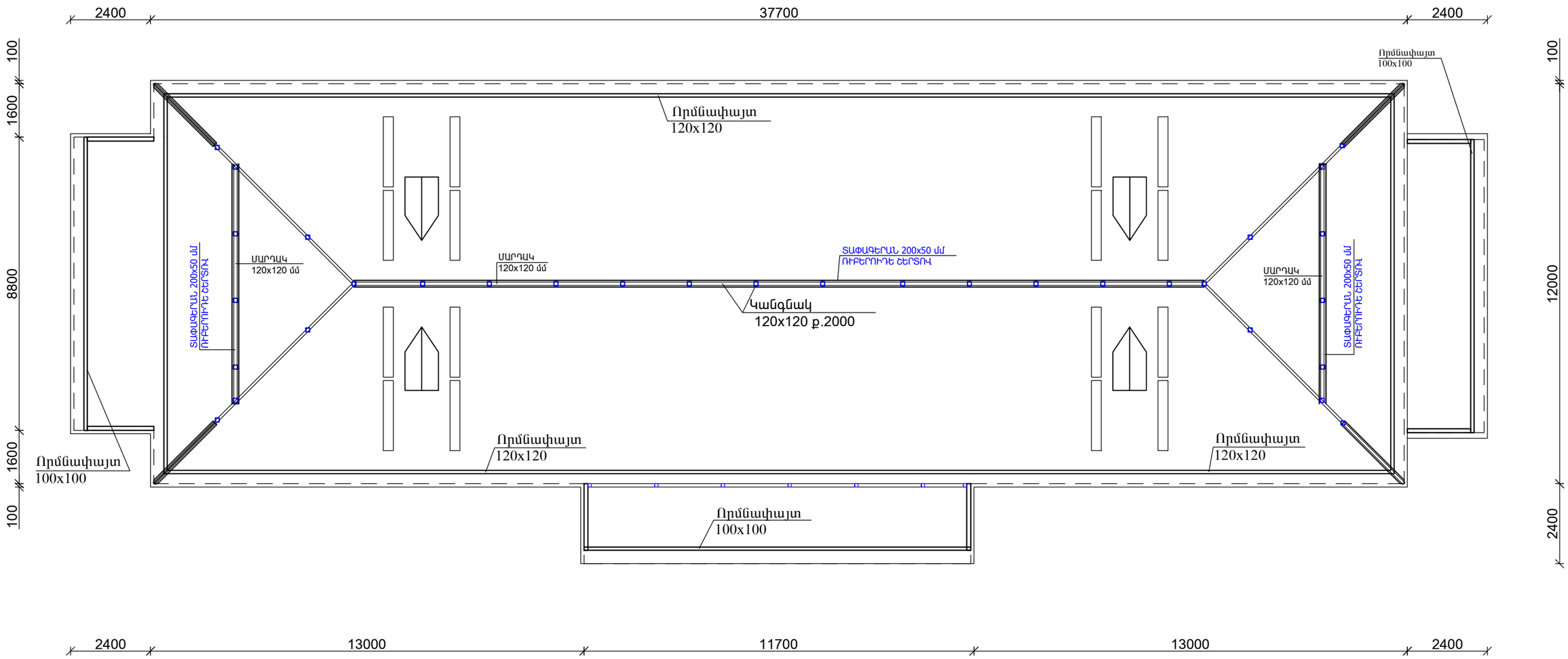

ՏՆՕՐԵՆ	Հ. ԴԱՎԹՅԱՆ		ՀՀ ԿՈՏԱՅՔԻ ՄԱՐԶԻ ՆՈՐ ՀԱՃԸՆ ՀԱՄԱՅՆՔԻ ՆՈՐ ԳԵՂԻ ԲԼԱԿԱՎԱՅՐԻ 3, ԹԵՎՈՍՅԱՆ 50, ՌԻՍՄԱՆՈՂԱԿԱՆ 68 ԵՎ ՌԻՍՄԱՆՈՂԱԿԱՆ 70 ԲԱԶՄԱԲՆԱԿԱՐԱՆ ՇԵՆՔԵՐԻ ՏԱՆԻՔՆԵՐԻ ԵՎ ՄՈՒՏՔԵՐԻ ՎԵՐԱՆՈՐՈԳՄԱՆ ՆԱԽԱԳԻԾ	ՊԱՏՎԵՐ	
Ն. Գ. Ճ.	Դ. ՇԵՐՄԱԶԱՆՅԱՆ				
ԳՈԵՑ	Տ. ԴԱՎԹՅԱՆ		ՌԻՍՄԱՆՈՂԱԿԱՆ 68	ԹԵՐԹ	ԹԵՐԹԵՐ
				ՃԾ-5	
			ՓԱՅՏՅԱ ԿՈՆՍՏՐՈՒԿՑԻԱՆԵՐԻ ՀԱՏԱԿԱԳԻԾ	ԷԼԵԿՇԻՆ	

ԾՈՒՑԱԿ ԵՎ ԿՍԿԱՐԱՆՈՒՄՆԵՐ ՀԱՏԱԿԱԳԾ /ԱՆԽԱՊԱԾՈՒՄ/

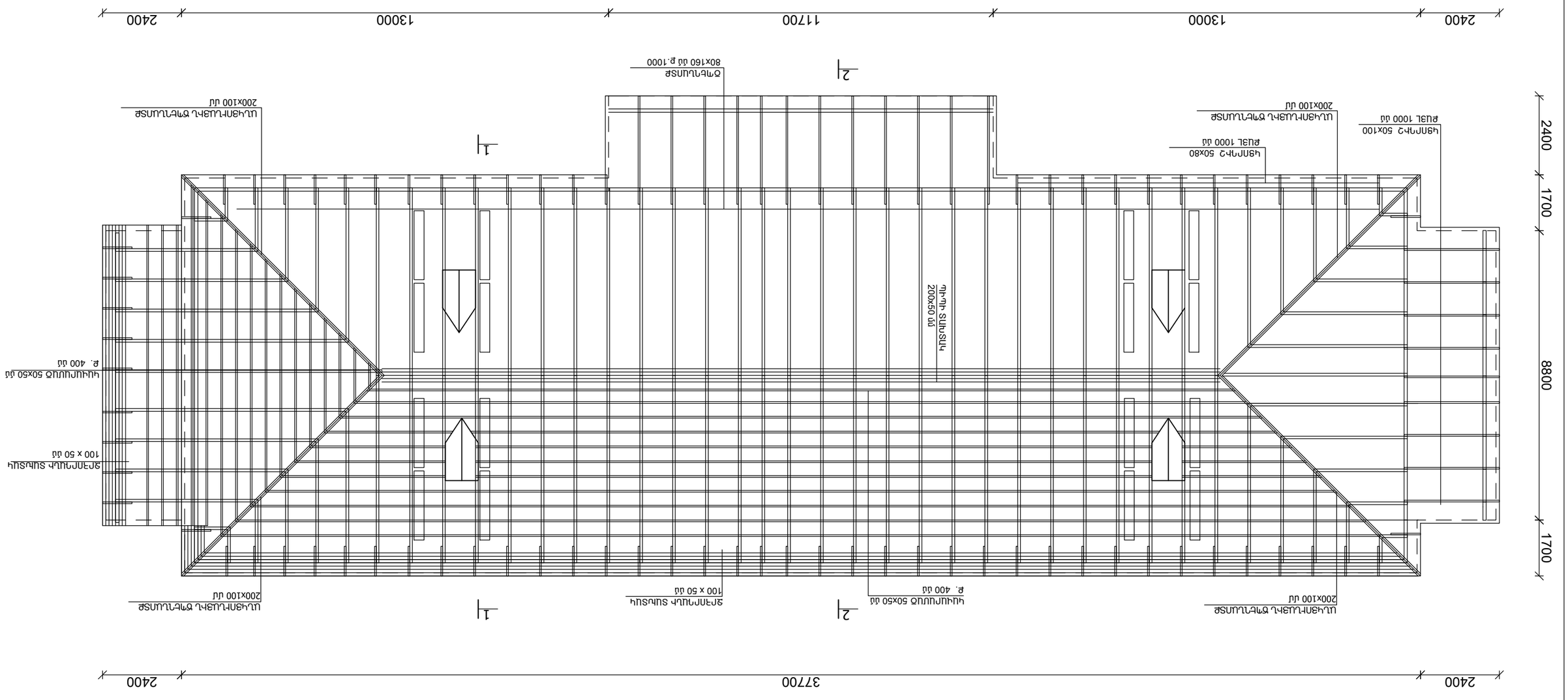

ՏԼՈՒԵՆ	Հ. ՊԱՊՅԱՆ	ԱՀ ԿԱՌԱՎԱՐ ՊԱՐՏ ԼՈՐ ՀԱՄԱՅՆԱՊԵՏԱՐԱՆ ՀԱՄԱՅՆՔԻ ԳԵՂԱՐՎԵՍՏԱՆԻ ՄԱՐԶԱՅԻՆ ԲԺՇԿԱԿԱՆ ԿԱԶՄԱԿԵՐՊՈՒԹՅՈՒՆ ՀԱՄԱՅՆՔԱՅԻՆ ՈՉ ԵՎ ՊԵՏԱԿԱՆ ՀԻՄՆԱՐԿՈՒԹՅՈՒՆ ՀԱՄԱՅՆՔԱՅԻՆ ՍԱՀՄԱՆԱՓԱԿՈՒՄ	ՊՈՍՏԵՐ
Ն. Գ. Հ.	Ղ. ԵԲՐՈՒՊՅԱՆԸ		
ՊԵՏԵՍ	Ս. ՊԱՊՅԱՆԸ	ՊԱՐՈՒՄՈՂԱԿԱՆ 68	ՖԵՐԳԵԲԸ ՖԵՐԳԵԲԸ
			ԱՀ-6
		ԾՈՒՑԵՐ ԵՎ ԿՍԿԱՐԱՆՈՒՄՆԵՐ ՀԱՏԱԿԱԳԾ /ԱՆԽԱՊԱԾՈՒՄ/	ԵԼԵԿՏԻՆ

Կտրվածք 1-1 Մ 1:50

/չափագրություն/

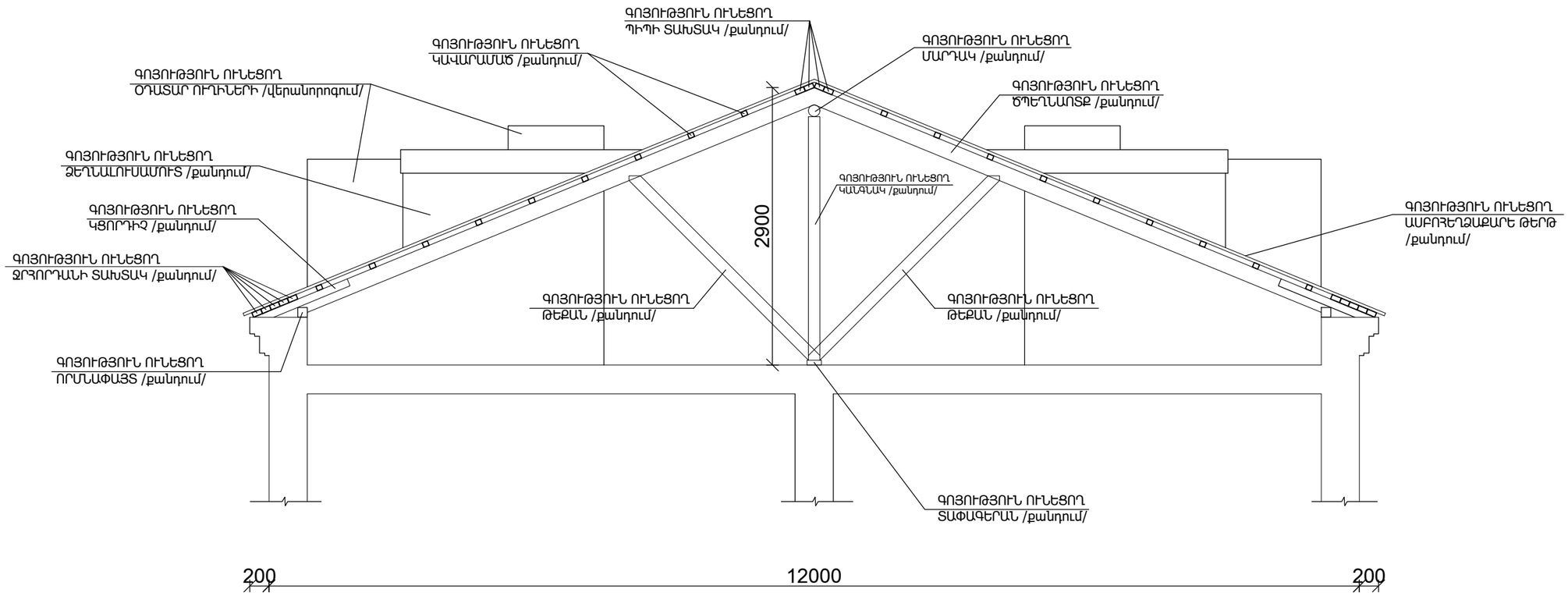

ՏՆՕՐԵՆ	Հ. ԴԱՎԹՅԱՆ		ՀՀ ԿՈՏԱՅՔԻ ՄԱՐԶԻ ՆՈՐ ՀԱՃԸՆ ՀԱՄԱՅՆՔԻ ՆՈՐ ԳԵՂԻ ԲԼԱԿԱՎԱՅՐԻ Ֆ. ԹԵՎՈՍՅԱՆ 50, ՈՒՍՍԱՆՈՂԱԿԱՆ 68 ԵՎ ՈՒՍՍԱՆՈՂԱԿԱՆ 70 ԲԱԶՄԱԲՆԱԿԱՐԱՆ ՇԵՆՔԵՐԻ ՏԱՆԻՔՆԵՐԻ ԵՎ ՄՈՒՏՔԵՐԻ ՎԵՐԱՆՈՐՈԳՄԱՆ ՆԱԽԱԳԻԾ	ՊԱՏՎԵՐ	
Ն. Գ. Ճ.	Դ. ՇԵՐՄԱԶԱՆՅԱՆ				
ԳՇԵՑ	Տ. ԴԱՎԹՅԱՆ		ՈՒՍՍԱՆՈՂԱԿԱՆ 68	ԹԵՐԹ	ԹԵՐԹԵՐ
				ՃՇ-7	
			ԿՏՐՎԱԾՔ 1 -1 /ՉԱՓԱԳՐՈՒԹՅՈՒՆ/	ԷԼԵԿՇԻՆ	

Կտրվածք 2-2 Մ 1:50

/չափագրություն/

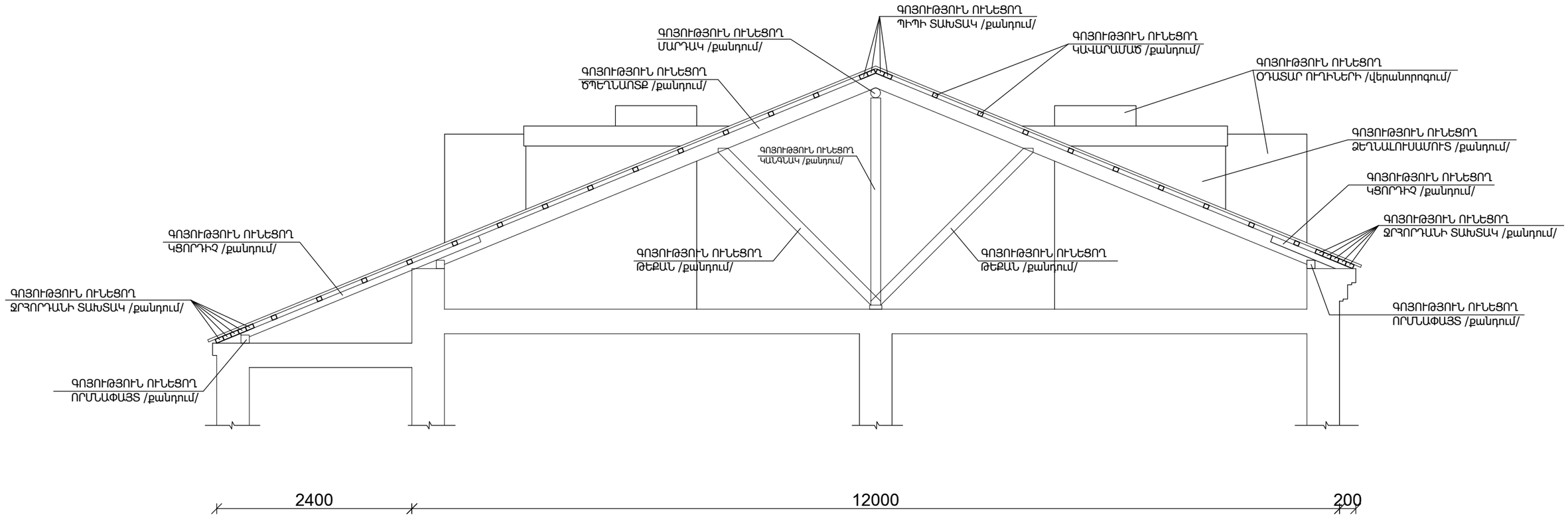

ՏՆՕՐԵՆ	Հ. ԴԱՎԹՅԱՆ		ՀՀ ԿՈՏԱՅՔԻ ՄԱՐԶԻ ՆՈՐ ՀԱՃԸՆ ՀԱՄԱՅՆՔԻ ՆՈՐ ԳԵՂԻ ԲԼԱԿՎԱՅՐԻ Ֆ. ԹԵՎՈՍՅԱՆ 50, ՈՒՍՄԱՆՈՂԱԿԱՆ 68 ԵՎ ՈՒՍՄԱՆՈՂԱԿԱՆ 70 ԲԱԶՄԱԲՆԱԿԱՐԱՆ ՇԵՆՔԵՐԻ ՏԱՆԻՔՆԵՐԻ ԵՎ ՄՈՒՏՔԵՐԻ ՎԵՐԱՆՈՐՈԳՄԱՆ ՆԱԽԱԳԻԾ	ՊԱՏՎԵՐ	
Ն. Գ. Ճ.	Դ. ՇԵՐՄԱԶԱՆՅԱՆ				
ԳՇԵՑ	Տ. ԴԱՎԹՅԱՆ		ՈՒՍՄԱՆՈՂԱԿԱՆ 68	ԹԵՐԹ	ԹԵՐԹԵՐ
				ՃՇ-7	
			ԿՏՐՎԱԾՔ 2 -2 /ՉԱՓԱԳՐՈՒԹՅՈՒՆ/	ԷԼԵԿՇԻՆ	

Կտրվածք 1-1 Մ 1:50

/նախագծվող/

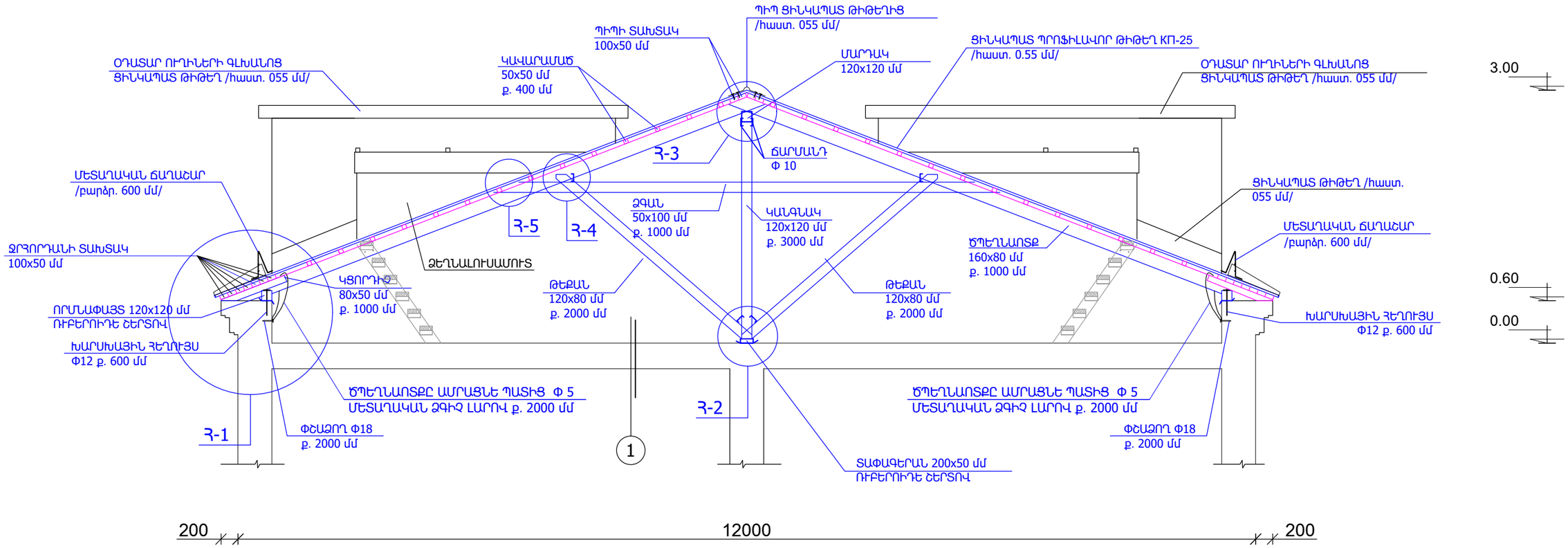

1. ՏԱՆԻՔԻ ՋԵՐՄԱՄԵԿՈՒՍԻՉ ԽԱՐԱՄԻ ՇԵՐՏ /հաստ. 200 մմ/
2. ԳՈԼՈՐՇԱՄԵԿՈՒՍԻՉ ԻԶՈԳԱՄ /հաստ. 5 մմ/
3. ՏԱՆԻՔՈՒՄ Ց/ԱՎԱԶԱՅԻՆ ՀԱՐԹԵՑՈՒՑԻՉ ՇԵՐՏ /հաստ. 30 մմ/
4. ԳՈՅՈՒԹՅՈՒՆ ՈՒՆԵՑՈՂ ՃԱԾԿԻ ՍԱԼ

1

ԾԱՆՈԹՈՒԹՅՈՒՆ

1. ՓԱՅՏԱՆՅՈՒԹԸ ԿԻՍԱՋՈՐ ՍՈՃԻ 2-րդ ՏԵՍԱԿԻ:
2. ՓԱՅՏԱՆՅՈՒԹԻ ՄԱՍԵՐԸ ՈՐՈՆՔ ՀՊՎՈՒՄ ԵՆ ՊԱՏԻ ՀԵՏ ՀԱԿԱՍԵՊՏԻԿԱՑՆԵԼ ԵՎ ՄԵԿՈՒՍԱՑՆԵԼ ԵՐԿՈՒ ՇԵՐՏ ՌՈՒԲԵՐՈԻԴՈՎ:
3. ՓԱՅՏԱՆՅՈՒԹԸ ՄՇԱԿԵԼ ՀԱԿԱՆԵԽԻՉ ԵՎ ՀԱԿԱՀՐԴԵՀԱՅԻՆ ԼՈՒԾՈՒՅԹՈՎ:

ՏՆՕՐԵՆ	Հ. ԴԱՎԹՅԱՆ		ՀՀ ԿՈՏԱՅՔԻ ՄԱՐԶԻ ՆՈՐ ՀԱՃԸՆ ՀԱՄԱՅՆՔԻ ՆՈՐ ԳԵՂԻ ԲԼԱԿԱՎԱՅՐԻ Ֆ. ԹԵՎՈՍՅԱՆ 50, ՌԻՍԱՆՈՂԱԿԱՆ 68 ԵՎ ՌԻՍԱՆՈՂԱԿԱՆ 70 ԲԱԶՄԱԲՆԱԿԱՐԱՆ ՇԵՆՔԵՐԻ ՏԱՆԻՔՆԵՐԻ ԵՎ ՄՈՒՏՔԵՐԻ ՎԵՐԱՆՈՐՈԳՄԱՆ ՆԱԽԱԳԻԾ	ՊԱՏՎԵՐ	
Ն. Գ. Ճ.	Դ. ՇԵՐՄԱԶԱՆՅԱՆ				
ԳԾԵՑ	Տ. ԴԱՎԹՅԱՆ		ՌԻՍԱՆՈՂԱԿԱՆ 68	ԹԵՐԹ	ԹԵՐԹԵՐ
				ՃՇ-8	
			ԿՏՐՎԱԾՔ 1-1 ՆԱԽԱԳԾՎՈՂ	ԷԼԵԿՇԻՆ	

Կտրվածք 2-2 Մ 1:50

/նախագծվող/

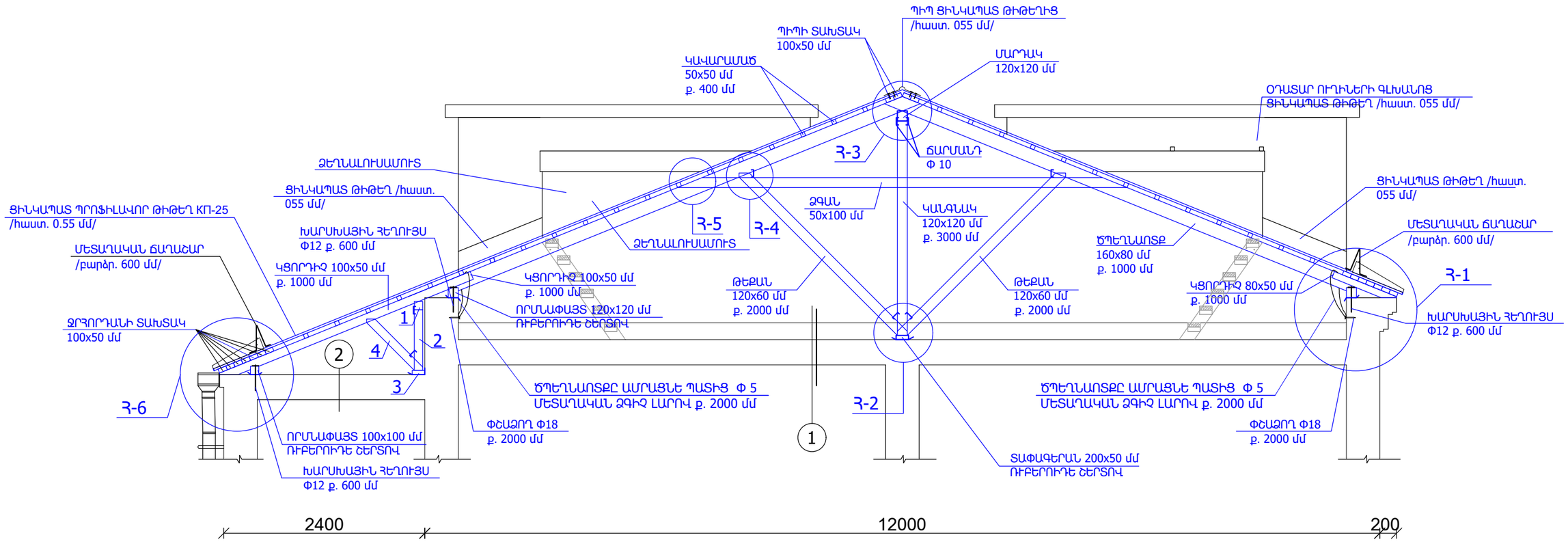

1. ՏԱՆԻՔԻ ՋԵՐՄԱՄԵԿՈՒՍԻՉ ԽԱՐԱՄԻ ՇԵՐՏ /հաստ. 200 մմ/
2. ԳՈԼՈՐՇԱՄԵԿՈՒՍԻՉ ԻԶՈԳԱՄ /հաստ. 5 մմ/
3. ՏԱՆԻՔՈՒՄ Ց/ԱՎԱԶԱՅԻՆ ՀԱՐԹԵՑՈՒՑԻՉ ՇԵՐՏ /հաստ. 30 մմ/
4. ԳՈՅՈՒԹՅՈՒՆ ՈՒՆԵՑՈՂ ՃԱԾԿԻ ՍԱԼ

1

1. ՏԱՆԻՔԻ ՋԵՐՄԱՄԵԿՈՒՍԻՉ ՀԱՆՔԱՅԻՆ ԲԱՄԲԱԿԻ ՇԵՐՏ /հաստ. 100 մմ/
2. ԳՈԼՈՐՇԱՄԵԿՈՒՍԻՉ ԻԶՈԳԱՄ /հաստ. 5 մմ/
3. ՏԱՆԻՔՈՒՄ Ց/ԱՎԱԶԱՅԻՆ ՀԱՐԹԵՑՈՒՑԻՉ ՇԵՐՏ /հաստ. 30 մմ/
4. ԳՈՅՈՒԹՅՈՒՆ ՈՒՆԵՑՈՂ ՃԱԾԿԻ ՍԱԼ

2

ՊԱՅՄԱՆԱԿԱՆ ՆՇԱՆՆԵՐ

1. ՄԱՐԴԱԿ 100x100 մմ
2. ԿԱՆԳՆԱԿ 100x100 մմ ք. 3000 մմ
3. ՏԱՓԱԳԵՐԱՆ 150x50 մմ ՌԻԲԵՐՈԻԴԵ ՇԵՐՏՈՎ
4. ԹԵՔԱՆ 100x50 մմ ք. 2000 մմ

ԾԱՆՈԹՈՒԹՅՈՒՆ

1. ՓԱՅՏԱՆՅՈՒԹԸ ԿԻՍԱՋՈՐ ՍՈՃԻ 2-րդ ՏԵՍԱԿԻ:
2. ՓԱՅՏԱՆՅՈՒԹԻ ՄԱՍԵՐԸ ՈՐՈՆՔ ՀՊՎՈՒՄ ԵՆ ՊԱՏԻ ՀԵՏ ՀԱԿԱՍԵՊՏԻԿԱՑՆԵԼ ԵՎ ՄԵԿՈՒՍԱՑՆԵԼ ԵՐԿՈՒ ՇԵՐՏ ՌՈՒԲԵՐՈԻԴՈՎ:
3. ՓԱՅՏԱՆՅՈՒԹԸ ՄՇԱԿԵԼ ՀԱԿԱՆԵԽԻՉ ԵՎ ՀԱԿԱՀՐԴԵՀԱՅԻՆ ԼՈՒԾՈՒՅԹՈՎ:

ՏՆՕՐԵՆ	Հ. ԴԱՎԹՅԱՆ		ՀՀ ԿՈՏԱՅՔԻ ՄԱՐԶԻ ՆՈՐ ՀԱՃԸՆ ՀԱՄԱՅՆՔԻ ՆՈՐ ԳԵՂԻ ԲԼԱԿԱՎԱՅՐԻ Ֆ. ԹԵՎՈՍՅԱՆ 50, ՌԻՍԱՆՈՂԱԿԱՆ 68 ԵՎ ՌԻՍԱՆՈՂԱԿԱՆ 70 ԲԱԶՄԱԲՆԱԿԱՐԱՆ ՇԵՆՔԵՐԻ ՏԱՆԻՔՆԵՐԻ ԵՎ ՄՈՒՏՔԵՐԻ ՎԵՐԱՆՈՐՈԳՄԱՆ ՆԱԽԱԳԻԾ	ՊԱՏՎԵՐ	
Ն. Գ. Ճ.	Դ. ՇԵՐՄԱԶԱՆՅԱՆ				
ԳՇԵՑ	Տ. ԴԱՎԹՅԱՆ		ՌԻՍԱՆՈՂԱԿԱՆ 68	ԹԵՐԹ	ԹԵՐԹԵՐ
				ՃՇ-9	
			ԿՏՐՎԱԾՔ 2-2 ՆԱԽԱԳԾՎՈՂ	ԷԼԵԿՇԻՆ	

ԱՆԿՅՈՒՆԱՅԻՆ ԵՎ ԱՐՏԱՔԻՆ ՃՊԵՂՆԱՈՏՔԵՐԻ ԱՄՐԱՑՄԱՆ ՀԱՆԳՈՒՅՑՆԵՐ

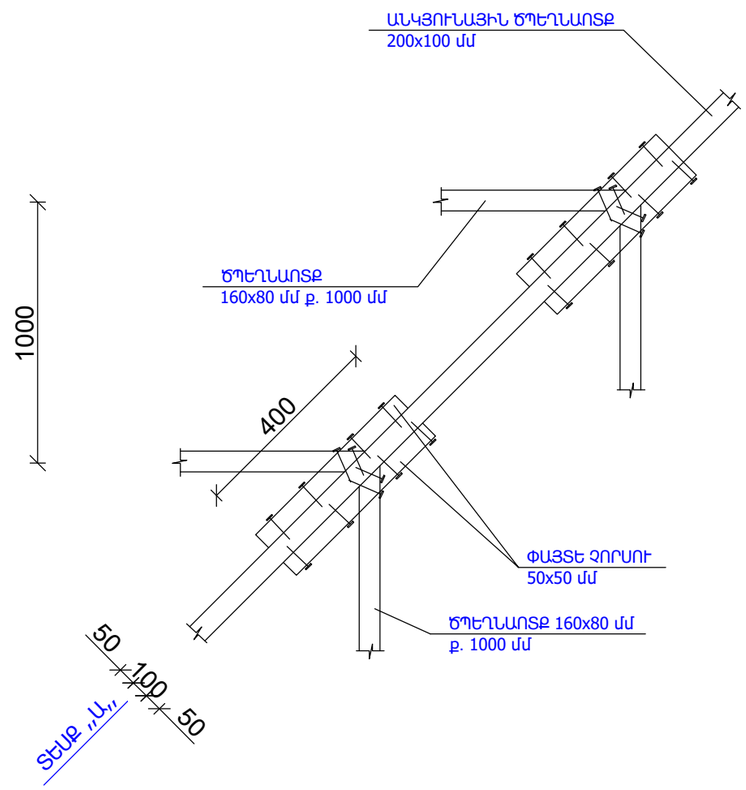

ՏԵՍՔ „Ա„

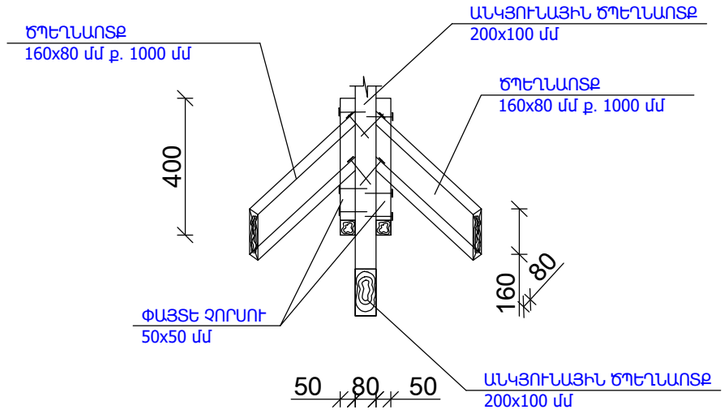

ՃՊԵՂՆԱՈՏՔԻ ԿԱՊ

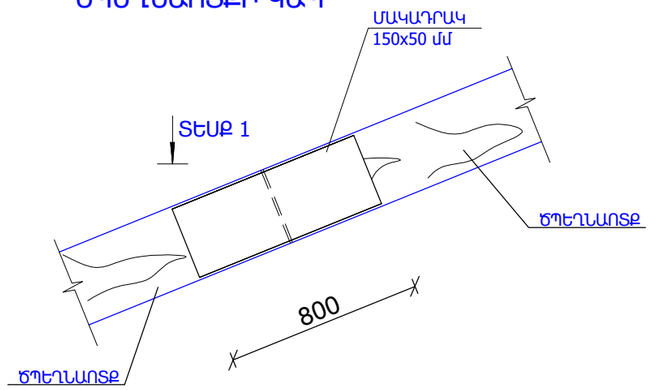

ՏԵՍՔ „1„

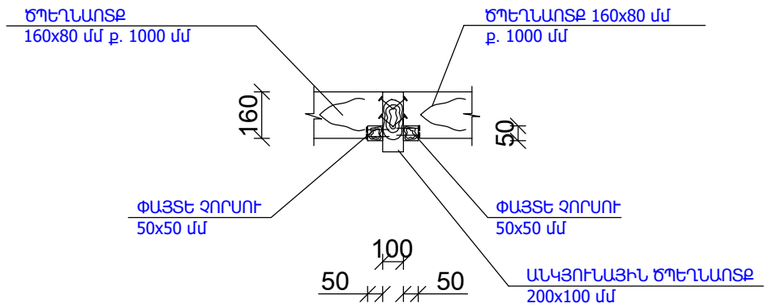

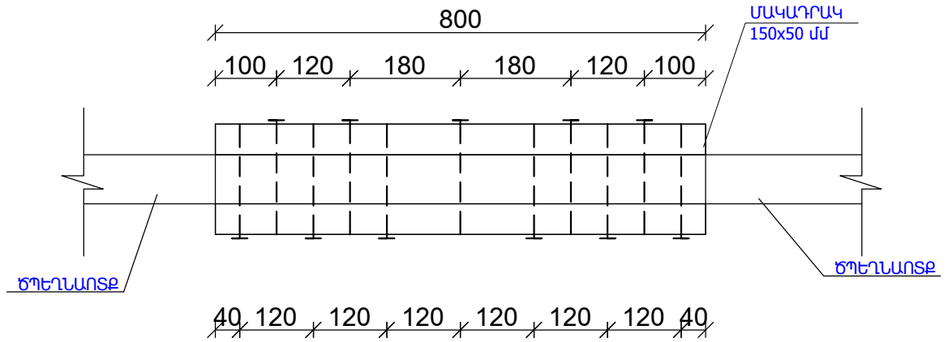

ՃԱՆՈԹՈՒԹՅՈՒՆ

1. ՓԱՅՏԱՆՅՈՒԹԸ ԿԻՍԱՉՈՐ ՍՈՃԻ 2-րդ ՏԵՍԱԿԻ:
2. ՓԱՅՏԱՆՅՈՒԹԻ ՄԱՍԵՐԸ ՈՐՈՆՔ ՀՊՎՈՒՄ ԵՆ ՊԱՏԻ ՀԵՏ ՀԱԿԱՍԵՊՏԻԿԱՑՆԵԼ ԵՎ ՄԵԿՈՒՍԱՑՆԵԼ ԵՐԿՈՒ ՇԵՐՏ ՌՈՒԲԵՐՈՒԴՈՎ:
3. ՓԱՅՏԱՆՅՈՒԹԸ ՄՇԱԿԵԼ ՀԱԿԱՆԵԽԻՉ ԵՎ ՀԱԿԱՀՐԴԵՀԱՅԻՆ ԼՈՒԾՈՒՅԹՈՎ:

ՏՆՕՐԵՆ	Հ. ԴԱՎԹՅԱՆ		ՀՀ ԿՈՏԱՅՔԻ ՄԱՐԶԻ ՆՈՐ ՀԱՃԸՆ ՀԱՄԱՅՆՔԻ ՆՈՐ ԳԵՂԻ ԲԼԱԿԱՎԱՅՐԻ Ֆ. ԹԵՎՈՍՅԱՆ 50, ՈՒՍՄԱՆՈՂԱԿԱՆ 68 ԵՎ ՈՒՍՄԱՆՈՂԱԿԱՆ 70 ԲԱԶՄԱԲՆԱԿԱՐԱՆ ՇԵՆՔԵՐԻ ՏԱՆԻՔՆԵՐԻ ԵՎ ՄՈՒՏՔԵՐԻ ՎԵՐԱՆՈՐՈԳՄԱՆ ՆԱԽԱԳԻԾ	ՊԱՏՎԵՐ	
Ն. Գ. Ճ.	Դ. ՇԵՐՄԱԶԱՆՅԱՆ				
ԳԾԵՑ	Տ. ԴԱՎԹՅԱՆ		ՈՒՍՄԱՆՈՂԱԿԱՆ 68	ԹԵՐԹ	ԹԵՐԹԵՐ
				ՃՇ-10	
			ԱՆԿՅՈՒՆԱՅԻՆ ԵՎ ԱՐՏԱՔԻՆ ՃՊԵՂՆԱՈՏՔԵՐԻ ՄԻԱՑՄԱՆ ՀԱՆԳՈՒՅՑ: ՏԵՍՔ "Ա": ՀԱՆԳՈՒՅՑ "Ա":	ԷԼԵԿՇԻՆ	

ՀԱՆԳՈՒՅՑ - 1

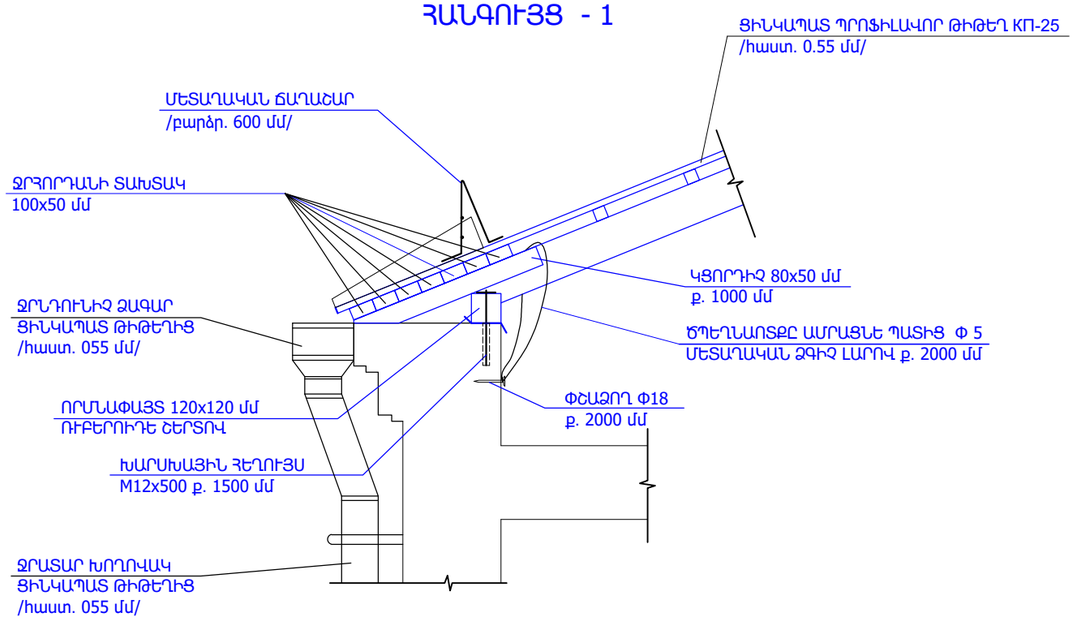

ՀԱՆԳՈՒՅՑ - 3

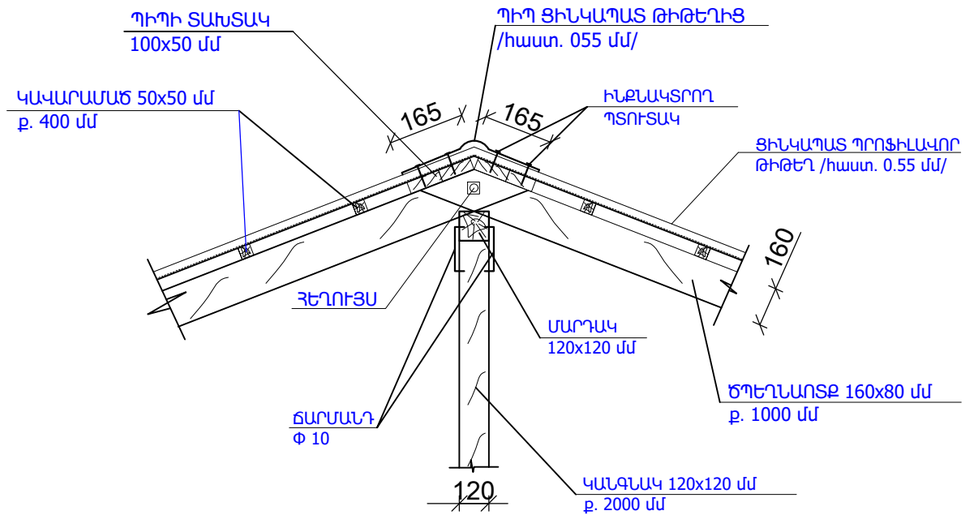

ՀԱՆԳՈՒՅՑ - 2

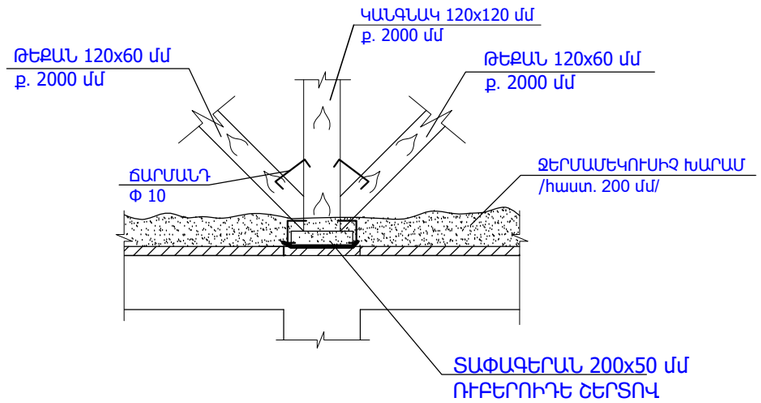

ՀԱՆԳՈՒՅՑ - 4

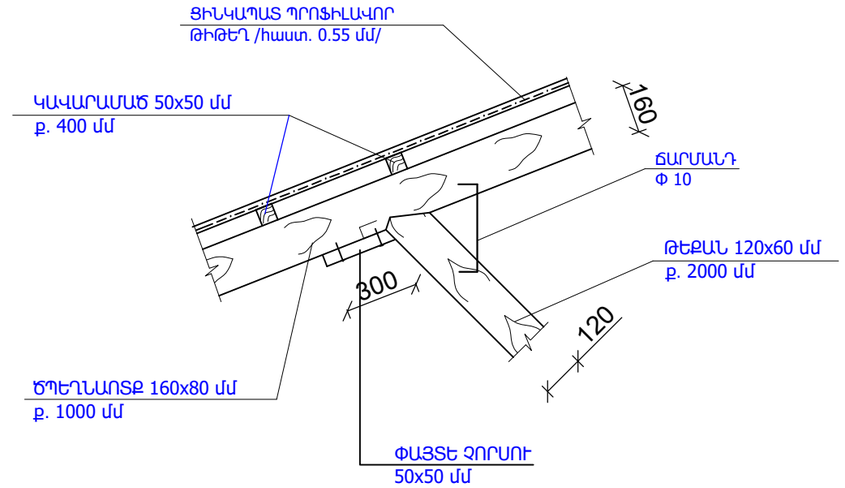

ԾԱՆՈԹՈՒԹՅՈՒՆ

1. ՈՐՄՆԱՓԱՅՏԸ ԱՄՐԱՑՆԵԼՈՒ ՀԱՄԱՐ ՊԱՏԵՐՈՒՄ 1500 մմ ՔԱՅԼՈՎ ՆԱԽՕՐՈՔ ԲԱՑԵԼ ԱՆՑՔԵՐ /Φ14 մմ տրամագծով/, ԼՑՆԵԼ ՊՈԼԻՄԵՐՑԵՄԵՆՏԵ ՇԱՂԱԽ /ГиПК 14-32/ ԵՎ ՏԵՂԱԴՐԵԼ ԽԱՐՍԽԱՅԻՆ ՀԵՂՈՒՅՍՆԵՐ: ՈՐՄՆԱՓԱՅՏԻ ԱՄՐԱՑՈՒՄԸ ՊԱՏԻՆ ԿԱՏԱՐԵԼ ՏԱՓՈՂԱԿՆԵՐԻ ԵՎ ՄԱՆԵԿՆԵՐԻ ՄԻՋՈՑՈՎ, ՀԱԿԱՄԱՆԵԿՆԵՐԻ ՏԵՂԱԴՐՈՒՄԸ ՊԱՐՏԱԴԻՐ Է:
2. ՓՇԱՄԵԽԵՐԸ ՏԵՂԱԴՐԵԼ ՊԱՏԵՐՈՒՄ ՆԱԽՕՐՈՔ ԲԱՑՎԱԾ ԱՆՑՔԵՐՈՒՄ ՓՈՔՐ ԹԵՔՈՒԹՅԱՄԲ (i=0.02): ԱՆՑՔԻ ՏՐԱՄԱԳԻԾԸ ՊԵՏՔ Է ՓՈՔՐ ԼԻՆԻ ՓՇԱՄԵԽԻ ՏՐԱՄԱԳԾԻՑ:
3. ՃՊԵՂՆԱՌՏՔԻ ԳԱԳԱԹՈՒՄ ՀԵՂՈՒՅՍԱՅԻՆ ՄԻԱՑՈՒՄՆԵՐՈՒՄ ՏԱՓՈՂԱԿՆԵՐԻ ԵՎ ՀԱԿԱՄԱՆԵԿՆԵՐԻ ՏԵՂԱԴՐՈՒՄԸ ՊԱՐՏԱԴԻՐ Է:
4. ՓԱՅՏԱՆՅՈՒԹԸ ՄՇԱԿԵԼ ՀԱԿԱՆԵԽԻՉ ԵՎ ՀԱԿԱՀՐԴԵՀԱՅԻՆ ԼՈՒԾՈՒՅԹՈՎ:

ՏՆՕՐԵՆ	Հ. ԴԱՎԹՅԱՆ		ՀՀ ԿՈՏԱՅՔԻ ՄԱՐԶԻ ՆՈՐ ՀԱՃԸՆ ՀԱՄԱՅՆՔԻ ՆՈՐ ԳԵՂԻ ԲԼԱԿԱՎԱՅՐԻ Ֆ. ԹԵՎՈՍՅԱՆ 50, ՈՒՍՄԱՆՈՂԱԿԱՆ 68 ԵՎ ՈՒՍՄԱՆՈՂԱԿԱՆ 70 ԲԱՋՄԱԲՆԱԿԱՐԱՆ ՇԵՆՔԵՐԻ ՏԱՆԻՔՆԵՐԻ ԵՎ ՄՈՒՏՔԵՐԻ ՎԵՐԱՆՈՐՈԳՄԱՆ ՆԱԽԱԳԻԾ	ՊԱՏՎԵՐ	
Ն. Գ. Ճ.	Դ. ՇԵՐՄԱԶԱՆՅԱՆ				
ԳԾԵՑ	Տ. ԴԱՎԹՅԱՆ		ՈՒՍՄԱՆՈՂԱԿԱՆ 68	ԹԵՐԹ	ԹԵՐԹԵՐ
				ՃՇ-11	
			ՀԱՆԳՈՒՅՑՆԵՐ	ԷԼԵԿՇԻՆ	

ՀԱՆԳՈՒՅՑ - 5

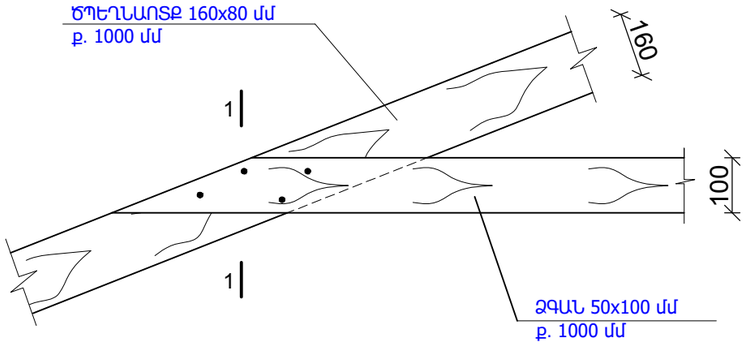

ՀԱՆԳՈՒՅՑ - 6

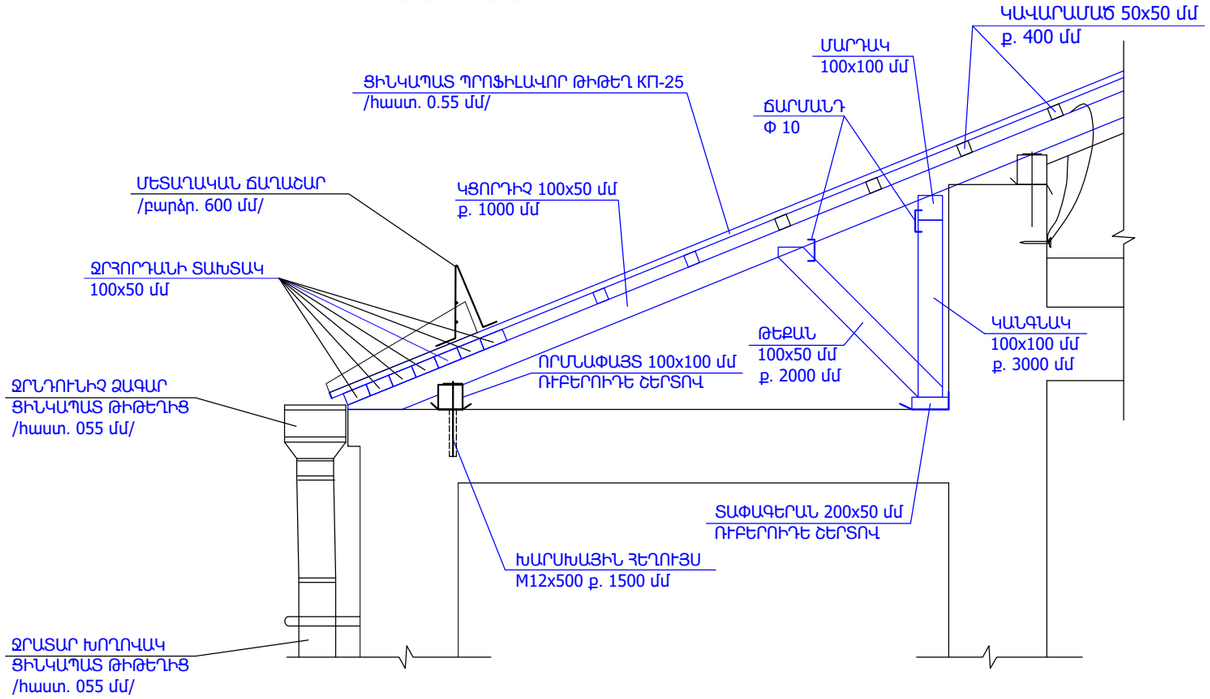

ԿՏՐՎԱԾՔ 1-1

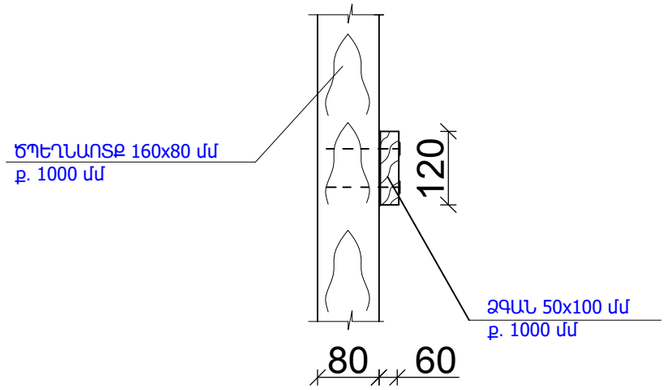

ԵՐԿԱՅՆԱԿԱՆ ԿԱՊԵՐԻ ՀԱՆԳՈՒՅՑ

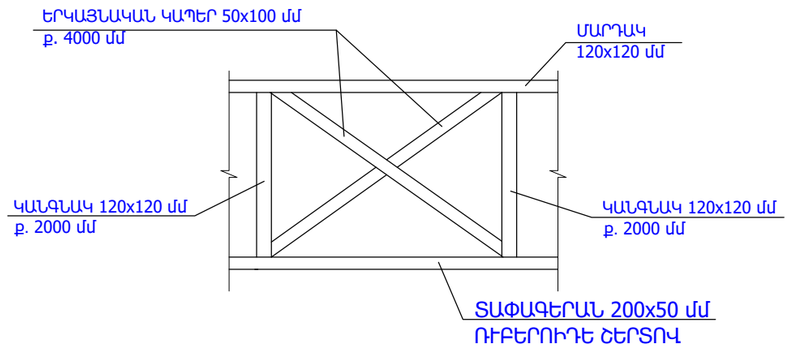

ՏՆՕՐԵՆ	Հ. ԴԱՎԹՅԱՆ		ՀՀ ԿՈՏԱՅՔԻ ՄԱՐԶԻ ՆՈՐ ՀԱՃԸՆ ՀԱՄԱՅՆՔԻ ՆՈՐ ԳԵՂԻ ԲԼԱԿԱՎԱՅՐԻ Ֆ. ԹԵՎՈՍՅԱՆ 50, ՈՒՍՄԱՆՈՂԱԿԱՆ 68 ԵՎ ՈՒՍՄԱՆՈՂԱԿԱՆ 70 ԲԱՋՄԱԲՆԱԿԱՐԱՆ ՇԵՆՔԵՐԻ ՏԱՆԻՔՆԵՐԻ ԵՎ ՄՈՒՏՔԵՐԻ ՎԵՐԱՆՈՐՈԳՄԱՆ ՆԱԽԱԳԻԾ	ՊԱՏՎԵՐ	
Ն. Գ. Ճ.	Դ. ՇԵՐՄԱԶԱՆՅԱՆ				
ԳԾԵՑ	Տ. ԴԱՎԹՅԱՆ		ՈՒՍՄԱՆՈՂԱԿԱՆ 68	ԹԵՐԹ	ԹԵՐԹԵՐ
				ՃՇ-11	
			ՀԱՆԳՈՒՅՑՆԵՐ	ԷԼԵԿՇԻՆ	

ՏԱՆԻՔԻ ՁԱԳԱՐԻ ՀԱՆԳՈՒՅՑ

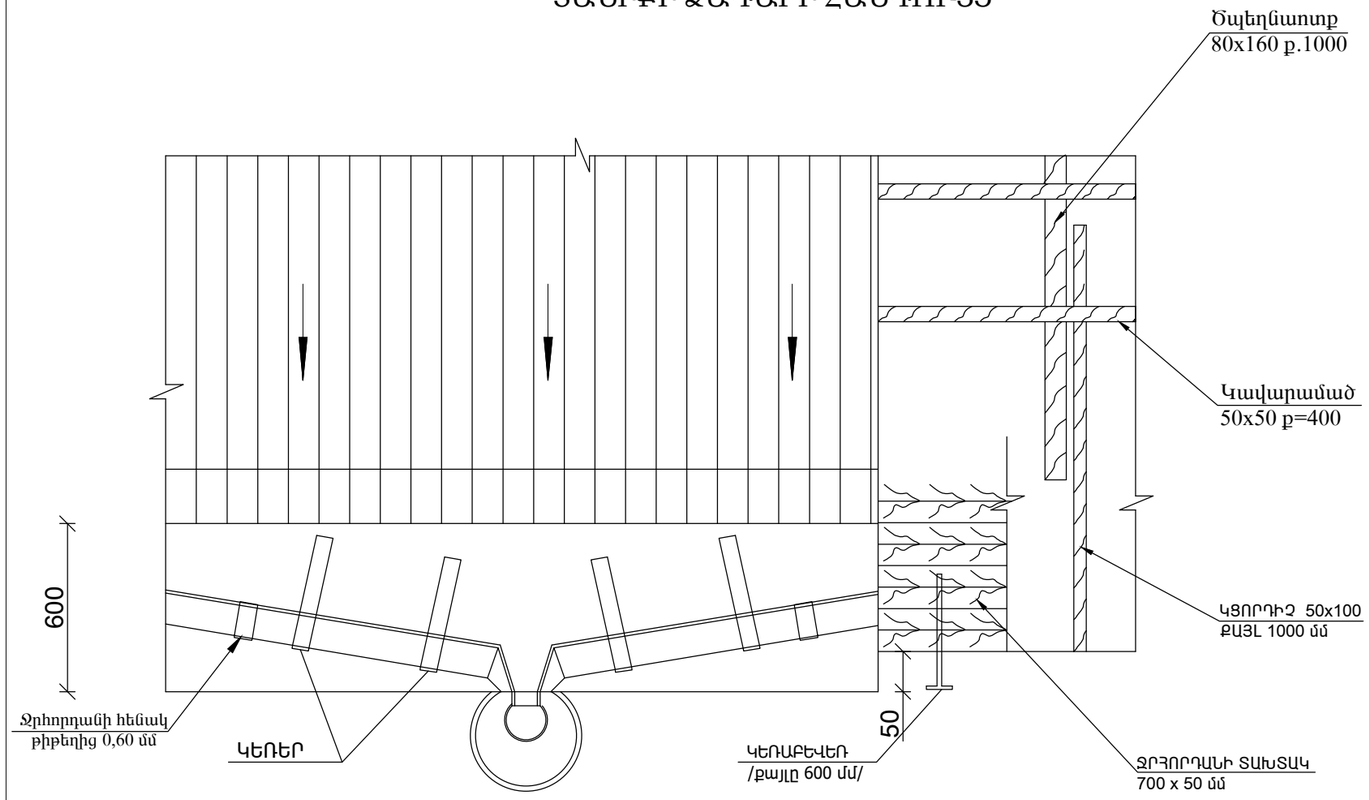

ՊՈՂՊԱՏԵ ԿԵՌԱԲԵՎԵՌ (կռվածք)

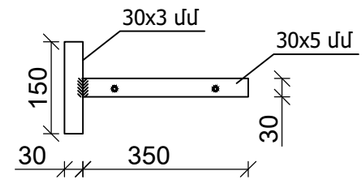

ԿԵՌԻԿ

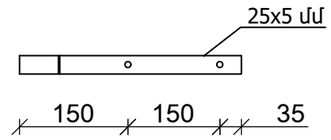

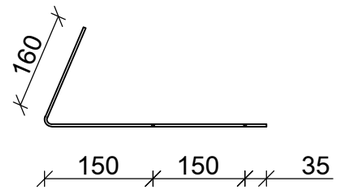

ՁՐՀՈՐԴԱՆԻ ՀԵՆԱԿ ՑԻՆԿԱՊԱՏ ԹԻԹԵՂԻՑ /հաստ. 0.60 մմ/

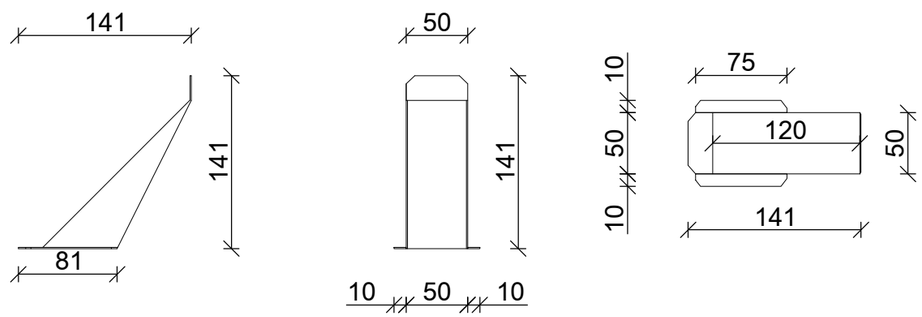

ՁՐԱՏԱՐ ԽՈՂՈՎԱԿԻ ԱՄՐԱՑՆՈՂ ԷԼԵՄԵՆՏ

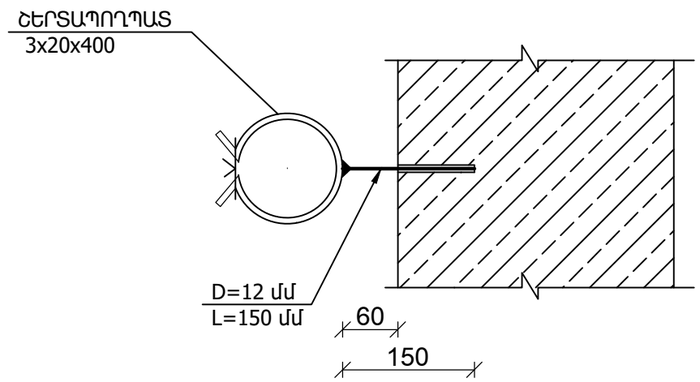

ԾԱՆՈԹՈՒԹՅՈՒՆ

1. ՑԻՆԿԱՊԱՏ ԿԵՌԱԲԵՎԵՌԻ ՀԱՍՏՈՒԹՅՈՒՆԸ ՆՇԱՆԱԿԵԼ 5 ՄՄ, ԻՍԿ ՑԻՆԿԱՊԱՏ ԿԵՌԻ ՀԱՍՏՈՒԹՅՈՒՆԸ 4 ՄՄ-ԻՑ ՈՉ ՊԱԿԱՍ: ՑԻՆԿԱՊԱՏ ԿԵՌԱԲԵՎԵՌԻ ՎԵՐԵՎԻ ՄԱԿԵՐԵՍԸ ՊԵՏՔ Է ՀԱՎԱՍԱՐ ԼԻՆԻ ՏԱԽՏԱԿԱՄԱՇԻ ՄԱԿԵՐԵՍԻՆ, ՈՐԻ ՀԱՄԱՐ ՏԱԽՏԱԿԱՄԱՇԻ ՄԱԿԵՐԵՍԻՆ ՆԱԽՕՐՈՔ ԻՐԱԿԱՆԱՑՆԵԼ ՓՈՐՎԱԾՔՆԵՐ ԿԵՌԱԲԵՎԵՌԻ ՀԱՍՏՈՒԹՅԱՄԲ 600 ՄՄ ՔԱՅԼՈՎ:

ՏՆՕՐԵՆ	Հ. ԴԱՎԹՅԱՆ		ՀՀ ԿՈՏԱՅՔԻ ՄԱՐԶԻ ՆՈՐ ՀԱՃԸՆ ՀԱՄԱՅՆՔԻ ՆՈՐ ԳԵՂԻ ԲՆԱԿԱՎԱՅՐԻ Ֆ. ԹԵՎՈՍՅԱՆ 50, ՈՒՍՄԱՆՈՂԱԿԱՆ 68 ԵՎ ՈՒՍՄԱՆՈՂԱԿԱՆ 70 ԲԱԶՄԱԲՆԱԿԱՐԱՆ ՇԵՆՔԵՐԻ ՏԱՆԻՔՆԵՐԻ ԵՎ ՄՈՒՏՔԵՐԻ ՎԵՐԱՆՈՐՈԳՄԱՆ ՆԱԽԱԳԻԾ	ՊԱՏՎԵՐ	
Ն. Գ. Ճ.	Դ. ՇԵՐՄԱԶԱՆՅԱՆ				
ԳՇԵՑ	Տ. ԴԱՎԹՅԱՆ		ՈՒՍՄԱՆՈՂԱԿԱՆ 68	ԹԵՐԹ	ԹԵՐԹԵՐ
				ՃՇ-13	
			ՏԱՆԻՔԻ ՁԱԳԱՐԻ ՀԱՆԳՈՒՅՑ	ԷԼԵԿՇԻՆ	

ՏԱՆԻՔԻ ՓԱՅՏԵ ՃԱԿՏՈՆԻ ՏԵՍՔ

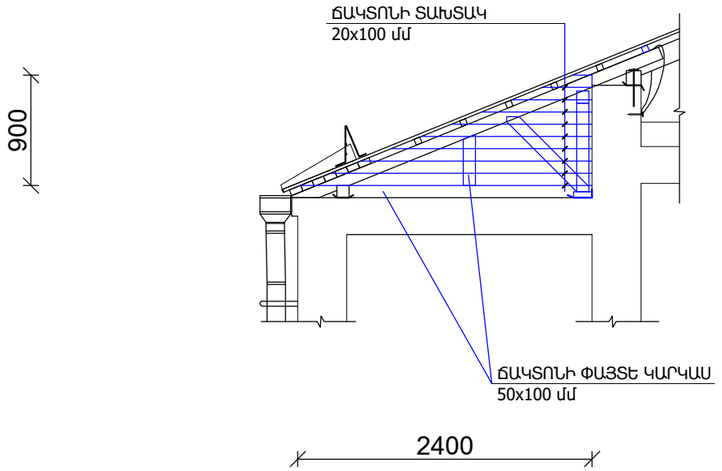

ՏԱՆԻՔԻ ՓԱՅՏԵ ՃԱԿՏՈՆՆԵՐԻ ՆՅՈՒԹԵՐԻ ՄԱՍՆԱԳԻՐ

Հ/Հ	ԱՆՎԱՆՈՒՄԸ	մեկ էլեմենտի երկարությունը /մ/	քանակը /հատ/	ընդհանուր երկարությունը /մ/	ծավալը /խմ/
1	ՃԱԿՏՈՆԻ ՓԱՅՏԵ ԿԱՐԿԱՍ 50x100 մմ	8.0	1	8.0	0.04
2	ՃԱԿՏՈՆԻ ՏԱԽՏԱԿ 20x100 մմ	32.0	1	32.0	0.7
3	ՃԱԿՏՈՆԻ ԵՐԵՍԱՊԱՏՈՒՄ ՑԻՆԿԱՊԱՏ ԹԻԹԵՂՈՎ /հաստ. 0.55 մմ/				4.0 քմ
4	ՃԱԿՏՈՆՆԵՐԻ ՓԱՅՏԵ ԿՈՆՍՏՐՈՒԿՑԻԱՆԵՐԻ ՄՇԱԿՈՒՄ ՀԱԿԱՆԵԽԻՉ ԵՎ ՀԱԿԱՀՐԴԵՀԱՅԻՆ ԼՈՒԾՈՒՅԹՈՎ				8.0 քմ

ՏԱՆԻՔԻ ՓԱՅՏԵ ԱՍՏԻՃԱՆՆԵՐԻ ՏԵՍՔ

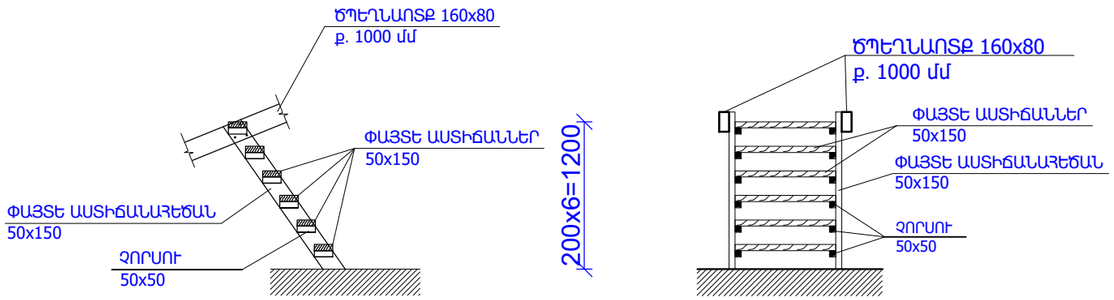

ՏԱՆԻՔԻ ՓԱՅՏԵ ԱՍՏԻՃԱՆՆԵՐԻ ՆՅՈՒԹԵՐԻ ՄԱՍՆԱԳԻՐ

Հ/Հ	ԱՆՎԱՆՈՒՄԸ	մեկ էլեմենտի երկարությունը /մ/	քանակը /հատ/	ընդհանուր երկարությունը /մ/	1 աստիճանի ծավալը /խմ/	4 աստիճանի ծավալը /խմ/
1	ԱՍՏԻՃԱՆԱՀԵԾԱՆ 50x150	1.45	2	2.9	0.022	0.088
2	ԱՍՏԻՃԱՆՆԵՐ 50x150	0.9	6	5.4	0.041	0.164
3	ՉՈՐՍՈՒ 50x50	0.15	12	1.8	0.005	0.02
4	ՓԱՅՏԱՆՅՈՒԹԻ ՄՇԱԿՈՒՄ ՀԱԿԱՆԵԽԻՉ ԵՎ ՀԱԿԱՀՐԴԵՀԱՅԻՆ ԼՈՒԾՈՒՅԹՈՎ					18.4 քմ

ՏՆՕՐԵՆ	Հ. ԴԱՎԹՅԱՆ		ՀՀ ԿՈՏԱՅՔԻ ՄԱՐԶԻ ՆՈՐ ՀԱՃԸՆ ՀԱՄԱՅՆՔԻ ՆՈՐ ԳԵՂԻ ԲԼԱԿԱՎԱՅՐԻ Ֆ. ԹԵՎՈՍՅԱՆ 50, ՌԻՍԱՆՈՂԱԿԱՆ 68 ԵՎ ՌԻՍԱՆՈՂԱԿԱՆ 70 ԲԱՑՄԱԲԱԿԱՐԱՆ ՇԵՆՔԵՐԻ ՏԱՆԻՔՆԵՐԻ ԵՎ ՄՈՒՏՔԵՐԻ ՎԵՐԱՆՈՐՈԳՄԱՆ ՆԱԽԱԳԻԾ	ՊԱՏՎԵՐ	
Ն. Գ. Ճ.	Դ. ՇԵՐՄԱԶԱՆՅԱՆ				
ԳՇԵՑ	Տ. ԴԱՎԹՅԱՆ		ՌԻՍԱՆՈՂԱԿԱՆ 68	ԹԵՐԹ	ԹԵՐԹԵՐ
				ՃՇ-15	
			ՏԱՆԻՔԻ ՓԱՅՏԵ ՃԱԿՏՈՆԻ ՏԵՍՔ,ՏԱՆԻՔԻ ՓԱՅՏԵ ԱՍՏԻՃԱՆՆԵՐԻ ՏԵՍՔ,ՄԱՍՆԱԳՐԵՐ	ԷԼԵԿՇԻՆ	

ՁԵՂՆԱԼՈՒՍԱՄՈՒՏԻ ՀԱՏՈՒՅԹ

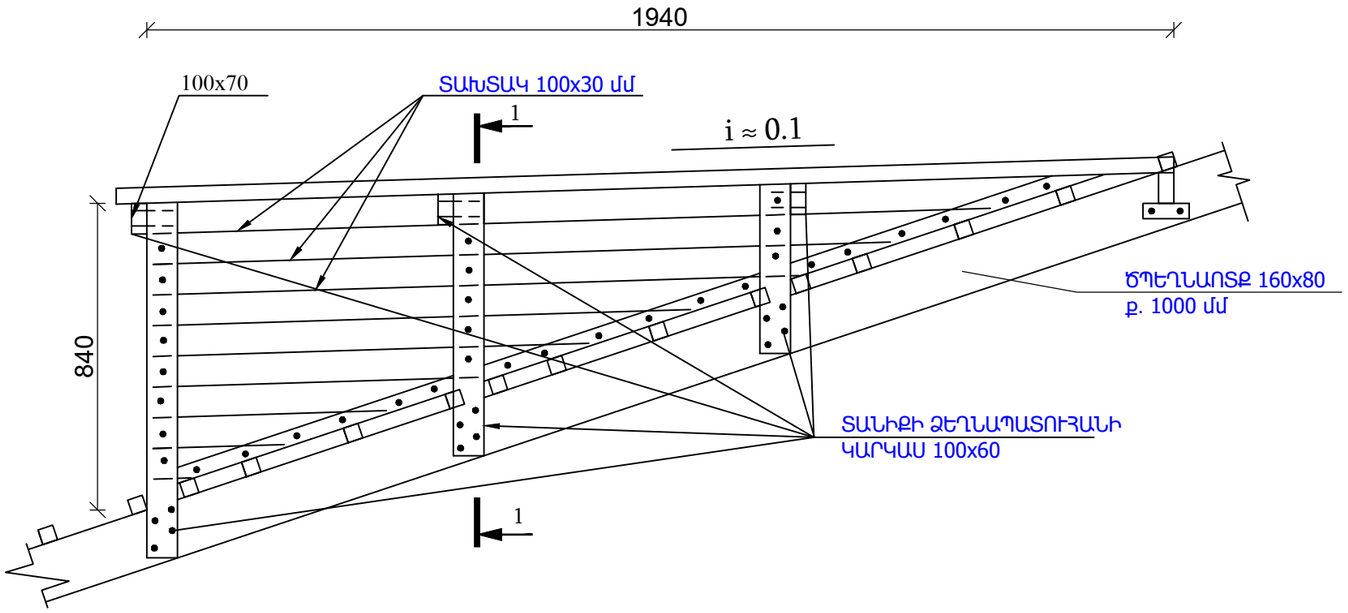

ՏԱՆԻՔԻ ՁԵՂՆԱԼՈՒՍԱՄՈՒՏԻ ՏԵՍՔԸ ԴԻՄԱՑԻՑ

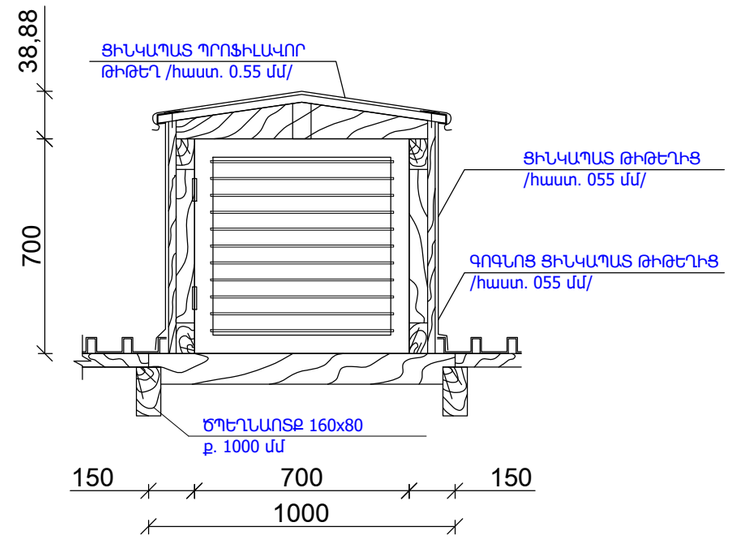

ՁԵՂՆԱԼՈՒՍԱՄՈՒՏԻ ՓԱՅՏԵ ՇԵՐՏԱՓԵՂԿ ՇՓ -1

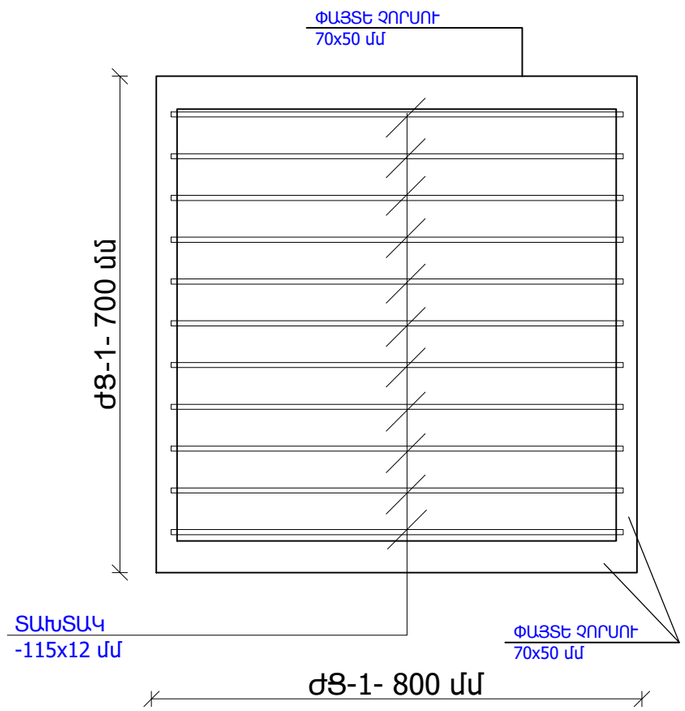

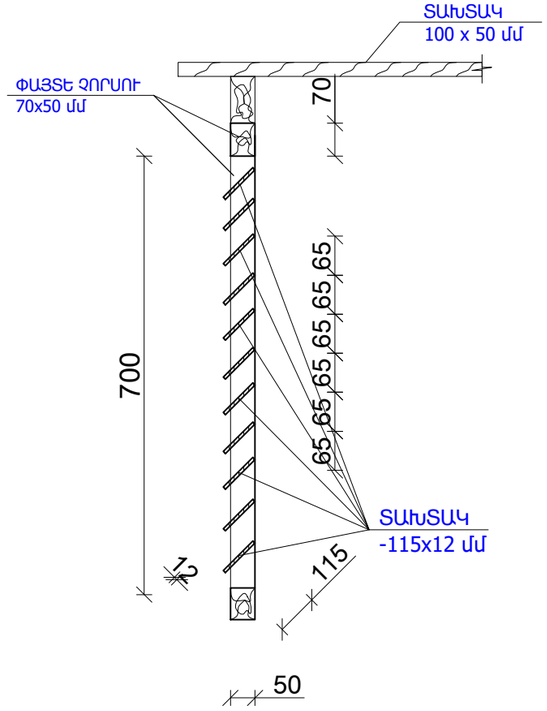

ՁԵՂՆԱԼՈՒՍԱՄՈՒՏԻ ՓԱՅՏԵ ՇԵՐՏԱՓԵՂԿ ՇՓ -1 ՆՅՈՒԹԵՐԻ ՄԱՍՆԱԳԻՐ

Հ/Հ	ԱՆՎԱՆՈՒՄԸ	մեկ էլեմենտի երկարությունը /մ/	քանակը /հատ/	ընդհանուր երկարությունը /մ/	ծավալը 4 ԺՑ-ի համար /խմ/
1	ՉՈՐՍՈՒ 70x50 մմ	0.80	2	1.60	0.023
2	ՉՈՐՍՈՒ 70x50 մմ	0.70	2	1.40	0.02
3	ՏԱԽՏԱԿ -115x12 մմ	0.78	8	6.24	0.035
4	ԾԽՆԻՆԵՐԻ ՏԵՂԱԴՐՈՒՄ				8 հատ
5	ՓԱՅՏԱՆՅՈՒԹԻ ՄՇԱԿՈՒՄ ՀԱԿԱՆԵԽԻՉ ԵՎ ՀԱԿԱՀՐԴԵՀԱՅԻՆ ԼՈՒԾՈՒՅԹՈՎ				4.5 քմ

ԾԱՆՈԹՈՒԹՅՈՒՆ

1. ԲՈԼՈՐ ՉԱՓԵՐԸ ՏՐՎԱԾ ԵՆ ՄՄ-ՈՎ :
2. ՓԱՅՏԱՆՅՈՒԹԸ ՄՇԱԿԵԼ ՀԱԿԱՆԵԽԻՉ ԵՎ ՀԱԿԱՀՐԴԵՀԱՅԻՆ ԼՈՒԾՈՒՅԹՈՎ :

ՏՆՕՐԵՆ	Հ. ԴԱՎԹՅԱՆ		ՀՀ ԿՈՏԱՅՔԻ ՄԱՐԶԻ ՆՈՐ ՀԱՃԸՆ ՀԱՄԱՅՆՔԻ ՆՈՐ ԳԵՂԻ ԲՆԱԿԱՎԱՅՐԻ Ֆ. ԹԵՎՈՍՅԱՆ 50, ՈՒՍՄԱՆՈՂԱԿԱՆ 68 ԵՎ ՈՒՍՄԱՆՈՂԱԿԱՆ 70 ԲԱԶՄԱԲՆԱԿԱՐԱՆ ՇԵՆՔԵՐԻ ՏԱՆՄՈՒՏՔԵՐԻ ԵՎ ՄՈՒՏՔԵՐԻ ՎԵՐԱՆՈՐՈԳՄԱՆ ՆԱԽԱԳԻԾ	ՊԱՏՎԵՐ	
Ն. Գ. Ճ.	Դ. ՇԵՐՄԱԶԱՆՅԱՆ				
ԳՇԵՑ	Տ. ԴԱՎԹՅԱՆ		ՈՒՍՄԱՆՈՂԱԿԱՆ 68	ԹԵՐԹ	ԹԵՐԹԵՐ
				ՃՇ-14	
			ՁԵՂՆԱԼՈՒՍԱՄՈՒՏԻ ՀԱՏՈՒՅԹ	ԷԼԵԿՇԻՆ	

ՕԴԱՏԱՐ ՈՒՂԻՆԵՐ ԳԼԽԱՆՈՑ

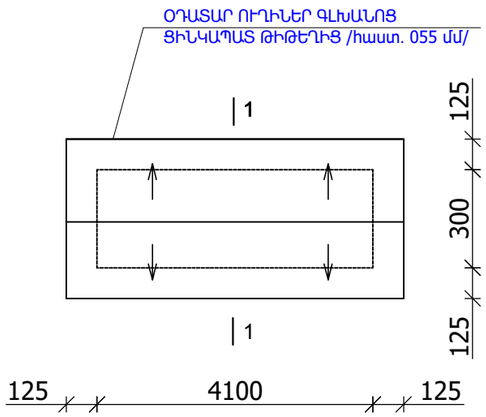

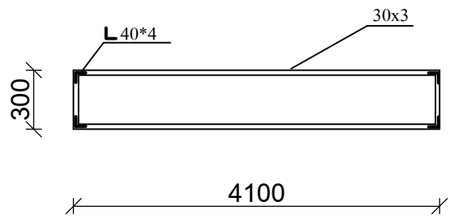

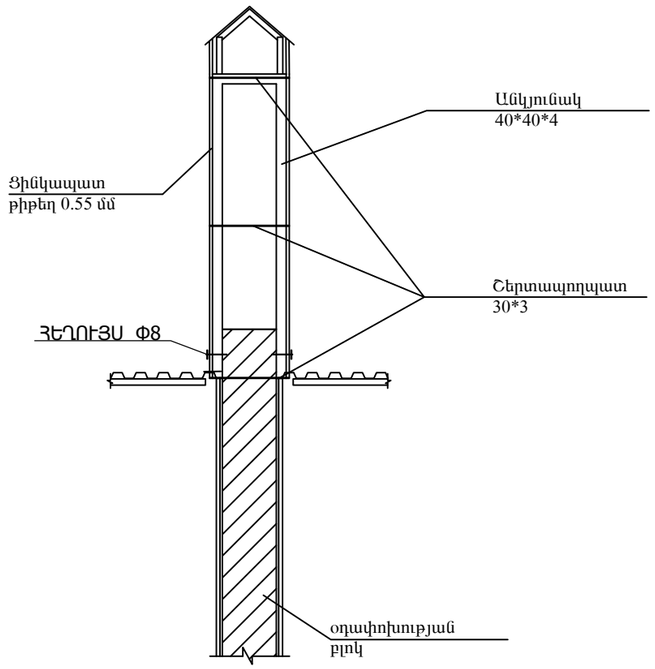

ՕԴԱՓՈԽՈՒԹՅԱՆ ՈՒՂԻՆԵՐԻ ՆՈՐՈԳՄԱՆ ՄԱՍՆԱԳԻՐ

1. ՕԴԱՓՈԽՈՒԹՅԱՆ ՈՒՂԻՆԵՐԻ ՆՈՐՈԳՈՒՄ /բետոն B-15 դասի/ - 0.8 խմ
2. ՕԴԱՓՈԽՈՒԹՅԱՆ ՈՒՂԻՆԵՐԸ ԲԱՐՁՐԱՑՆԵԼ ԹԵԹԵՎ ԲԵՏԵՆԵ ԲԼՈԿՆԵՐՈՎ /հաստ 100 մմ / -13.2 խմ
3. ԱՄՐԱՆ Φ 8 A240 - 142.2 կգ
4. ՕԴԱՓՈԽՈՒԹՅԱՆ ԲԼՈԿՆԵՐԻ ՄԵՏԱՂԱԿԱՆ ԿԱՐԿԱՍԻ ԿԱՌՈՒՑՈՒՄ - 569.0 կգ
5. ԱՆԿՅՈՒՆԱԿ 40 x 40 x 3 մմ - 96.0 գծմ / 362.0 կգ
6. ՇԵՐՏԱՊՈՂՊԱՏ 30 x 3 մմ - 290.0 գծմ / 207.0 կգ
7. ՕԴԱՓՈԽՈՒԹՅԱՆ ԲԼՈԿՆԵՐԻ ՊԱՏՈՒՄ Ց/ԹԻԹԵՂՈՎ / հաստ 0.55 մմ ներառյալ գլխնոցը/ - 130.0 քմ
8. ՄԵՏԱՂԱԿԱՆ ԷԼԵՄԵՆՏՆԵՐԻ ՅՈՒՂԱՆԵՐԿՈՒՄ /2 անգամ/ -33.0 քմ

ՏՆՕՐԵՆ	Հ. ԴԱՎԹՅԱՆ		ՀՀ ԿՈՏԱՅՔԻ ՄԱՐԶԻ ՆՈՐ ՀԱՃԸՆ ՀԱՄԱՅՆՔԻ ՆՈՐ ԳԵՂԻ ԲԼԱԿԱՎԱՅՐԻ Ֆ. ԹԵՎՈՍՅԱՆ 50, ՈՒՍՄԱՆՈՂԱԿԱՆ 68 ԵՎ ՈՒՍՄԱՆՈՂԱԿԱՆ 70 ԲԱՋՄԱԲՆԱԿԱՐԱՆ ՇԵՆՔԵՐԻ ՏԱՆԻՔՆԵՐԻ ԵՎ ՄՈՒՏՔԵՐԻ ՎԵՐԱՆՈՐՈԳՄԱՆ ՆԱԽԱԳԻԾ	ՊԱՏՎԵՐ	
Ն. Գ. Ճ.	Դ. ՇԵՐՄԱԶԱՆՅԱՆ				
ԳԾԵՑ	Տ. ԴԱՎԹՅԱՆ		ՈՒՍՄԱՆՈՂԱԿԱՆ 68	ԹԵՐԹ	ԹԵՐԹԵՐ
				ՃՇ-15	
			ՕԴԱՓՈԽՈՒԹՅԱՆ ՈՒՂԻՆԵՐԻ ՆՈՐՈԳՄԱՆ ՄԱՍՆԱԳԻՐ	ԷԼԵԿՇԻՆ	

ՏԱՆԻՔԻ ՄԵՏԱՂԱԿԱՆ ԴՌՆԱԿՈՎ ՄՏՈՑԻ ՏԵՍՔ ՏՄԴ-1 Մ 1:20

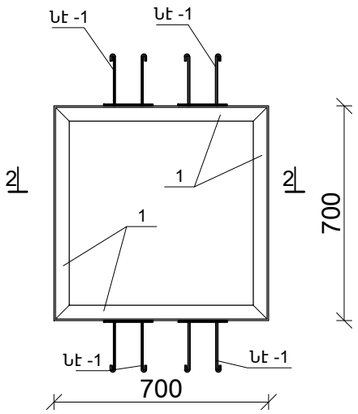

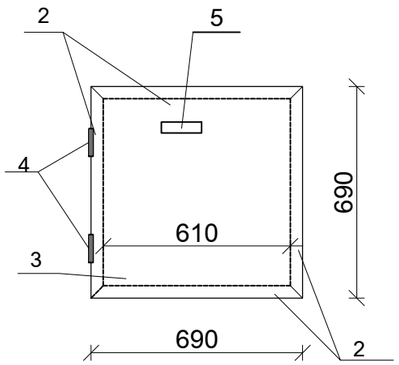

ՏԱՆԻՔԻ ՄՏՈՑԻ ՄԵՏԱՂԱԿԱՆ ԴՌԱՆ ՄԴ-1 ՆՅՈՒԹԵՐԻ ՄԱՍՆԱԳԻՐ

Հ/Հ	ԱՆՎԱՆՈՒՄԸ	մեկ էլեմենտի երկարությունը /մ/	քանակը /հատ/	ընդհանուր երկարությունը /մ/	ընդհանուր քաշը 1 դռան համար /կգ/	ընդհանուր քաշը 2 դռան համար /կգ/
1	ՊՈՂՊԱՏԵ ԱՆԿՅՈՒՆԱԿ L 50x50x5 մմ	0.70	4	2.80	10.60	21.0
2	ՊՈՂՊԱՏԵ ԽՈՂՈՎԱԿ o 40x40x2 մմ	0.69	4	2.76	7.00	14.0
3	ՊՈՂՊԱՏԵ ԹԵՐԹ 790x790x1.5 մմ /4 հատ/					29.9 կգ
4	ԾԽՆԻ Φ 10x100 մմ					4 հատ
5	ՄԵՏԱՂԱԿԱՆ ԲՌՆԱԿ					2 հատ
6	ՓՐՓՐԱՊԼԱՍՏ 790x790x40 մմ /2 հատ /					1.30 քմ
	ՄԵՏԱՂԱԿԱՆ ԷԼԵՄԵՆՏՆԵՐԻ ՅՈՒՂԱՆԵՐԿՈՒՄ ԵՐԿՈՒ ԱՆԳԱՄ					8.0 քմ
	ՓԱԿԱՆ					2 հատ
	ՊՈՂՊԱՏԵ ԱՆԿՅՈՒՆԱԿ L 50x50x5 մմ L=50 մմ /4 հատ/					0.8 կգ
	ՆԵՐԴԻՐ ԷԼԵՄԵՆՏ ՆԷ - 1					
1	ՄԵՏԱՂԱԿԱՆ ՁՈՂ Φ 12A 500C	0.25	4	1	0.9 կգ	1.8 կգ
2	ՄԵՏԱՂԱԿԱՆ ԹԵՐԹ 120x120x10 մմ /16 հատ/					18.0 կգ

ԿՏՐՎԱԾՔ 2-2

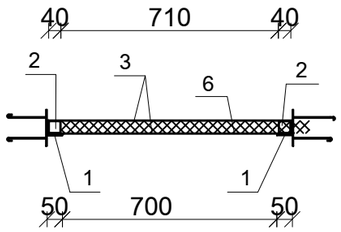

ՆԵՐԴԻՐ ԷԼԵՄԵՆՏ ՆԷ - 1

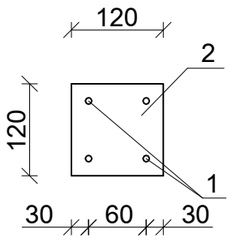

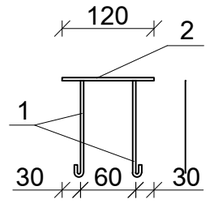

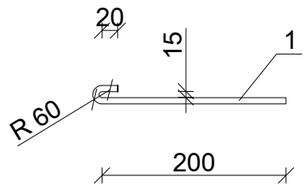

ԾԱՆՈԹՈՒԹՅՈՒՆ

1. ԲՈԼՈՐ ՄԵՏԱՂԱԿԱՆ ԷԼԵՄԵՆՏՆԵՐԻ ՄԻԱՑՈՒՄԸ ԻՐԱԿԱՆԱՑՆԵԼ ԵՌԱԿՑՄԱՆ ՄԻՋՈՑՈՎ, Э-42 A ՏԻՊԻ ԷԼԵԿՏՐՈԴՆԵՐՈՎ:
2. ՅՈՒՂԱՆԵՐԿՈՒՄ՝ ГОСТ 695-77:

ՏՆՕՐԵՆ	Հ. ԴԱՎԹՅԱՆ		ՀՀ ԿՈՏԱՅՔԻ ՄԱՐԶԻ ՆՈՐ ՀԱՃԸՆ ՀԱՄԱՅՆՔԻ ՆՈՐ ԳԵՂԻ ԲԼԱԿԱՎԱՅՐԻ Ֆ. ԹԵՎՈՍՅԱՆ 50, ՈՒՍՍԱՆՈՂԱԿԱՆ 68 ԵՎ ՈՒՍՍԱՆՈՂԱԿԱՆ 70 ԲԱԶՄԱԲՆԱԿԱՐԱՆ ՇԵՆՔԵՐԻ ՏԱՆԻՔՆԵՐԻ ԵՎ ՄՈՒՏՔԵՐԻ ՎԵՐԱՆՈՐՈԳՄԱՆ ՆԱԽԱԳԻԾ	ՊԱՏՎԵՐ	
Ն. Գ. Ճ.	Դ. ՇԵՐՄԱԶԱՆՅԱՆ				
ԳՕԵՑ	Տ. ԴԱՎԹՅԱՆ		ՈՒՍՍԱՆՈՂԱԿԱՆ 68	ԹԵՐԹ	ԹԵՐԹԵՐ
				ՃՇ-18	
			,ՏԱՆԻՔԻ ՄԵՏԱՂԱԿԱՆ ՄՏՈՑ, ՄԱՍՆԱԳՐԵՐ	ԷԼԵԿՇԻՆ	

ՏԱՆԻՔԻ ԱՆՎՏԱՆԳՈՒԹՅԱՆ ՄԵՏԱՂԱԿԱՆ ՃԱՂԱԾԱՐ

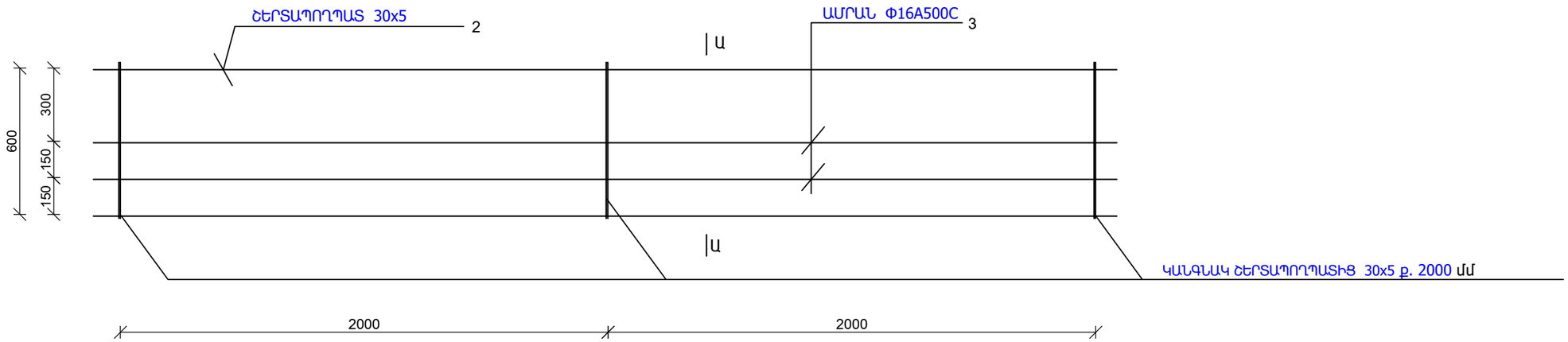

ԿՏՐՎԱԾՔ Ա-Ա

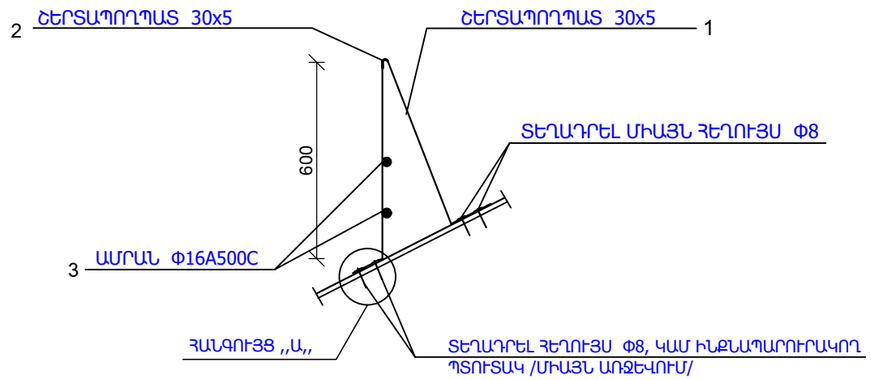

ՀԱՆԳՈՒՅՑ «Ա»

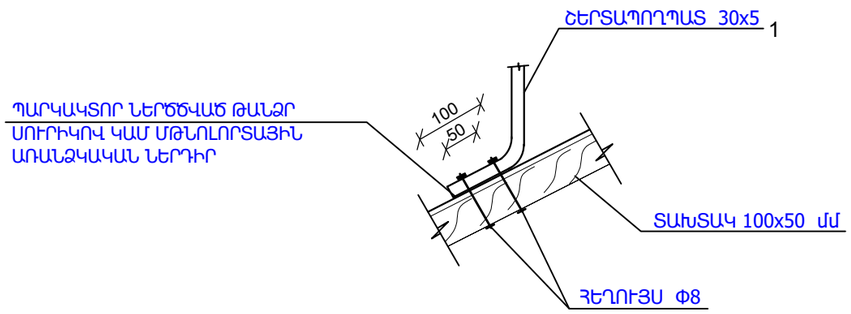

ՏԱՆԻՔԻ ԱՆՎՏԱՆԳՈՒԹՅԱՆ ՄԵՏԱՂԱԿԱՆ ՃԱՂԱԾԱՐ ՆՅՈՒԹԵՐԻ ՄԱՍՆԱԳԻՐ /98.0 գծմ/

ԴԻՐՔԸ	ՆՇԱՆԱԿՈՒՄ	ԱՆՎԱՆՈՒՄԸ		ՔԱՆԱԿԸ հատ	ՔԱՇԸ կգ	ԾԱՆՈԹ.
		ՄԵՏԱՂԱԿԱՆ ԱՐԳԵԼԱՓԱԿՈՂ ՃԱՂԵՐ				
1	ՇԵՐՏԱՊՈՂՊԱՏ ԳՈՍՏ 103-57 *	- 30 x 5	L = 1.50	50	88.8	
2	ՇԵՐՏԱՊՈՂՊԱՏ ԳՈՍՏ 103-57 *	- 30 x 5	L = 98.0	1	116.2	
3	ԱՄՐԱՆ ԳՈՍՏ 5781- 82	Φ16 A500C	L = 98.0	2	310.2	
4		ՀԵՂՈՒՅՍ Φ8		200	8.0	
5	ՏԱՆԻՔԻ ԱՆՎՏԱՆԳՈՒԹՅԱՆ ՄԵՏԱՂԱԿԱՆ ՃԱՂԱԾԱՐԻ ՏԵՂԱԴՐՈՒՄ					- 98.0 գծմ

ՏՆՕՐԵՆ	Հ. ԴԱՎԹՅԱՆ		ՀՀ ԿՈՏԱՅՔԻ ՄԱՐԶԻ ՆՈՐ ՀԱՃԸՆ ՀԱՄԱՅՆՔԻ ՆՈՐ ԳԵՂԻ ԲԼԱԿԱՎԱՅՐԻ Ֆ. ԹԵՎՈՍՅԱՆ 50, ՌԻՍԱՆՈՂԱԿԱՆ 68 ԵՎ ՌԻՍԱՆՈՂԱԿԱՆ 70 ԲԱՑՄԱԲԱԿԱՐԱՆ ՇԵՆՔԵՐԻ ՏԱՆԻՔՆԵՐԻ ԵՎ ՄՈՒՏՔԵՐԻ ՎԵՐԱՆՈՐՈԳՄԱՆ ՆԱԽԱԳԻԾ	ՊԱՏՎԵՐ	
Ն. Գ. Ճ.	Դ. ՇԵՐՄԱԶԱՆՅԱՆ				
ԳՇԵՑ	Տ. ԴԱՎԹՅԱՆ		ՌԻՍԱՆՈՂԱԿԱՆ 68	ԹԵՐԹ	ԹԵՐԹԵՐ
				ՃՇ-17	
			ՏԱՆԻՔԻ ԱՆՎՏԱՆԳՈՒԹՅԱՆ ՄԵՏԱՂԱԿԱՆ ՃԱՂԱԾԱՐ	ԷԼԵԿՇԻՆ	

ՑԻՆԿԱՊԱՏ ՊՐՈՖԻԼԱՎՈՐ ԹԻԹԵՂԻ ԱՄՐԱՑՄԱՆ ՀԱՆԳՈՒՅՑ

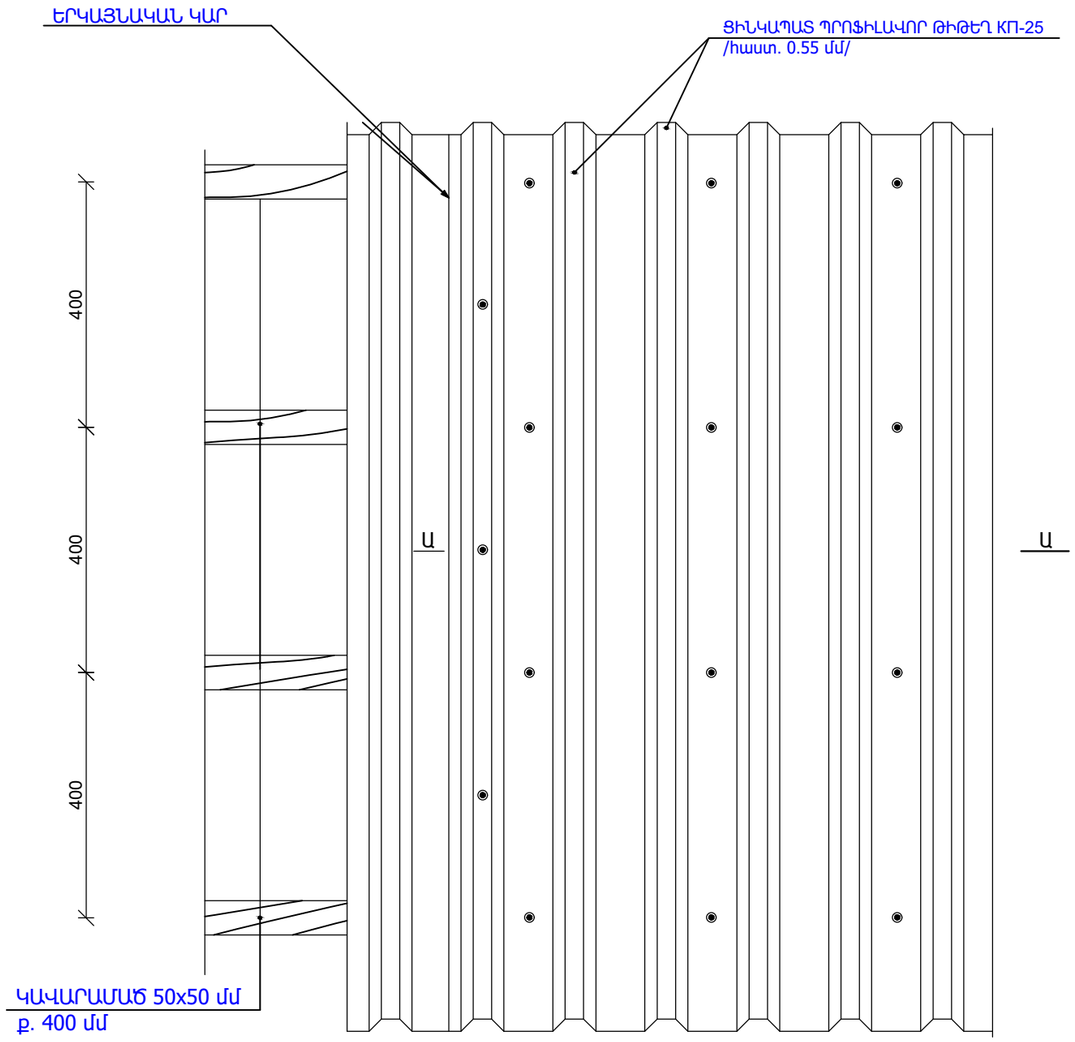

ԿՏՐՎԱԾՔ Ա-Ա

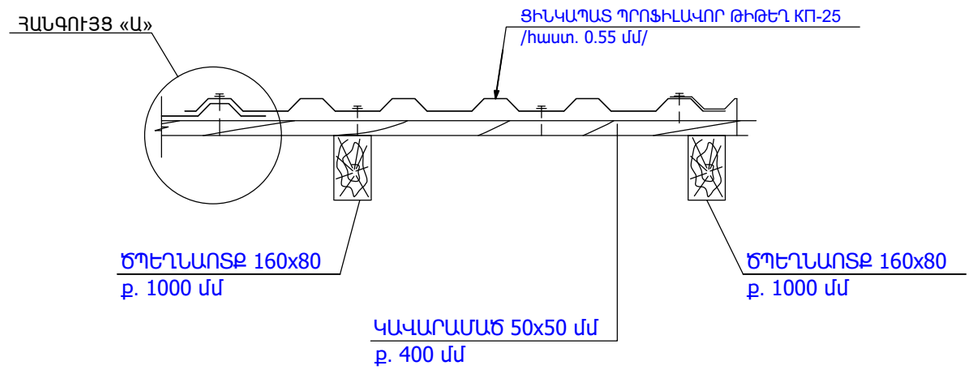

ՀԱՆԳՈՒՅՑ ,,Ա,,

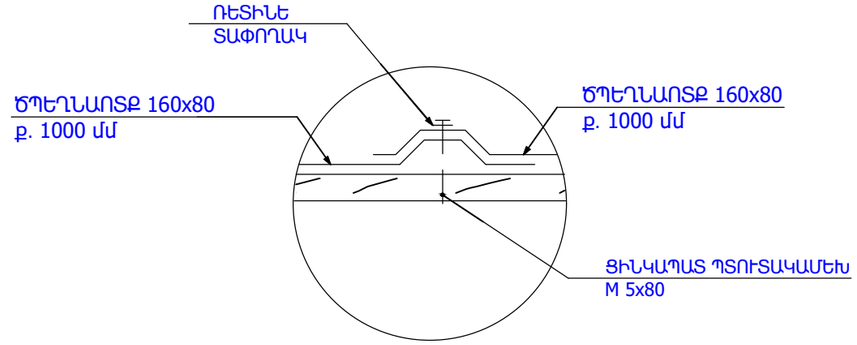

ԾԱՆՈԹՈՒԹՅՈՒՆ

1. ՏԱՆԻՔԻ ՓԱՅՏԱՆՅՈՒԹԸ ՄՇԱԿԵԼ ՀԱԿԱՆԵԽԻՉ ԵՎ ՀԱԿԱՀՐԴԵՀԱՅԻՆ ԼՈՒԾՈՒՅԹՈՎ :
2. ՏԱՆԻՔԻ ՑԻՆԿԱՊԱՏ ՊՐՈՖԻԼԱՎՈՐ ԹԻԹԵՂԻՑ ԾԱԾԿՈՒՅԹԸ ՆԱԽԱՏԵՍՎԱԾ Է ԱՄՐԱՑՆԵԼ ԻՆՔՆԱԿՏՐՈՂ ՊՏՈՒՏԱԿՆԵՐՈՎ:

ՏՆՕՐԵՆ	Հ. ԴԱՎԹՅԱՆ		ՀՀ ԿՈՏԱՅՔԻ ՄԱՐԶԻ ՆՈՐ ՀԱՃԸՆ ՀԱՄԱՅՆՔԻ ՆՈՐ ԳԵՂԻ ԲԼԱԿԱՎԱՅՐԻ Ֆ. ԹԵՎՈՍՅԱՆ 50, ՈՒՍՄԱՆՈՂԱԿԱՆ 68 ԵՎ ՈՒՍՄԱՆՈՂԱԿԱՆ 70 ԲԱԶՄԱԲԱԿԱՐԱՆ ՇԵՆՔԵՐԻ ՏԱՆԻՔՆԵՐԻ ԵՎ ՄՈՒՏՔԵՐԻ ՎԵՐԱՆՈՐՈԳՄԱՆ ՆԱԽԱԳԻԾ	ՊԱՏՎԵՐ	
Ն. Գ. Ճ.	Դ. ՇԵՐՄԱԶԱՆՅԱՆ				
ԳԾԵՑ	Տ. ԴԱՎԹՅԱՆ		ՈՒՍՄԱՆՈՂԱԿԱՆ 68	ԹԵՐԹ	ԹԵՐԹԵՐ
				ՃՇ-19	
			ՑԻՆԿԱՊԱՏ ՊՐՈՖԻԼԱՎՈՐ ԹԻԹԵՂԻ ԱՄՐԱՑՄԱՆ ՀԱՆԳՈՒՅՑ: ԿՏՐՎԱԾՔ Ա-Ա: ՀԱՆԳՈՒՅՑ «Ա»:	ԷԼԵԿՇԻՆ	

ՀԱՏՎԱԾ ՏԱՆԻՔԻ ՀԱՏԱԿԱԳԾԻՑ

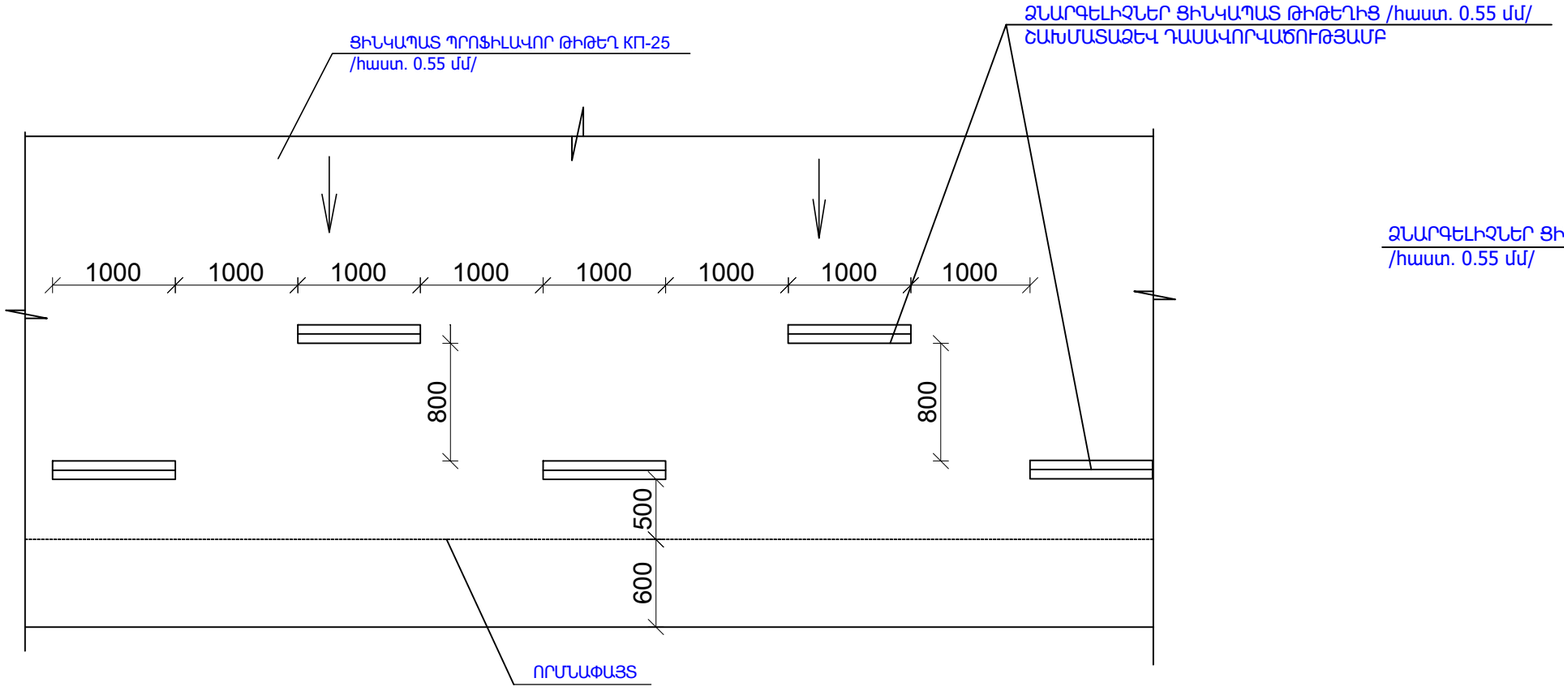

ՁՆԱՐԳԵԼԻՉՆԵՐ

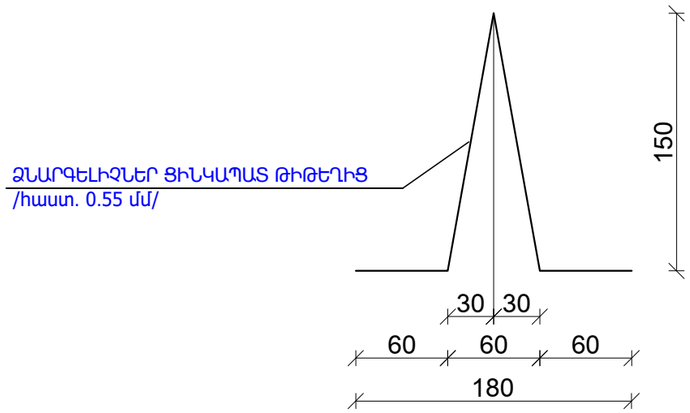

ՁՆԱՐԳԵԼԻՉՆԵՐԻ ՏԵՂԱԴՐՄԱՆ ՀԱՆԳՈՒՅՑ

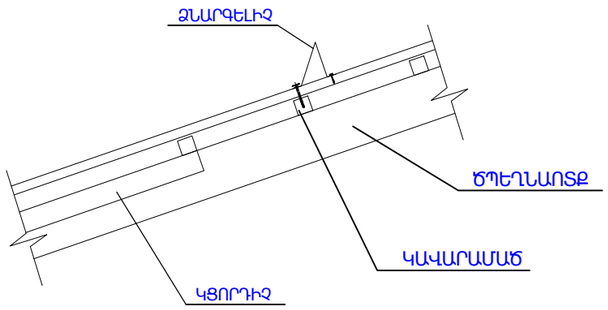

ԾԱՆՈԹՈՒԹՅՈՒՆ

1. ՏԱՆԻՔՈՒՄ ԿԱՌՈՒՑՎՈՂ ՁՆԱՐԳԵԼԻՉՆԵՐԸ /ցինկապատ թիթեղ հաստ. 055 մմ/ ԱՄՐԱՑՆԵԼ ՏԱՆԻՔԱԾԱԾԿՈՒՅԹԻՆ /ցինկապատ պրոֆիլավոր թիթեղ հաստ. 055 մմ/ ԻՆՔՆԱԿՏՐՈՂ Փ 8 ՊՏՈՒՏԱԿՆԵՐՈՎ ՄԻԱՅՆ ՓԱՅՏԵ ԿԱՎԱՐԱՄԱԾԻՆ:

ՏՆՕՐԵՆ	Հ. ԴԱՎԹՅԱՆ		ՀՀ ԿՈՏԱՅՔԻ ՄԱՐԶԻ ՆՈՐ ՀԱՃԸՆ ՀԱՄԱՅՆՔԻ ՆՈՐ ԳԵՂԻ ԲԼԱԿԱՎԱՅՐԻ Ֆ. ԹԵՎՈՍՅԱՆ 50, ՈՒՍՄԱՆՈՂԱԿԱՆ 68 ԵՎ ՈՒՍՄԱՆՈՂԱԿԱՆ 70 ԲԱՁՄԱԲՆԱԿԱՐԱՆ ՇԵՆՔԵՐԻ ՏԱՆԻՔՆԵՐԻ ԵՎ ՄՈՒՏՔԵՐԻ ՎԵՐԱՆՈՐՈԳՄԱՆ ՆԱԽԱԳԻԾ	ՊԱՏՎԵՐ	
Ն. Գ. Ճ.	Դ. ՇԵՐՄԱԶԱՆՅԱՆ				
ԳԾԵՑ	Տ. ԴԱՎԹՅԱՆ		ՈՒՍՄԱՆՈՂԱԿԱՆ 68	ԹԵՐԹ	ԹԵՐԹԵՐ
				ՃՇ-16	
			ՀԱՏՎԱԾ ՏԱՆԻՔԻ ՀԱՏԱԿԱԳԾԻՑ: ՁՆԱՐԳԵԼԻՉՆԵՐԻ ՏԵՂԱԴՐՄԱՆ ՀԱՆԳՈՒՅՑ:	ԷԼԵԿՇԻՆ	

ՏԱՆԻՔԻ ՓԱՅՏԵ ԿՈՆՍՏՐՈՒԿՑԻԱՆԵՐԻ ՄԱՍՆԱԳԻՐ

ԴԻՐՔԸ	ԱՆՎԱՆՈՒՄԸ	ՉԱՓԵՐԸ			ՔԱՆԱԿԸ հատ	ԸՆԴՀԱՆՈՒՐ ԵՐԿԱՐՈՒԹՅՈՒՆԸ մ	ՀՆԴՀԱՆՈՒՐ ԾԱՎԱԼԸ խմ
		b մմ	h մմ	L մ			
1	ԱՆԿՅՈՒՆԱՅԻՆ ԾՊԵՂՆԱՌՏՔ	100	200	8.6	4	34.4	0.69
2	ԱՆԿՅՈՒՆԱՅԻՆ ԿՑՈՐԴԻՉ	50	80	1.2	8	9.6	0.04
3	ԾՊԵՂՆԱՌՏՔ	80	160	500.0	1	500.0	6.4
4	ԵՐԿԱՅՆԱԿԱՆ ԿԱՊ	50	100	32.0	1	32.0	0.16
5	ՄԱՐԴԱԿ	120	120	40.0	1	40.0	0.58
6	ՄԱՐԴԱԿ	100	100	30.0	1	30.0	0.3
7	ՏԱՓԱԳԵՐԱՆ	50	200	70.0	1	70.0	0.7
8	ԿԱՆԳՆԱԿ	120	120	84.0	1	84.0	1.21
9	ԿԱՆԳՆԱԿ	100	100	10.0	1	10.0	0.1
10	ՓԱՅՏԵ ՉՈՐՍՈՒ	50	50	90.0	1	90.0	0.23
11	ՄԱԿԱԴՐԱԿ	50	150	70.0	1	70.0	0.53
12	ՈՐՄՆԱՓԱՅՏ	120	120	102.0	1	102.0	1.23
13	ՈՐՄՆԱՓԱՅՏ	100	100	30.0	1	30.0	0.3
14	ԿԱՎԱՐԱՄԱԾ	50	50	1200.0	1	1200.0	3.0
15	ԿՑՈՐԴԻՉ	50	80	0.9	70	63.0	0.26
16	ԿՑՈՐԴԻՉ	50	100	3.3	36	118.8	0.6
17	ԹԵՔԱՆ	60	120	2.75	28	77.0	0.56
18	ԹԵՔԱՆ	50	100	1.0	21	21.0	0.1
19	ՋՐՀՈՐԴԱՆԻ ՏԱԽՏԱԿ	50	100	805.0	1	805.0	4.03
20	ՁԳԱՆ	50	100	5.4	27	146.0	0.73
21	ՊԻՊԻ ՏԱԽՏԱԿ	50	100	244.0	1	244.0	1.22
22	ՁԵՂՆԱԼՈՒՍԱՄՈՒՏ	-	-	-	4	-	-

ԴԵՖԼԵԿՏՈՐԻ ՏԵՂԱԴՐՄԱՆ ԱՇԽԱՏԱՆՔՆԵՐԻ ՄԱՍՆԱԳԻՐ /2 հատ/

1. ԱՆՑՔԵՐԻ ԲԱՑՈՒՄ ՀԱՎԱՔՈՎԻ Ե/Բ ԾԱԾԿԻ ՍԱԼԵՐՈՒՄ /հաստ 220 մմ/ Φ 500 - 2 հատ
2. ՑԻՆԿԱՊԱՏ ԹԻԹԵՂԻՑ ԴԵՖԼԵԿՏՈՐ L =4.5 գծմ - 2 հատ
3. ԳԼԽՆՈՑ ՑԻՆԿԱՊԱՏ ԹԻԹԵՂԻՑ / հաստ 0.55 մմ/ - 3.2 մ^2
4. ԳՈԳՆՈՑԻ ԿԱՌՈՒՑՈՒՄ ՑԻՆԿԱՊԱՏ ԹԻԹԵՂԻՑ / հաստ 0.55 մմ/ - 2.2 մ^2

ՏՆՕՐԵՆ	Հ. ԴԱՎԹՅԱՆ		ՀՀ ԿՈՏԱՅՔԻ ՄԱՐԶԻ ՆՈՐ ՀԱՃԸՆ ՀԱՄԱՅՆՔԻ ՆՈՐ ԳԵՂԻ ԲԼԱԿԱՎԱՅՐԻ Ֆ. ԹԵՎՈՍՅԱՆ 50, ՈՒՍՄԱՆՈՂԱԿԱՆ 68 ԵՎ ՈՒՍՄԱՆՈՂԱԿԱՆ 70 ԲԱՁՄԱԲՆԱԿԱՐԱՆ ՇԵՆՔԵՐԻ ՏԱՆԻՔՆԵՐԻ ԵՎ ՄՈՒՏՔԵՐԻ ՎԵՐԱՆՈՐՈԳՄԱՆ ՆԱԽԱԳԻԾ		ՊԱՏՎԵՐ	
Ն. Գ. Ճ.	Դ. ՇԵՐՄԱԶԱՆՅԱՆ					
ԳԾԵՑ	Տ. ԴԱՎԹՅԱՆ		ՈՒՍՄԱՆՈՂԱԿԱՆ 68		ԹԵՐԹ	ԹԵՐԹԵՐ
					ՃՇ-20	
			ՏԱՆԻՔԻ ՓԱՅՏԵ ԿՈՆՍՏՐՈՒԿՑԻԱՆԵՐԻ ՄԱՍՆԱԳԻՐ		ԷԼԵԿՇԻՆ	

ՏԱՆԻՔԻ ՎԵՐԱՆՈՐՈԳՄԱՆ ԱՇԽԱՏԱՆՔՆԵՐԻ ՄԱՍՆԱԳԻՐ

1. ՏԱՆԻՔԻ ՓԱՅՏԵ ԿՈՆՍՏՐՈՒԿՑԻԱՆԵՐԻ ՄՇԱԿՈՒՄ ՀԱԿԱՆԵԽԻՉ ԵՎ ՀԱԿԱՀՐԴԵՀԱՅԻՆ ԼՈՒԾՈՒՅԹՈՎ - 14.72 խմ
2. ԿԱՎԱՐԱՄԱԾԻ ԿՈՆՍՏՐՈՒԿՑԻԱՆԵՐԻ ՄՇԱԿՈՒՄ ՀԱԿԱՆԵԽԻՉ ԵՎ ՀԱԿԱՀՐԴԵՀԱՅԻՆ ԼՈՒԾՈՒՅԹՈՎ - 550.0 քմ
3. ՏԱՆԻՔԻ ԾԱԾԿՈՒՅԹԻ ՑԻՆԿԱՊԱՏ ՊՐՈՖԻԼԱՎՈՐ ԹԻԹԵՂ ԿՊ-25 /հաստ. 0.55 մմ/ - 550.0 քմ
4. ՋՐՀՈՐԴԱՆԻ ԿԱՌՈՒՑՈՒՄ ՑԻՆԿԱՊԱՏ ԹԻԹԵՂԻՑ /հաստ. 0.55 մմ/ - 115.0 գծմ
5. ՋՐՀՈՐԴԱՆԻ ՀԵՆԱԿՆԵՐԻ ՏԵՂԱԴՐՈՒՄ ՌՈՄԲԻԿՆԵՐԻՑ ՏԱՆԻՔԻ ՑԻՆԿԱՊԱՏ ԹԻԹԵՂԻՑ /հաստ. 0.6 մմ/ - 144 հատ
6. ԿԵՌԱԲԵՎԵՌ - 192 հատ
7. ՊԻՊԵՐԻ ԿԱՌՈՒՑՈՒՄ ՑԻՆԿԱՊԱՏ ԹԻԹԵՂԻՑ /հաստ. 0.55 մմ/ /$L_{լայն.}$=330 մմ, $L_{ընդհ.}$=61.0 մ/ - 20.2 քմ
8. ՁՆԱՐԳԵԼԻՉՆԵՐԻ ՏԵՂԱԴՐՈՒՄ ՑԻՆԿԱՊԱՏ ԹԻԹԵՂԻՑ /հաստ. 0.55 մմ, երկար. 1000 մմ/ - 40 հատ
9. ՁՆԱՐԳԵԼԻՉՆԵՐԻ ԱՄՐԱՑՈՒՄ ԻՆՔՆԱՊԱՐՈՒՐԱԿՈՎ Փ8 - 400 հատ
10. ՁԵՂՆԱԼՈՒՍԱՄՈՒՏՆԵՐԻ ԿԱՌՈՒՑՈՒՄ - 4 հատ
11. ՁԵՂՆԱԼՈՒՍԱՄՈՒՏՆԵՐԻ ԱՐՏԱՔԻՆ ՊԱՏԵՐԻ ԵՐԵՍԱՊԱՏՈՒՄ ՑԻՆԿԱՊԱՏ ԹԻԹԵՂՈՎ, ԳՈԳՆՈՑԻ ՀԵՏ ՄԻԱՍԻՆ /հաստ. 0.55 մմ/ - 16.2 քմ
12. ՑԻՆԿԱՊԱՏ 0,55 մմ ՀԱՍՏՈՒԹՅԱՆ ԹԻԹԵՂԻՑ /h=10.0 մ d=140 մմ ջրահեռացման խողովակների կախում/ - 10 կոմպլեկտ
13. ՋՐԱՏԱՐ ԽՈՂՈՎԱԿՆԵՐԻ ՊԼԱՍՏՄԱՍԵ ԱՄՐԱՑՆՈՂ ԷԼԵՄԵՆՏՆԵՐԻ ՏԵՂԱԴՐՈՒՄ /գործարանային արտադրության խամուտներ/ - 100 հատ
14. ՌԵՏԻՆԵ ՏԱՓՈՂԱԿՈՎ ՑԻՆԿԱՊԱՏ ՊՏՈՒՏԱԿԱՄԵԽ M 5x80 - 3300 հատ
15. ՃԱՐՄԱՆԴՆԵՐԻ ՏԵՂԱԴՐՈՒՄ Փ10 L=350 մմ /800 հատ/ - 173.0 կգ
16. ԱՆՑՔԵՐԻ ԲԱՑՈՒՄ ՊԱՏԵՐՈՒՄ Փ14 L=200 մմ - 70 հատ
17. ԽԱՐՍԽԱՅԻՆ ՀԵՂՈՒՅՍ M12x500 ք. 1500 մմ L=350 մմ - 94.0 կգ
18. ԱՆՑՔԵՐԻ ԲԱՑՈՒՄ ՊԱՏԵՐՈՒՄ Փ20 L=200 մմ - 60 հատ
19. ՓՇԱՁՈՂ Փ18 L=200 մմ - 24.0 կգ
20. Փ5 ՄԵՏԱՂԱԿԱՆ ՁԳԻՉ ԼԱՐ - 21.5 կգ
21. ՏԱՆԻՔՈՒՄ Ց/ԱՎԱՁԱՅԻՆ ՀԱՐԹԵՑՈՒՑԻՉ ՇԵՐՏԻ ԻՐԱԿԱՆԱՑՈՒՄ /հաստ. 30 մմ/ - 480.0 քմ
22. ԳՈԼՈՐՇԱՄԵԿՈՒՍԻՉ ԻՁՈԳԱՄ /հաստ. 5 մմ/ - 480.0 քմ
23. ՏԱՆԻՔԻ ՋԵՐՄԱՄԵԿՈՒՍԻՉ ԽԱՐԱՄԻ ՇԵՐՏԻ ԻՐԱԿԱՆԱՑՈՒՄ /հաստ. 200 մմ/ - 82.0 խմ
24. ՏԱՆԻՔԻ ՋԵՐՄԱՄԵԿՈՒՍԻՉ ՀԱՆՔԱՅԻՆ ԲԱՄԲԱԿԻ ԻՐԱԿԱՆԱՑՈՒՄ /հաստ. 100 մմ/ - 70.0 քմ
25. ԺԱՄԱՆԱԿԱՎՈՐ ԾԱԾԿ ԵՐԿՏԱԿ ՊՈԼԻԷԹԻԼԵՆԱՅԻՆ ՆՅՈՒԹՈՎ /ցելաֆոն/ - 550.0 քմ

ՏԱՆԻՔԻ ՔԱՆԴՄԱՆ ԱՇԽԱՏԱՆՔՆԵՐԻ ՄԱՍՆԱԳԻՐ

1. ՏԱՆԻՔԻ ԾԱԾԿՈՒՅԹԻ ԱՍԲՈՇԻՖԵՐԻ ՔԱՆԴՈՒՄ - 40.0 մ^2
2. ՏԱՆԻՔԻ ԾԱԾԿՈՒՅԹԻ ՑԻՆԿԱՊԱՏ ՊՐՈՖԻԼԱՎՈՐ ԹԻԹԵՂԻ ՔԱՆԴՈՒՄ - 510.0 մ^2
3. ՋՐՀՈՐԴԱՆԻ ՄԵՏԱՂԱԿԱՆ ԹԻԹԵՂԻ ՔԱՆԴՈՒՄ -115.0 գծմ
4. ՏԱՆԻՔԻ ՓԱՅՏԱՆՅՈՒԹԻ ՔԱՆԴՈՒՄ - 14.0 մ^3
5. ՁԵՂՆԱԼՈՒՍԱՄՈՒՏՆԵՐԻ ՔԱՆԴՈՒՄ -2 հատ
6. ՊԻՊԵՐԻ ՔԱՆԴՈՒՄ - 20.2 մ^2
7. ԿԱՎԱՐԱՄԱԾԻ ՏԱԽՏԱԿԻ ՔԱՆԴՈՒՄ - 2.8 մ^3
8. ՋՐՀՈՐԴԱՆԻ ՏԱԽՏԱԿԻ ՔԱՆԴՈՒՄ - 3.6 մ^3
9. ԳՈՅՈՒԹՅՈՒՆ ՈՒՆԵՑՈՂ ՋԵՐՄԱՄԵԿՈՒՍԻՉ ՇԵՐՏԻ /ՇԻՆ.ԱՂԲԻ/ ՀԱՆՈՒՄ,ՀԵՌԱՑՈՒՄ ԵՎ ՏԵՂԱՓՈԽՈՒՄ - 95.0 մ^3
10. ԱՌԱՋԱՑԱԾ ԵՎ ԳՈՅՈՒԹՅՈՒՆ ՈՒՆԵՑՈՂ ՇԻՆ.ԱՂԲԻ ԲԱՐՁՈՒՄ ԵՎ ՏԵՂԱՓՈԽՈՒՄ 2 ԿՄ - 140.0 մ^3

ՏՆՕՐԵՆ	Հ. ԴԱՎԹՅԱՆ		ՀՀ ԿՈՏԱՅՔԻ ՄԱՐԶԻ ՆՈՐ ՀԱՃԸՆ ՀԱՄԱՅՆՔԻ ՆՈՐ ԳԵՂԻ ԲԼԱԿԱՎԱՅՐԻ Ֆ. ԹԵՎՈՍՅԱՆ 50, ՈՒՍՄԱՆՈՂԱԿԱՆ 68 ԵՎ ՈՒՍՄԱՆՈՂԱԿԱՆ 70 ԲԱԶՄԱԲՆԱԿԱՐԱՆ ՇԵՆՔԵՐԻ ՏԱՆԻՔՆԵՐԻ ԵՎ ՄՈՒՏՔԵՐԻ ՎԵՐԱՆՈՐՈԳՄԱՆ ՆԱԽԱԳԻԾ	ՊԱՏՎԵՐ	
Ն. Գ. Ճ.	Դ. ՇԵՐՄԱԶԱՆՅԱՆ				
ԳԾԵՑ	Տ. ԴԱՎԹՅԱՆ		ՈՒՍՄԱՆՈՂԱԿԱՆ 68	ԹԵՐԹ	ԹԵՐԹԵՐ
				ՃՇ-21	
			ՏԱՆԻՔԻ ՔԱՆԴՄԱՆ ԵՎ ՎԵՐԱՆՈՐՈԳՄԱՆ ԱՇԽԱՏԱՆՔՆԵՐԻ ՄԱՍՆԱԳԻՐ	ԷԼԵԿՇԻՆ	

ԱՌԱՋԻՆ ՇՔԱՄՈՒՏՔԻ ՄՈՒՏՔԻ ԵՎ ԱՌԱՋԻՆ ՀԱՐԿԻ
ՀԱՏԱԿԱԳԻԾ /ՉԱՓԱԳՐՈՒԹՅՈՒՆ/ Մ1:100

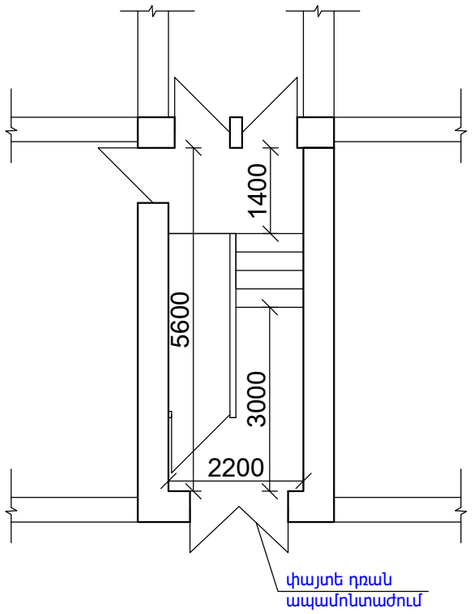

ԱՌԱՋԻՆ ՇՔԱՄՈՒՏՔԻ ՄՈՒՏՔԻ ԵՎ ԱՌԱՋԻՆ
ՀԱՐԿԻ ՀԱՏԱԿԱԳԻԾ Մ1:100

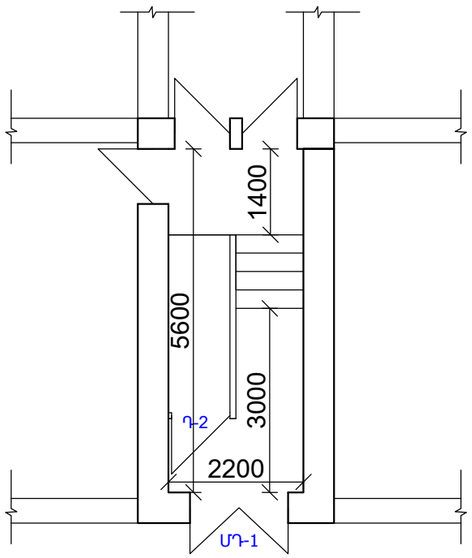

ԱՌԱՋԻՆ ՇՔԱՄՈՒՏՔԻ ՏԻՊԱՅԻՆ ՀԱՐԿԻ
ՀԱՏԱԿԱԳԻԾ /ՉԱՓԱԳՐՈՒԹՅՈՒՆ/ Մ1:100

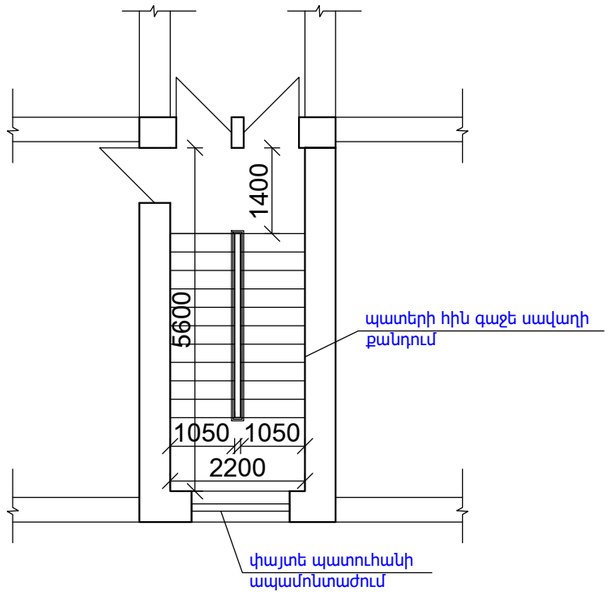

ԱՌԱՋԻՆ ՇՔԱՄՈՒՏՔԻ ՏԻՊԱՅԻՆ ՀԱՐԿԻ
ՀԱՏԱԿԱԳԻԾ Մ1:100

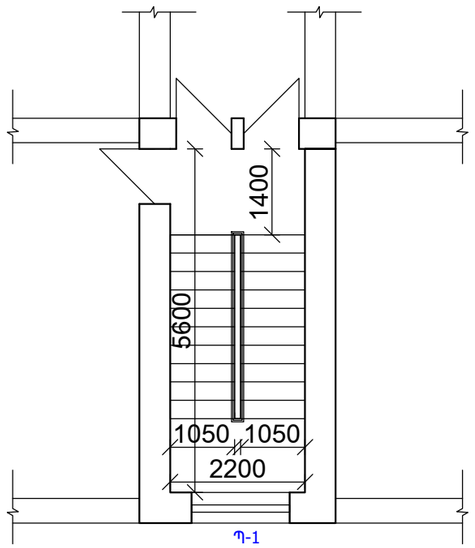

ՏՆՕՐԵՆ	Հ. ԴԱՎԹՅԱՆ		ՀՀ ԿՈՏԱՅՔԻ ՄԱՐԶԻ ՆՈՐ ՀԱՃԸՆ ՀԱՄԱՅՆՔԻ ՆՈՐ ԳԵՂԻ ԲԼԱԿՎԱՅՐԻ Ֆ. ԹԵՎՈՍՅԱՆ 50, ՈՒՍՄԱՆՈՂԱԿԱՆ 68 ԵՎ ՈՒՍՄԱՆՈՂԱԿԱՆ 70 ԲԱՋՄԱԲՆԱԿԱՐԱՆ ՇԵՆՔԵՐԻ ՏԱՆԻՔՆԵՐԻ ԵՎ ՄՈՒՏՔԵՐԻ ՎԵՐԱՆՈՐՈԳՄԱՆ ՆԱԽԱԳԻԾ	ՊԱՏՎԵՐ	
Ն. Գ. Ճ.	Դ. ՇԵՐՄԱԶԱՆՅԱՆ				
ԳՇԵՑ	Տ. ԴԱՎԹՅԱՆ		ՈՒՍՄԱՆՈՂԱԿԱՆ 68	ԹԵՐԹ	ԹԵՐԹԵՐ
				ՃՇ-16	
			ՇՔԱՄՈՒՏՔԵՐԻ ՀԱՏԱԿԱԳԻԾ	ԷԼԵԿՇԻՆ	

ԵՐԿՐՈՐԴ ՇՔԱՄՈՒՏՔԻ ՄՈՒՏՔԻ ԵՎ ԱՌԱՋԻՆ ՀԱՐԿԻ
ՀԱՏԱԿԱԳԻԾ /ՉԱՓԱԳՐՈՒԹՅՈՒՆ/ Մ1:100

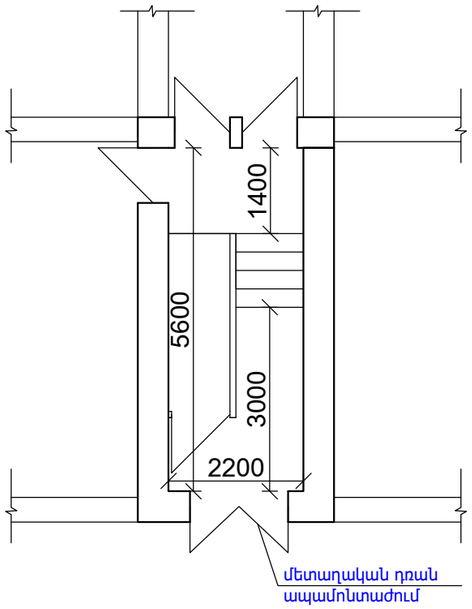

ԵՐԿՐՈՐԴ ՇՔԱՄՈՒՏՔԻ ՏԻՊԱՅԻՆ ՀԱՐԿԻ ՀԱՏԱԿԱԳԻԾ
/ՉԱՓԱԳՐՈՒԹՅՈՒՆ/ Մ1:100

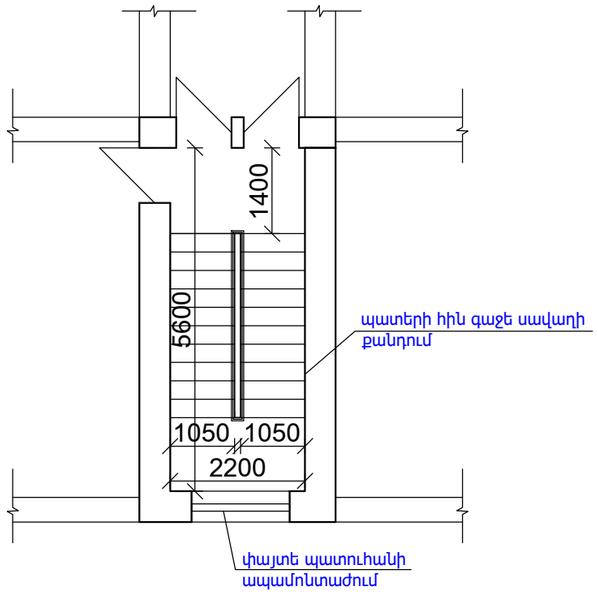

ԵՐԿՐՈՐԴ ՇՔԱՄՈՒՏՔԻ ՄՈՒՏՔԻ ԵՎ ԱՌԱՋԻՆ ՀԱՐԿԻ
ՀԱՏԱԿԱԳԻԾ Մ1:100

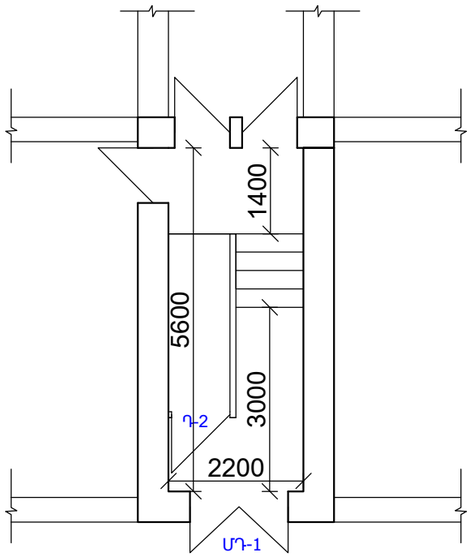

ԵՐԿՐՈՐԴ ՇՔԱՄՈՒՏՔԻ ՏԻՊԱՅԻՆ ՀԱՐԿԻ ՀԱՏԱԿԱԳԻԾ Մ1:100

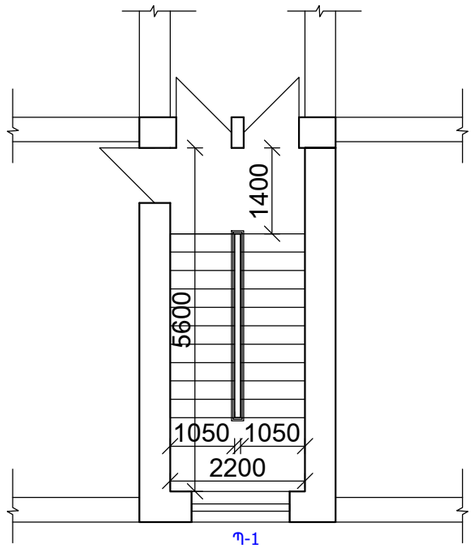

ՏՆՕՐԵՆ	Հ. ԴԱՎԹՅԱՆ		ՀՀ ԿՈՏԱՅՔԻ ՄԱՐԶԻ ՆՈՐ ՀԱՃԸՆ ՀԱՄԱՅՆՔԻ ՆՈՐ ԳԵՂԻ ԲԼԱԿԱՎԱՅՐԻ Ֆ. ԹԵՎՈՍՅԱՆ 50, ՈՒՍՄԱՆՈՂԱԿԱՆ 68 ԵՎ ՈՒՍՄԱՆՈՂԱԿԱՆ 70 ԲԱԶՄԱԲՆԱԿԱՐԱՆ ՇԵՆՔԵՐԻ ՏԱՆԻՔՆԵՐԻ ԵՎ ՄՈՒՏՔԵՐԻ ՎԵՐԱՆՈՐՈԳՄԱՆ ՆԱԽԱԳԻԾ	ՊԱՏՎԵՐ	
Ն. Գ. Ճ.	Դ. ՇԵՐՄԱԶԱՆՅԱՆ				
ԳՇԵՑ	Տ. ԴԱՎԹՅԱՆ		ՈՒՍՄԱՆՈՂԱԿԱՆ 68	ԹԵՐԹ	ԹԵՐԹԵՐ
				ՃՇ-16	
			ՇՔԱՄՈՒՏՔԵՐԻ ՀԱՏԱԿԱԳԻԾ	ԷԼԵԿՇԻՆ	

ՆԱԽԱԳԾՎՈՂ ԱՐՏԱՔԻՆ ԴՈՒՌ ՄԴ-1

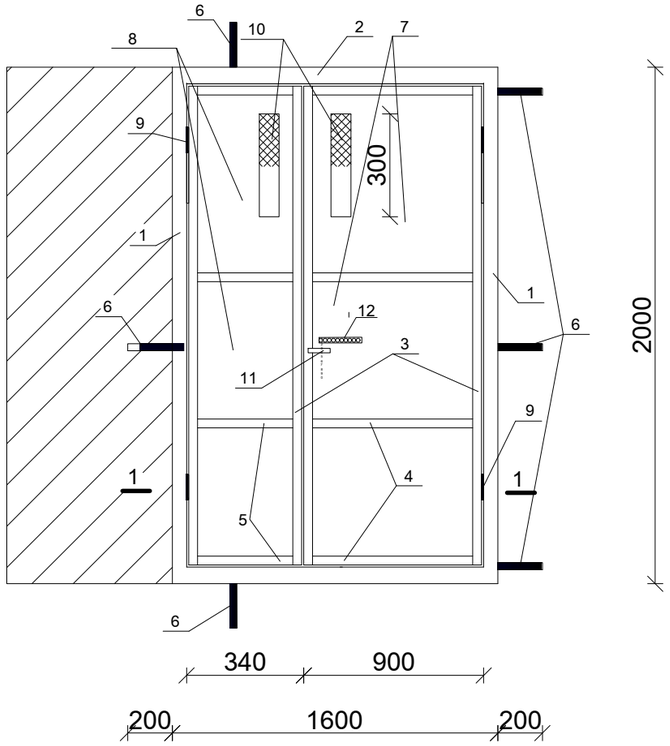

ԿՏՐՎԱԾՔ 1-1

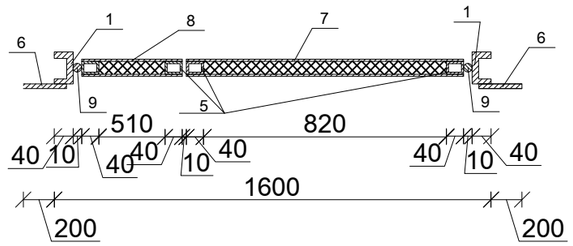

ՄԵՏԱՂԱԿԱՆ ԴՌԱՆ ՄԴ-1 ՆՅՈՒԹԵՐԻ ՄԱՍՆԱԳԻՐ

Հ/Հ	ԱՆՎԱՆՈՒՄԸ	ՄԵԿ էԼ-ՏԻ ԵՐԿԱՐՈՒԹՅՈՒՆԸ /մ/	ՔԱՆԱԿԸ /հատ/	ԸՆԴՀ. ԵՐԿԱՐՈՒԹՅՈՒՆԸ /մ/	ՔԱՇԸ /ՄԵԿ ԴՌԱՆ ՀԱՄԱՐ/	ՔԱՇԸ /2 ԴՌԱՆ ՀԱՄԱՐ/
1.	ՄԵՏԱՂԱԿԱՆ ՇՎԵԼԵՐ [6.5մմ	2.0	2	4.0	23.6	47.2
2.	ՄԵՏԱՂԱԿԱՆ ՇՎԵԼԵՐ [6.5մմ	1.6	2	3.2	21.0	42.0
3.	ՄԵՏԱՂԱԿԱՆ ԽՈՂՈՎԱԿ □ 40x20x2 մմ	2.0	4	8.0	15.1	30.2
4.	ՄԵՏԱՂԱԿԱՆ ԽՈՂՈՎԱԿ □ 40x20x2 մմ	0.9	4	3.6	6.8	20.4
5.	ՄԵՏԱՂԱԿԱՆ ԽՈՂՈՎԱԿ □ 40x20x2 մմ	0.55	4	2.2	4.2	8.4
6.	ԱՄՐԱՆ Φ18A500C	0.2	6	1.2	2.4	7.2
7.	ՄԵՏԱՂԱԿԱՆ ԹԻԹԵՂ 2000x900x1.8 մմ		2			102.0 կգ
8.	ՄԵՏԱՂԱԿԱՆ ԹԻԹԵՂ 2000x550x1.8 մմ		2			63.0 կգ
9.	ԾԽՆԻ Φ 10x100 մմ					- 8 հատ
10.	ՄԵՏԱՂԱԿԱՆ ՑԱՆՑ - Φ1.8 մմ բջիջ 50X50 /200X300 մմ չափերի/					- 0.24 մ²
11.	ՄԵՏԱՂԱԿԱՆ ԲՌՆԱԿ					- 4 հատ
12.	ԿՈԴԱՅԻՆ ԵՎ ԱՎՏՈՄԱՏ ՓԱԿԱՆ					- 2 հատ
13.	ՄԵՏԱՂԱԿԱՆ ԴՌԱՆ ՅՈՒՂԱՆԵՐԿՈՒՄ					- 12.8 մ²
14.	ՓՐՓՐԱՊԼԱՍՏ / ՀԱՍՏ 1.6x2.0x50 մմ/					- 6.4 մ²
15.	ՄԵՏԱՂԱԿԱՆ ՍՈՂՆԱԿ					- 4 հատ
16.	ՇՎԵՑԱՐ					- 2 հատ

ՊԱՏՈՒՀԱՆՆԵՐԻ ՄԱՍՆԱԳԻՐ

	էԱՔԻԶ	ԱՆՎԱՆՈՒՄԸ	ԲԱՐՁՐՈՒԹՅՈՒՆԸ մմ	ԼԱՅՆՈՒԹՅՈՒՆԸ մմ	ՄԱԿԵՐԵՍԸ մ²			ՔԱՆԱԿԸ հատ	ԸՆԴՀԱՆՈՒՐ	
					ԸՆԴՀԱՆՈՒՐ	ԲԱՑՎՈՂ	ՉԲԱՑՎՈՂ		ԲԱՑՎՈՂ	ՉԲԱՑՎՈՂ
Պ-1	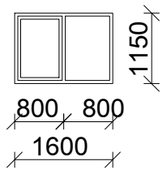	ՊԱՏՈՒՀԱՆ, ՄԵՏԱՂԱՊԼԱՍՏԵ ԲԼՈԿՈՎ, ՍՊԻՏԱԿ, /60 մմ հաստ./ ԱՊԱԿԵՓԱԹԵԹՈՎ 4+4 մմ Պ -1 1.6 x 1.15	1150	1600	1.84	0.92	0.92	4	3.68	3.68

ՏՆՕՐԵՆ	Հ. ԴԱՎԹՅԱՆ		ՀՀ ԿՈՏԱՅՔԻ ՄԱՐԶԻ ՆՈՐ ՀԱՃԸՆ ՀԱՄԱՅՆՔԻ ՆՈՐ ԳԵՂԻ ԲԼԱԿԱՎԱՅՐԻ Ֆ. ԹԵՎՈՍՅԱՆ 50, ՌԻՍԱՆՈՂԱԿԱՆ 68 ԵՎ ՌԻՍԱՆՈՂԱԿԱՆ 70 ԲԱԶՄԱԲՆԱԿԱՐԱՆ ՇԵՆՔԵՐԻ ՏԱՆԻՔՆԵՐԻ ԵՎ ՄՈՒՏՔԵՐԻ ՎԵՐԱՆՈՐՈԳՄԱՆ ՆԱԽԱԳԻԾ	ՊԱՏՎԵՐ	
Ն. Գ. Ճ.	Դ. ՇԵՐՄԱԶԱՆՅԱՆ				
ԳՇԵՑ	Տ. ԴԱՎԹՅԱՆ		ՌԻՍԱՆՈՂԱԿԱՆ 68	ԹԵՐԹ	ԹԵՐԹԵՐ
				ՃՇ-16	
			ՆԱԽԱԳԾՎՈՂ ԱՐՏԱՔԻՆ ԴՈՒՌ ՄԴ-1,ՊԱՏՈՒՀԱՆՆԵՐԻ ՄԱՍՆԱԳԻՐ	էԼԵԿՇԻՆ	

ՄԵՏԱՂԱԿԱՆ ԲԱԶՐԻՔԻ ԵՎ ԲՈՒՆԱՁՈՂԻ ԴՐՎԱԳ Մ 1 : 20

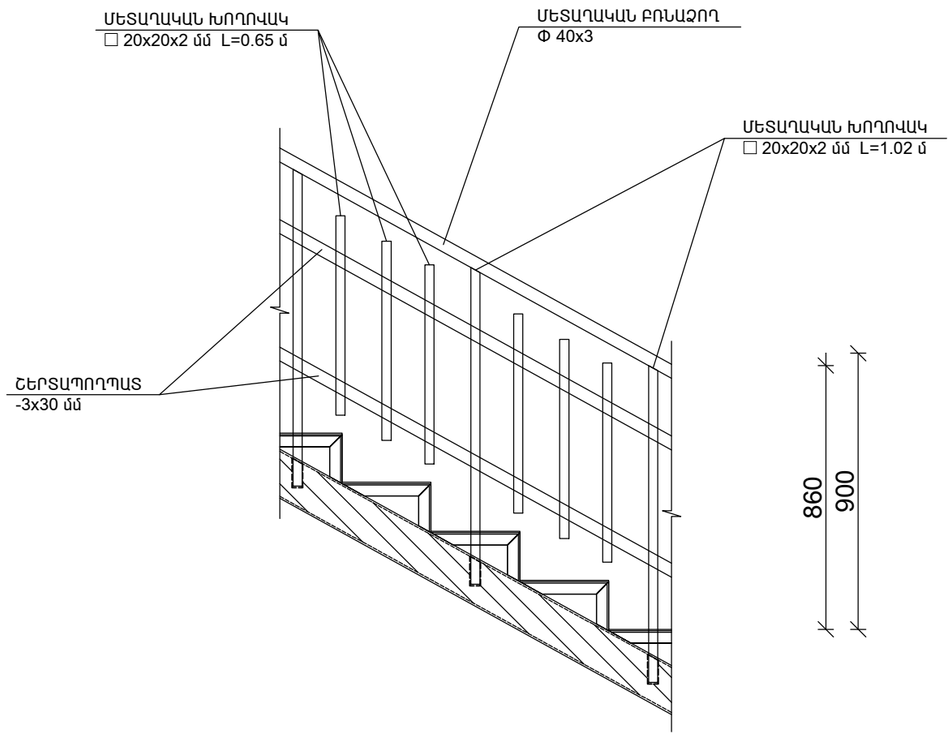

ՄԵՏԱՂԱԿԱՆ ԲԱԶՐԻՔԻ ԵՎ ԲՈՒՆԱՁՈՂԻ ՆՅՈՒԹԵՐԻ ՄԱՍՆԱԳԻՐ

Հ /Հ	ԱՆՎԱՆՈՒՄԸ	ՄԵԿ ԷԼ-ՏԻ ԵՐԿԱՐՈՒԹ-ՅՈՒՆԸ /մ/	ՔԱՆԱԿԸ /հատ/	ԸՆԴՀԱՆՈՒՐ ԵՐԿԱՐՈՒԹ-ՅՈՒՆԸ /մ/	ԾԱՆՈԹՈՒԹՅՈՒՆ /ԸՆԴՀ. ՔԱՇԸ /ԿԳ//	ԸՆԴՀ. ՔԱՇԸ 2-Ի ՀԱՄԱՐ ԿԳ
1.	ՄԵՏԱՂԱԿԱՆ ԲՈՒՆԱՁՈՂ Φ 40x3	17.0	1	17.0	64.1	128.2
2.	ՄԵՏԱՂԱԿԱՆ ԽՈՂՈՎԱԿ ☐ 20x20x2 մմ	1.02	28	28.56	35.9	71.8
3.	ՄԵՏԱՂԱԿԱՆ ԽՈՂՈՎԱԿ ☐ 20x20x2 մմ	0.65	76	49.4	62.1	124.2
4.	ՇԵՐՏԱՊՈՂՊԱՏ -3x30 մմ	17.0	2	34.0	24.1	48.2
5.	ԱՆՑՔԵՐԻ ԲԱՑՈՒՄ ԲԵՏՈՆԵ ԱՍՏԻՃԱՆՆԵՐՈՒՄ Φ22 L= 150մմ/					56 հատ
6.	ԱՆՑՔԵՐԻ ԻՆԵԿՑԻՅԱ ՊՈԼԻՄԵՐ ՑԵՄԵՆՏՈՎ					0.001 մ^3
7.	ՄԵՏԱՂԱԿԱՆ ԷԼԵՄԵՆՏՆԵՐԻ ՅՈՒՂԱՆԵՐԿՈՒՄ					- 20.8 մ^2

ԿԱՏԱՐՎՈՂ ԱՇԽԱՏԱՆՔՆԵՐԻ ՄԱՍՆԱԳԻՐ / 2 շքամուտքի համար/

1. ԱՍՏԻՃԱՆԱՀԱՐԹԱԿՆԵՐԻ Ց.ԱՎԱԶԱՅԻՆ ՀԱՐԹԵՑՈՒՑԻՉ ՇԵՐՏ /հաստ 30 մմ/ - 32.0 մ^2
2. ԲԵՏՈՆԵ ԱՍՏԻՃԱՆՆԵՐԻ ԵՎ ԾՐԻՇԱԿՆԵՐԻ ՆՈՐՈԳՄԱՆ ՀԱՄԱՐ ԲԵՏՈՆ - 1.7 մ^3
3. ՊԱՏԵՐԻ ԳԻՊՍՈՆԻՏԵ ՍՎԱՂ - 260.0 մ^2
4. ՇԵՊԵՐԻ ԳԻՊՍՈՆԻՏԵ ՍՎԱՂ - 16.0 մ^2
5. ԱՌԱՍՏԱՂՆԵՐԻ ԳԻՊՍՈՆԻՏԵ ՍՎԱՂ - 26.0 մ^2
6. ՊԱՏԵՐԻ ՆԵՐԿՈՒՄ ՋՐԱԴԻՍՊԵՐՍԻՈՆ ՆԵՐԿՈՎ /մածկումով/ - 130.0 մ^2
7. ՊԱՏԵՐԻ ՆԵՐԿՈՒՄ ՅՈՒՂԱՆԵՐԿՈՎ /մածկումով/ - 130.0 մ^2
8. ՇԵՊԵՐԻ ՆԵՐԿՈՒՄ ՋՐԱԴԻՍՊԵՐՍԻՈՆ ՆԵՐԿՈՎ /մածկումով/ - 16.0 մ^2
9. ԱՌԱՍՏԱՂՆԵՐԻ ՆԵՐԿՈՒՄ ՋՐԱԴԻՍՊԵՐՍԻՈՆ ՆԵՐԿՈՎ /մածկումով/ - 26.0 մ^2
10. ԱՍՏԻՃԱՆՆԵՐԻ ԵՎ ԱՍՏԻՃԱՆԱՀԱՐԹԱԿՆԵՐԻ ՍՏՈՐԻՆ ՄԱԿԵՐԵՍՆԵՐԻ ՆԵՐԿՈՒՄ ՋՐԱԴԻՍՊԵՐՍԻՈՆ ՆԵՐԿՈՎ /մածկումով/ ՄԱՔՐԵԼՈՎ ՀԻՆ ՆԵՐԿԸ - 64.0 մ^2
11. ԱՍՏԻՃԱՆՆԵՐԻ ԿՈՂԱՅԻՆ ՄԱԿԵՐԵՍՆԵՐԻ ՆԵՐԿՈՒՄ ՋՐԱԴԻՍՊԵՐՍԻՈՆ ՆԵՐԿՈՎ /մածկումով/ ՄԱՔՐԵԼՈՎ ՀԻՆ ՆԵՐԿԸ - 8.0 մ^2

ՔԱՆԴՄԱՆ ԱՇԽԱՏԱՆՔՆԵՐԻ ՄԱՍՆԱԳԻՐ /2 շքամուտքի համար/

1. ԱՍՏԻՃԱՆԱՀԱՐԹԱԿՆԵՐԻ Ց.ԱՎԱԶԱՅԻՆ ՀԱՐԹԵՑՈՒՑԻՉ ՇԵՐՏԻ ՔԱՆԴՈՒՄ /հաստ 30 մմ/ - 32.0 մ^2
2. ՇԵՊԵՐԻ ԳԱՋԻ ՍՎԱՂԻ ՔԱՆԴՈՒՄ - 16.0 մ^2
3. ՊԱՏԵՐԻ ԳԱՋԻ ՍՎԱՂԻ ՔԱՆԴՈՒՄ - 260.0 մ^2
4. ԱՌԱՍՏԱՂՆԵՐԻ ԳԱՋԻ ՍՎԱՂԻ ՔԱՆԴՈՒՄ - 26.0 մ^2
5. ՓԱՅՏԵ ՊԱՏՈՒՀԱՆՆԵՐԻ ԱՊԱՄՈՆՏԱԺՈՒՄ -7.3 մ^2
6. ՄԵՏԱՂԱԿԱՆ ԴՌՆԵՐԻ ԱՊԱՄՈՆՏԱԺՈՒՄ - 11.5 մ^2
7. ՓԱՅՏԵ ԴՌՆԵՐԻ ԱՊԱՄՈՆՏԱԺՈՒՄ - 3.2 մ^2
8. ՇԻՆԱՐԻ ԲԱՐՁՈՒՄ ԵՎ ՏԵՂԱՓՈԽՈՒՄ - 16.8 մ^3
9. ԽԱՐԽԼՎԱԾ ՄԵՏԱՂԱԿԱՆ ԲԱԶՐԻՔՆԵՐԻ ԱՊԱՄՈՆՏԱԺՈՒՄ - 34.0 գծմ / 320 կգ

ՏՆՕՐԵՆ	Հ. ԴԱՎԹՅԱՆ		ՀՀ ԿՈՏԱՅՔԻ ՄԱՐԶԻ ՆՈՐ ՀԱՃԵՆ ՀԱՄԱՅՆՔԻ ՆՈՐ ԳԵՂԻ ԲԼԱԿԱՎԱՅՐԻ Ֆ. ԹԵՎՈՍՅԱՆ 50, ՈՒՍԱՆՈՂԱԿԱՆ 68 ԵՎ ՈՒՍԱՆՈՂԱԿԱՆ 70 ԲԱԶՄԱԲՆԱԿԱՐԱՆ ՇԵՆՔԵՐԻ ՏԱՆԻՔՆԵՐԻ ԵՎ ՄՈՒՏՔԵՐԻ ՎԵՐԱՆՈՐՈԳՄԱՆ ՆԱԽԱԳԻԾ	ՊԱՏՎԵՐ	
Ն. Գ. Ճ.	Ն.ԱՇՐԱՖՅԱՆ				
ԳԾԵՑ	Ն.ԱՇՐԱՖՅԱՆ		ՈՒՍԱՆՈՂԱԿԱՆ 68	ԹԵՐԹ	ԹԵՐԹԵՐ
				ՃՇ-28	
			ՇՔԱՄՈՒՏՔԵՐԻ ՔԱՆԴՄԱՆ ԵՎ ԿԱՏԱՐՎՈՂ ԱՇԽԱՏԱՆՔՆԵՐԻ ՄԱՍՆԱԳԻՐ, ՄԵՏԱՂԱԿԱՆ ԲԱԶՐԻՔԻ ԵՎ ԲՈՒՆԱՁՈՂԻ ՆՅՈՒԹԵՐԻ ՄԱՍՆԱԳԻՐ		

ԴՌՆԵՐԻ ՄԱՍՆԱԳԻՐ

	ԷՍՔԻԶ	ԱՆՎԱՆՈՒՄԸ	ԲԱՐՁՐՈՒԹՅՈՒՆԸ	ԼԱՅՆՈՒԹՅՈՒՆԸ	ՄԱԿԵՐԵՍԸ մ²			ՔԱՆԱԿԸ հատ	ԸՆԴՀԱՆՈՒՐ ՄԱԿԵՐԵՍ մ²	
					ԸՆԴՀԱՆՈՒՐ	ԲԱՑՎՈՂ	ՉԲԱՑՎՈՂ		ԲԱՑՎՈՂ	ՉԲԱՑՎՈՂ
Դ-2	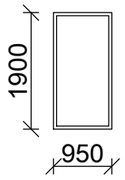	ՄԵՏԱՂԱԿԱՆ ԽՈՒԼ ԴՈՒՌ Դ -2 0.95 x 1.9	1900	950	1.805	1.805	-	2	3.61	-

ԱՇԽԱՏԱՆՔՆԵՐԻ ԿԱՏԱՐՄԱՆ ԺԱՄԱՆԱԿԱՑՈՒՅՑ

Հ/Հ	Աշխատանքի անվանումը	Ամիսներ											
		1	2	3	4	5	6	7	8	9	10	11	12
1	Տանիքի քանդման աշխատանքներ												
2	Տանիքի փայտանյութի կառուցման աշխատանքներ												
3	Տանիքածածկույթի կառուցման աշխատանքներ												
4	Շքամուտքերի նորոգում												
5	Շքամուտքերի էլ. մատակարարում												

Շինարարության տևողությունը 6 ամիս

ՏՆՕՐԵՆ	Հ. ԴԱՎԹՅԱՆ		22 ԿՈՏԱՅՔԻ ՄԱՐԶԻ ՆՈՐ ՀԱՃԸՆ ՀԱՄԱՅՆՔԻ ՆՈՐ ԳԵՂԻ ԲԱԿԱՎԱՅՐԻ Ֆ. ԹԵՎՈՍՅԱՆ 50, ՈՒՍՄԱՆՈՂԱԿԱՆ 68 ԵՎ ՈՒՍՄԱՆՈՂԱԿԱՆ 70 ԲԱԶՄԱԲՆԱԿԱՐԱՆ ՇԵՆՔԵՐԻ ՏԱՆԻՔՆԵՐԻ ԵՎ ՄՈՒՏՔԵՐԻ ՎԵՐԱՆՈՐՈԳՄԱՆ ՆԱԽԱԳԻԾ	ՊԱՏՎԵՐ	
Ն. Գ. Ճ.	Ն.ԱՇՐԱՖՅԱՆ					
ԳՇԵՑ	Ն.ԱՇՐԱՖՅԱՆ		ՈՒՍՄԱՆՈՂԱԿԱՆ 68	ԹԵՐԹ	ԹԵՐԹԵՐ
				ՃՇ-28	
			ԱՇԽԱՏԱՆՔՆԵՐԻ ԿԱՏԱՐՄԱՆ ԺԱՄԱՆԱԿԱՑՈՒՅՑ		

Թերթ	Անվանում	Ծանոթություն
1	ԲԱՑԱՏՐԱԳԻՐ, ԾԱՎԱԼԱԹԵՐԹ	ԷԼ-1
2	ԲՆԱԿԱՐԱՆԱՅԻՆ ՄԱԼՈՒԽՆԵՐԻ ԲԱՇԽՈՒՄԸ ԱՌԱՋԻՆ ԵՎ ՏԻՊԱՅԻՆ ՀԱՐԿԵՐԻ ՀԱՏԱԿԱԳԾՈՒՄ	ԷԼ-2

Մասնագիր

NN	Անվանումը և տեխնիկական բնութագիրը		Չափ. միավ.	
1	Միջհարկային ծածկի ծակում L=200մմ, D=50մմ		հատ	1
2	Միջհարկային ծածկի ծակում L=200մմ, D=40մմ		հատ	1
3	Մալուխ ալյումինե ջիղերով ВВГ-0.66, 3x6.0մմ²		մ	120
4	ՊՎՔ տուփախողովակ ամրացման դետալներով 100x60 մմ		մ	5
5	ՊՎՔ տուփախողովակ ամրացման դետալներով 60x40 մմ		մ	24
6	ՊՎՔ տուփախողովակ ամրացման դետալներով 40x25 մմ		մ	20
7	Բնակարանային մալուխների ապամոնտաժում		մ	120
8	Պլաստիկե լարան		հատ	30
9	Մալուխի փողկապի հիմք		հատ	30

Առաջարկվող և վկայակոչվող փաստաթղթերի ամփոփագիր

Նշանակում	Անվանում	Ծանոթագրութ.
	Վկայակոչվող փաստաթղթեր	
СНиП 3.05.06-85	էլեկտրատեխնիկական սարքավորանքներ:	

ԲԱՑԱՏՐԱԳԻՐ

Ուսանողական 68 հասցեում գտնվող երեք հարկանի, երկու շքամուտքով բնակելի շենքի բոլոր բնակարանների էլեկտրամատակարարումը կատարվում է հետևյալ կերպ՝ բոլոր շքամուտքերում տեղադրված հաշվիչների պահարանից տարվում է էլեկտրամատակարարման գիծ դեպի գոյություն ունեցող բնակարանային վահանակներ: Նախատեսվում է АВВГ-0.66 3x10.0 մմ² մակնիշի մալուխային գիծ:

Բոլոր բնակարանների սնման մալուխները ապամոնտաժվում և վերամոնտաժվում են նոր մալուխներով պատերի վրայով՝ ՊՎՔ տուփախողովակների մեջ:

էլեկտրամոնտաժային աշխատանքները անհրաժեշտ է կատարել СНиП 3.05.06-85 շինարարական նորմերի, տեխնիկական կանոնակարգերի և ՀՀ - ում գործող այլ կանոնների ու նորմերի համաձայն, պահպանելով աշխատանքի անվտանգության կանոնները:

ՏՆՕՐԵՆ	Հ. ԴԱՎԹՅԱՆ		ՀՀ ԿՈՏԱՅՔԻ ՄԱՐԶԻ ՆՈՐ ՀԱՃԸՆ ՀԱՄԱՅՆՔԻ ՆՈՐ ԳԵՂԻ ԲԼԱԿԱՎԱՅՐԻ Ֆ. ԹԵՎՈՍՅԱՆ 50, ՈՒՍԱՆՈՂԱԿԱՆ 68 ԵՎ ՈՒՍԱՆՈՂԱԿԱՆ 70 ԲԱԶՄԱԲՆԱԿԱՐԱՆ ՇԵՆՔԵՐԻ ՏԱՆԻՔՆԵՐԻ ԵՎ ՄՈՒՏՔԵՐԻ ՎԵՐԱՆՈՐՈԳՄԱՆ ՆԱԽԱԳԻԾ		ՊԱՏՎԵՐ	
	Դ. ՇԵՐՄԱԶԱՆՅԱՆ				
ԳԾԵՑ	Տ. ԴԱՎԹՅԱՆ		ՈՒՍԱՆՈՂԱԿԱՆ 68		ԹԵՐԹ	ԹԵՐԹԵՐ
					ԷԼ-1	
			ԲԱՑԱՏՐԱԳԻՐ, ԾԱՎԱԼԱԹԵՐԹ		ԷԼԵԿՇԻՆ	

ԱՌԱՋԻՆ ՇՔԱՄՈՒՏՔԻ ՄՈՒՏՔԻ ԵՎ ԱՌԱՋԻՆ ՀԱՐԿԻ ՀԱՏԱԿԱԳԻԾ Մ1:100

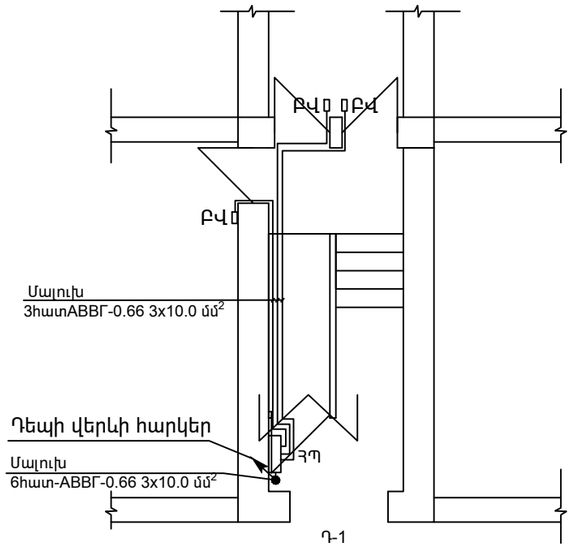

ԱՌԱՋԻՆ ՇՔԱՄՈՒՏՔԻ ՏԻՊԱՅԻՆ ՀԱՐԿԻ ՀԱՏԱԿԱԳԻԾ Մ1:100

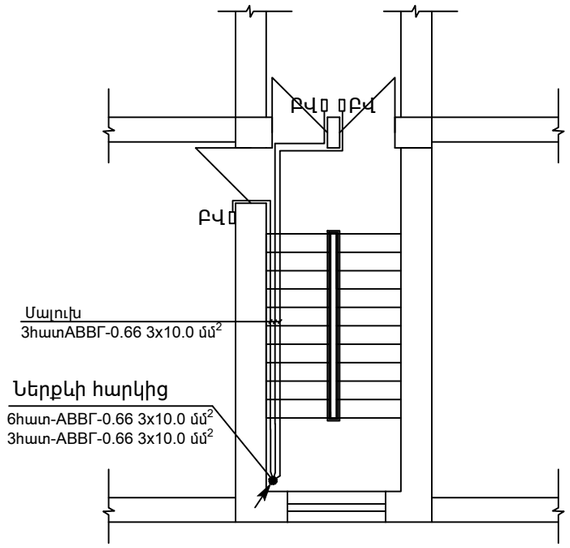

ԵՐԿՐՈՐԴ ՇՔԱՄՈՒՏՔԻ ՄՈՒՏՔԻ ԵՎ ԱՌԱՋԻՆ ՀԱՐԿԻ ՀԱՏԱԿԱԳԻԾ Մ1:100

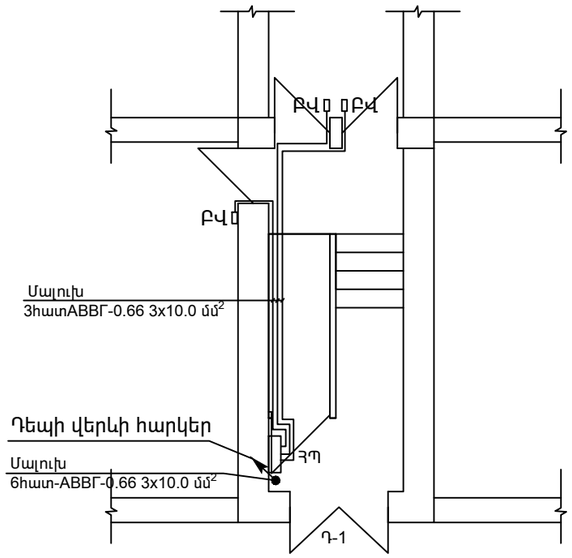

ԵՐԿՐՈՐԴ ՇՔԱՄՈՒՏՔԻ ՏԻՊԱՅԻՆ ՀԱՐԿԻ ՀԱՏԱԿԱԳԻԾ Մ1:100

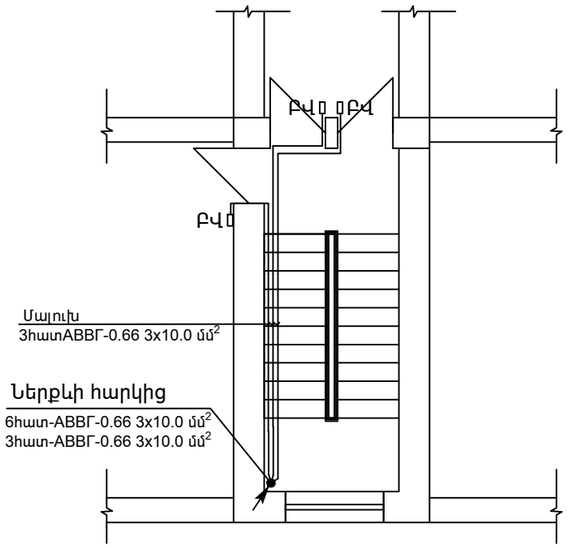

ՊԱՅՄԱՆԱԿԱՆ ՆՇԱՆԱԿՈՒՄՆԵՐ

ԲՎ	Բնակարանի բաշխիչ վահան
ՀՊ	Հաշվիչների պահարան

ՏՆՕՐԵՆ	Հ. ԴԱՎԹՅԱՆ		ՀՀ ԿՈՏԱՅՔԻ ՄԱՐԶԻ ՆՈՐ ՀԱՃԼՆ ՀԱՄԱՅՆՔԻ ՆՈՐ ԳԵՂԻ ԲՆԱԿԱՎԱՅՐԻ Ֆ. ԹԵՎՈՍՅԱՆ 50, ՈՒՍՄԱՆՈՂԱԿԱՆ 68 ԵՎ ՈՒՍՄԱՆՈՂԱԿԱՆ 70 ԲԱԶՄԱԲՆԱԿԱՐԱՆ ՇԵՆՔԵՐԻ ՏԱՆԻՔՆԵՐԻ ԵՎ ՄՈՒՏՔԵՐԻ ՎԵՐԱՆՈՐՈԳՄԱՆ ՆԱԽԱԳԻԾ	ՊԱՏՎԵՐ	
Ն. Գ. Ճ.	Դ. ՇԵՐՄԱԶԱՆՅԱՆ				
ԳՇԵՑ	Տ. ԴԱՎԹՅԱՆ		ՈՒՍՄԱՆՈՂԱԿԱՆ 68	ԹԵՐԹ	ԹԵՐԹԵՐ
				էL-2	
			ԲՆԱԿԱՐԱՆԱՅԻՆ ՄԱԼՈՒԽՆԵՐԻ ԲԱՇԽՈՒՄԸ ԱՌԱՋԻՆ ԵՎ ՏԻՊԱՅԻՆ ՀԱՐԿԵՐԻ ՀԱՏԱԿԱԳԾՈՒՄ	էLԵԿԾԻՆ	

ԱՇԽԱՏԱՆՔԱՅԻՆ ԳԾԱԳՐԵՐԻ ՑԱՆԿ

N	ԹԵՐԹԵՐԻ ԱՆՎԱՆՈՒՄԸ	ԹԵՐԹ
1		13
1	ԸՆԴՀԱՆՈՒՐ ՏՎՅԱԼՆԵՐ: ԲԱՑԱՏՐԱԳԻՐ	ճՇ -1
2	ՏԱՆԻՔԻ ՀԱՏԱԿԱԳԻԾ /ՉԱՓԱԳՐՈՒԹՅՈՒՆ/	ճՇ -2
3	ՏԱՆԻՔԻ ՀԱՏԱԿԱԳԻԾ /ՆԱԽԱԳԾՎՈՂ/	ճՇ -3
4	ԾՊԵՂԻ ՀԱՏԱԿԱԳԻԾ /ՉԱՓԱԳՐՈՒԹՅՈՒՆ/	ճՇ -4
5	ՓԱՅՏԱ ԿՈՆՍՏՐՈՒԿՑԻԱՆԵՐԻ ՀԱՏԱԿԱԳԻԾ	ճՇ -5
6	ԾՊԵՂԻ ՀԱՏԱԿԱԳԻԾ /ՆԱԽԱԳԾՎՈՂ/	ճՇ -6
7	ԿՏՐՎԱԾՔ 1-1: ՉԱՓԱԳՐՈՒԹՅՈՒՆ	ճՇ -7
8	ԿՏՐՎԱԾՔ 2-2: ՉԱՓԱԳՐՈՒԹՅՈՒՆ	ճՇ -8
9	ԿՏՐՎԱԾՔ 1-1: ՆԱԽԱԳԾՎՈՂ	ճՇ -9
10	ԿՏՐՎԱԾՔ 2-2: ՆԱԽԱԳԾՎՈՂ	ճՇ -10
11	ԱՆԿՅՈՒՆԱՅԻՆ ԵՎ ԱՐՏԱՔԻՆ ԾՊԵՂՆԱՌՏՔԵՐԻ ՄԻԱՑՄԱՆ ՀԱՆԳՈՒՅՑ: ՏԵՍՔ "Ա": ՀԱՆԳՈՒՅՑ "Ա":	ճՇ -11
12	ՀԱՆԳՈՒՅՑՆԵՐ	ճՇ -12
13	ՀԱՆԳՈՒՅՑՆԵՐ	ճՇ -13
14	ՏԱՆԻՔԻ ՁԱԳԱՐԻ ՀԱՆԳՈՒՅՑ	ճՇ -14
15	ՏԱՆԻՔԻ ՓԱՅՏԵ ճԱԿՏՈՆԻ ՏԵՍՔ,ՏԱՆԻՔԻ ՓԱՅՏԵ ԱՍՏԻճԱՆՆԵՐԻ ՏԵՍՔ,ՄԱՍՆԱԳՐԵՐ	ճՇ -15
16	ՁԵՂՆԱԼՈՒՍԱՄՈՒՏԻ ՀԱՏՈՒՅԹ	ճՇ -16
17	ՕԴԱՓՈԽՈՒԹՅԱՆ ՈՒՂԻՆԵՐԻ ՆՈՐՈԳՄԱՆ ՄԱՍՆԱԳԻՐ	ճՇ -17
18	ՏԱՆԻՔԻ ՄԵՏԱՂԱԿԱՆ ՄՏՈՑ, ՄԱՍՆԱԳՐԵՐ	ճՇ -18
19	ՏԱՆԻՔԻ ՄԵՏԱՂԱԿԱՆ ՃԱՂԱՇԱՐ,ՆՅՈՒԹԵՐԻ ՄԱՍՆԱԳԻՐ	ճՇ -19
20	ՊՐՈՖԻԼԱՎՈՐ ԹԻԹԵՂԻ ԱՄՐԱՑՄԱՆ ՀԱՆԳՈՒՅՑ:	ճՇ -20
21	ՀԱՏՎԱԾՔ ՏԱՆԻՔԻ ՀԱՏԱԿԱԳԾԻՑ: ՁՆԱՐԳԵԼԻՉՆԵՐ: ՁՆԱՐԳԵԼԻՉՆԵՐԻ ՏԵՂԱԴՐՄԱՆ ՀԱՆԳՈՒՅՑ -1:	ճՇ -21
22	ՏԱՆԻՔԻ ՓԱՅՏԵ ԿՈՆՍՏՐՈՒԿՑԻԱՆԵՐԻ ՄԱՍՆԱԳԻՐ:	ճՇ -22
23	ՏԱՆԻՔԻ ՔԱՆԴՄԱՆ ԵՎ ՎԵՐԱՆՈՐՈԳՄԱՆ ԱՇԽԱՏԱՆՔՆԵՐԻ ՄԱՍՆԱԳԻՐ	ճՇ -23
24	ՇՔԱՄՈՒՏՔԵՐԻ ՀԱՏԱԿԱԳԻԾ	ճՇ -24
25	ՇՔԱՄՈՒՏՔԵՐԻ ՀԱՏԱԿԱԳԻԾ	ճՇ -25
26	ՆԱԽԱԳԾՎՈՂ ԱՐՏԱՔԻՆ ԴՈՒՌ ՄԴ-1,ՊԱՏՈՒՀԱՆՆԵՐԻ ՄԱՍՆԱԳԻՐ	ճՇ -26
27	ՇՔԱՄՈՒՏՔԵՐԻ ՔԱՆԴՄԱՆ ԵՎ ԿԱՏԱՐՎՈՂ ԱՇԽԱՏԱՆՔՆԵՐԻ ՄԱՍՆԱԳԻՐ, ՄԵՏԱՂԱԿԱՆ ԲԱԶՐԻՔԻ ԵՎ ԲՈՆԱՁՈՂԻ ՆՅՈՒԹԵՐԻ ՄԱՍՆԱԳԻՐ	ճՇ -27
28	ԱՇԽԱՏԱՆՔՆԵՐԻ ԿԱՏԱՐՄԱՆ ԺԱՄԱՆԱԿԱՑՈՒՅՑ	ճՇ -28

ԲԱՑԱՏՐԱԳԻՐ

ՀՀ ԿՈՏԱՅՔԻ ՄԱՐԶԻ ՆՈՐ ՀԱՃԸՆ ՀԱՄԱՅՆՔԻ ՆՈՐ ԳԵՂԻ ԲՆԱԿԱՎԱՅՐԻ Ֆ. ԹԵՎՈՍՅԱՆ 50, ՈՒՍԱՆՈՂԱԿԱՆ 68 ԵՎ ՈՒՍԱՆՈՂԱԿԱՆ 70 ԲԱԶՄԱԲՆԱԿԱՐԱՆ ՇԵՆՔԵՐԻ ՏԱՆԻՔՆԵՐԻ ԵՎ ՄՈՒՏՔԵՐԻ ՎԵՐԱՆՈՐՈԳՄԱՆ ՆԱԽԱԳԻԾԸ ԿԱՏԱՐՎԵԼ Է ՊԱՏՎԻՐԱՏՈՒ՝ ՆՈՐ ՀԱՃԸՆԻ ՀԱՄԱՅՆՔԱՊԵՏԱՐԱՆԻ ՊԱՏՎԵՐԻ ԵՎ ՃԱՐՏԱՐԱՊԵՏԱՀԱՏԱԿԱԳԾՄԱՅԻՆ ԱՌԱՋԱԴՐԱՆՔԻ ՀԻՄԱՆ ՎՐԱ:

Նախագծով նախատեսված է հետևյալ աշխատանքները .

1. Տանիքի քանդում
2. Նոր տանիքի կառուցում
3. Ջեղնալուսամուտի կառուցում
4. Փայտե կոնստրուկցիաների քանդում:
5. Տանիքի Փայտանյութի , կավարամածի հրդեհապաշտպանում:
6. Պիպի կառուցում ցինկապատ թիթեղից /հաստ. 0.55 մմ/:
7. Ջրհորդանի տեղադրում ցինկապատ թիթեղից /հաստ. 0.55 մմ/:
8. Տանիքի ցինկապատ պրոֆիլավոր թիթեղի տեղադրում /հաստ. 0.55 մմ/
9. Ցինկապատ թիթեղից ձագարների տեղադրում /հաստ. 0.55 մմ/:
10. Ցինկապատ թիթեղից ջրհոս խողովակների տեղադրում /հաստ. 0.55 մմ/:
11. Տանիքի ջերմամեկուսացման աշխատանքներ
12. Պողպատե պաշտպանիչ ճաղաշարի տեղադրում:
13. Օդատար ուղիների վերանորոգում :
14. Օդատար ուղիների գլխանոցի կառուցում ցինկապատ թիթեղից /հաստ 0.55 մմ/
15. Ջնարգելիչների տեղադրում
16. Շքամուտքերի վերանորոգման աշխատանքներ

Նախագիծը մշակված է ՀՀՇՆ 20-06-2014, ՀՀՇՆ 31-04-2022, ՀՀՇՆ 20-04-2020, ՀՀՇՆ 13-03-2022, ՀՀՇՆ 31-01-2014 պահանջներին համապատասխան և հաշվի է առնված պատվիրատուի առաջարկությունները:
Աշխատանքների իրականացման համար անհրաժեշտ մեխանիզմներն են՝ ինքնաթափ ավտոմեքենա, վերամբարձ կռունկ:
Աշխատանքների կատարման համար շինարարի կողմից պետք է ներկայացվի «կապիտալ շինարարության իրականացման» քաղաքացիական ոլորտին վերաբերվող լիցենզիա:
-Աշխատանքների կատարման
համար շինարարի կողմից պետք է ներկայացվի օգտագործվող նյութերի որակը հաստատող հավաստագիր:
Վերանորոգման աշխատանքները կատարել պահպանելով տեխնոլոգիական նկատառումները, անվտանգության տեխնիկայի կանոները:

ՏՆՕՐԵՆ	Հ. ԴԱՎԹՅԱՆ		ՀՀ ԿՈՏԱՅՔԻ ՄԱՐԶԻ ՆՈՐ ՀԱՃԸՆ ՀԱՄԱՅՆՔԻ ՆՈՐ ԳԵՂԻ ԲՆԱԿԱՎԱՅՐԻ Ֆ. ԹԵՎՈՍՅԱՆ 50, ՈՒՍԱՆՈՂԱԿԱՆ 68 ԵՎ ՈՒՍԱՆՈՂԱԿԱՆ 70 ԲԱԶՄԱԲՆԱԿԱՐԱՆ ՇԵՆՔԵՐԻ ՏԱՆԻՔՆԵՐԻ ԵՎ ՄՈՒՏՔԵՐԻ ՎԵՐԱՆՈՐՈԳՄԱՆ ՆԱԽԱԳԻԾ		ՊԱՏՎԵՐ	
Ն. Գ. Ճ.	Դ. ՇԵՐՄԱԶԱՆՅԱՆ					
ԳԾԵՑ	Տ. ԴԱՎԹՅԱՆ		ՈՒՍԱՆՈՂԱԿԱՆ 70		ԹԵՐԹ	ԹԵՐԹԵՐ
					ճՇ-1	
			ԸՆԴՀԱՆՈՒՐ ՏՎՅԱԼՆԵՐ, ԲԱՑԱՏՐԱԳԻՐ:		ԷԼԵԿՇԻՆ	

ՏԱՆԻՔԻ ՀԱՏԱԿԱԳԻԾ /ՉԱՓԱԳՐՈՒԹՅՈՒՆ/ Մ 1:100

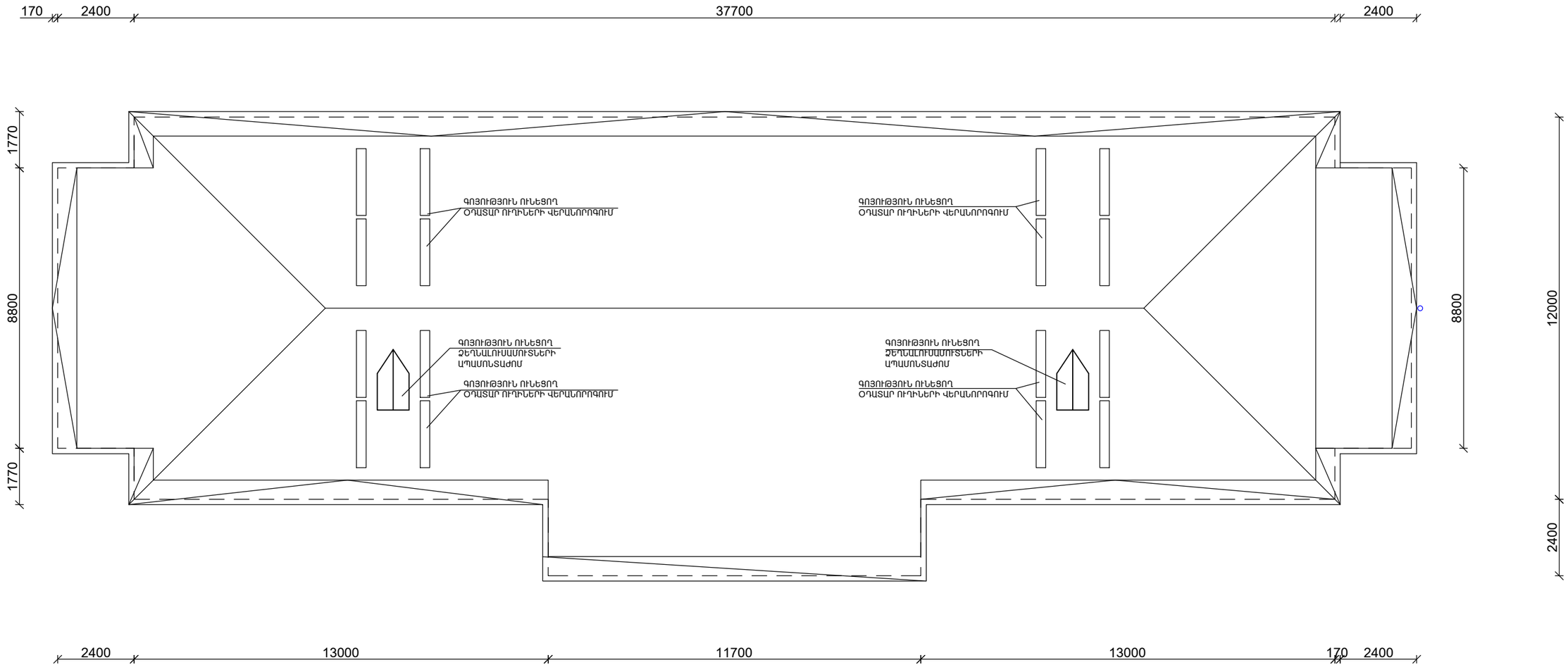

ՏՆՕՐԵՆ	Հ. ԴԱՎԹՅԱՆ		ՀՀ ԿՈՏԱՅՔԻ ՄԱՐԶԻ ՆՈՐ ՀԱՀԷՆ ՀԱՄԱՅՆՔԻ ՆՈՐ ԳԵՂԻ ԲԱԿԱՎԱՅՐԻ Ֆ. ԹԵՎՈՍՅԱՆ 50, ՈՒՍԱՆՈՂԱԿԱՆ 68 ԵՎ ՈՒՍԱՆՈՂԱԿԱՆ 70 ԲԱՆՄԱԲԱԿԱՎԱՆ ՇԵՆՔԵՐԻ ՏԱՆԻՔՆԵՐԻ ԵՎ ՄՈՒՏՔԵՐԻ ՎԵՐԱՆՈՐՈԳՄԱՆ ՆԱԽԱԳԻԾ	ՊԱՏՎԵՐ	
Ն. Գ. Ճ.	Դ. ՇԵՐՄԱԶԱՆՅԱՆ				
ԳՇԵՑ	Տ. ԴԱՎԹՅԱՆ		ՈՒՍԱՆՈՂԱԿԱՆ 70	ԹԵՐԹ	ԹԵՐԹԵՐ
				ՃՇ-2	
			ՏԱՆԻՔԻ ՀԱՏԱԿԱԳԻԾ /ՉԱՓԱԳՐՈՒԹՅՈՒՆ/	ԷԼԵԿՇԻՆ	

ՏԱՆԻՔԻ ՀԱՏԱԿԱԳԻԾ /ՆԱԽԱԳԾՎՈՂ/ Մ 1:100

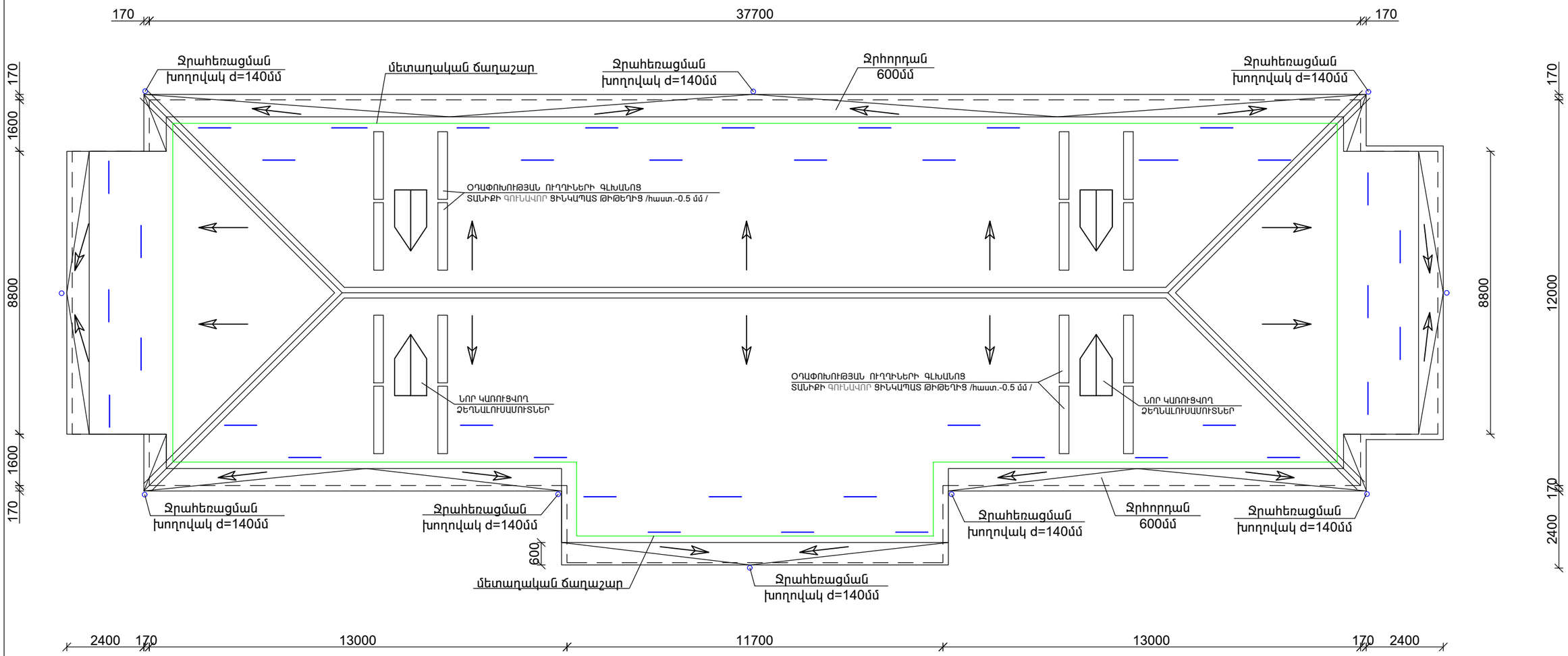

ՏՆՕՐԵՆ	Հ. ԴԱՎԹՅԱՆ		ՀՀ ԿՈՏԱՅՔԻ ՄԱՐԶԻ ՆՈՐ ՀԱՃԵՆ ՀԱՄԱՅՆՔԻ ՆՈՐ ԳԵՂԻ ԲԱԿԱՎԱՅՐԻ Ֆ. ԹԵՎՈՍՅԱՆ 50, ՈՒՍՍԱՆՈՂԱԿԱՆ 68 ԵՎ ՈՒՍՍԱՆՈՂԱԿԱՆ 70 ԲԱՑՄԱԲԱԿԱՐԱՆ ՇԵՆՔԵՐԻ ՏԱՆԿԽԵՐԻ ԵՎ ՄՈՒՏՔԵՐԻ ՎԵՐԱՆՈՐԴԱՄԱՆ ՆԱԽԱԳԻԾ	ՊԱՏՎԵՐ	
Ն. Գ. Ճ.	Դ. ՇԵՐՄԱԶԱՆՅԱՆ				
ԳՇԵՏ	Տ. ԴԱՎԹՅԱՆ		ՈՒՍՍԱՆՈՂԱԿԱՆ 70	ԹԵՐԹ	ԹԵՐԹԵՐ
				ՃՇ-3	
			ՏԱՆԻՔԻ ՀԱՏԱԿԱԳԻԾ /ՆԱԽԱԳԾՎՈՂ/	ԷԼԵԿՇԻՆ	

ԾՊԵՂԻ ԵՎ ԿԱՎԱՐԱՄԱԾԻ ՀԱՏԱԿԱԳԻԾ /ՉԱՓԱԳՐՈՒԹՅՈՒՆ/ Մ 1:100

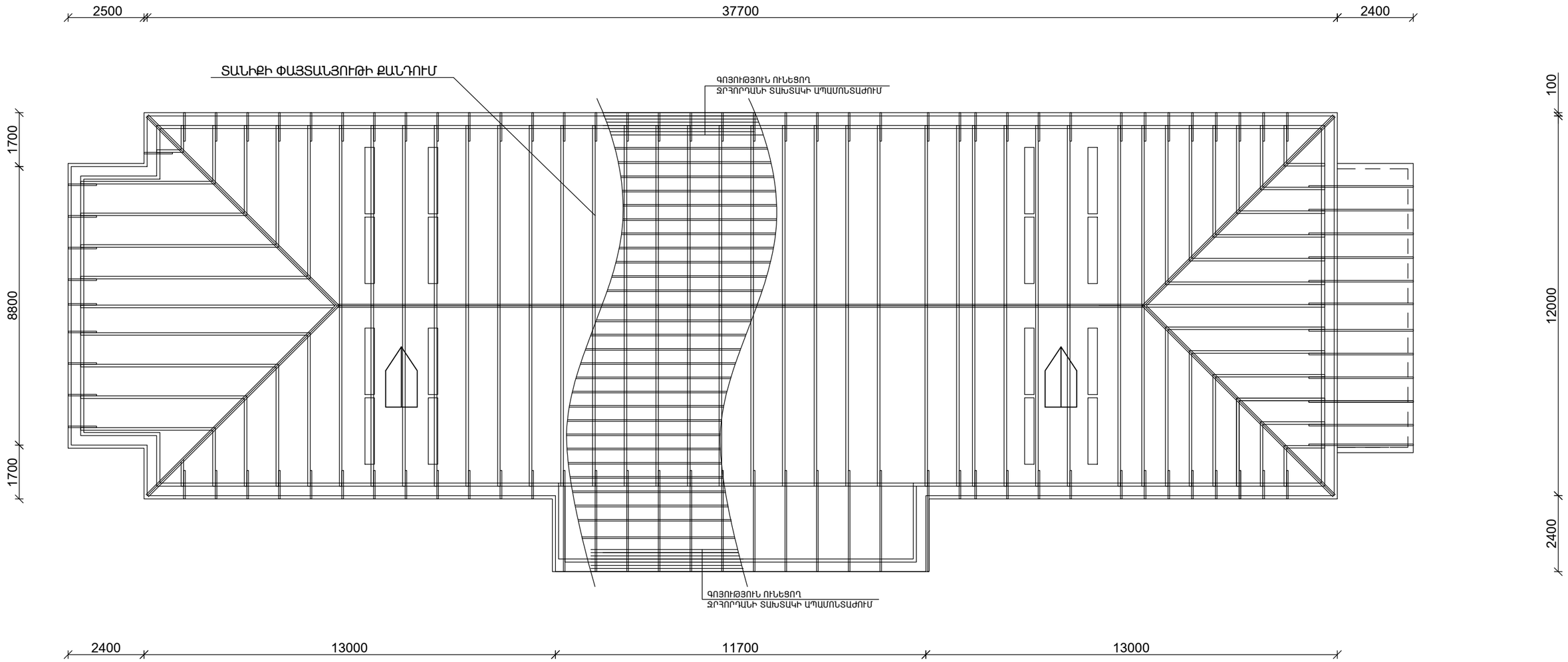

ՏՆՕՐԵՆ	Հ. ԴԱՎԹՅԱՆ		ՀՀ ԿՈՏԱՅՔԻ ՄԱՐԶԻ ՆՈՐ ՀԱՄԸՆ ՀԱՄԱՅՆՔԻ ՆՈՐ ԳԵՂԻ ԲԱԿԱՎԱՅՐԻ Ֆ. ԹԵՎՈՍՅԱՆ 50, ՈՒՍԱՆՈՂԱԿԱՆ 68 ԵՎ ՈՒՍԱՆՈՂԱԿԱՆ 70 ԲԱՁՄԱԲԱԿԱՐԱՆ, ՇԵՆՔԵՐԻ ՏԱՆԻՔՆԵՐԻ ԵՎ ՄՈՒՏՔԵՐԻ ՎԵՐԱՆՈՐՈԳՄԱՆ ՆԱԽԱԳԻԾ	ՊԱՏՎԵՐ	
Ն. Գ. Ճ.	Դ. ՇԵՐՄԱԶԱՆՅԱՆ				
ԳՏԵՑ	Տ. ԴԱՎԹՅԱՆ		ՈՒՍԱՆՈՂԱԿԱՆ 70	ԹԵՐԹ	ԹԵՐԹԵՐ
				ՃՇ-4	
			ԾՊԵՂԻ ԵՎ ԿԱՎԱՐԱՄԱԾԻ ՀԱՏԱԿԱԳԻԾ /ՉԱՓԱԳՐՈՒԹՅՈՒՆ/	ԷԼԵԿՇԻՆ	

Փայտյա կոնստրուկցիաների հատակագիծ Մ 1:100

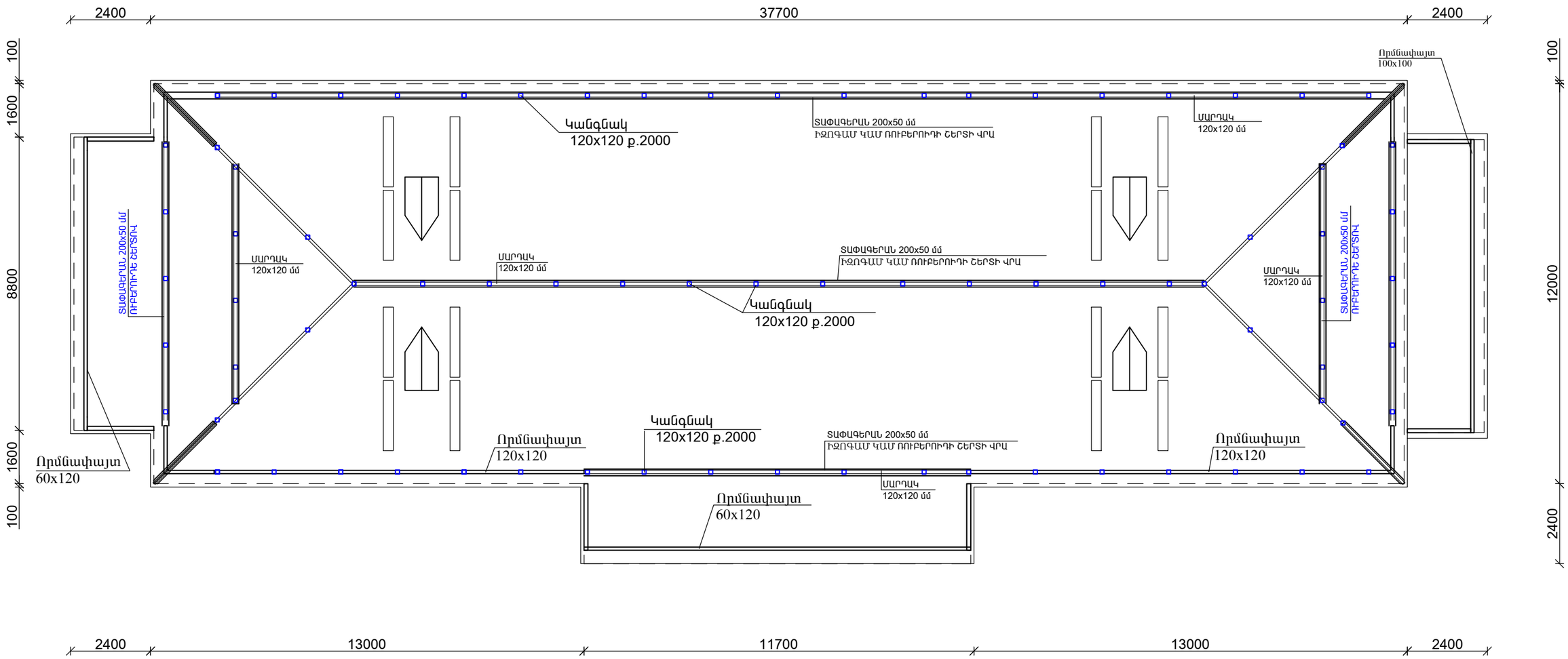

ՏՆՕՐԵՆ	Հ. ԴԱՎԹՅԱՆ		ՀՈՏԱՅԻՔԻ ՄԱՐԶԻ ՆՈՐ ՀԱՃԸՆ, ՀԱՄԱՅՆՔԻ ՆՈՐ ԳԵՂԻ ԲԱԿԱՎԱՅՐԻ Ֆ. ԹԵՐԱՆՅԱՆ 50, ՈՒՍՍԱՆՈՂԱԿԱՆ 68 ԵՎ ՈՒՍՍԱՆՈՂԱԿԱՆ 70 ԲԱՁՄԱԲԱԿԱՐԱՆ ՇԵՆՔԵՐԻ ՏԱՆԻՔՆԵՐԻ ԵՎ ՄՈՒՏՔԵՐԻ ՎԵՐԱՆՈՐԴԱՄԱՆ ՆԱԽԱԳԻԾ	ՊԱՏՎԵՐ	
Ն. Գ. Ճ.	Դ. ՇԵՐՄԱԶԱՆՅԱՆ				
ԳՈԵՑ	Տ. ԴԱՎԹՅԱՆ		ՈՒՍՍԱՆՈՂԱԿԱՆ 70	ԹԵՐԹ	ԹԵՐԹԵՐ
				ՃԾ-5	
			ՓԱՅՏՅԱ ԿՈՆՍՏՐՈՒԿՑԻԱՆԵՐԻ ՀԱՏԱԿԱԳԻԾ	ԷԼԵԿԾԻՆ	

ՇՊԵՂԻ ԵՎ ԿԱՎԱՐԱՄԱՇԻ ՀԱՏԱԿԱԳԻԾ /ՆԱԽԱԳԾՎՈՂ/

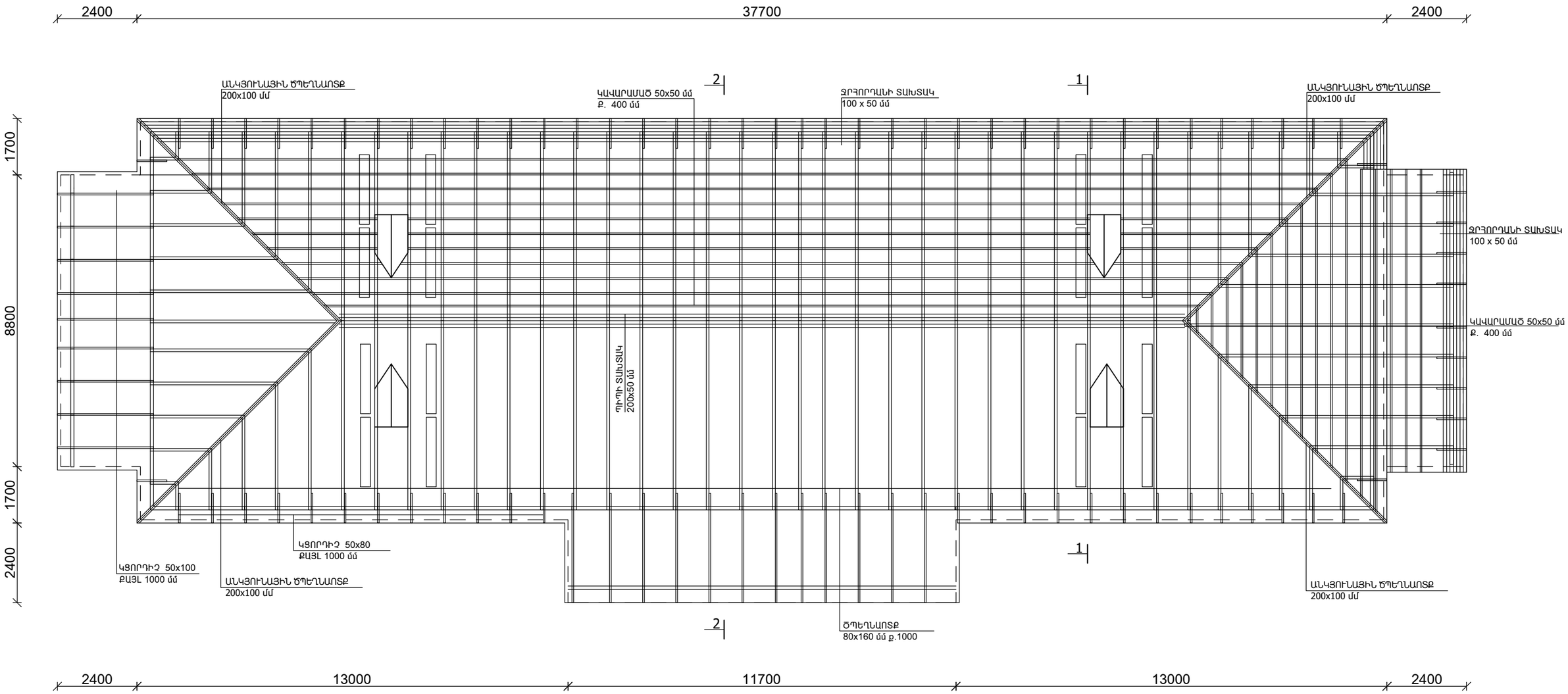

ՏՆՕՐԵՆ	Հ. ԴԱՎԹՅԱՆ		ՀՀ ԿՈՏԱՅՔԻ ՄԱՐԶԻ ՆՈՐ ՀԱՃԵՆ ՀԱՄԱՅՆՔԻ ՆՈՐ ԳԵՂԻ ԲԱԿԱՎԱՅՐԻ Ֆ. ԹԵՎՈՍՅԱՆ 50, ՈՒՍԱՆՈՂԱԿԱՆ 68 ԵՎ ՈՒՍԱՆՈՂԱԿԱՆ 70 ԲԱԶՄԱԲՆԱԿԱՐԱՆ ՇԵՆՔԵՐԻ ՏԱՆԻՔՆԵՐԻ ԵՎ ՄՈՒՏՔԵՐԻ ՎԵՐԱՆՈՐՈԳՄԱՆ ՆԱԽԱԳԻԾ	ՊԱՏՎԵՐ	
Ն. Գ. Ճ.	Դ. ՇԵՐՄԱԶԱՆՅԱՆ				
ԳԾԵՑ	Տ. ԴԱՎԹՅԱՆ		ՈՒՍԱՆՈՂԱԿԱՆ 70	ԹԵՐԹ	ԹԵՐԹԵՐ
				ՃՇ-6	
			ՇՊԵՂԻ ԵՎ ԿԱՎԱՐԱՄԱՇԻ ՀԱՏԱԿԱԳԻԾ /ՆԱԽԱԳԾՎՈՂ/	ԷԼԵԿՇԻՆ	

Կտրվածք 1-1 Մ 1:50

/չափագրություն/

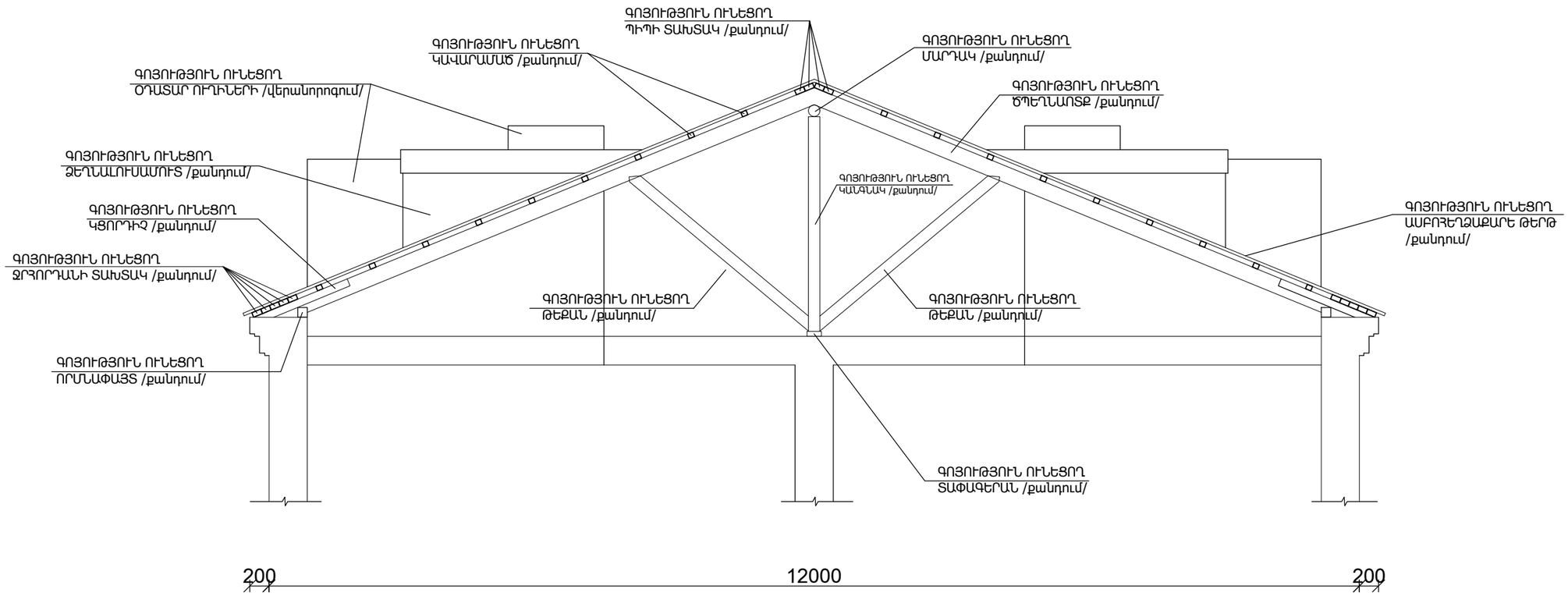

ՏՆՕՐԵՆ	Հ. ԴԱՎԹՅԱՆ		ՀՀ ԿՈՏԱՅՔԻ ՄԱՐԶԻ ՆՈՐ ՀԱՃԸՆ ՀԱՄԱՅՆՔԻ ՆՈՐ ԳԵՂԻ ԲԼԱԿՎԱՅՐԻ Ֆ. ԹԵՎՈՍՅԱՆ 50, ՈՒՍՄԱՆՈՂԱԿԱՆ 68 ԵՎ ՈՒՍՄԱՆՈՂԱԿԱՆ 70 ԲԱԶՄԱԲՆԱԿԱՐԱՆ ՇԵՆՔԵՐԻ ՏԱՆԻՔՆԵՐԻ ԵՎ ՄՈՒՏՔԵՐԻ ՎԵՐԱՆՈՐՈԳՄԱՆ ՆԱԽԱԳԻԾ	ՊԱՏՎԵՐ	
Ն. Գ. Ճ.	Դ. ՇԵՐՄԱԶԱՆՅԱՆ				
ԳՇԵՑ	Տ. ԴԱՎԹՅԱՆ		ՈՒՍՄԱՆՈՂԱԿԱՆ 70	ԹԵՐԹ	ԹԵՐԹԵՐ
				ՃՇ-7	
			ԿՏՐՎԱԾՔ 1 -1 /ՉԱՓԱԳՐՈՒԹՅՈՒՆ/	ԷԼԵԿՇԻՆ	

Կտրվածք 2-2 Մ 1:50

/չափագրություն/

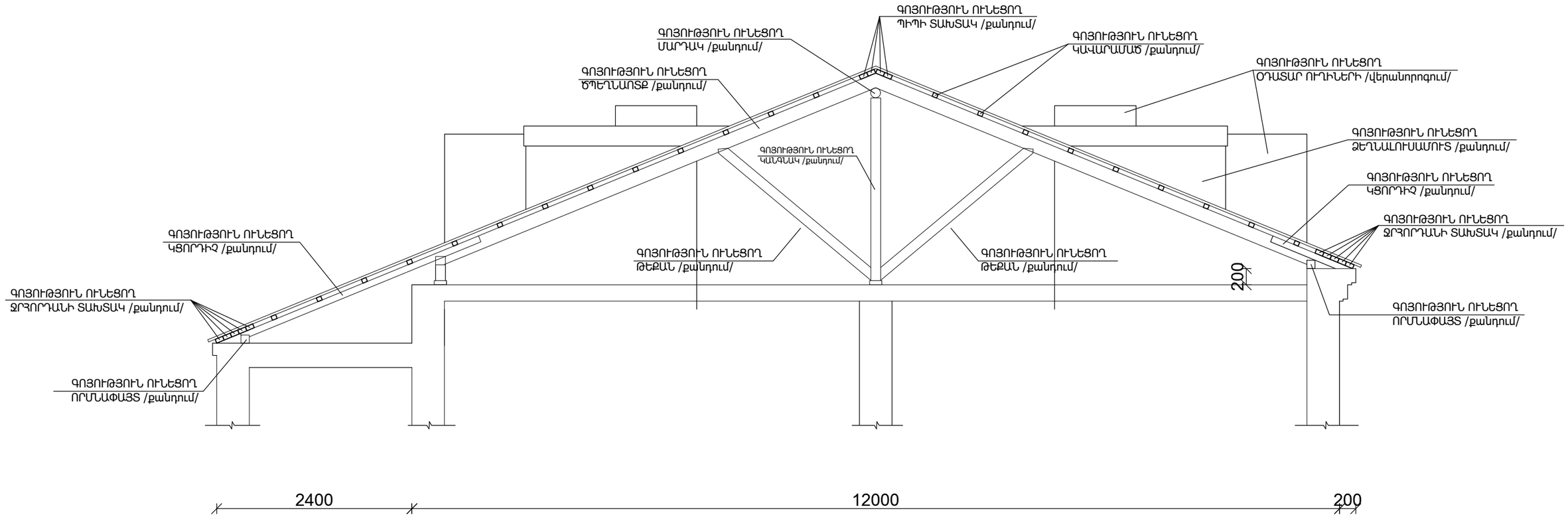

ՏՆՕՐԵՆ	Հ. ԴԱՎԹՅԱՆ		ՀՀ ԿՈՏԱՅՔԻ ՄԱՐԶԻ ՆՈՐ ՀԱՃԸՆ ՀԱՄԱՅՆՔԻ ՆՈՐ ԳԵՂԻ ԲԼԱԿՎԱՅՐԻ Ֆ. ԹԵՎՈՍՅԱՆ 50, ՈՒՍՄԱՆՈՂԱԿԱՆ 68 ԵՎ ՈՒՍՄԱՆՈՂԱԿԱՆ 70 ԲԱԶՄԱԲՆԱԿԱՐԱՆ ՇԵՆՔԵՐԻ ՏԱՆԻՔՆԵՐԻ ԵՎ ՄՈՒՏՔԵՐԻ ՎԵՐԱՆՈՐՈԳՄԱՆ ՆԱԽԱԳԻԾ	ՊԱՏՎԵՐ	
Ն. Գ. Ճ.	Դ. ՇԵՐՄԱԶԱՆՅԱՆ				
ԳՇԵՑ	Տ. ԴԱՎԹՅԱՆ		ՈՒՍՄԱՆՈՂԱԿԱՆ 70	ԹԵՐԹ	ԹԵՐԹԵՐ
				ՃՇ-7	
			ԿՏՐՎԱԾՔ 2 -2 /ՉԱՓԱԳՐՈՒԹՅՈՒՆ/	ԷԼԵԿՇԻՆ	

Կտրվածք 1-1 Ս 1:50

/նախագծում/

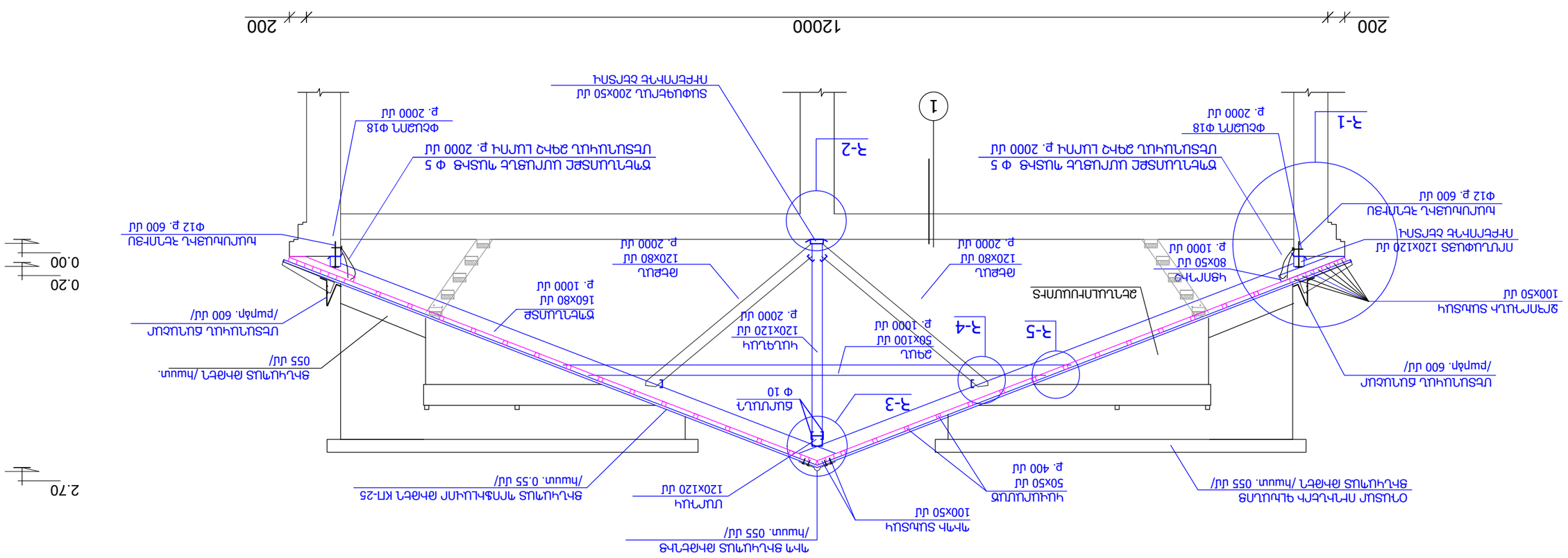

1. ՍԱՂՄԵՐ ՁԵՐՄԱՍԵՐԻՈՒՄԻ ԽՍՄՊԱՐ ՇԵՐՏ /հաստ. 200 մմ/
2. ԳԱԼՎԱՆԱՅԻՆ ԿԱՌԱՎԱՐ /հաստ. 5 մմ/
3. ՍԱՂՄԱՐԱՐ Ց/ԱԿԱՇՈՒՅԼԱՅԻՆ ՀԱՄԱՁԱՅՆՈՒԹՅԱՆ ՇԵՐՏ /հաստ. 30 մմ/
4. ԳՈՅԱՑՈՒՄ ՊԻԼԵՅՑՈՆ ԾԱԾԿԻ ՍՍԼ

1

ԾԱՆՈՒՑՈՒԹՅՈՒՆ

1. ՓԱՅՏԱՅԱՑՈՒՄԻՑ ԿԱՍԱՎՈՐ ՍՈՖԻ 2-ՐԴ ՏԵՍԱԿԻԿ:
2. ՓԱՅՏԱՅԱՑՈՒՄԻ ՄԱՍԵՐԸ ՊՊՏԱԼԻ ԳՈՒՅՆ ՊԱՏՐԱՍՏ ԵՆ ԳՈՒՅՆ ԷՋ ԳՈՒՅՆ ԱՍԿԱՆԵՐՈՎ ԵՎ ԳՈՒՅՆ ԱՍԿԱՆԵՐԻ ԵՎ ՊԵՏԻՐՈՒՄՆԵՐԸ ԵՐԻՄԻՐ ՇԵՏՍ ՊՈՒՐԱԿԻՆ:
3. ՓԱՅՏԱՅԱՑՈՒՄԻՑ ԱՌԱՋԱՎՈՐ ԵՎ ՀԱՄԱՁԱՅՆՎԱԾ ԼՈՒԾՈՒՄՆԵՐԸ ՊԱՐՏԱԴԻՐ:

ՏԱՐԵՐԸ	Հ. ԳԱՎԱՌՅԱՆ	22 կամաթի ուղղի համար համայնքապետարանի ֆինանսական աջակցությամբ իրականացվող ներդրումային ծրագրի շրջանակներում 70 բնաջրհեղեղանոցների կառուցման աշխատանքներ Ներքին Ջրաբերդ գյուղում 50, Ներքին Ջրաբերդ գյուղում 68 և Ներքին Ջրաբերդ գյուղում 70 բնաջրհեղեղանոցների նախագիծ		ԳԼՈՒԽ
Ղ. Գ. Հ.	Դ. ԵԲՐՈՒՍԱՆՅԱՆ			
ԳՏԵՏ	Տ. ԳԱՎԱՌՅԱՆ	ՆԱԽԱԳԻԾ		ՖԵԼԻՔՍ ՖԵԼԻՔՍԵՐ
		ՆԻՍՏԱՐԱՆ 70		ԱՀ-8
		ԿՏՐՈՒՄՆԵՐ 1-1 ԿԱՌԱԳԾՈՒՄՆ		ԵԼԵԿՏԲ

Կտրվածք 2-2 Մ 1:50

/նախագծվող/

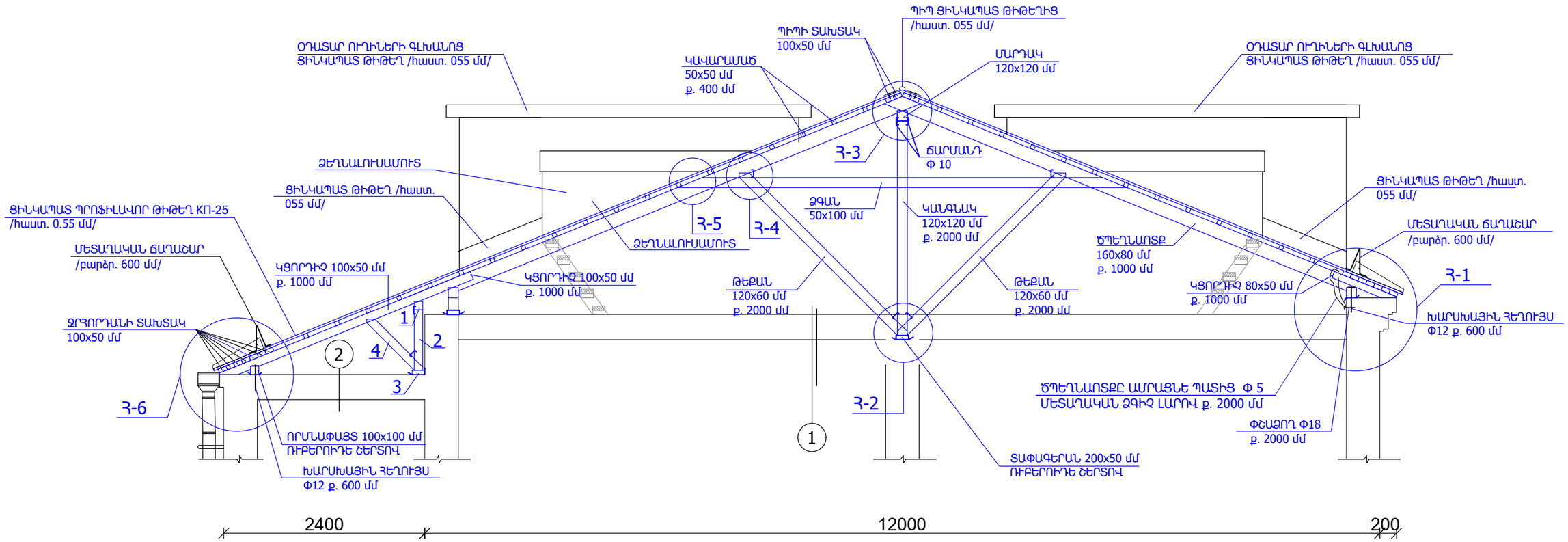

1. ՏԱՆԻՔԻ ՋԵՐՄԱՄԵԿՈՒՍԻՉ ԽԱՐԱՄԻ ՇԵՐՏ /հաստ. 200 մմ/
2. ԳՈԼՈՐՇԱՄԵԿՈՒՍԻՉ ԻԶՈԳԱՄ /հաստ. 5 մմ/
3. ՏԱՆԻՔՈՒՄ Ց/ԱՎԱԶԱՅԻՆ ՀԱՐԹԵՑՈՒՑԻՉ ՇԵՐՏ /հաստ. 30 մմ/
4. ԳՈՅՈՒԹՅՈՒՆ ՈՒՆԵՑՈՂ ԾԱԾԿԻ ՍԱԼ

1

1. ՏԱՆԻՔԻ ՋԵՐՄԱՄԵԿՈՒՍԻՉ ՀԱՆՔԱՅԻՆ ԲԱՄԲԱԿԻ ՇԵՐՏ /հաստ. 100 մմ/
2. ԳՈԼՈՐՇԱՄԵԿՈՒՍԻՉ ԻԶՈԳԱՄ /հաստ. 5 մմ/
3. ՏԱՆԻՔՈՒՄ Ց/ԱՎԱԶԱՅԻՆ ՀԱՐԹԵՑՈՒՑԻՉ ՇԵՐՏ /հաստ. 30 մմ/
4. ԳՈՅՈՒԹՅՈՒՆ ՈՒՆԵՑՈՂ ԾԱԾԿԻ ՍԱԼ

2

ՊԱՅՄԱՆԱԿԱՆ ՆՇԱՆՆԵՐ

1. ՄԱՐԴԱԿ 100x100 մմ
2. ԿԱՆԳՆԱԿ 100x100 մմ ք. 3000 մմ
3. ՏԱՓԱԳԵՐԱՆ 150x50 մմ ՌԻԲԵՐՈԻԴԵ ՇԵՐՏՈՎ
4. ԹԵՔԱՆ 100x50 մմ ք. 2000 մմ

ԾԱՆՈԹՈՒԹՅՈՒՆ

1. ՓԱՅՏԱՆՅՈՒԹԸ ԿԻՍԱՋՈՐ ՍՈՃԻ 2-րդ ՏԵՍԱԿԻ:
2. ՓԱՅՏԱՆՅՈՒԹԻ ՄԱՍԵՐԸ ՈՐՈՆՔ ՀՊՎՈՒՄ ԵՆ ՊԱՏԻ ՀԵՏ ՀԱԿԱՍԵՊՏԻԿԱՑՆԵԼ ԵՎ ՄԵԿՈՒՍԱՑՆԵԼ ԵՐԿՈՒ ՇԵՐՏ ՌՈՒԲԵՐՈԻԴՈՎ:
3. ՓԱՅՏԱՆՅՈՒԹԸ ՄՇԱԿԵԼ ՀԱԿԱՆԵԽԻՉ ԵՎ ՀԱԿԱՀՐԴԵՀԱՅԻՆ ԼՈՒԾՈՒՅԹՈՎ:

ՏՆՕՐԵՆ	Հ. ԴԱՎԹՅԱՆ		ՀՀ ԿՈՏԱՅՔԻ ՄԱՐԶԻ ՆՈՐ ՀԱՃԸՆ ՀԱՄԱՅՆՔԻ ՆՈՐ ԳԵՂԻ ԲԼԱԿԱՎԱՅՐԻ 3, ԹԵՎՈՍՅԱՆ 50, ՌԻՍԱՆՈՂԱԿԱՆ 68 ԵՎ ՌԻՍԱՆՈՂԱԿԱՆ 70 ԲԱԶՄԱԲԱԿԱՐԱՆ ՇԵՆՔԵՐԻ ՏԱՆԻՔՆԵՐԻ ԵՎ ՄՈՒՏՔԵՐԻ ՎԵՐԱՆՈՐՈԳՄԱՆ ՆԱԽԱԳԻԾ	ՊԱՏՎԵՐ	
Ն. Գ. Ճ.	Դ. ՇԵՐՄԱԶԱՆՅԱՆ				
ԳՇԵՑ	Տ. ԴԱՎԹՅԱՆ		ՌԻՍԱՆՈՂԱԿԱՆ 70	ԹԵՐԹ	ԹԵՐԹԵՐ
				ՃՇ-9	
			ԿՏՐՎԱԾՔ 2-2 ՆԱԽԱԳԾՎՈՂ	ԷԼԵԿՇԻՆ	

ԱՆԿՅՈՒՆԱՅԻՆ ԵՎ ԱՐՏԱՔԻՆՃՊԵՂՆԱՌՈՏՔԵՐԻ ԱՄՐԱՑՄԱՆ ՀԱՆԳՈՒՅՑՆԵՐ

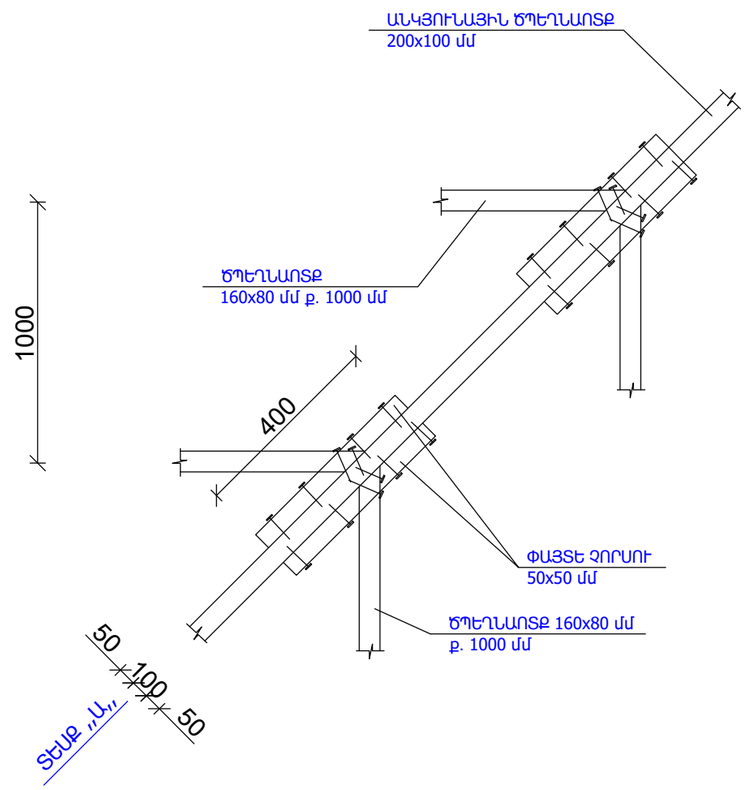

ՏԵՍՔ „Ա„

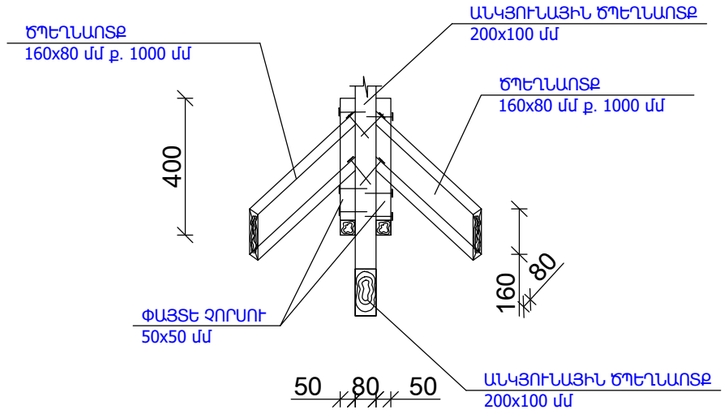

ՃՊԵՂՆԱՌՈՏՔԻ ԿԱՊ

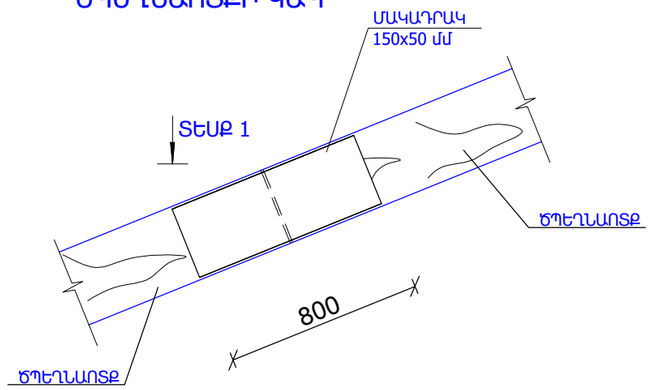

ՏԵՍՔ „1„

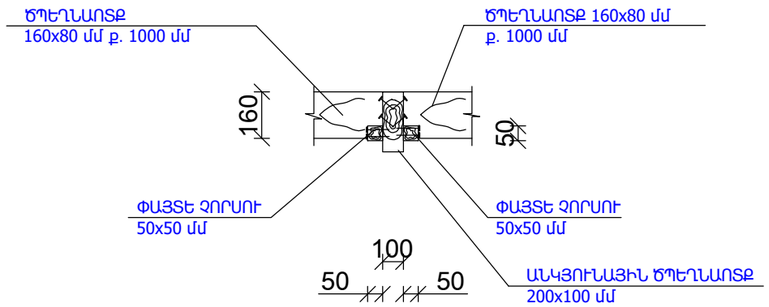

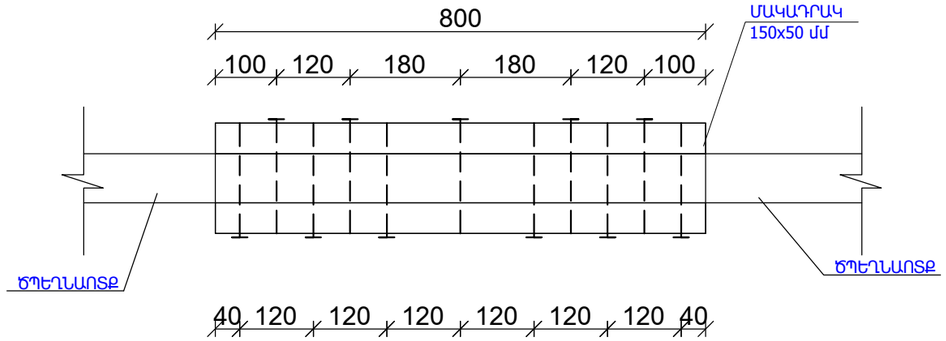

ՃԱՆՈԹՈՒԹՅՈՒՆ

1. ՓԱՅՏԱՆՅՈՒԹԸ ԿԻՍԱՉՈՐ ՍՈՃԻ 2-րդ ՏԵՍԱԿԻ:
2. ՓԱՅՏԱՆՅՈՒԹԻ ՄԱՍԵՐԸ ՈՐՈՆՔ ՀՊՎՈՒՄ ԵՆ ՊԱՏԻ ՀԵՏ ՀԱԿԱՍԵՊՏԻԿԱՑՆԵԼ ԵՎ ՄԵԿՈՒՍԱՑՆԵԼ ԵՐԿՈՒ ՇԵՐՏ ՌՈՒԲԵՐՈՒԴՈՎ:
3. ՓԱՅՏԱՆՅՈՒԹԸ ՄՇԱԿԵԼ ՀԱԿԱՆԵԽԻՉ ԵՎ ՀԱԿԱՀՐԴԵՀԱՅԻՆ ԼՈՒԾՈՒՅԹՈՎ:

ՏՆՕՐԵՆ	Հ. ԴԱՎԹՅԱՆ		ՀՀ ԿՈՏԱՅՔԻ ՄԱՐԶԻ ՆՈՐ ՀԱՃԸՆ ՀԱՄԱՅՆՔԻ ՆՈՐ ԳԵՂԻ ԲԼԱԿԱՎԱՅՐԻ Ֆ. ԹԵՎՈՍՅԱՆ 50, ՈՒՍՄԱՆՈՂԱԿԱՆ 68 ԵՎ ՈՒՍՄԱՆՈՂԱԿԱՆ 70 ԲԱԶՄԱԲՆԱԿԱՐԱՆ ՇԵՆՔԵՐԻ ՏԱՆԻՔՆԵՐԻ ԵՎ ՄՈՒՏՔԵՐԻ ՎԵՐԱՆՈՐՈԳՄԱՆ ՆԱԽԱԳԻԾ	ՊԱՏՎԵՐ	
Ն. Գ. Ճ.	Դ. ՇԵՐՄԱԶԱՆՅԱՆ				
ԳԾԵՑ	Տ. ԴԱՎԹՅԱՆ		ՈՒՍՄԱՆՈՂԱԿԱՆ 70	ԹԵՐԹ	ԹԵՐԹԵՐ
				ՃՇ-10	
			ԱՆԿՅՈՒՆԱՅԻՆ ԵՎ ԱՐՏԱՔԻՆ ՃՊԵՂՆԱՌՈՏՔԵՐԻ ՄԻԱՑՄԱՆ ՀԱՆԳՈՒՅՑ: ՏԵՍՔ "Ա": ՀԱՆԳՈՒՅՑ "Ա":	ԷԼԵԿՇԻՆ	

ՀԱՆԳՈՒՅՑ - 1

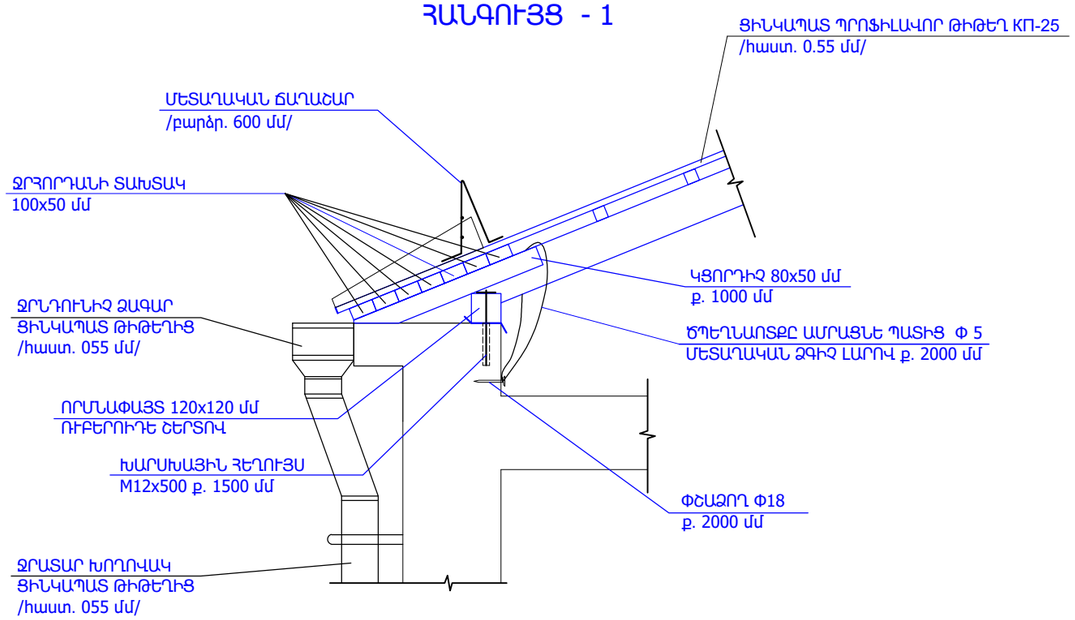

ՀԱՆԳՈՒՅՑ - 3

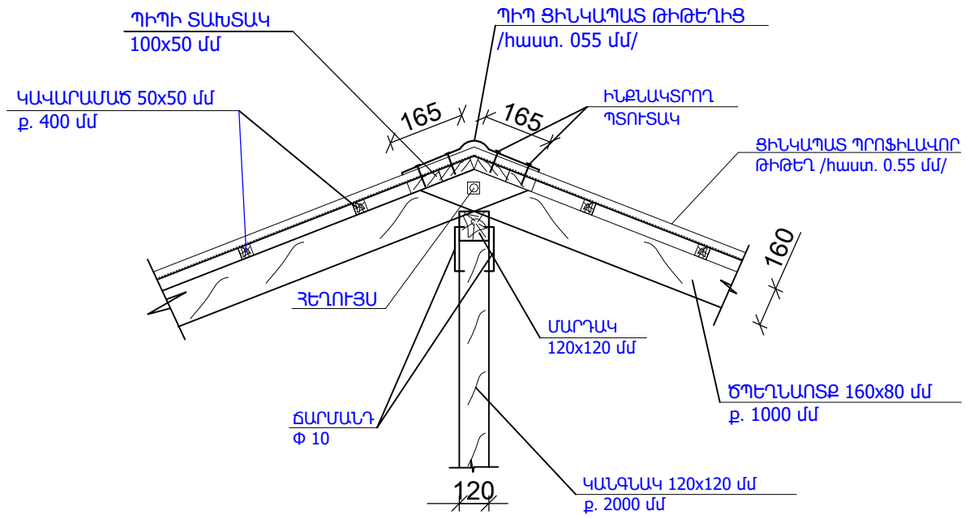

ՀԱՆԳՈՒՅՑ - 2

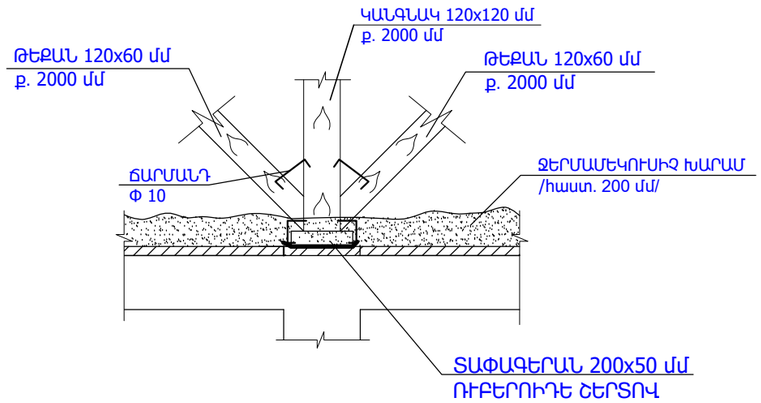

ՀԱՆԳՈՒՅՑ - 4

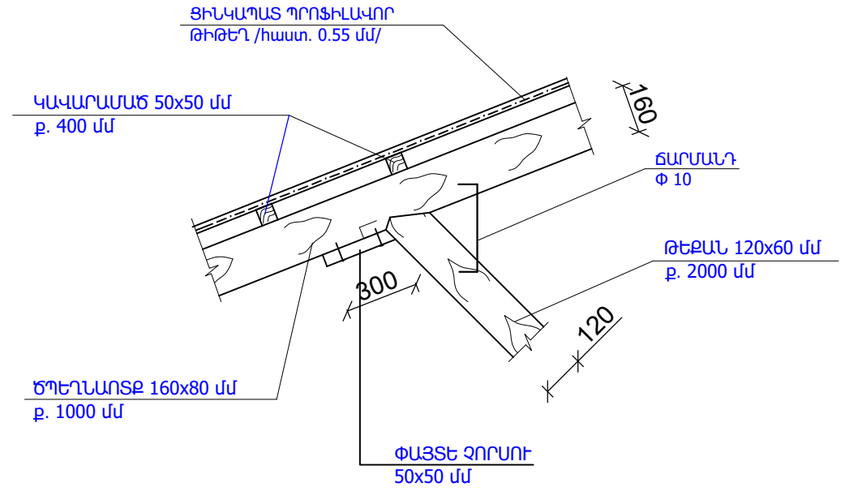

ԾԱՆՈԹՈՒԹՅՈՒՆ

1. ՈՐՄՆԱՓԱՅՏԸ ԱՄՐԱՑՆԵԼՈՒ ՀԱՄԱՐ ՊԱՏԵՐՈՒՄ 1500 մմ ՔԱՅԼՈՎ ՆԱԽՕՐՈՔ ԲԱՑԵԼ ԱՆՑՔԵՐ /Φ14 մմ տրամագծով/, ԼՑՆԵԼ ՊՈԼԻՄԵՐՑԵՄԵՆՏԵ ՇԱՂԱԽ /ГиПК 14-32/ ԵՎ ՏԵՂԱԴՐԵԼ ԽԱՐՍԽԱՅԻՆ ՀԵՂՈՒՅՍՆԵՐ: ՈՐՄՆԱՓԱՅՏԻ ԱՄՐԱՑՈՒՄԸ ՊԱՏԻՆ ԿԱՏԱՐԵԼ ՏԱՓՈՂԱԿՆԵՐԻ ԵՎ ՄԱՆԵԿՆԵՐԻ ՄԻՋՈՑՈՎ, ՀԱԿԱՄԱՆԵԿՆԵՐԻ ՏԵՂԱԴՐՈՒՄԸ ՊԱՐՏԱԴԻՐ Է:
2. ՓՇԱՄԵԽԵՐԸ ՏԵՂԱԴՐԵԼ ՊԱՏԵՐՈՒՄ ՆԱԽՕՐՈՔ ԲԱՑՎԱԾ ԱՆՑՔԵՐՈՒՄ ՓՈՔՐ ԹԵՔՈՒԹՅԱՄԲ (i=0.02): ԱՆՑՔԻ ՏՐԱՄԱԳԻԾԸ ՊԵՏՔ Է ՓՈՔՐ ԼԻՆԻ ՓՇԱՄԵԽԻ ՏՐԱՄԱԳԾԻՑ:
3. ԾՊԵՂՆԱՌՏՔԻ ԳԱԳԱԹՈՒՄ ՀԵՂՈՒՅՍԱՅԻՆ ՄԻԱՑՈՒՄՆԵՐՈՒՄ ՏԱՓՈՂԱԿՆԵՐԻ ԵՎ ՀԱԿԱՄԱՆԵԿՆԵՐԻ ՏԵՂԱԴՐՈՒՄԸ ՊԱՐՏԱԴԻՐ Է:
4. ՓԱՅՏԱՆՅՈՒԹԸ ՄՇԱԿԵԼ ՀԱԿԱՆԵԽԻՉ ԵՎ ՀԱԿԱՀՐԴԵՀԱՅԻՆ ԼՈՒԾՈՒՅԹՈՎ:

ՏՆՕՐԵՆ	Հ. ԴԱՎԹՅԱՆ		ՀՀ ԿՈՏԱՅՔԻ ՄԱՐԶԻ ՆՈՐ ՀԱՃԵՆ ՀԱՄԱՅՆՔԻ ՆՈՐ ԳԵՂԻ ԲԼԱԿԱՎԱՅՐԻ ֆ. ԹԵՎՈՍՅԱՆ 50, ՈՒՍՄԱՆՈՂԱԿԱՆ 68 ԵՎ ՈՒՍՄԱՆՈՂԱԿԱՆ 70 ԲԱԶՄԱԲՆԱԿԱՐԱՆ ՇԵՆՔԵՐԻ ՏԱՆԻՔՆԵՐԻ ԵՎ ՄՈՒՏՔԵՐԻ ՎԵՐԱՆՈՐՈԳՄԱՆ ՆԱԽԱԳԻԾ	ՊԱՏՎԵՐ	
Ն. Գ. Ճ.	Դ. ՇԵՐՄԱԶԱՆՅԱՆ				
ԳԾԵՑ	Տ. ԴԱՎԹՅԱՆ		ՈՒՍՄԱՆՈՂԱԿԱՆ 70	ԹԵՐԹ	ԹԵՐԹԵՐ
				ՃՇ-11	
			ՀԱՆԳՈՒՅՑՆԵՐ	ԷԼԵԿՇԻՆ	

ՀԱՆԳՈՒՅՑ - 5

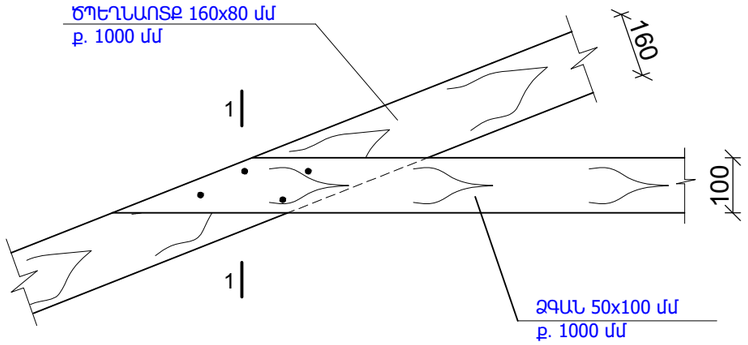

ՀԱՆԳՈՒՅՑ - 6

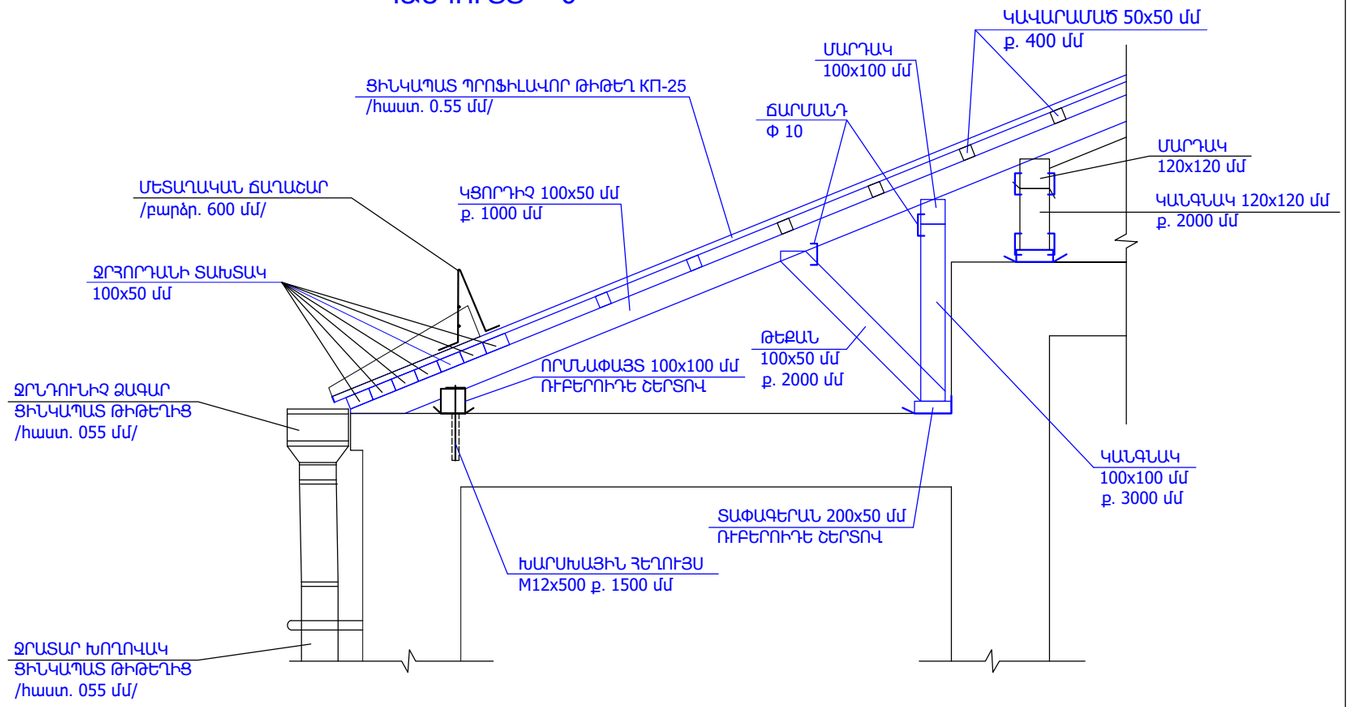

ԿՏՐՎԱԾՔ 1-1

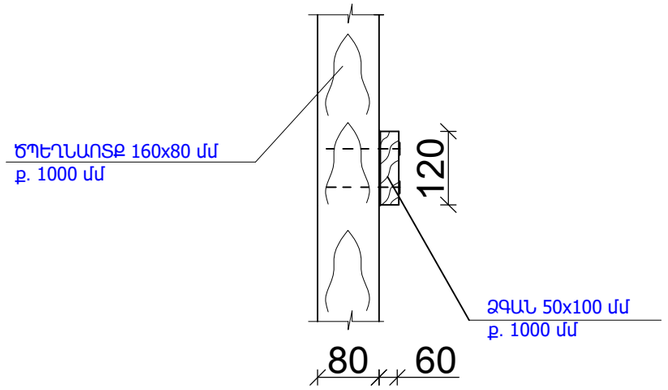

ԵՐԿԱՅՆԱԿԱՆ ԿԱՊԵՐԻ ՀԱՆԳՈՒՅՑ

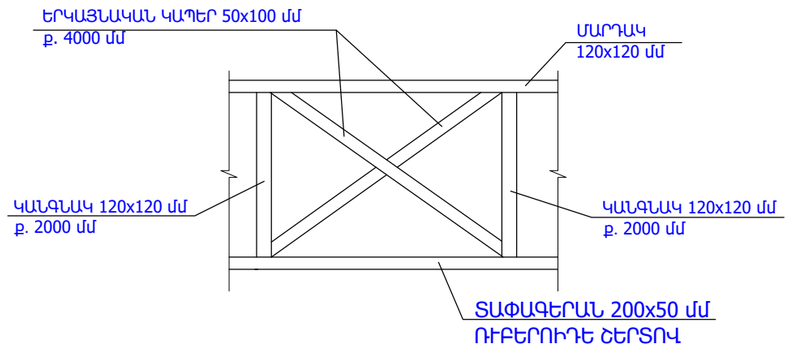

ՏՆՕՐԵՆ	Հ. ԴԱՎԹՅԱՆ		ՀՀ ԿՈՏԱՅՔԻ ՄԱՐԶԻ ՆՈՐ ՀԱՃԸՆ ՀԱՄԱՅՆՔԻ ՆՈՐ ԳԵՂԻ ԲԱԿԱՎԱՅՐԻ Ֆ. ԹԵՎՈՍՅԱՆ 50, ՌԻՍԱՆՈՂԱԿԱՆ 68 ԵՎ ՌԻՍԱՆՈՂԱԿԱՆ 70 ԲԱԶՄԱԲՆԱԿԱՐԱՆ ՇԵՆՔԵՐԻ ՏԱՆԻՔՆԵՐԻ ԵՎ ՄՈՒՏՔԵՐԻ ՎԵՐԱՆՈՐՈԳՄԱՆ ՆԱԽԱԳԻԾ	ՊԱՏՎԵՐ	
Ն. Գ. Ճ.	Դ. ՇԵՐՄԱԶԱՆՅԱՆ				
ԳԾԵՑ	Տ. ԴԱՎԹՅԱՆ		ՌԻՍԱՆՈՂԱԿԱՆ 70	ԹԵՐԹ	ԹԵՐԹԵՐ
				ՃՇ-11	
			ՀԱՆԳՈՒՅՑՆԵՐ	ԷԼԵԿՇԻՆ	

ՏԱՆԻՔԻ ՁԱԳԱՐԻ ՀԱՆԳՈՒՅՑ

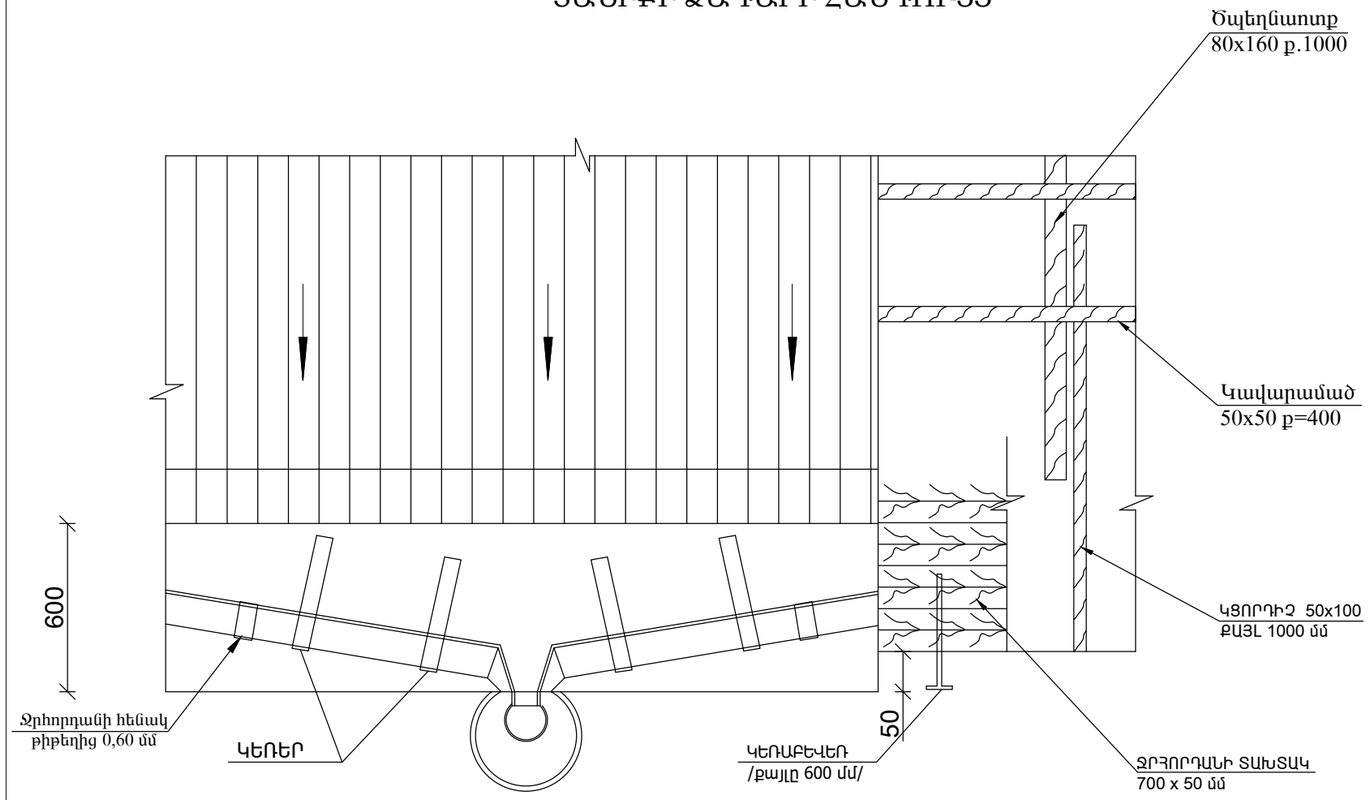

ՊՈՂՊԱՏԵ ԿԵՌԱԲԵՎԵՌ (կռվածք)

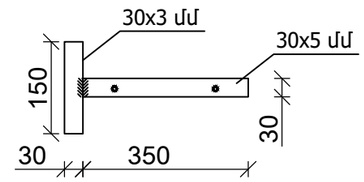

ԿԵՌԻԿ

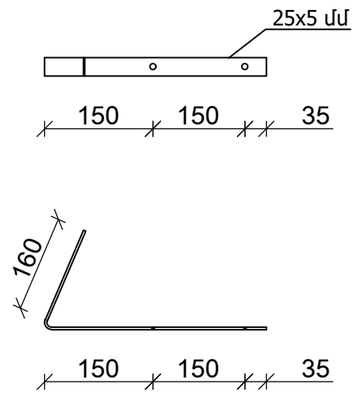

ՁՐԱՏԱՐ ԽՈՂՈՎԱԿԻ ԱՄՐԱՑՆՈՂ ԷԼԵՄԵՆՏ

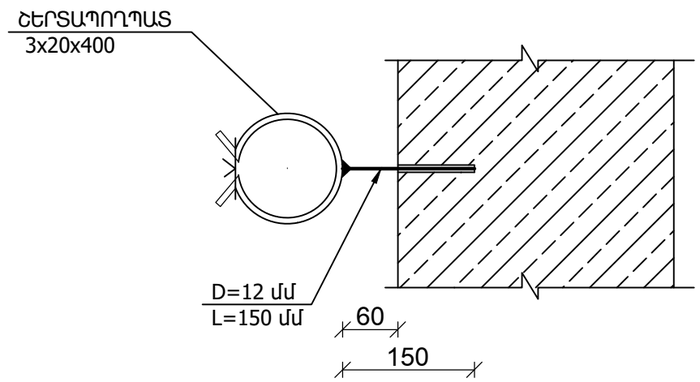

ՁՐՀՈՐԴԱՆԻ ՀԵՆԱԿ ՑԻՆԿԱՊԱՏ ԹԻԹԵՂԻՑ /հաստ. 0.60 մմ/

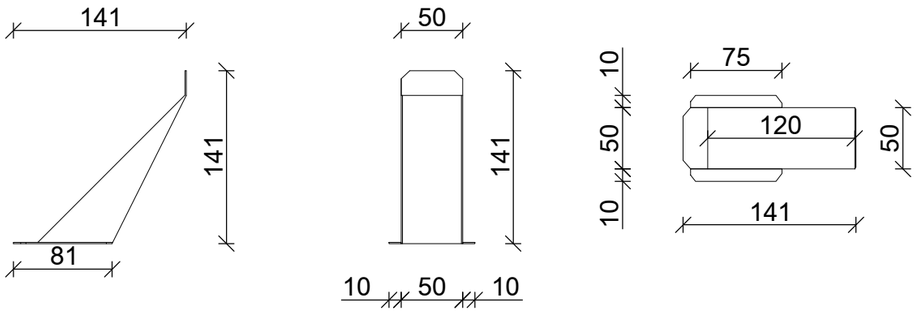

ԾԱՆՈԹՈՒԹՅՈՒՆ

1. ՑԻՆԿԱՊԱՏ ԿԵՌԱԲԵՎԵՌԻ ՀԱՍՏՈՒԹՅՈՒՆԸ ՆՇԱՆԱԿԵԼ 5 ՄՄ, ԻՍԿ ՑԻՆԿԱՊԱՏ ԿԵՌԻ ՀԱՍՏՈՒԹՅՈՒՆԸ 4 ՄՄ-ԻՑ ՈՉ ՊԱԿԱՍ: ՑԻՆԿԱՊԱՏ ԿԵՌԱԲԵՎԵՌԻ ՎԵՐԵՎԻ ՄԱԿԵՐԵՍԸ ՊԵՏՔ Է ՀԱՎԱՍԱՐ ԼԻՆԻ ՏԱԽՏԱԿԱՄԱՇԻ ՄԱԿԵՐԵՍԻՆ, ՈՐԻ ՀԱՄԱՐ ՏԱԽՏԱԿԱՄԱՇԻ ՄԱԿԵՐԵՍԻՆ ՆԱԽՕՐՈՔ ԻՐԱԿԱՆԱՑՆԵԼ ՓՈՐՎԱԾՔՆԵՐ ԿԵՌԱԲԵՎԵՌԻ ՀԱՍՏՈՒԹՅԱՄԲ 600 ՄՄ ՔԱՅԼՈՎ:

ՏՆՕՐԵՆ	Հ. ԴԱՎԹՅԱՆ		ՀՀ ԿՈՏԱՅՔԻ ՄԱՐԶԻ ՆՈՐ ՀԱՃԸՆ ՀԱՄԱՅՆՔԻ ՆՈՐ ԳԵՂԻ ԲԼԱԿԱՎԱՅՐԻ Ֆ. ԹԵՎՈՍՅԱՆ 50, ՈՒՍԱՆՈՂԱԿԱՆ 68 ԵՎ ՈՒՍԱՆՈՂԱԿԱՆ 70 ԲԱԶՄԱԲՆԱԿԱՐԱՆ ՇԵՆՔԵՐԻ ՏԱՆԻՔՆԵՐԻ ԵՎ ՄՈՒՏՔԵՐԻ ՎԵՐԱՆՈՐՈԳՄԱՆ ՆԱԽԱԳԻԾ	ՊԱՏՎԵՐ	
Ն. Գ. Ճ.	Դ. ՇԵՐՄԱԶԱՆՅԱՆ				
ԳՇԵՑ	Տ. ԴԱՎԹՅԱՆ		ՈՒՍԱՆՈՂԱԿԱՆ 70	ԹԵՐԹ	ԹԵՐԹԵՐ
				ՃՇ-13	
			ՏԱՆԻՔԻ ՁԱԳԱՐԻ ՀԱՆԳՈՒՅՑ	ԷԼԵԿՇԻՆ	

ՏԱՆԻՔԻ ՓԱՅՏԵ ՃԱԿՏՈՆԻ ՏԵՍՔ

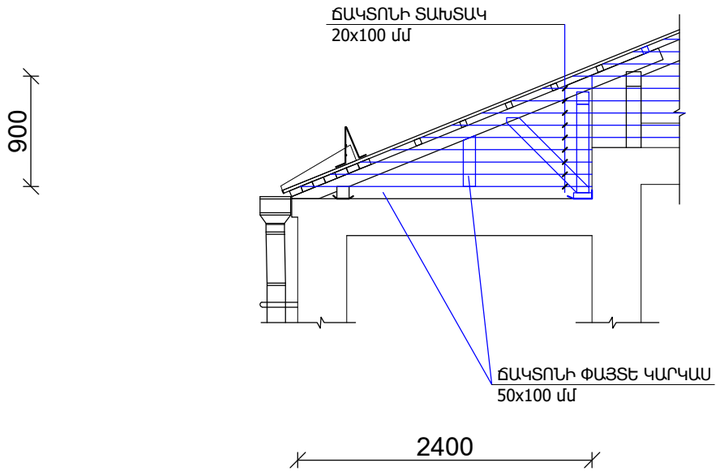

ՏԱՆԻՔԻ ՓԱՅՏԵ ՃԱԿՏՈՆՆԵՐԻ ՆՅՈՒԹԵՐԻ ՄԱՍՆԱԳԻՐ

Հ/Հ	ԱՆՎԱՆՈՒՄԸ	մեկ էլեմենտի երկարությունը /մ/	քանակը /հատ/	ընդհանուր երկարությունը /մ/	ծավալը /խմ/
1	ՃԱԿՏՈՆԻ ՓԱՅՏԵ ԿԱՐԿԱՍ 50x100 մմ	8.0	1	8.0	0.04
2	ՃԱԿՏՈՆԻ ՏԱԽՏԱԿ 20x100 մմ	32.0	1	32.0	0.7
3	ՃԱԿՏՈՆԻ ԵՐԵՍԱՊԱՏՈՒՄ ՑԻՆԿԱՊԱՏ ԹԻԹԵՂՈՎ /հաստ. 0.55 մմ/				4.0 քմ
4	ՃԱԿՏՈՆՆԵՐԻ ՓԱՅՏԵ ԿՈՆՍՏՐՈՒԿՑԻԱՆԵՐԻ ՄՇԱԿՈՒՄ ՀԱԿԱՆԵԽԻՉ ԵՎ ՀԱԿԱՀՐԴԵՀԱՅԻՆ ԼՈՒԾՈՒՅԹՈՎ				8.0 քմ

ՏԱՆԻՔԻ ՓԱՅՏԵ ԱՍՏԻՃԱՆՆԵՐԻ ՏԵՍՔ

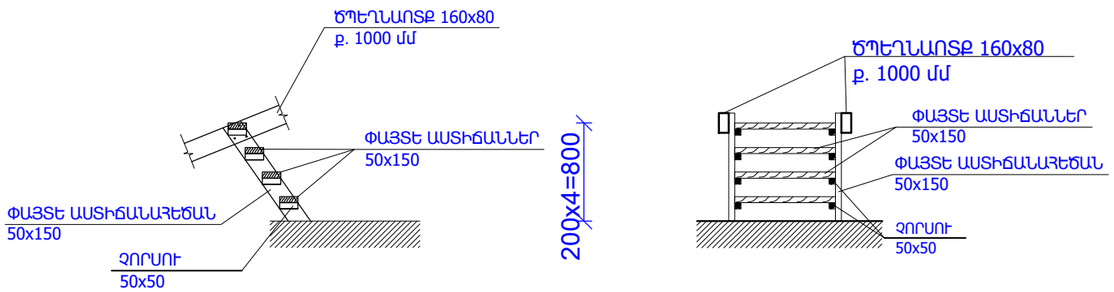

ՏԱՆԻՔԻ ՓԱՅՏԵ ԱՍՏԻՃԱՆՆԵՐԻ ՆՅՈՒԹԵՐԻ ՄԱՍՆԱԳԻՐ

Հ/Հ	ԱՆՎԱՆՈՒՄԸ	մեկ էլեմենտի երկարությունը /մ/	քանակը /հատ/	ընդհանուր երկարությունը /մ/	1 աստիճանի ծավալը /խմ/	4 աստիճանի ծավալը /խմ/
1	ԱՍՏԻՃԱՆԱՀԵԾԱՆ 50x150	1.0	2	2.0	0.015	0.06
2	ԱՍՏԻՃԱՆՆԵՐ 50x150	0.9	4	3.6	0.027	0.108
3	ՉՈՐՍՈՒ 50x50	0.15	8	1.2	0.003	0.012
4	ՓԱՅՏԱՆՅՈՒԹԻ ՄՇԱԿՈՒՄ ՀԱԿԱՆԵԽԻՉ ԵՎ ՀԱԿԱՀՐԴԵՀԱՅԻՆ ԼՈՒԾՈՒՅԹՈՎ					12.3 քմ

ՏՆՕՐԵՆ	Հ. ԴԱՎԹՅԱՆ		ՀՀ ԿՈՏԱՅՔԻ ՄԱՐԶԻ ՆՈՐ ՀԱՃԸՆ ՀԱՄԱՅՆՔԻ ՆՈՐ ԳԵՂԻ ԲԼԱԿԱՎԱՅՐԻ Ֆ. ԹԵՎՈՍՅԱՆ 50, ՌԻՍԱՆՈՂԱԿԱՆ 68 ԵՎ ՌԻՍԱՆՈՂԱԿԱՆ 70 ԲԱԶՄԱԲՆԱԿԱՐԱՆ ՇԵՆՔԵՐԻ ՏԱՆԻՔՆԵՐԻ ԵՎ ՄՈՒՏՔԵՐԻ ՎԵՐԱՆՈՐՈԳՄԱՆ ՆԱԽԱԳԻԾ	ՊԱՏՎԵՐ	
Ն. Գ. Ճ.	Դ. ՇԵՐՄԱԶԱՆՅԱՆ				
ԳԾԵՑ	Տ. ԴԱՎԹՅԱՆ		ՌԻՍԱՆՈՂԱԿԱՆ 70	ԹԵՐԹ	ԹԵՐԹԵՐ
				ՃՇ-15	
			ՏԱՆԻՔԻ ՓԱՅՏԵ ՃԱԿՏՈՆԻ ՏԵՍՔ,ՏԱՆԻՔԻ ՓԱՅՏԵ ԱՍՏԻՃԱՆՆԵՐԻ ՏԵՍՔ,ՄԱՍՆԱԳՐԵՐ	ԷԼԵԿՇԻՆ	

ՁԵՂՆԱԼՈՒՍԱՄՈՒՏԻ ՀԱՏՈՒՅԹ

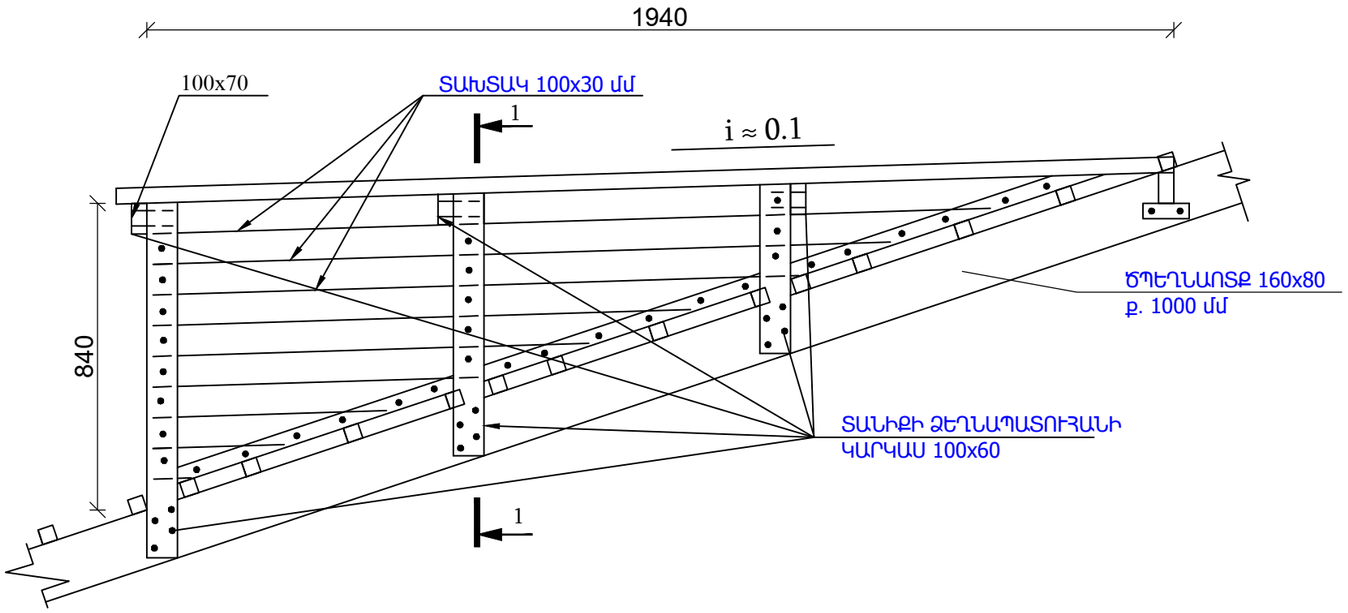

ՏԱՆԻՔԻ ՁԵՂՆԱԼՈՒՍԱՄՈՒՏԻ ՏԵՍՔԸ ԴԻՄԱՑԻՑ

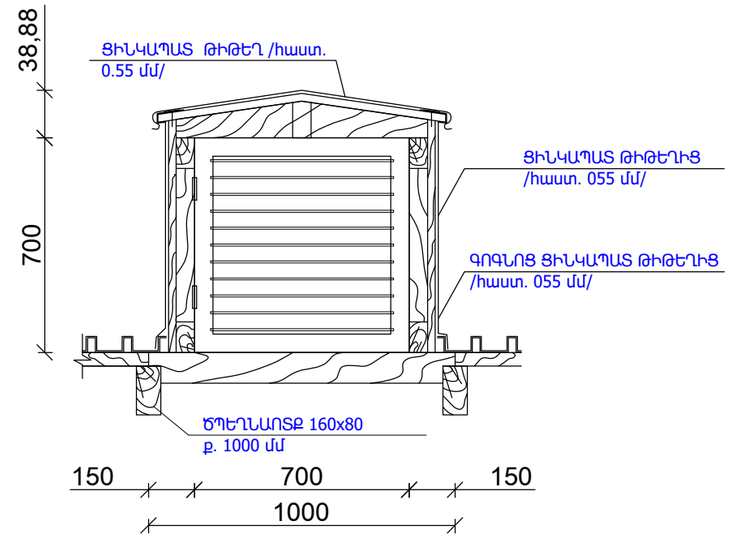

ՁԵՂՆԱԼՈՒՍԱՄՈՒՏԻ ՓԱՅՏԵ ՇԵՐՏԱՓԵՂԿ ՇՓ -1

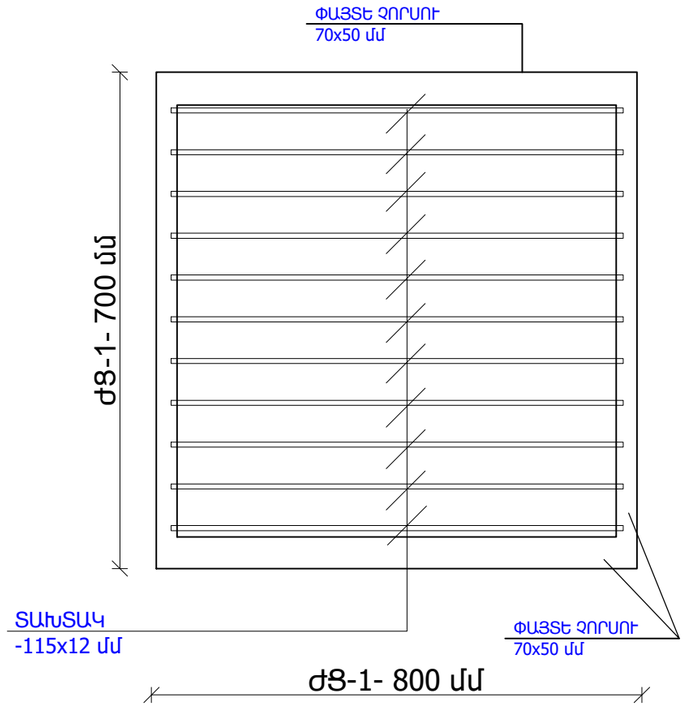

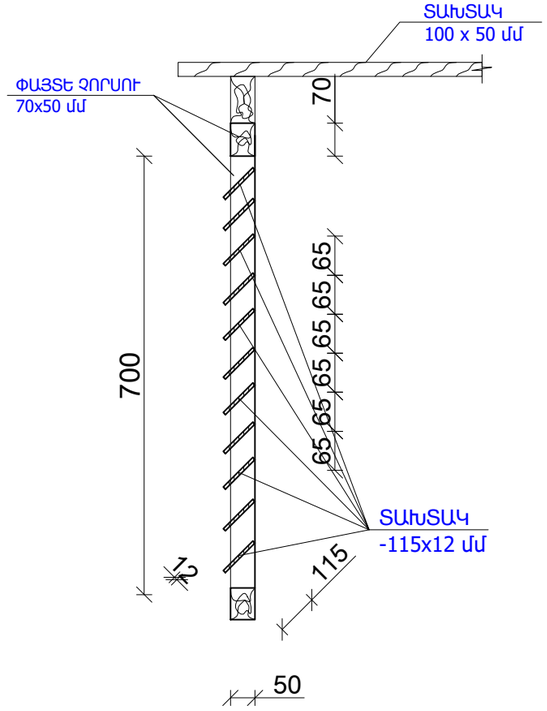

ՁԵՂՆԱԼՈՒՍԱՄՈՒՏԻ ՓԱՅՏԵ ՇԵՐՏԱՓԵՂԿ ՇՓ -1 ՆՅՈՒԹԵՐԻ ՄԱՍՆԱԳԻՐ

Հ/Հ	ԱՆՎԱՆՈՒՄԸ	մեկ էլեմենտի երկարությունը /մ/	քանակը /հատ/	ընդհանուր երկարությունը /մ/	ծավալը 4 ԺՑ-ի համար /խմ/
1	ՉՈՐՍՈՒ 70x50 մմ	0.80	2	1.60	0.023
2	ՉՈՐՍՈՒ 70x50 մմ	0.70	2	1.40	0.02
3	ՏԱԽՏԱԿ -115x12 մմ	0.78	8	6.24	0.035
4	ԾԽՆԻՆԵՐԻ ՏԵՂԱԴՐՈՒՄ				8 հատ
5	ՓԱՅՏԱՆՅՈՒԹԻ ՄՇԱԿՈՒՄ ՀԱԿԱՆԵԽԻՉ ԵՎ ՀԱԿԱՀՐԴԵՀԱՅԻՆ ԼՈՒԾՈՒՅԹՈՎ				4.5 քմ

ԾԱՆՈԹՈՒԹՅՈՒՆ

1. ԲՈԼՈՐ ՉԱՓԵՐԸ ՏՐՎԱԾ ԵՆ ՄՄ-ՈՎ :
2. ՓԱՅՏԱՆՅՈՒԹԸ ՄՇԱԿԵԼ ՀԱԿԱՆԵԽԻՉ ԵՎ ՀԱԿԱՀՐԴԵՀԱՅԻՆ ԼՈՒԾՈՒՅԹՈՎ :

ՏՆՕՐԵՆ	Հ. ԴԱՎԹՅԱՆ		ՀՀ ԿՈՏԱՅՔԻ ՄԱՐԶԻ ՆՈՐ ՀԱՃԸՆ ՀԱՄԱՅՆՔԻ ՆՈՐ ԳԵՂԻ ԲԱԿԱՎԱՅՐԻ Ֆ. ԹԵՎՈՍՅԱՆ 50, ՌԻՍԱՆՈՂԱԿԱՆ 68 ԵՎ ՌԻՍԱՆՈՂԱԿԱՆ 70 ԲԱԶՄԱԲԱԿԱՐԱՆ ՇԵՆՔԵՐԻ ՏԱՆԻՔՆԵՐԻ ԵՎ ՄՈՒՏՔԵՐԻ ՎԵՐԱՆՈՐՈԳՄԱՆ ՆԱԽԱԳԻԾ	ՊԱՏՎԵՐ	
Ն. Գ. Ճ.	Դ. ՇԵՐՄԱԶԱՆՅԱՆ				
ԳՇԵՑ	Տ. ԴԱՎԹՅԱՆ		ՌԻՍԱՆՈՂԱԿԱՆ 70	ԹԵՐԹ	ԹԵՐԹԵՐ
				ՃՇ-14	
			ՁԵՂՆԱԼՈՒՍԱՄՈՒՏԻ ՀԱՏՈՒՅԹ	ԷԼԵԿՇԻՆ	

ՕԴԱՏԱՐ ՈՒՂԻՆԵՐ ԳԼԽԱՆՈՑ

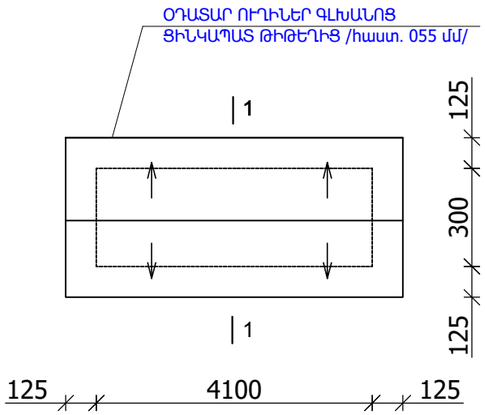

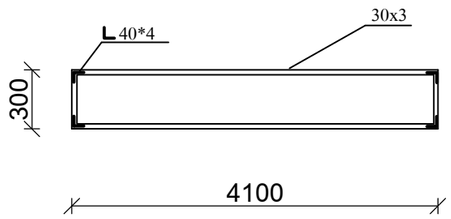

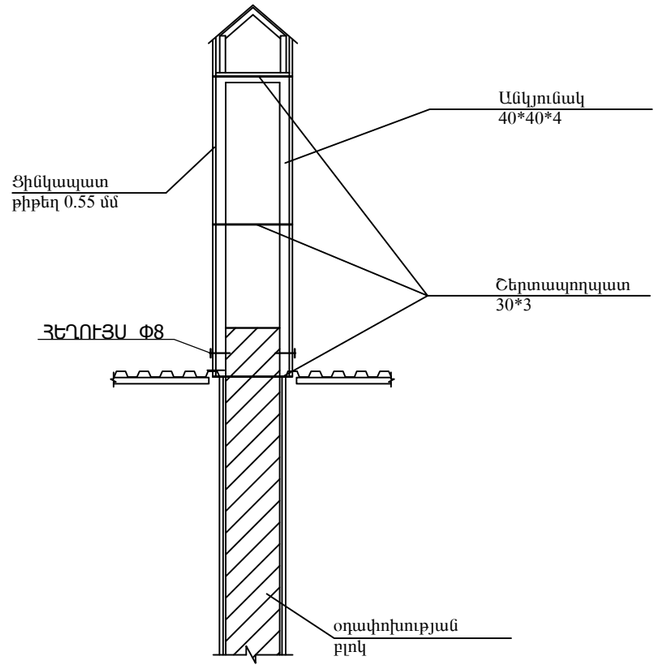

ՕԴԱՓՈԽՈՒԹՅԱՆ ՈՒՂԻՆԵՐԻ ՆՈՐՈԳՄԱՆ ՄԱՍՆԱԳԻՐ

1. ՕԴԱՓՈԽՈՒԹՅԱՆ ՈՒՂԻՆԵՐԻ ՆՈՐՈԳՈՒՄ /բետոն B-15 դասի/ - 1.6 խմ
2. ՕԴԱՓՈԽՈՒԹՅԱՆ ՈՒՂԻՆԵՐԸ ԲԱՐՁՐԱՑՆԵԼ ԹԵԹԵՎ ԲԵՏԵՆԵ ԲԼՈԿՆԵՐՈՎ /հաստ 100 մմ / -7.8 խմ
3. ԱՄՐԱՆ Φ 8 A240 - 84.0 կգ
4. ՕԴԱՓՈԽՈՒԹՅԱՆ ԲԼՈԿՆԵՐԻ ՄԵՏԱՂԱԿԱՆ ԿԱՐԿԱՍԻ ԿԱՌՈՒՑՈՒՄ - 569.0 կգ
5. ԱՆԿՅՈՒՆԱԿ 40 x 40 x 3 մմ - 96.0 գծմ / 362.0 կգ
6. ՇԵՐՏԱՊՈՂՊԱՏ 30 x 3 մմ - 290.0 գծմ / 207.0 կգ
7. ՕԴԱՓՈԽՈՒԹՅԱՆ ԲԼՈԿՆԵՐԻ ՊԱՏՈՒՄ Ց/ԹԻԹԵՂՈՎ / հաստ 0.55 մմ ներառյալ գլխնոցը/ - 130.0 քմ
8. ՄԵՏԱՂԱԿԱՆ ԷԼԵՄԵՆՏՆԵՐԻ ՅՈՒՂԱՆԵՐԿՈՒՄ /2 անգամ/ -33.0 քմ

ՏՆՕՐԵՆ	Հ. ԴԱՎԹՅԱՆ		ՀՀ ԿՈՏԱՅՔԻ ՄԱՐԶԻ ՆՈՐ ՀԱՃԸՆ ՀԱՄԱՅՆՔԻ ՆՈՐ ԳԵՂԻ ԲԼԱԿԱՎԱՅՐԻ Ֆ. ԹԵՎՈՍՅԱՆ 50, ՈՒՍԱՆՈՂԱԿԱՆ 68 ԵՎ ՈՒՍԱՆՈՂԱԿԱՆ 70 ԲԱԶՄԱԲՆԱԿԱՐԱՆ ՇԵՆՔԵՐԻ ՏԱՆԻՔՆԵՐԻ ԵՎ ՄՈՒՏՔԵՐԻ ՎԵՐԱՆՈՐՈԳՄԱՆ ՆԱԽԱԳԻԾ	ՊԱՏՎԵՐ	
Ն. Գ. Ճ.	Դ. ՇԵՐՄԱԶԱՆՅԱՆ				
ԳԾԵՑ	Տ. ԴԱՎԹՅԱՆ		ՈՒՍԱՆՈՂԱԿԱՆ 70	ԹԵՐԹ	ԹԵՐԹԵՐ
				ՃՇ-15	
			ՏԱՆԻՔԻ ՓԱՅՏԵ ԱՍՏԻՃԱՆՆԵՐԻ ՏԵՍՔ:ՏԱՆԻՔԻ ՕԴԱՓՈԽՈՒԹՅԱՆ ՈՒՂԻՆԵՐԻ ՆՈՐՈԳՄԱՆ ՄԱՍՆԱԳԻՐ	ԷԼԵԿՇԻՆ	

ՏԱՆԻՔԻ ՄԵՏԱՂԱԿԱՆ ԴՌՆԱԿՈՎ ՄՏՈՑԻ ՏԵՍՔ ՏՄԴ-1 Մ 1:20

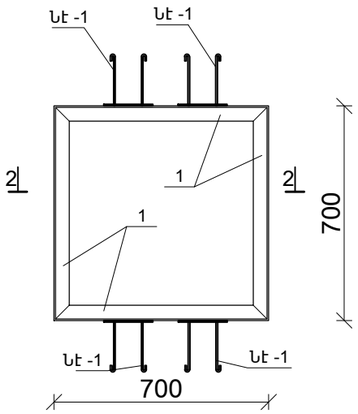

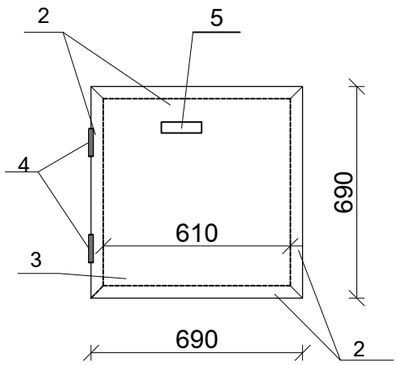

ՏԱՆԻՔԻ ՄՏՈՑԻ ՄԵՏԱՂԱԿԱՆ ԴՌԱՆ ՄԴ-1 ՆՅՈՒԹԵՐԻ ՄԱՍՆԱԳԻՐ

Հ/Հ	ԱՆՎԱՆՈՒՄԸ	մեկ էլեմենտի երկարությունը /մ/	քանակը /հատ/	ընդհանուր երկարությունը /մ/	ընդհանուր քաշը 1 դռան համար /կգ/	ընդհանուր քաշը 2 դռան համար /կգ/
1	ՊՈՂՊԱՏԵ ԱՆԿՅՈՒՆԱԿ L 50x50x5 մմ	0.70	4	2.80	10.60	21.0
2	ՊՈՂՊԱՏԵ ԽՈՂՈՎԱԿ o 40x40x2 մմ	0.69	4	2.76	7.00	14.0
3	ՊՈՂՊԱՏԵ ԹԵՐԹ 790x790x1.5 մմ /4 հատ/					29.9 կգ
4	ԾԽՆԻ Φ 10x100 մմ					4 հատ
5	ՄԵՏԱՂԱԿԱՆ ԲՌՆԱԿ					2 հատ
6	ՓՐՓՐԱՊԼԱՍՏ 790x790x40 մմ /2 հատ /					1.30 քմ
	ՄԵՏԱՂԱԿԱՆ ԷԼԵՄԵՆՏՆԵՐԻ ՅՈՒՂԱՆԵՐԿՈՒՄ ԵՐԿՈՒ ԱՆԳԱՄ					8.0 քմ
	ՓԱԿԱՆ					2 հատ
	ՊՈՂՊԱՏԵ ԱՆԿՅՈՒՆԱԿ L 50x50x5 մմ L=50 մմ /4 հատ/					0.8 կգ
	ՆԵՐԴԻՐ ԷԼԵՄԵՆՏ ՆԷ - 1					
1	ՄԵՏԱՂԱԿԱՆ ՁՈՂ Φ 12A 500C	0.25	4	1	0.9 կգ	1.8 կգ
2	ՄԵՏԱՂԱԿԱՆ ԹԵՐԹ 120x120x10 մմ /16 հատ/					18.0 կգ

ԿՏՐՎԱԾՔ 2-2

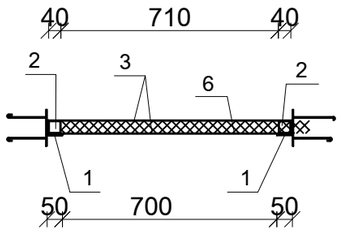

ՆԵՐԴԻՐ ԷԼԵՄԵՆՏ ՆԷ - 1

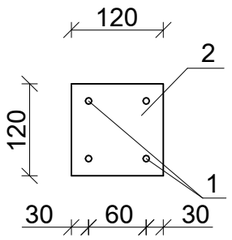

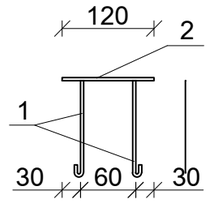

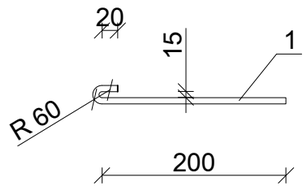

ԾԱՆՈԹՈՒԹՅՈՒՆ

1. ԲՈԼՈՐ ՄԵՏԱՂԱԿԱՆ ԷԼԵՄԵՆՏՆԵՐԻ ՄԻԱՑՈՒՄԸ ԻՐԱԿԱՆԱՑՆԵԼ ԵՌԱԿՑՄԱՆ ՄԻՋՈՑՈՎ, Э-42 A ՏԻՊԻ ԷԼԵԿՏՐՈԴՆԵՐՈՎ:
2. ՅՈՒՂԱՆԵՐԿՈՒՄ՝ ГОСТ 695-77:

ՏՆՕՐԵՆ	Հ. ԴԱՎԹՅԱՆ		ՀՀ ԿՈՏԱՅՔԻ ՄԱՐԶԻ ՆՈՐ ՀԱՃԸՆ ՀԱՄԱՅՆՔԻ ՆՈՐ ԳԵՂԻ ԲԱԿԱՎԱՅՐԻ Ֆ. ԹԵՎՈՍՅԱՆ 50, ՈՒՍՍԱՆՈՂԱԿԱՆ 68 ԵՎ ՈՒՍՍԱՆՈՂԱԿԱՆ 70 ԲԱԶՄԱԲՆԱԿԱՐԱՆ ՇԵՆՔԵՐԻ ՏԱՆԻՔՆԵՐԻ ԵՎ ՄՈՒՏՔԵՐԻ ՎԵՐԱՆՈՐՈԳՄԱՆ ՆԱԽԱԳԻԾ	ՊԱՏՎԵՐ	
Ն. Գ. Ճ.	Դ. ՇԵՐՄԱԶԱՆՅԱՆ					
ԳՕԵՑ	Տ. ԴԱՎԹՅԱՆ		ՈՒՍՍԱՆՈՂԱԿԱՆ 70	ԹԵՐԹ	ԹԵՐԹԵՐ
				ՃՇ-18	
			,ՏԱՆԻՔԻ ՄԵՏԱՂԱԿԱՆ ՄՏՈՑ, ՄԱՍՆԱԳՐԵՐ	ԷԼԵԿՇԻՆ	

ՏԱՆԻՔԻ ԱՆՎՏԱՆԳՈՒԹՅԱՆ ՄԵՏԱՂԱԿԱՆ ՃԱՂԱԾԱՐ

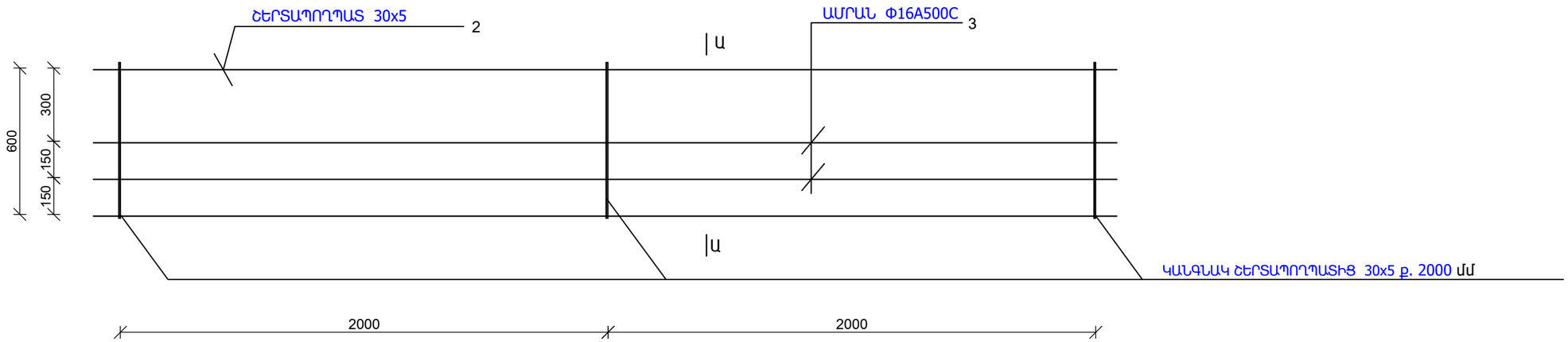

ԿՏՐՎԱԾՔ Ա-Ա

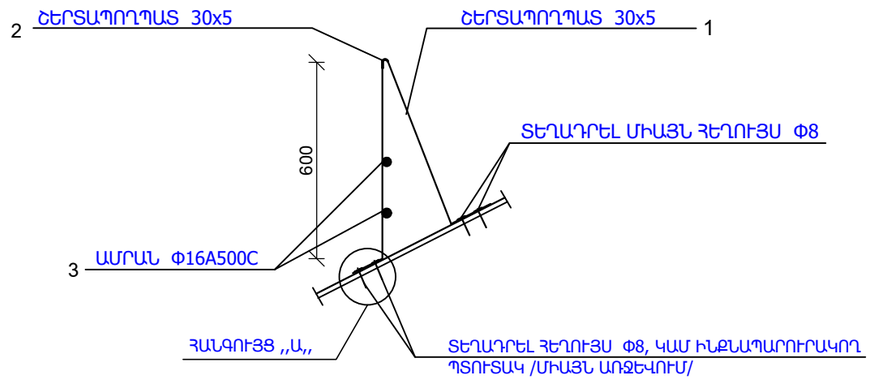

ՀԱՆԳՈՒՅՑ «Ա»

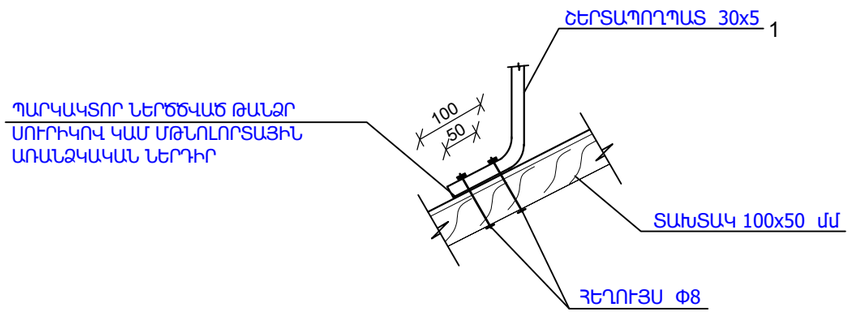

ՏԱՆԻՔԻ ԱՆՎՏԱՆԳՈՒԹՅԱՆ ՄԵՏԱՂԱԿԱՆ ՃԱՂԱԾԱՐ ՆՅՈՒԹԵՐԻ ՄԱՍՆԱԳԻՐ /98.0 գծմ/

ԴԻՐՔԸ	ՆՇԱՆԱԿՈՒՄ	ԱՆՎԱՆՈՒՄԸ		ՔԱՆԱԿԸ հատ	ՔԱՇԸ կգ	ԾԱՆՈԹ.
		ՄԵՏԱՂԱԿԱՆ ԱՐԳԵԼԱՓԱԿՈՂ ՃԱՂԵՐ				
1	ՇԵՐՏԱՊՈՂՊԱՏ ԳՈՍՏ 103-57 *	- 30 x 5	L = 1.50	50	88.8	
2	ՇԵՐՏԱՊՈՂՊԱՏ ԳՈՍՏ 103-57 *	- 30 x 5	L = 98.0	1	116.2	
3	ԱՄՐԱՆ ԳՈՍՏ 5781- 82	Φ16 A500C	L = 98.0	2	310.2	
4		ՀԵՂՈՒՅՍ Φ8		200	8.0	
5	ՏԱՆԻՔԻ ԱՆՎՏԱՆԳՈՒԹՅԱՆ ՄԵՏԱՂԱԿԱՆ ՃԱՂԱԾԱՐԻ ՏԵՂԱԴՐՈՒՄ					- 98.0 գծմ

ՏՆՕՐԵՆ	Հ. ԴԱՎԹՅԱՆ		ՀՀ ԿՈՏԱՅՔԻ ՄԱՐԶԻ ՆՈՐ ՀԱՃԸՆ ՀԱՄԱՅՆՔԻ ՆՈՐ ԳԵՂԻ ԲՆԱԿԱՎԱՅՐԻ Ֆ. ԹԵՎՈՍՅԱՆ 50, ՌԻՍԱՆՈՂԱԿԱՆ 68 ԵՎ ՌԻՍԱՆՈՂԱԿԱՆ 70 ԲԱՁՄԱԲՆԱԿԱՐԱՆ ՇԵՆՔԵՐԻ ՏԱՆԻՔՆԵՐԻ ԵՎ ՄՈՒՏՔԵՐԻ ՎԵՐԱՆՈՐՈԳՄԱՆ ՆԱԽԱԳԻԾ	ՊԱՏՎԵՐ	
Ն. Գ. Ճ.	Դ. ՇԵՐՄԱԶԱՆՅԱՆ				
ԳՇԵՑ	Տ. ԴԱՎԹՅԱՆ		ՌԻՍԱՆՈՂԱԿԱՆ 70	ԹԵՐԹ	ԹԵՐԹԵՐ
				ՃՇ-17	
			ՏԱՆԻՔԻ ԱՆՎՏԱՆԳՈՒԹՅԱՆ ՄԵՏԱՂԱԿԱՆ ՃԱՂԱԾԱՐ	ԷԼԵԿՇԻՆ	

ՑԻՆԿԱՊԱՏ ՊՐՈՖԻԼԱՎՈՐ ԹԻԹԵՂԻ ԱՄՐԱՑՄԱՆ ՀԱՆԳՈՒՅՑ

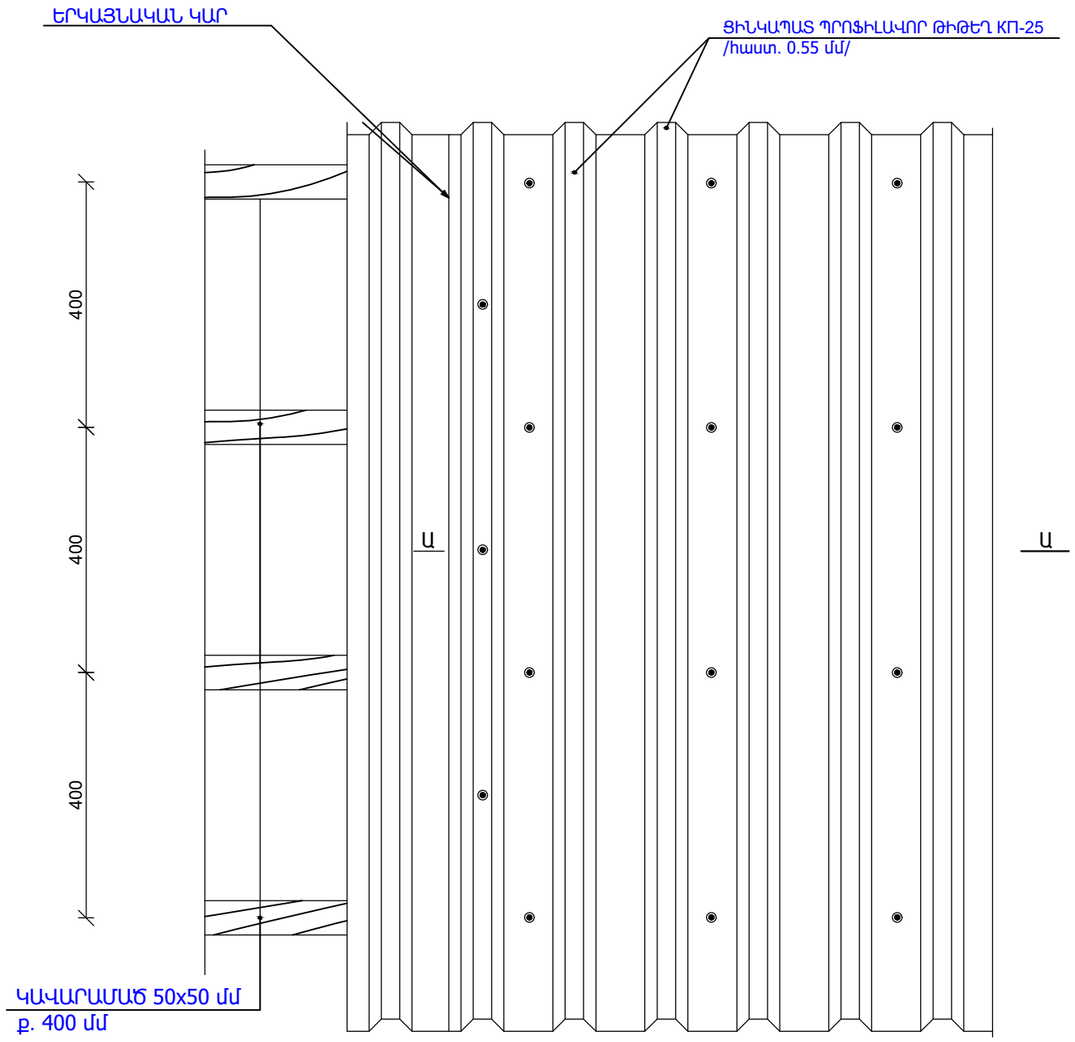

ԿՏՐՎԱԾՔ Ա-Ա

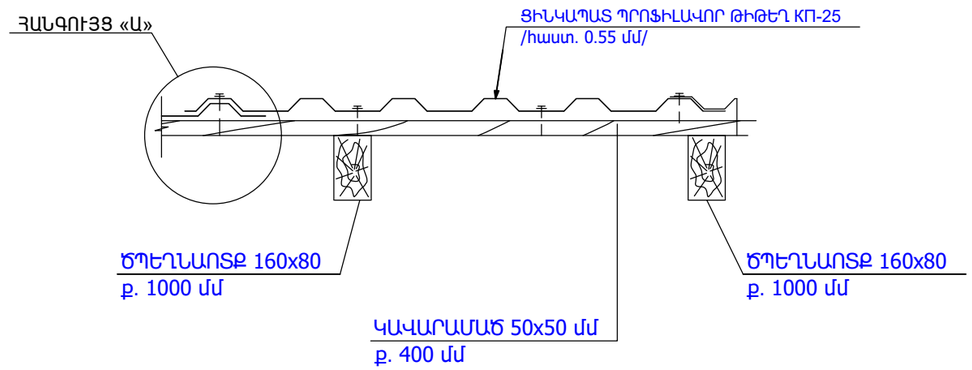

ՀԱՆԳՈՒՅՑ ,,Ա,,

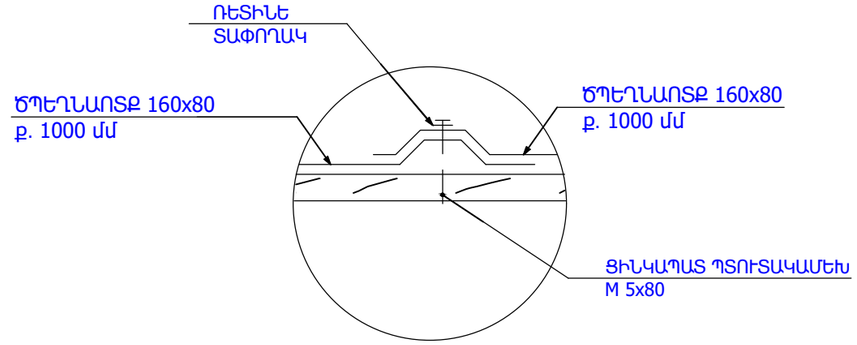

ԾԱՆՈԹՈՒԹՅՈՒՆ

1. ՏԱՆԻՔԻ ՓԱՅՏԱՆՅՈՒԹԸ ՄՇԱԿԵԼ ՀԱԿԱՆԵԽԻՉ ԵՎ ՀԱԿԱՀՐԴԵՀԱՅԻՆ ԼՈՒԾՈՒՅԹՈՎ :
2. ՏԱՆԻՔԻ ՑԻՆԿԱՊԱՏ ՊՐՈՖԻԼԱՎՈՐ ԹԻԹԵՂԻՑ ԾԱԾԿՈՒՅԹԸ ՆԱԽԱՏԵՍՎԱԾ Է ԱՄՐԱՑՆԵԼ ԻՆՔՆԱԿՏՐՈՂ ՊՏՈՒՏԱԿՆԵՐՈՎ:

ՏՆՕՐԵՆ	Հ. ԴԱՎԹՅԱՆ		ՀՀ ԿՈՏԱՅՔԻ ՄԱՐԶԻ ՆՈՐ ՀԱՃԸՆ ՀԱՄԱՅՆՔԻ ՆՈՐ ԳԵՂԻ ԲԼԱԿԱՎԱՅՐԻ Ֆ. ԹԵՎՈՍՅԱՆ 50, ՈՒՍՄԱՆՈՂԱԿԱՆ 68 ԵՎ ՈՒՍՄԱՆՈՂԱԿԱՆ 70 ԲԱԶՄԱԲՆԱԿԱՐԱՆ ՇԵՆՔԵՐԻ ՏԱՆԻՔՆԵՐԻ ԵՎ ՄՈՒՏՔԵՐԻ ՎԵՐԱՆՈՐՈԳՄԱՆ ՆԱԽԱԳԻԾ	ՊԱՏՎԵՐ	
Ն. Գ. Ճ.	Դ. ՇԵՐՄԱԶԱՆՅԱՆ				
ԳԾԵՑ	Տ. ԴԱՎԹՅԱՆ		ՈՒՍՄԱՆՈՂԱԿԱՆ 70	ԹԵՐԹ	ԹԵՐԹԵՐ
				ՃՇ-19	
			ՑԻՆԿԱՊԱՏ ՊՐՈՖԻԼԱՎՈՐ ԹԻԹԵՂԻ ԱՄՐԱՑՄԱՆ ՀԱՆԳՈՒՅՑ: ԿՏՐՎԱԾՔ Ա-Ա: ՀԱՆԳՈՒՅՑ «Ա»:	ԷԼԵԿՇԻՆ	

ՀԱՏՎԱԾ ՏԱՆԻՔԻ ՀԱՏԱԿԱԳԾԻՑ

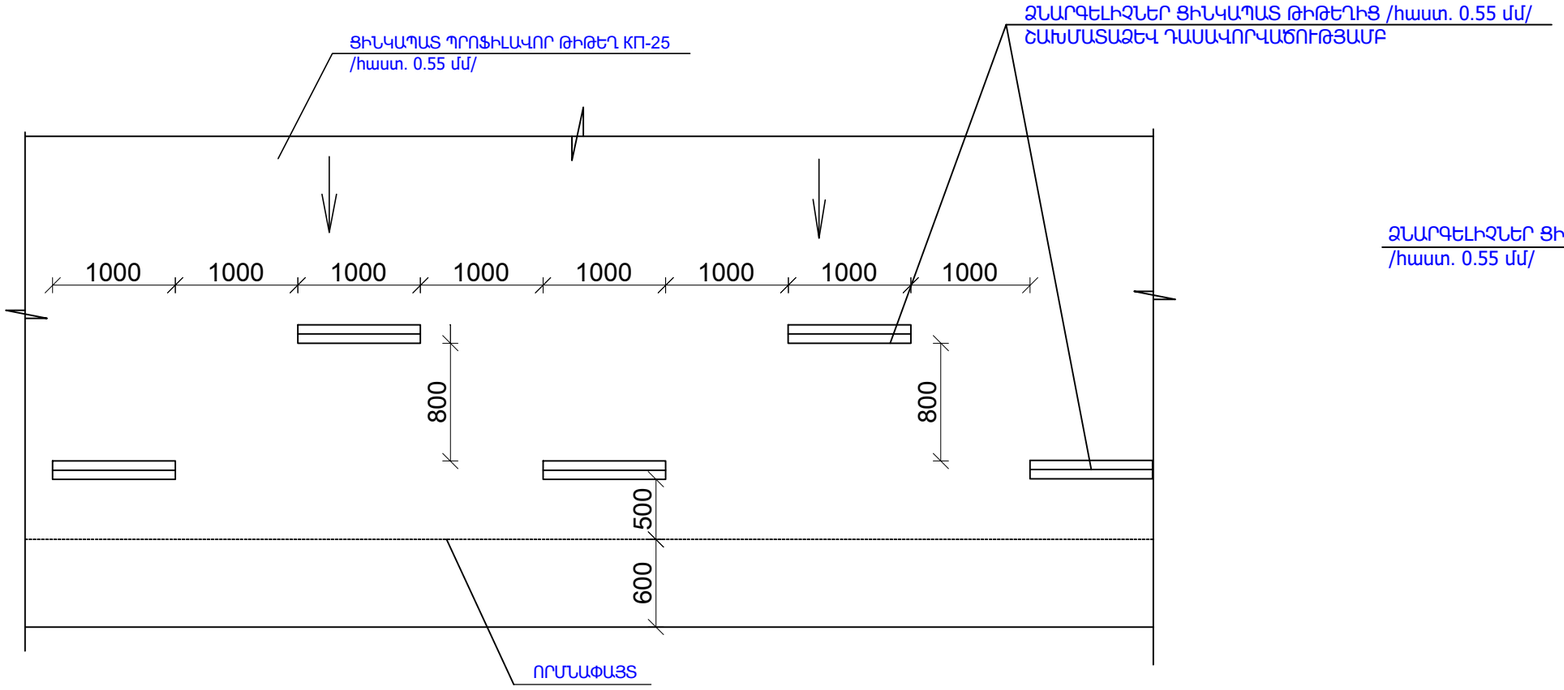

ՁՆԱՐԳԵԼԻՉՆԵՐ

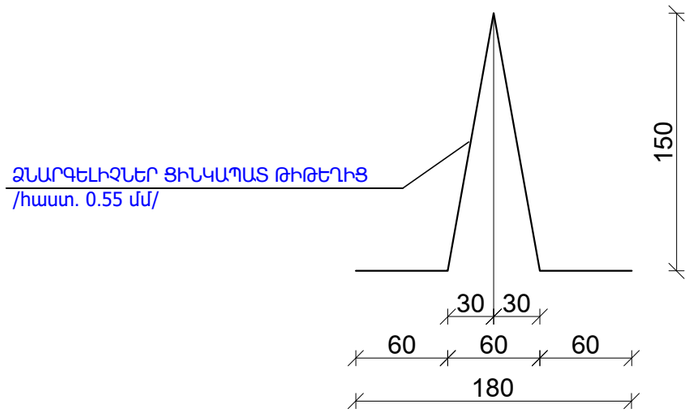

ՁՆԱՐԳԵԼԻՉՆԵՐԻ ՏԵՂԱԴՐՄԱՆ ՀԱՆԳՈՒՅՑ

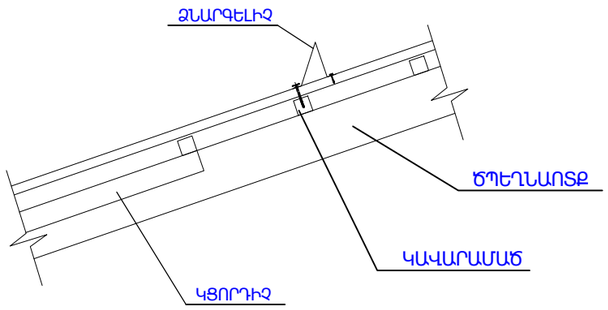

ԾԱՆՈԹՈՒԹՅՈՒՆ

1. ՏԱՆԻՔՈՒՄ ԿԱՌՈՒՑՎՈՂ ՁՆԱՐԳԵԼԻՉՆԵՐԸ /ցինկապատ թիթեղ հաստ. 055 մմ/ ԱՄՐԱՑՆԵԼ ՏԱՆԻՔԱԾԱԾԿՈՒՅԹԻՆ /ցինկապատ պրոֆիլավոր թիթեղ հաստ. 055 մմ/ ԻՆՔՆԱԿՏՐՈՂ Փ 8 ՊՏՈՒՏԱԿՆԵՐՈՎ ՄԻԱՅՆ ՓԱՅՏԵ ԿԱՎԱՐԱՄԱԾԻՆ:

ՏՆՕՐԵՆ	Հ. ԴԱՎԹՅԱՆ		ՀՀ ԿՈՏԱՅՔԻ ՄԱՐԶԻ ՆՈՐ ՀԱՃԸՆ ՀԱՄԱՅՆՔԻ ՆՈՐ ԳԵՂԻ ԲԼԱԿԱՎԱՅՐԻ Ֆ. ԹԵՎՈՍՅԱՆ 50, ՌԻՍԱՆՈՂԱԿԱՆ 68 ԵՎ ՌԻՍԱՆՈՂԱԿԱՆ 70 ԲԱԶՄԱԲՆԱԿԱՐԱՆ ՇԵՆՔԵՐԻ ՏԱՆԻՔՆԵՐԻ ԵՎ ՄՈՒՏՔԵՐԻ ՎԵՐԱՆՈՐՈԳՄԱՆ ՆԱԽԱԳԻԾ	ՊԱՏՎԵՐ	
Ն. Գ. Ճ.	Դ. ՇԵՐՄԱԶԱՆՅԱՆ				
ԳԾԵՑ	Տ. ԴԱՎԹՅԱՆ		ՌԻՍԱՆՈՂԱԿԱՆ 70	ԹԵՐԹ	ԹԵՐԹԵՐ
				ՃՇ-16	
			ՀԱՏՎԱԾ ՏԱՆԻՔԻ ՀԱՏԱԿԱԳԾԻՑ: ՁՆԱՐԳԵԼԻՉՆԵՐԻ ՏԵՂԱԴՐՄԱՆ ՀԱՆԳՈՒՅՑ:	ԷԼԵԿՇԻՆ	

ՏԱՆԻՔԻ ՓԱՅՏԵ ԿՈՆՍՏՐՈՒԿՑԻԱՆԵՐԻ ՄԱՍՆԱԳԻՐ

ԴԻՐՔԸ	ԱՆՎԱՆՈՒՄԸ	ՉԱՓԵՐԸ			ՔԱՆԱԿԸ հատ	ԸՆԴՀԱՆՈՒՐ ԵՐԿԱՐՈՒԹՅՈՒՆԸ մ	ՀՆԴՀԱՆՈՒՐ ԾԱՎԱԼԸ խմ
		b մմ	h մմ	L մ			
1	ԱՆԿՅՈՒՆԱՅԻՆ ԾՊԵՂՆԱՌՏՔ	100	200	8.6	4	34.4	0.69
2	ԱՆԿՅՈՒՆԱՅԻՆ ԿՑՈՐԴԻՉ	50	80	1.2	8	9.6	0.04
3	ԾՊԵՂՆԱՌՏՔ	80	160	500.0	1	500.0	6.4
4	ԵՐԿԱՅՆԱԿԱՆ ԿԱՊ	50	100	32.0	1	32.0	0.16
5	ՄԱՐԴԱԿ	120	120	110.0	1	110.0	1.59
6	ՄԱՐԴԱԿ	100	100	30.0	1	30.0	0.3
7	ՏԱՓԱԳԵՐԱՆ	50	200	110.0	1	110.0	1.1
8	ԿԱՆԳՆԱԿ	120	120	105.0	1	105.0	1.52
9	ԿԱՆԳՆԱԿ	100	100	10.0	1	10.0	0.1
10	ՓԱՅՏԵ ՉՈՐՍՈՒ	50	50	90.0	1	90.0	0.23
11	ՄԱԿԱԴՐԱԿ	50	150	70.0	1	70.0	0.53
12	ՈՐՄՆԱՓԱՅՏ	120	120	65.0	1	65.0	0.94
13	ՈՐՄՆԱՓԱՅՏ	100	100	30.0	1	30.0	0.3
14	ԿԱՎԱՐԱՄԱԾ	50	50	1200.0	1	1200.0	3.0
15	ԿՑՈՐԴԻՉ	50	80	0.9	70	63.0	0.26
16	ԿՑՈՐԴԻՉ	50	100	3.3	36	118.8	0.6
17	ԹԵՔԱՆ	60	120	2.75	28	77.0	0.56
18	ԹԵՔԱՆ	50	100	1.0	21	21.0	0.1
19	ՋՐՀՈՐԴԱՆԻ ՏԱԽՏԱԿ	50	100	805.0	1	805.0	4.03
20	ՁԳԱՆ	50	100	5.4	27	146.0	0.73
21	ՊԻՊԻ ՏԱԽՏԱԿ	50	100	244.0	1	244.0	1.22
22	ՁԵՂՆԱԼՈՒՍԱՄՈՒՏ	-	-	-	4	-	-

ԴԵՖԼԵԿՏՈՐԻ ՏԵՂԱԴՐՄԱՆ ԱՇԽԱՏԱՆՔՆԵՐԻ ՄԱՍՆԱԳԻՐ /2 հատ/

1. ԱՆՑՔԵՐԻ ԲԱՑՈՒՄ ՀԱՎԱՔՈՎԻ Ե/Բ ԾԱԾԿԻ ՍԱԼԵՐՈՒՄ /հաստ 220 մմ/ Φ 500 - 2 հատ
2. ՑԻՆԿԱՊԱՏ ԹԻԹԵՂԻՑ ԴԵՖԼԵԿՏՈՐ L =4.5 գծմ - 2 հատ
3. ԳԼԽՆՈՑ ՑԻՆԿԱՊԱՏ ԹԻԹԵՂԻՑ / հաստ 0.55 մմ/ - 3.2 մ^2
4. ԳՈԳՆՈՑԻ ԿԱՌՈՒՑՈՒՄ ՑԻՆԿԱՊԱՏ ԹԻԹԵՂԻՑ / հաստ 0.55 մմ/ - 2.2 մ^2

ՏՆՕՐԵՆ	Հ. ԴԱՎԹՅԱՆ		ՀՀ ԿՈՏԱՅՔԻ ՄԱՐԶԻ ՆՈՐ ՀԱՃԸՆ ՀԱՄԱՅՆՔԻ ՆՈՐ ԳԵՂԻ ԲԼԱԿԱՎԱՅՐԻ Ֆ. ԹԵՎՈՍՅԱՆ 50, ՈՒՍՄԱՆՈՂԱԿԱՆ 68 ԵՎ ՈՒՍՄԱՆՈՂԱԿԱՆ 70 ԲԱՁՄԱԲՆԱԿԱՐԱՆ ՇԵՆՔԵՐԻ ՏԱՆԻՔՆԵՐԻ ԵՎ ՄՈՒՏՔԵՐԻ ՎԵՐԱՆՈՐՈԳՄԱՆ ՆԱԽԱԳԻԾ	ՊԱՏՎԵՐ	
Ն. Գ. Ճ.	Դ. ՇԵՐՄԱԶԱՆՅԱՆ				
ԳԾԵՑ	Տ. ԴԱՎԹՅԱՆ		ՈՒՍՄԱՆՈՂԱԿԱՆ 70	ԹԵՐԹ	ԹԵՐԹԵՐ
				ՃՇ-20	
			ՏԱՆԻՔԻ ՓԱՅՏԵ ԿՈՆՍՏՐՈՒԿՑԻԱՆԵՐԻ ՄԱՍՆԱԳԻՐ	ԷԼԵԿՇԻՆ	

ՏԱՆԻՔԻ ՎԵՐԱՆՈՐՈԳՄԱՆ ԱՇԽԱՏԱՆՔՆԵՐԻ ՄԱՍՆԱԳԻՐ

1. ՏԱՆԻՔԻ ՓԱՅՏԵ ԿՈՆՍՏՐՈՒԿՑԻԱՆԵՐԻ ՄՇԱԿՈՒՄ ՀԱԿԱՆԵԽԻՉ ԵՎ ՀԱԿԱՀՐԴԵՀԱՅԻՆ ԼՈՒԾՈՒՅԹՈՎ - 16.15 խմ
2. ԿԱՎԱՐԱՄԱԾԻ ԿՈՆՍՏՐՈՒԿՑԻԱՆԵՐԻ ՄՇԱԿՈՒՄ ՀԱԿԱՆԵԽԻՉ ԵՎ ՀԱԿԱՀՐԴԵՀԱՅԻՆ ԼՈՒԾՈՒՅԹՈՎ - 550.0 քմ
3. ՏԱՆԻՔԻ ԾԱԾԿՈՒՅԹԻ ՑԻՆԿԱՊԱՏ ՊՐՈՖԻԼԱՎՈՐ ԹԻԹԵՂ ԿՊ-25 /հաստ. 0.55 մմ/ - 550.0 քմ
4. ՋՐՀՈՐԴԱՆԻ ԿԱՌՈՒՑՈՒՄ ՑԻՆԿԱՊԱՏ ԹԻԹԵՂԻՑ /հաստ. 0.55 մմ/ - 115.0 գծմ
5. ՋՐՀՈՐԴԱՆԻ ՀԵՆԱԿՆԵՐԻ ՏԵՂԱԴՐՈՒՄ ՌՈՄԲԻԿՆԵՐԻՑ ՏԱՆԻՔԻ ՑԻՆԿԱՊԱՏ ԹԻԹԵՂԻՑ /հաստ. 0.6 մմ/ - 144 հատ
6. ԿԵՌԱԲԵՎԵՌ - 192 հատ
7. ՊԻՊԵՐԻ ԿԱՌՈՒՑՈՒՄ ՑԻՆԿԱՊԱՏ ԹԻԹԵՂԻՑ /հաստ. 0.55 մմ/ /$L_{լայն.}$=330 մմ, $L_{ընդհ.}$=61.0 մ/ - 20.2 քմ
8. ՁՆԱՐԳԵԼԻՉՆԵՐԻ ՏԵՂԱԴՐՈՒՄ ՑԻՆԿԱՊԱՏ ԹԻԹԵՂԻՑ /հաստ. 0.55 մմ, երկար. 1000 մմ/ - 40 հատ
9. ՁՆԱՐԳԵԼԻՉՆԵՐԻ ԱՄՐԱՑՈՒՄ ԻՆՔՆԱՊԱՐՈՒՐԱԿՈՎ Փ8 - 400 հատ
10. ՁԵՂՆԱԼՈՒՍԱՄՈՒՏՆԵՐԻ ԿԱՌՈՒՑՈՒՄ - 4 հատ
11. ՁԵՂՆԱԼՈՒՍԱՄՈՒՏՆԵՐԻ ԱՐՏԱՔԻՆ ՊԱՏԵՐԻ ԵՐԵՍԱՊԱՏՈՒՄ ՑԻՆԿԱՊԱՏ ԹԻԹԵՂՈՎ, ԳՈԳՆՈՑԻ ՀԵՏ ՄԻԱՍԻՆ /հաստ. 0.55 մմ/ - 16.2 քմ
12. ՑԻՆԿԱՊԱՏ 0,55 մմ ՀԱՍՏՈՒԹՅԱՆ ԹԻԹԵՂԻՑ /h=10.0 մ d=140 մմ ջրահեռացման խողովակների կախում/ - 10 կոմպլեկտ
13. ՋՐԱՏԱՐ ԽՈՂՈՎԱԿՆԵՐԻ ՊԼԱՍՏՄԱՍԵ ԱՄՐԱՑՆՈՂ ԷԼԵՄԵՆՏՆԵՐԻ ՏԵՂԱԴՐՈՒՄ /գործարանային արտադրության խամուտներ/ - 100 հատ
14. ՌԵՏԻՆԵ ՏԱՓՈՂԱԿՈՎ ՑԻՆԿԱՊԱՏ ՊՏՈՒՏԱԿԱՄԵԽ M 5x80 - 3300 հատ
15. ՃԱՐՄԱՆԴՆԵՐԻ ՏԵՂԱԴՐՈՒՄ Փ10 L=350 մմ /920 հատ/ - 199.0 կգ
16. ԱՆՑՔԵՐԻ ԲԱՑՈՒՄ ՊԱՏԵՐՈՒՄ Փ14 L=200 մմ - 110 հատ
17. ԽԱՐՍԽԱՅԻՆ ՀԵՂՈՒՅՍ M12x500 ք. 1500 մմ L=350 մմ - 148.0 կգ
18. ԱՆՑՔԵՐԻ ԲԱՑՈՒՄ ՊԱՏԵՐՈՒՄ Փ20 L=200 մմ - 30 հատ
19. ՓՇԱՁՈՂ Փ18 L=200 մմ - 12.0 կգ
20. Փ5 ՄԵՏԱՂԱԿԱՆ ՁԳԻՉ ԼԱՐ - 11.0 կգ
21. ՏԱՆԻՔՈՒՄ Ց/ԱՎԱՁԱՅԻՆ ՀԱՐԹԵՑՈՒՑԻՉ ՇԵՐՏԻ ԻՐԱԿԱՆԱՑՈՒՄ /հաստ. 30 մմ/ - 480.0 քմ
22. ԳՈԼՈՐՇԱՄԵԿՈՒՍԻՉ ԻՁՈԳԱՄ /հաստ. 5 մմ/ - 480.0 քմ
23. ՏԱՆԻՔԻ ՋԵՐՄԱՄԵԿՈՒՍԻՉ ԽԱՐԱՄԻ ՇԵՐՏԻ ԻՐԱԿԱՆԱՑՈՒՄ /հաստ. 200 մմ/ - 82.0 խմ
24. ՏԱՆԻՔԻ ՋԵՐՄԱՄԵԿՈՒՍԻՉ ՀԱՆՔԱՅԻՆ ԲԱՄԲԱԿԻ ԻՐԱԿԱՆԱՑՈՒՄ /հաստ. 100 մմ/ - 70.0 քմ
25. ԺԱՄԱՆԱԿԱՎՈՐ ԾԱԾԿ ԵՐԿՏԱԿ ՊՈԼԻԷԹԻԼԵՆԱՅԻՆ ՆՅՈՒԹՈՎ /ցելաֆոն/ - 550.0 քմ

ՏԱՆԻՔԻ ՔԱՆԴՄԱՆ ԱՇԽԱՏԱՆՔՆԵՐԻ ՄԱՍՆԱԳԻՐ

1. ՏԱՆԻՔԻ ԾԱԾԿՈՒՅԹԻ ԱՍԲՈՇԻՖԵՐԻ ՔԱՆԴՈՒՄ - 110.0 մ^2
2. ՏԱՆԻՔԻ ԾԱԾԿՈՒՅԹԻ ՑԻՆԿԱՊԱՏ ՊՐՈՖԻԼԱՎՈՐ ԹԻԹԵՂԻ ՔԱՆԴՈՒՄ - 440.0 մ^2
3. ՋՐՀՈՐԴԱՆԻ ՄԵՏԱՂԱԿԱՆ ԹԻԹԵՂԻ ՔԱՆԴՈՒՄ -115.0 գծմ
4. ՏԱՆԻՔԻ ՓԱՅՏԱՆՅՈՒԹԻ ՔԱՆԴՈՒՄ - 16.0 մ^3
5. ՁԵՂՆԱԼՈՒՍԱՄՈՒՏՆԵՐԻ ՔԱՆԴՈՒՄ -2 հատ
6. ՊԻՊԵՐԻ ՔԱՆԴՈՒՄ - 20.2 մ^2
7. ԿԱՎԱՐԱՄԱԾԻ ՏԱԽՏԱԿԻ ՔԱՆԴՈՒՄ - 2.7 մ^3
8. ՋՐՀՈՐԴԱՆԻ ՏԱԽՏԱԿԻ ՔԱՆԴՈՒՄ - 3.5 մ^3
9. ԳՈՅՈՒԹՅՈՒՆ ՈՒՆԵՑՈՂ ՋԵՐՄԱՄԵԿՈՒՍԻՉ ՇԵՐՏԻ /ՇԻՆ.ԱՂԲԻ/ ՀԱՆՈՒՄ,ՀԵՌԱՑՈՒՄ ԵՎ ՏԵՂԱՓՈԽՈՒՄ - 90.0 մ^3
10. ԱՌԱՋԱՑԱԾ ԵՎ ԳՈՅՈՒԹՅՈՒՆ ՈՒՆԵՑՈՂ ՇԻՆ.ԱՂԲԻ ԲԱՐՁՈՒՄ ԵՎ ՏԵՂԱՓՈԽՈՒՄ 2 ԿՄ - 135.0 մ^3

ՏՆՕՐԵՆ	Հ. ԴԱՎԹՅԱՆ		ՀՀ ԿՈՏԱՅՔԻ ՄԱՐԶԻ ՆՈՐ ՀԱՃԵՆ ՀԱՄԱՅՆՔԻ ՆՈՐ ԳԵՂԻ ԲՆԱԿԱՎԱՅՐԻ Ֆ. ԹԵՎՈՍՅԱՆ 50, ՈՒՍԱՆՈՂԱԿԱՆ 68 ԵՎ ՈՒՍԱՆՈՂԱԿԱՆ 70 ԲԱԶՄԱԲՆԱԿԱՐԱՆ ՇԵՆՔԵՐԻ ՏԱՆԻՔՆԵՐԻ ԵՎ ՄՈՒՏՔԵՐԻ ՎԵՐԱՆՈՐՈԳՄԱՆ ՆԱԽԱԳԻԾ	ՊԱՏՎԵՐ	
Ն. Գ. Ճ.	Դ. ՇԵՐՄԱԶԱՆՅԱՆ				
ԳԾԵՑ	Տ. ԴԱՎԹՅԱՆ		ՈՒՍԱՆՈՂԱԿԱՆ 70	ԹԵՐԹ	ԹԵՐԹԵՐ
				ՃՇ-21	
			ՏԱՆԻՔԻ ՔԱՆԴՄԱՆ ԵՎ ՎԵՐԱՆՈՐՈԳՄԱՆ ԱՇԽԱՏԱՆՔՆԵՐԻ ՄԱՍՆԱԳԻՐ	ԷԼԵԿՇԻՆ	

ԱՌԱՋԻՆ ՇՔԱՄՈՒՏՔԻ ՄՈՒՏՔԻ ԵՎ ԱՌԱՋԻՆ ՀԱՐԿԻ
ՀԱՏԱԿԱԳԻԾ /ՉԱՓԱԳՐՈՒԹՅՈՒՆ/ Մ1:100

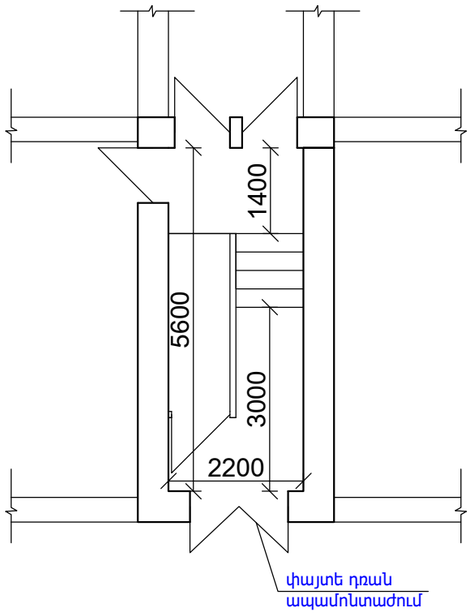

ԱՌԱՋԻՆ ՇՔԱՄՈՒՏՔԻ ՄՈՒՏՔԻ ԵՎ ԱՌԱՋԻՆ
ՀԱՐԿԻ ՀԱՏԱԿԱԳԻԾ Մ1:100

ԱՌԱՋԻՆ ՇՔԱՄՈՒՏՔԻ ՏԻՊԱՅԻՆ ՀԱՐԿԻ
ՀԱՏԱԿԱԳԻԾ /ՉԱՓԱԳՐՈՒԹՅՈՒՆ/ Մ1:100

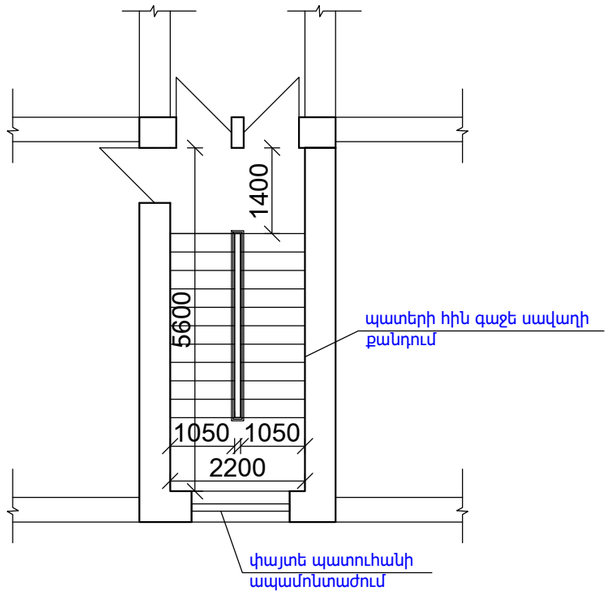

ԱՌԱՋԻՆ ՇՔԱՄՈՒՏՔԻ ՏԻՊԱՅԻՆ ՀԱՐԿԻ
ՀԱՏԱԿԱԳԻԾ Մ1:100

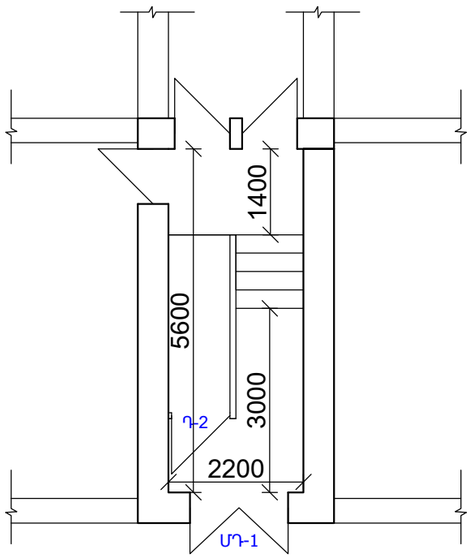

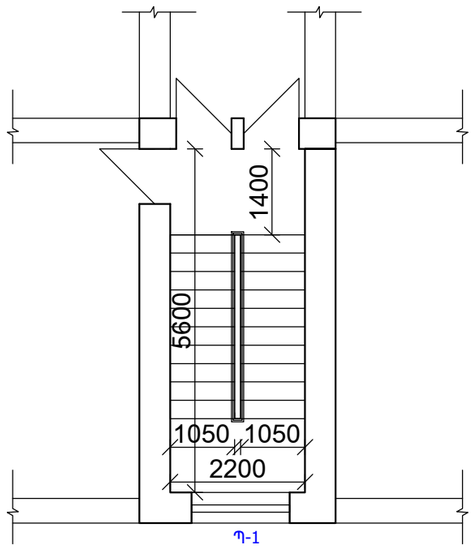

ՏՆՕՐԵՆ	Հ. ԴԱՎԹՅԱՆ		ՀՀ ԿՈՏԱՅՔԻ ՄԱՐԶԻ ՆՈՐ ՀԱՃԵՆ ՀԱՄԱՅՆՔԻ ՆՈՐ ԳԵՂԻ ԲԼԱԿԱՎԱՅՐԻ Ֆ. ԹԵՎՈՍՅԱՆ 50, ՈՒՍՄԱՆՈՂԱԿԱՆ 68 ԵՎ ՈՒՍՄԱՆՈՂԱԿԱՆ 70 ԲԱԶՄԱԲՆԱԿԱՐԱՆ ՇԵՆՔԵՐԻ ՏԱՆԻՔՆԵՐԻ ԵՎ ՄՈՒՏՔԵՐԻ ՎԵՐԱՆՈՐՈԳՄԱՆ ՆԱԽԱԳԻԾ	ՊԱՏՎԵՐ	
Ն. Գ. Ճ.	Դ. ՇԵՐՄԱԶԱՆՅԱՆ				
ԳՇԵՑ	Տ. ԴԱՎԹՅԱՆ		ՈՒՍՄԱՆՈՂԱԿԱՆ 70	ԹԵՐԹ	ԹԵՐԹԵՐ
				ՃՇ-16	
			ՇՔԱՄՈՒՏՔԵՐԻ ՀԱՏԱԿԱԳԻԾ	ԷԼԵԿՇԻՆ	

ԵՐԿՐՈՐԴ ՇՔԱՄՈՒՏՔԻ ՄՈՒՏՔԻ ԵՎ ԱՌԱՋԻՆ ՀԱՐԿԻ
ՀԱՏԱԿԱԳԻԾ /ՉԱՓԱԳՐՈՒԹՅՈՒՆ/ Մ1:100

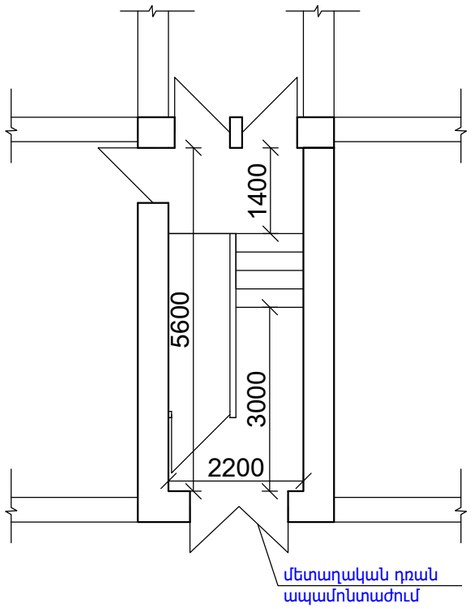

ԵՐԿՐՈՐԴ ՇՔԱՄՈՒՏՔԻ ՏԻՊԱՅԻՆ ՀԱՐԿԻ ՀԱՏԱԿԱԳԻԾ
/ՉԱՓԱԳՐՈՒԹՅՈՒՆ/ Մ1:100

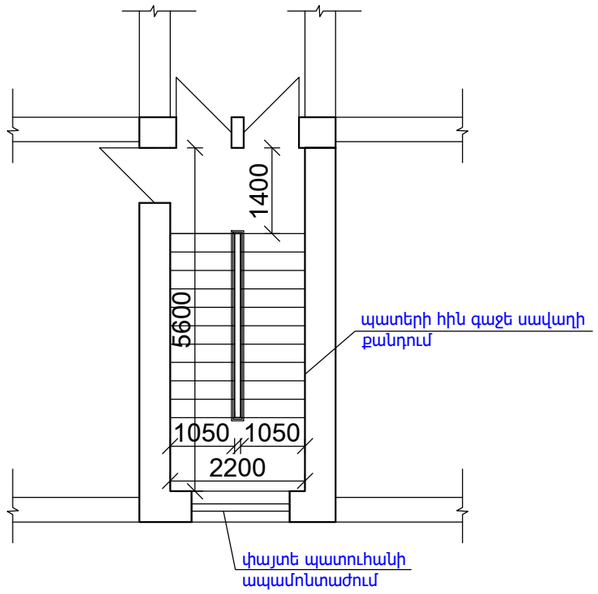

ԵՐԿՐՈՐԴ ՇՔԱՄՈՒՏՔԻ ՄՈՒՏՔԻ ԵՎ ԱՌԱՋԻՆ ՀԱՐԿԻ
ՀԱՏԱԿԱԳԻԾ Մ1:100

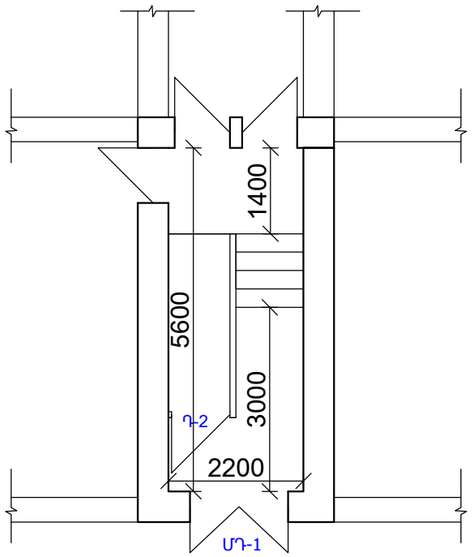

ԵՐԿՐՈՐԴ ՇՔԱՄՈՒՏՔԻ ՏԻՊԱՅԻՆ ՀԱՐԿԻ ՀԱՏԱԿԱԳԻԾ Մ1:100

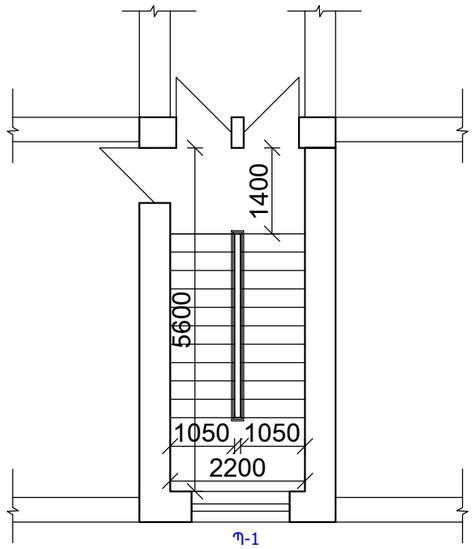

ՏՆՕՐԵՆ	Հ. ԴԱՎԹՅԱՆ		ՀՀ ԿՈՏԱՅՔԻ ՄԱՐԶԻ ՆՈՐ ՀԱՃԵՆ ՀԱՄԱՅՆՔԻ ՆՈՐ ԳԵՂԻ ԲԼԱԿԱՎԱՅՐԻ Ֆ. ԹԵՎՈՍՅԱՆ 50, ՌԻՍԱՆՈՂԱԿԱՆ 68 ԵՎ ՌԻՍԱՆՈՂԱԿԱՆ 70 ԲԱԶՄԱԲՆԱԿԱՐԱՆ ՇԵՆՔԵՐԻ ՏԱՆԻՔՆԵՐԻ ԵՎ ՄՈՒՏՔԵՐԻ ՎԵՐԱՆՈՐՈԳՄԱՆ ՆԱԽԱԳԻԾ	ՊԱՏՎԵՐ	
Ն. Գ. Ճ.	Դ. ՇԵՐՄԱԶԱՆՅԱՆ				
ԳՇԵՑ	Տ. ԴԱՎԹՅԱՆ		ՌԻՍԱՆՈՂԱԿԱՆ 70	ԹԵՐԹ	ԹԵՐԹԵՐ
				ՃՇ-16	
			ՇՔԱՄՈՒՏՔԵՐԻ ՀԱՏԱԿԱԳԻԾ	ԷԼԵԿՇԻՆ	

ՆԱԽԱԳԾՎՈՂ ԱՐՏԱՔԻՆ ԴՈՒՌ ՄԴ-1

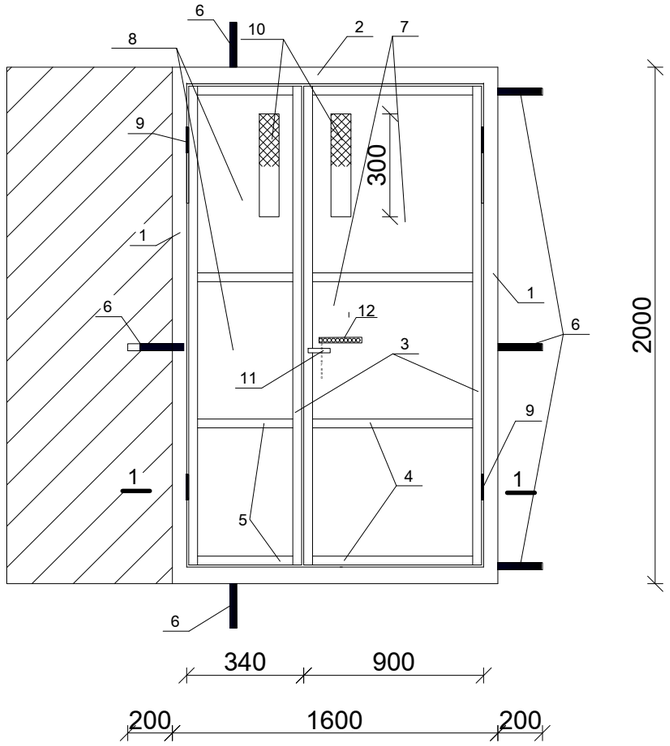

ԿՏՐՎԱԾՔ 1-1

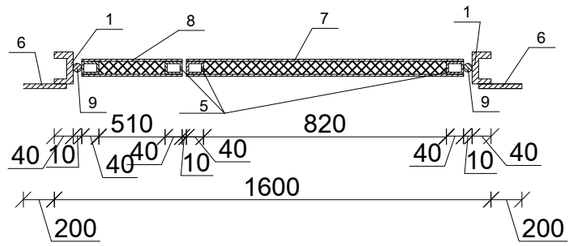

ՄԵՏԱՂԱԿԱՆ ԴՌԱՆ ՄԴ-1 ՆՅՈՒԹԵՐԻ ՄԱՍՆԱԳԻՐ

Հ/Հ	ԱՆՎԱՆՈՒՄԸ	ՄԵԿ էԼ-ՏԻ ԵՐԿԱՐՈՒԹՅՈՒՆԸ /մ/	ՔԱՆԱԿԸ /հատ/	ԸՆԴՀ. ԵՐԿԱՐՈՒԹՅՈՒՆԸ /մ/	ՔԱՇԸ /ՄԵԿ ԴՌԱՆ ՀԱՄԱՐ/	ՔԱՇԸ /2 ԴՌԱՆ ՀԱՄԱՐ/
1.	ՄԵՏԱՂԱԿԱՆ ՇՎԵԼԵՐ [6.5մմ	2.0	2	4.0	23.6	47.2
2.	ՄԵՏԱՂԱԿԱՆ ՇՎԵԼԵՐ [6.5մմ	1.6	2	3.2	21.0	42.0
3.	ՄԵՏԱՂԱԿԱՆ ԽՈՂՈՎԱԿ □ 40x20x2 մմ	2.0	4	8.0	15.1	30.2
4.	ՄԵՏԱՂԱԿԱՆ ԽՈՂՈՎԱԿ □ 40x20x2 մմ	0.9	4	3.6	6.8	20.4
5.	ՄԵՏԱՂԱԿԱՆ ԽՈՂՈՎԱԿ □ 40x20x2 մմ	0.55	4	2.2	4.2	8.4
6.	ԱՄՐԱՆ Φ18A500C	0.2	6	1.2	2.4	7.2
7.	ՄԵՏԱՂԱԿԱՆ ԹԻԹԵՂ 2000x900x1.8 մմ		2			102.0 կգ
8.	ՄԵՏԱՂԱԿԱՆ ԹԻԹԵՂ 2000x550x1.8 մմ		2			63.0 կգ
9.	ԾԽՆԻ Φ 10x100 մմ					- 8 հատ
10.	ՄԵՏԱՂԱԿԱՆ ՑԱՆՑ - Φ1.8 մմ բջիջ 50X50 /200X300 մմ չափերի/					- 0.24 մ²
11.	ՄԵՏԱՂԱԿԱՆ ԲՌՆԱԿ					- 4 հատ
12.	ԿՈԴԱՅԻՆ ԵՎ ԱՎՏՈՄԱՏ ՓԱԿԱՆ					- 2 հատ
13.	ՄԵՏԱՂԱԿԱՆ ԴՌԱՆ ՅՈՒՂԱՆԵՐԿՈՒՄ					- 12.8 մ²
14.	ՓՐՓՐԱՊԼԱՍՏ / ՀԱՍՏ 1.6x2.0x50 մմ/					- 6.4 մ²
15.	ՄԵՏԱՂԱԿԱՆ ՍՈՂՆԱԿ					- 4 հատ
16.	ՇՎԵՑԱՐ					- 2 հատ

ՊԱՏՈՒՀԱՆՆԵՐԻ ՄԱՍՆԱԳԻՐ

	էԱՔԻՋ	ԱՆՎԱՆՈՒՄԸ	ԲԱՐՁՐՈՒԹՅՈՒՆԸ մմ	ԼԱՅՆՈՒԹՅՈՒՆԸ մմ	ՄԱԿԵՐԵՍԸ մ²			ՔԱՆԱԿԸ հատ	ԸՆԴՀԱՆՈՒՐ	
					ԸՆԴՀԱՆՈՒՐ	ԲԱՑՎՈՂ	ՉԲԱՑՎՈՂ		ԲԱՑՎՈՂ	ՉԲԱՑՎՈՂ
Պ-1	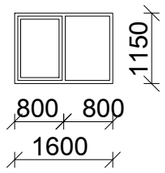	ՊԱՏՈՒՀԱՆ, ՄԵՏԱՂԱՊԼԱՍՏԵ ԲԼՈԿՈՎ, ՍՊԻՏԱԿ, /60 մմ հաստ./ ԱՊԱԿԵՓԱԹԵԹՈՎ 4+4 մմ Պ -1 1.6 x 1.15	1150	1600	1.84	0.92	0.92	4	3.68	3.68

ՏՆՕՐԵՆ	Հ. ԴԱՎԹՅԱՆ		ՀՀ ԿՈՏԱՅՔԻ ՄԱՐԶԻ ՆՈՐ ՀԱՃԸՆ ՀԱՄԱՅՆՔԻ ՆՈՐ ԳԵՂԻ ԲԼԱԿԱՎԱՅՐԻ Ֆ. ԹԵՎՈՍՅԱՆ 50, ՈՒՍԱՆՈՂԱԿԱՆ 68 ԵՎ ՈՒՍԱՆՈՂԱԿԱՆ 70 ԲԱԶՄԱԲՆԱԿԱՐԱՆ ՇԵՆՔԵՐԻ ՏԱՆԻՔՆԵՐԻ ԵՎ ՄՈՒՏՔԵՐԻ ՎԵՐԱՆՈՐՈԳՄԱՆ ՆԱԽԱԳԻԾ	ՊԱՏՎԵՐ	
Ն. Գ. Ճ.	Դ. ՇԵՐՄԱԶԱՆՅԱՆ				
ԳՇԵՑ	Տ. ԴԱՎԹՅԱՆ		ՈՒՍԱՆՈՂԱԿԱՆ 70	ԹԵՐԹ	ԹԵՐԹԵՐ
				ՃՇ-16	
			ՆԱԽԱԳԾՎՈՂ ԱՐՏԱՔԻՆ ԴՈՒՌ ՄԴ-1,ՊԱՏՈՒՀԱՆՆԵՐԻ ՄԱՍՆԱԳԻՐ	էԼԵԿՇԻՆ	

ՄԵՏԱՂԱԿԱՆ ԲԱԶՐԻՔԻ ԵՎ ԲՈՒՆԱՁՈՂԻ ԴՐՎԱԳ Մ 1 : 20

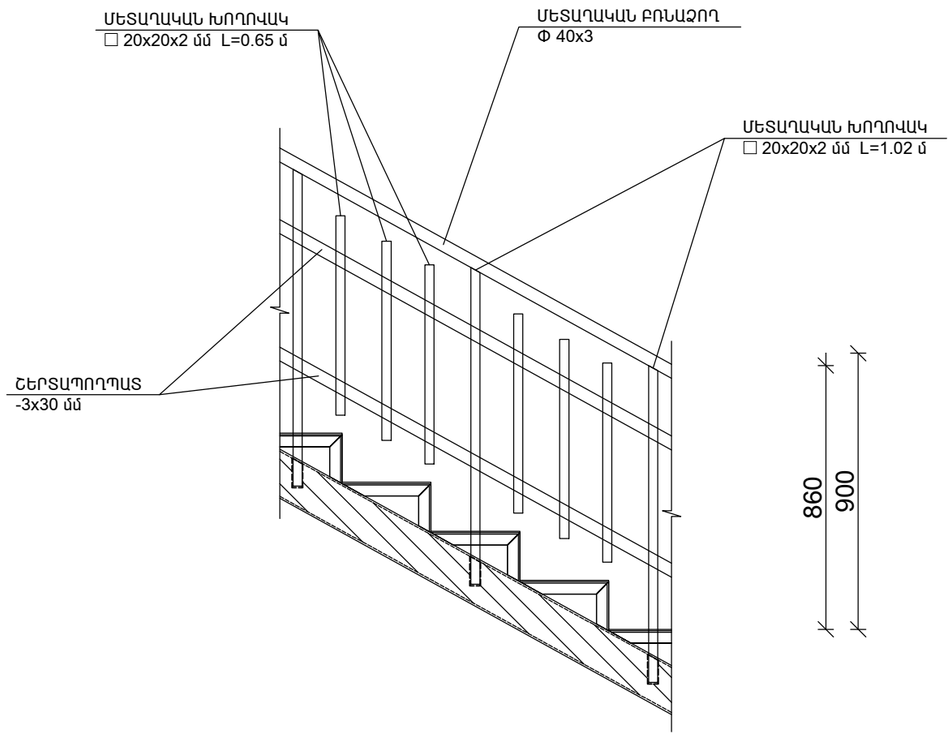

ՄԵՏԱՂԱԿԱՆ ԲԱԶՐԻՔԻ ԵՎ ԲՈՒՆԱՁՈՂԻ ՆՅՈՒԹԵՐԻ ՄԱՍՆԱԳԻՐ

Հ /Հ	ԱՆՎԱՆՈՒՄԸ	ՄԵԿ ԷԼ-ՏԻ ԵՐԿԱՐՈՒԹ-ՅՈՒՆԸ /մ/	ՔԱՆԱԿԸ /հատ/	ԸՆԴՀԱՆՈՒՐ ԵՐԿԱՐՈՒԹ-ՅՈՒՆԸ /մ/	ԾԱՆՈԹՈՒԹՅՈՒՆ /ԸՆԴՀ. ՔԱՇԸ /ԿԳ//	ԸՆԴՀ. ՔԱՇԸ 2-Ի ՀԱՄԱՐ ԿԳ
1.	ՄԵՏԱՂԱԿԱՆ ԲՈՒՆԱՁՈՂ Φ 40x3	17.0	1	17.0	64.1	128.2
2.	ՄԵՏԱՂԱԿԱՆ ԽՈՂՈՎԱԿ ☐ 20x20x2 մմ	1.02	28	28.56	35.9	71.8
3.	ՄԵՏԱՂԱԿԱՆ ԽՈՂՈՎԱԿ ☐ 20x20x2 մմ	0.65	76	49.4	62.1	124.2
4.	ՇԵՐՏԱՊՈՂՊԱՏ -3x30 մմ	17.0	2	34.0	24.1	48.2
5.	ԱՆՑՔԵՐԻ ԲԱՑՈՒՄ ԲԵՏՈՆԵ ԱՍՏԻՃԱՆՆԵՐՈՒՄ Φ22 L= 150մմ/					56 հատ
6.	ԱՆՑՔԵՐԻ ԻՆԵԿՑԻՅԱ ՊՈԼԻՄԵՐ ՑԵՄԵՆՏՈՎ					0.001 մ^3
7.	ՄԵՏԱՂԱԿԱՆ ԷԼԵՄԵՆՏՆԵՐԻ ՅՈՒՂԱՆԵՐԿՈՒՄ					- 20.8 մ^2

ԿԱՏԱՐՎՈՂ ԱՇԽԱՏԱՆՔՆԵՐԻ ՄԱՍՆԱԳԻՐ / 2 շքամուտքի համար/

1. ԱՍՏԻՃԱՆԱՀԱՐԹԱԿՆԵՐԻ Ց.ԱՎԱԶԱՅԻՆ ՀԱՐԹԵՑՈՒՑԻՉ ՇԵՐՏ /հաստ 30 մմ/ - 32.0 մ^2
2. ԲԵՏՈՆԵ ԱՍՏԻՃԱՆՆԵՐԻ ԵՎ ԾՐԻՇԱԿՆԵՐԻ ՆՈՐՈԳՄԱՆ ՀԱՄԱՐ ԲԵՏՈՆ - 1.7 մ^3
3. ՊԱՏԵՐԻ ԳԻՊՍՈՆԻՏԵ ՍՎԱՂ - 260.0 մ^2
4. ՇԵՊԵՐԻ ԳԻՊՍՈՆԻՏԵ ՍՎԱՂ - 16.0 մ^2
5. ԱՌԱՍՏԱՂՆԵՐԻ ԳԻՊՍՈՆԻՏԵ ՍՎԱՂ - 26.0 մ^2
6. ՊԱՏԵՐԻ ՆԵՐԿՈՒՄ ՋՐԱԴԻՍՊԵՐՍԻՈՆ ՆԵՐԿՈՎ /մածկումով/ - 130.0 մ^2
7. ՊԱՏԵՐԻ ՆԵՐԿՈՒՄ ՅՈՒՂԱՆԵՐԿՈՎ /մածկումով/ - 130.0 մ^2
8. ՇԵՊԵՐԻ ՆԵՐԿՈՒՄ ՋՐԱԴԻՍՊԵՐՍԻՈՆ ՆԵՐԿՈՎ /մածկումով/ - 16.0 մ^2
9. ԱՌԱՍՏԱՂՆԵՐԻ ՆԵՐԿՈՒՄ ՋՐԱԴԻՍՊԵՐՍԻՈՆ ՆԵՐԿՈՎ /մածկումով/ - 26.0 մ^2
10. ԱՍՏԻՃԱՆՆԵՐԻ ԵՎ ԱՍՏԻՃԱՆԱՀԱՐԹԱԿՆԵՐԻ ՍՏՈՐԻՆ ՄԱԿԵՐԵՍՆԵՐԻ ՆԵՐԿՈՒՄ ՋՐԱԴԻՍՊԵՐՍԻՈՆ ՆԵՐԿՈՎ /մածկումով/ ՄԱՔՐԵԼՈՎ ՀԻՆ ՆԵՐԿԸ - 64.0 մ^2
11. ԱՍՏԻՃԱՆՆԵՐԻ ԿՈՂԱՅԻՆ ՄԱԿԵՐԵՍՆԵՐԻ ՆԵՐԿՈՒՄ ՋՐԱԴԻՍՊԵՐՍԻՈՆ ՆԵՐԿՈՎ /մածկումով/ ՄԱՔՐԵԼՈՎ ՀԻՆ ՆԵՐԿԸ - 8.0 մ^2

ՔԱՆԴՄԱՆ ԱՇԽԱՏԱՆՔՆԵՐԻ ՄԱՍՆԱԳԻՐ /2 շքամուտքի համար/

1. ԱՍՏԻՃԱՆԱՀԱՐԹԱԿՆԵՐԻ Ց.ԱՎԱԶԱՅԻՆ ՀԱՐԹԵՑՈՒՑԻՉ ՇԵՐՏԻ ՔԱՆԴՈՒՄ /հաստ 30 մմ/ - 32.0 մ^2
2. ՇԵՊԵՐԻ ԳԱՋԻ ՍՎԱՂԻ ՔԱՆԴՈՒՄ - 16.0 մ^2
3. ՊԱՏԵՐԻ ԳԱՋԻ ՍՎԱՂԻ ՔԱՆԴՈՒՄ - 260.0 մ^2
4. ԱՌԱՍՏԱՂՆԵՐԻ ԳԱՋԻ ՍՎԱՂԻ ՔԱՆԴՈՒՄ - 26.0 մ^2
5. ՓԱՅՏԵ ՊԱՏՈՒՀԱՆՆԵՐԻ ԱՊԱՄՈՆՏԱԺՈՒՄ -7.3 մ^2
6. ՄԵՏԱՂԱԿԱՆ ԴՌՆԵՐԻ ԱՊԱՄՈՆՏԱԺՈՒՄ - 11.5 մ^2
7. ՓԱՅՏԵ ԴՌՆԵՐԻ ԱՊԱՄՈՆՏԱԺՈՒՄ - 3.2 մ^2
8. ՇԻՆԱՐԻ ԲԱՐՁՈՒՄ ԵՎ ՏԵՂԱՓՈԽՈՒՄ - 16.8 մ^3
9. ԽԱՐԽԼՎԱԾ ՄԵՏԱՂԱԿԱՆ ԲԱԶՐԻՔՆԵՐԻ ԱՊԱՄՈՆՏԱԺՈՒՄ - 34.0 գծմ / 320 կգ

ՏՆՕՐԵՆ	Հ. ԴԱՎԹՅԱՆ		ՀՀ ԿՈՏԱՅՔԻ ՄԱՐԶԻ ՆՈՐ ՀԱՃԸՆ ՀԱՄԱՅՆՔԻ ՆՈՐ ԳԵՂԻ ԲԱԿԱՎԱՅՐԻ Ֆ. ԹԵՎՈՍՅԱՆ 50, ՈՒՍԱՆՈՂԱԿԱՆ 68 ԵՎ ՈՒՍԱՆՈՂԱԿԱՆ 70 ԲԱԶՄԱԲՆԱԿԱՐԱՆ ՇԵՆՔԵՐԻ ՏԱՆԻՔՆԵՐԻ ԵՎ ՄՈՒՏՔԵՐԻ ՎԵՐԱՆՈՐՈԳՄԱՆ ՆԱԽԱԳԻԾ	ՊԱՏՎԵՐ	
Ն. Գ. Ճ.	Ն.ԱՇՐԱՖՅԱՆ				
ԳԾԵՑ	Ն.ԱՇՐԱՖՅԱՆ		ՈՒՍԱՆՈՂԱԿԱՆ 70	ԹԵՐԹ	ԹԵՐԹԵՐ
				ՃՇ-28	
			ՇՔԱՄՈՒՏՔԵՐԻ ՔԱՆԴՄԱՆ ԵՎ ԿԱՏԱՐՎՈՂ ԱՇԽԱՏԱՆՔՆԵՐԻ ՄԱՍՆԱԳԻՐ, ՄԵՏԱՂԱԿԱՆ ԲԱԶՐԻՔԻ ԵՎ ԲՈՒՆԱՁՈՂԻ ՆՅՈՒԹԵՐԻ ՄԱՍՆԱԳԻՐ		

ԴՌՆԵՐԻ ՄԱՍՆԱԳԻՐ

	ԷՍՔԻԶ	ԱՆՎԱՆՈՒՄԸ	ԲԱՐՁՐՈՒԹՅՈՒՆԸ	ԼԱՅՆՈՒԹՅՈՒՆԸ	ՄԱԿԵՐԵՍԸ մ²			ՔԱՆԱԿԸ հատ	ԸՆԴՀԱՆՈՒՐ ՄԱԿԵՐԵՍ մ²	
					ԸՆԴՀԱՆՈՒՐ	ԲԱՑՎՈՂ	ՉԲԱՑՎՈՂ		ԲԱՑՎՈՂ	ՉԲԱՑՎՈՂ
Դ-2	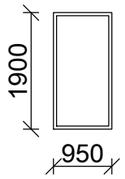	ՄԵՏԱՂԱԿԱՆ ԽՈՒԼ ԴՈՒՌ Դ -2 0.95 x 1.9	1900	950	1.805	1.805	-	2	3.61	-

ԱՇԽԱՏԱՆՔՆԵՐԻ ԿԱՏԱՐՄԱՆ ԺԱՄԱՆԱԿԱՑՈՒՅՑ

Հ/Հ	Աշխատանքի անվանումը	Ամիսներ											
		1	2	3	4	5	6	7	8	9	10	11	12
1	Տանիքի քանդման աշխատանքներ												
2	Տանիքի փայտանյութի կառուցման աշխատանքներ												
3	Տանիքածածկույթի կառուցման աշխատանքներ												
4	Ծքամուտքերի նորոգում												
5	Ծքամուտքերի էլ. մատակարարում												

Շինարարության տևողությունը 6 ամիս

ՏՆՕՐԵՆ	Հ. ԴԱՎԹՅԱՆ		ՀՀ ԿՈՏԱՅՔԻ ՄԱՐԶԻ ՆՈՐ ՀԱՃԸՆ ՀԱՄԱՅՆՔԻ ՆՈՐ ԳԵՂԻ ԲԼԱԿՎԱՅՐԻ Ֆ. ԹԵՎՈՍՅԱՆ 50, ՈՒՍՄԱՆՈՂԱԿԱՆ 68 ԵՎ ՈՒՍՄԱՆՈՂԱԿԱՆ 70 ԲԱՁՄԱԲԱԿԱՐԱՆ ՇԵՆՔԵՐԻ ՏԱՆԻՔՆԵՐԻ ԵՎ ՄՈՒՏՔԵՐԻ ՎԵՐԱՆՈՐՈԳՄԱՆ ՆԱԽԱԳԻԾ	ՊԱՏՎԵՐ	
Ն. Գ. Ճ.	Ն.ԱԾՐԱՖՅԱՆ				
ԳՇԵՑ	Ն.ԱԾՐԱՖՅԱՆ		ՈՒՍՄԱՆՈՂԱԿԱՆ 70	ԹԵՐԹ	ԹԵՐԹԵՐ
				ՃՇ-28	
			ԱՇԽԱՏԱՆՔՆԵՐԻ ԿԱՏԱՐՄԱՆ ԺԱՄԱՆԱԿԱՑՈՒՅՑ		

Թերթ	Անվանում	Ծանոթություն
1	ԲԱՑԱՏՐԱԳԻՐ, ԾԱՎԱԼԱԹԵՐԹ	ԷԼ-1
2	ԲՆԱԿԱՐԱՆԱՅԻՆ ՄԱԼՈՒԽՆԵՐԻ ԲԱՇԽՈՒՄԸ ԱՌԱՋԻՆ ԵՎ ՏԻՊԱՅԻՆ ՀԱՐԿԵՐԻ ՀԱՏԱԿԱԳԾՈՒՄ	ԷԼ-2

Մասնագիր

NN	Անվանումը և տեխնիկական բնութագիրը		Չափ. միավ.	
1	Միջհարկային ծածկի ծակում L=200մմ, D=50մմ		հատ	1
2	Միջհարկային ծածկի ծակում L=200մմ, D=40մմ		հատ	1
3	Մալուխ ալյումինե ջիղերով ВВГ-0.66, 3x6.0մմ²		մ	120
4	ՊՎՔ տուփախողովակ ամրացման դետալներով 100x60 մմ		մ	5
5	ՊՎՔ տուփախողովակ ամրացման դետալներով 60x40 մմ		մ	24
6	ՊՎՔ տուփախողովակ ամրացման դետալներով 40x25 մմ		մ	20
7	Բնակարանային մալուխների ապամոնտաժում		մ	120
8	Պլաստիկե լարան		հատ	30
9	Մալուխի փողկապի հիմք		հատ	30

Առաջարկվող և վկայակոչվող փաստաթղթերի ամփոփագիր

Նշանակում	Անվանում	Ծանոթագրութ.
	Վկայակոչվող փաստաթղթեր	
СНиП 3.05.06-85	էլեկտրատեխնիկական սարքավորանքներ:	

ԲԱՑԱՏՐԱԳԻՐ

Ուսանողական 70 հասցեում գտնվող երեք հարկանի, երկու շքամուտքով բնակելի շենքի բոլոր բնակարանների էլեկտրամատակարարումը կատարվում է հետևյալ կերպ՝ բոլոր շքամուտքերում տեղադրված հաշվիչների պահարանից տարվում է էլեկտրամատակարարման գիծ դեպի գոյություն ունեցող բնակարանային վահանակներ: Նախատեսվում է ԱՎՎԳ-0.66 3x10.0 մմ² մակնիշի մալուխային գիծ:

Բոլոր բնակարանների սնման մալուխները ապամոնտաժվում և վերամոնտաժվում են նոր մալուխներով պատերի վրայով՝ ՊՎՔ տուփախողովակների մեջ:

էլեկտրամոնտաժային աշխատանքները անհրաժեշտ է կատարել СНиП 3.05.06-85 շինարարական նորմերի, տեխնիկական կանոնակարգերի և ՀՀ - ում գործող այլ կանոնների ու նորմերի համաձայն, պահպանելով աշխատանքի անվտանգության կանոնները:

ՏՆՕՐԵՆ	Հ. ԴԱՎԹՅԱՆ		ՀՀ ԿՈՏԱՅՔԻ ՄԱՐԶԻ ՆՈՐ ՀԱՃԸՆ ՀԱՄԱՅՆՔԻ ՆՈՐ ԳԵՂԻ ԲԼԱԿԱՎԱՅՐԻ Ֆ. ԹԵՎՈՍՅԱՆ 50, ՈՒՍԱՆՈՂԱԿԱՆ 68 ԵՎ ՈՒՍԱՆՈՂԱԿԱՆ 70 ԲԱԶՄԱԲՆԱԿԱՐԱՆ ՇԵՆՔԵՐԻ ՏԱՆԻՔՆԵՐԻ ԵՎ ՄՈՒՏՔԵՐԻ ՎԵՐԱՆՈՐՈԳՄԱՆ ՆԱԽԱԳԻԾ	ՊԱՏՎԵՐ	
Ն. Գ. Ճ.	Դ. ՇԵՐՄԱԶԱՆՅԱՆ				
ԳԾԵՑ	Տ. ԴԱՎԹՅԱՆ		ՈՒՍԱՆՈՂԱԿԱՆ 70	ԹԵՐԹ	ԹԵՐԹԵՐ
				ԷԼ-1	
			ԲԱՑԱՏՐԱԳԻՐ, ԾԱՎԱԼԱԹԵՐԹ	ԷԼԵԿՇԻՆ	

ԱՌԱՋԻՆ ՇՔԱՄՈՒՏՔԻ ՄՈՒՏՔԻ ԵՎ ԱՌԱՋԻՆ ՀԱՐԿԻ ՀԱՏԱԿԱԳԻԾ Մ1:100

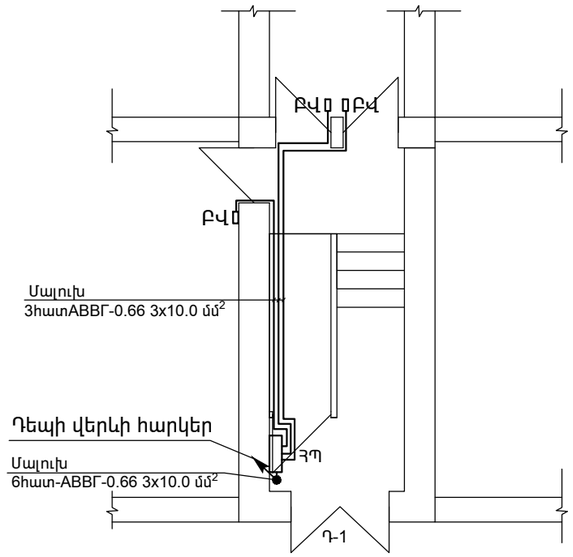

ԱՌԱՋԻՆ ՇՔԱՄՈՒՏՔԻ ՏԻՊԱՅԻՆ ՀԱՐԿԻ ՀԱՏԱԿԱԳԻԾ Մ1:100

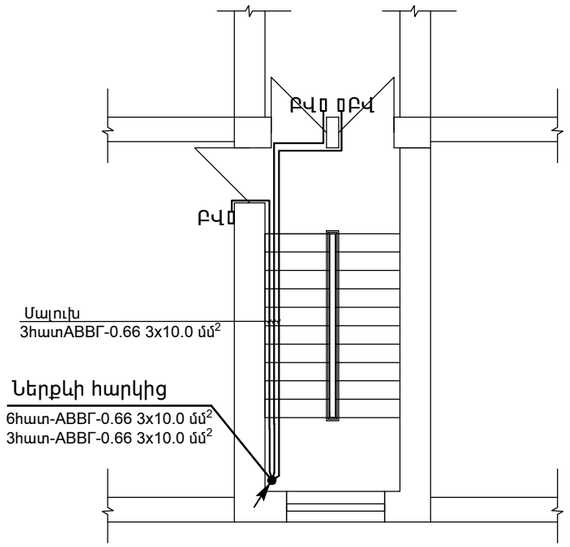

ԵՐԿՐՈՐԴ ՇՔԱՄՈՒՏՔԻ ՄՈՒՏՔԻ ԵՎ ԱՌԱՋԻՆ ՀԱՐԿԻ ՀԱՏԱԿԱԳԻԾ Մ1:100

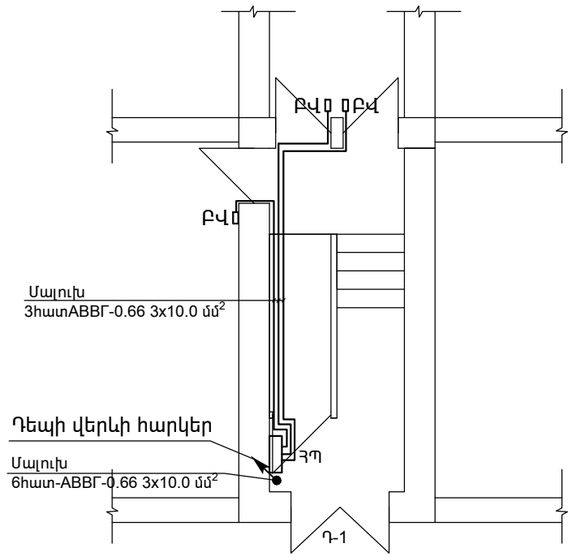

ԵՐԿՐՈՐԴ ՇՔԱՄՈՒՏՔԻ ՏԻՊԱՅԻՆ ՀԱՐԿԻ ՀԱՏԱԿԱԳԻԾ Մ1:100

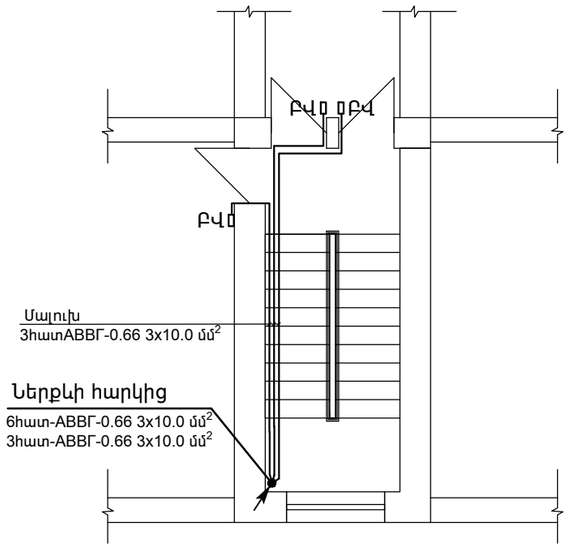

ՊԱՅՄԱՆԱԿԱՆ ՆՇԱՆԱԿՈՒՄՆԵՐ

ԲՎ	Բնակարանի բաշխիչ վահան
ՀՊ	Հաշվիչների պահարան

ՏՆՕՐԵՆ	Հ. ԴԱՎԹՅԱՆ		ՀՀ ԿՈՏԱՅՔԻ ՄԱՐԶԻ ՆՈՐ ՀԱՃԸՆ ՀԱՄԱՅՆՔԻ ՆՈՐ ԳԵՂԻ ԲՆԱԿԱՎԱՅՐԻ Ֆ. ԹԵՎՈՍՅԱՆ 50, ՈՒՍՄԱՆՈՂԱԿԱՆ 68 ԵՎ ՈՒՍՄԱՆՈՂԱԿԱՆ 70 ԲԱՁՄԱԲՆԱԿԱՐԱՆ ՇԵՆՔԵՐԻ ՏԱՆԻՔՆԵՐԻ ԵՎ ՄՈՒՏՔԵՐԻ ՎԵՐԱՆՈՐՈԳՄԱՆ ՆԱԽԱԳԻԾ	ՊԱՏՎԵՐ	
Ն. Գ. Ճ.	Դ. ՇԵՐՄԱԶԱՆՅԱՆ				
ԳԾԵՑ	Տ. ԴԱՎԹՅԱՆ		ՈՒՍՄԱՆՈՂԱԿԱՆ 70	ԹԵՐԹ	ԹԵՐԹԵՐ
				էL-2	
			ԲՆԱԿԱՐԱՆԱՅԻՆ ՄԱԼՈՒԽՆԵՐԻ ԲԱՇԽՈՒՄԸ ԱՌԱՋԻՆ ԵՎ ՏԻՊԱՅԻՆ ՀԱՐԿԵՐԻ ՀԱՏԱԿԱԳԾՈՒՄ	էLԵԿԾԻՆ	