ԷԼԵԿՇԻՆ

ՆԱԽԱԳԻԾ

«ՎԱՆԱՁՈՐԻ ԲԺՇԿԱԿԱՆ ԿԵՆՏՐՈՆ» ՓԲԸ-Ի «ՆԱՐԵԿ» ՄԱՍՆԱՇԵՆՔԻ ԸՆԹԱՑԻԿ ՆՈՐՈԳՄԱՆ /ԿԱԹՍԱՅԱՏՈՒՆ/

ԳԻՐՔ – 2-1 ԳԾԱԳՐԱԿԱՆ ՄԱՍ

«ԷԼԵԿՇԻՆ» ՍՊԸ

ՆԱԽԱԳԻԾ

«ՎԱՆԱՁՈՐԻ ԲԺՇԿԱԿԱՆ ԿԵՆՏՐՈՆ» ՓԲԸ-Ի «ՆԱՐԵԿ» ՄԱՍՆԱՇԵՆՔԻ ԸՆԹԱՑԻԿ ՆՈՐՈԳՄԱՆ /ԿԱԹՍԱՅԱՏՈՒՆ/

ՊԱՏՎԵՐ՝ **ԲՀԿ-ԳՀԾՁԲ- 25/76** *ՀԱՄԱՁԱՅՆԵՑՎԱԾ Է՝*

ՊԱՏՎԻՐԱՏՈՒ՝ «ՎԱՆԱՁՈՐԻ ԲԺՇԿԱԿԱՆ ԿԵՆՏՐՈՆ» ՓԲԸ

ԼԻՑԵՆԶԻԱ ՔՊԼ 000538, 2-րդ դաս

«ԷԼԵԿՇԻՆ» ՍՊԸ ՏՆՕՐԵՆ Հ. ԴԱՎԹՅԱՆ

Ն.Գ.Ճ. Ա. ՂՈՒԿԱՍՅԱՆ

Ք. ՎԱՆԱՁՈՐ 2025թ.

ԱՇԽԱՏԱՆՔԱՅԻՆ ԳԾԱԳՐԵՐԻ ԱՄՓՈՓԱԳԻՐ

թիվ	անվանումը	թերթ
1	Ընդհանուր տվյալներ	ՃՇ-1
2	Հատակագիծ	ՃՇ-2
3	Դռների մասնագիր	ՃՇ-3
4	Պատուհանների մասնագիր	ՃՇ-4
5	Հատակների մասնագիր	ՃՇ-5
6	Ներքին և արտաքին հարդարման աշխատանքների մասնագիր	ՃՇ-6
7	Միջնորմների ամրանավորման և ամրացման դրվագ /10սմ հաստ./	ՃՇ-7
8	Միջնորմների ամրանավորման և ամրացման դրվագ /20սմ հաստ./	ՃՇ-8
9	Սալվածքի հատակագիծ	ՃՇ-9
10	Ընդհանուր աշխատանքների նյութերի մասնադիր	ՃՇ-10

Բացատրագիր

Կաթսայատան վերանորոգման աշխատանքային նախագիծը իրականացված է պատվիրատուի պատվերով, համաձայն նախագծման առաջադրանքի:

Նախագծով գոյություն ունեցող կաթսայատան մեջ կատարվել է ներքին ձևափոխություններ վերանորոգման աշխատանքներ:

ՆԱԽԱԳԻԾԸ ԿԱՏԱՐՎԵԼ Է ՀԱՅԱՍՏԱՆԻ ՀԱՆՐԱՊԵՏՈՒԹՅԱՆ ՇԻՆԱՐԱՐԱԿԱՆ ՆՈՐՄԵՐԻ ԵՎ ՊԱՀԱՆՋՆԵՐԻՆ ՀԱՄԱՊԱՏԱՍԽԱՆ.

ՀՀՇՆ 31-03-2020	«ՀԱՍԱՐԱԿԱԿԱՆ ՇԵՆՔԵՐ և ՇԻՆՈՒԹՅՈՒՆՆԵՐ»
ՀՀՇՆ 20-04-2020	«ԵՐԿՐԱՇԱՐԺԱԴԻՄԱՑԿՈՒՆ ՇԻՆԱՐԱՐՈՒԹՅՈՒՆ»
ՀՀՇՆ 13-02-2022	« ԱՆՎՏԱՆԳՈՒԹՅԱՆ ՏԵԽՆԻԿԱՆ ՇԻՆԱՐԱՐՈՒԹՅՈՒՆՈՒՄ »
ՀՀՇՆ IV-11.07.01-2006	«ՇԵՆՔԵՐԻ ԵՎ ՇԻՆՈՒԹՅՈՒՆՆԵՐԻ ՄԱՏՉԵԼԻՈՒԹՅՈՒՆԸ ԲՆԱԿՉՈՒԹՅԱՆ ՍԱԿԱՎԱՇԱՐԺ ԽՄԲԵՐԻ ՀԱՄԱՐ»
ՀՀՇՆ 31.03.02-2022	«ՀԱՅԱՍՏԱՆԻ ՀԱՆՐԱՊԵՏՈՒԹՅԱՆ ՔԱՂԱՔԱՑԻԱԿԱՆ ՊԱՇՏՊԱՆՈՒԹՅԱՆ ՊԱՇՏՊԱՆԱԿԱՆ ԿԱՌՈՒՅՑՆԵՐ»
ՀՀՇՆ 31-04.05-2023	«ՀԱՏԱԿՆԵՐ»
ՀՀՇՆ IV-12.02.01-2004	«ՋԵՌՈՒՑՈՒՄ , ՕԴԱՓՈԽՈՒՄ ԵՎ ՕԴԻ ԼԱՎՈՐԱԿՈՒՄ»
ՀՀՇՆ 22-03-2017	«ԱՐՀԵՍՏԱԿԱՆ ԵՎ ԲՆԱԿԱՆ ԼՈՒՍԱՎՈՐՈՒՄ»
ՀՀՇՆ 21-01.01-2024	«ՇԵՆՔԵՐԻ ԵՎ ՇԻՆՈՒԹՅՈՒՆՆԵՐԻ ՀԱԿԱՀՐԴԵՀԱՅԻՆ ՊԱՇՏՊԱՆՈՒԹՅԱՆ ՀԱՄԱԿԱՐԳԵՐ .ԱՎՏՈՄԱՏ ՀՐԴԵՀԱՇԻՋՄԱՆ ԵՎ ՀՐԴԵՀԱՅԻՆ ԱԶԴԱՆՇԱՆՄԱՆ ԿԱՅԱՆՔՆԵՐ»
ՀՀՇՆ 22-01-2024	«ՇԻՆԱՐԱՐԱԿԱՆ ԿԼԻՄԱՅԱԲԱՆՈՒԹՅՈՒՆ»
ՀՀՇՆ 30-02-2022	«ՏԱՐԱԾՔԻ ԲԱՐԵԿԱՐԳՈՒՄ»

ՏՆՕՐԵՆ	Հ . ԴԱՎԹՅԱՆ		«ՎԱՆԱՁՈՐԻ ԲԺՇԿԱԿԱՆ ԿԵՆՏՐՈՆ» ՓԲԸ-Ի «ՆԱՐԵԿ» ՄԱՍՆԱՇԵՆՔԻ ԸՆԹԱՑԻԿ ՆՈՐՈԳՄԱՆ ՆԱԽԱԳԻԾ	ՊԱՏՎԵՐ	
Ն. Գ. Ճ.	Ա. ՂՈՒԿԱՍՅԱՆ				
ԳԾԵՑ	Վ. ՀՈՎՍԵՓՅԱՆ		ՊԱՏՎԻՐԱՏՈՒ՝ «ՎԱՆԱՁՈՐԻ ԲԺՇԿԱԿԱՆ ԿԵՆՏՐՈՆ» ՓԲԸ	ԹԵՐԹ	ԹԵՐԹԵՐ
				ՃՇ-1	10
			ԸՆԴՀԱՆՈՒՐ ՏՎՅԱԼՆԵՐ	ԷԼԵԿՇԻՆ	

ՀԱՏԱԿԱԳԻԾ Մ 1 : 100

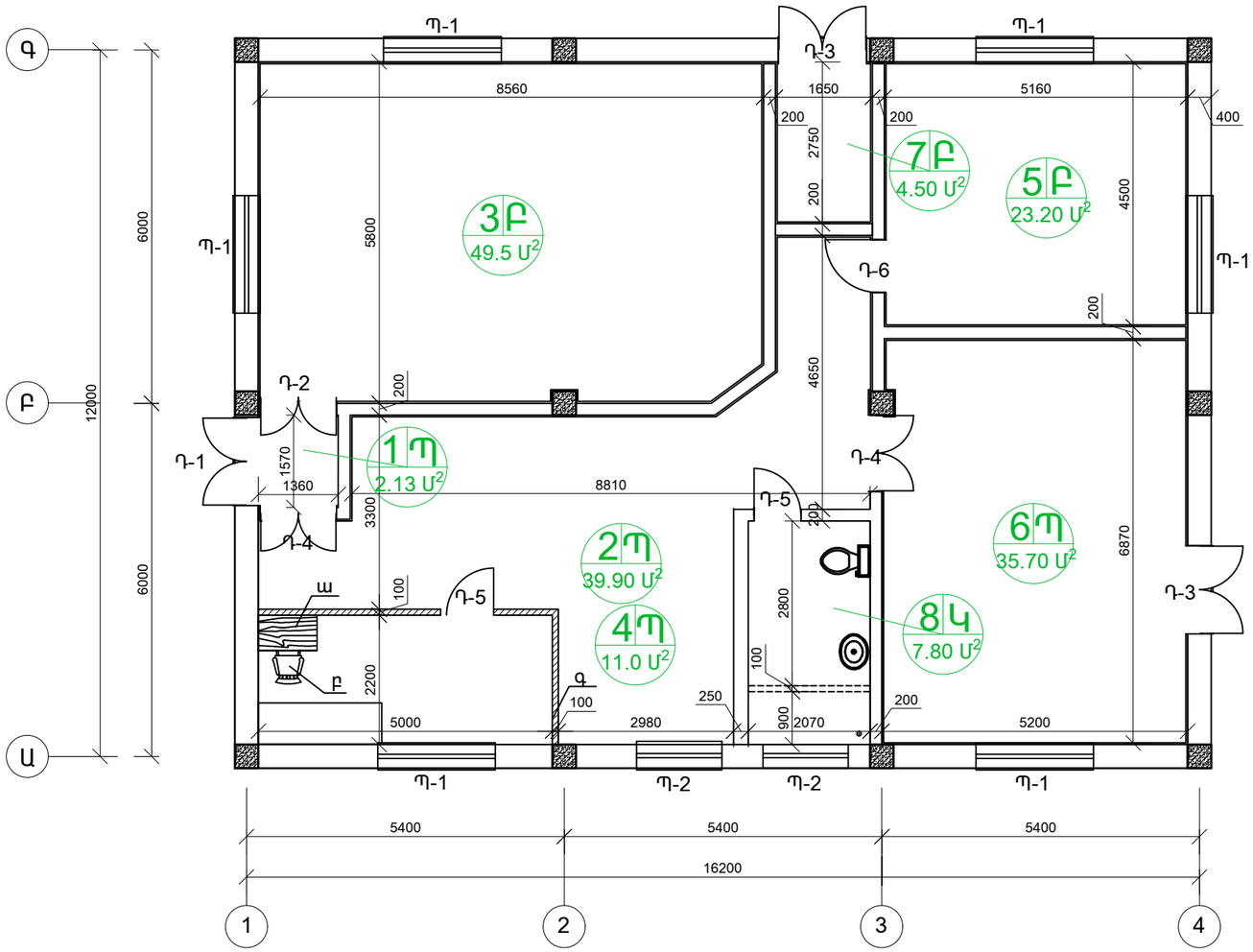

ՍԵՆՅԱԿՆԵՐԻ ԱՆՎԱՆՈՒՄՆԵՐԸ

1. ՆԱԽԱՄՈՒՏՔ
2. ՍՐԱՀ
3. ԿԱԹՍԱՅԱՏՈՒՆ
4. ՀԱՆԳՍՏԻ ՍԵՆՅԱԿ
5. ՀԱԿԱՀՐԴԵՀԱՅԻՆ ԲԱՔԵՐԻ ԿԱՌԱՎԱՐՄԱՆ ՀԱՆԳՈՒՅՑ
6. ԼՎԱՑՔԱՏՈՒՆ
7. ՏՆՏԵՍԱԿԱՆ ՍԵՆՅԱԿ
8. ՍԱՆՀԱՆԳՈՒՅՑ

ՊԱՅՄԱՆԱԿԱՆ ՆՇԱՆՆԵՐ

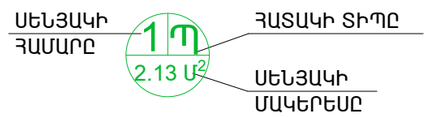

Բ - ԲԵՏՈՆ

Կ - ԿԵՐԱՄԻԿԱԿԱՆ ՍԱԼԻԿՆԵՐ

Պ - ՊՐԵՍԳՐԱՆԻՏԵ ՍԱԼԻԿՆԵՐ

ԿԱՀԱՎՈՐԱՆՔԻ ԱՆՎԱՆՈՒՄՆԵՐԸ

1. ՍԵՂԱՆ
2. ՄԱՀՃԱԿԱԼ
3. ԱԹՈՌ

ՏՆՕՐԵՆ	Հ. ԴԱՎԹՅԱՆ		«ՎԱՆԱՁՈՐԻ ԲԺՇԿԱԿԱՆ ԿԵՆՏՐՈՆ» ՓԲԸ-Ի «ՆԱՐԵԿ» ՄԱՍՆԱՃԵՆՔԻ ԸՆԹԱՑԻԿ ՆՈՐՈԳՄԱՆ ՆԱԽԱԳԻԾ	ՊԱՏՎԵՐ
Ն. Գ. Ճ.	Ա. ՂՈՒԿԱՍՅԱՆ			
ԳԾԵՑ	Վ. ՀՈՎՍԵՓՅԱՆ		ՊԱՏՎԻՐԱՏՈՒ՝ «ՎԱՆԱՁՈՐԻ ԲԺՇԿԱԿԱՆ ԿԵՆՏՐՈՆ» ՓԲԸ	ԹԵՐԹ / ԹԵՐԹԵՐ
				ճշ-2 / 10
			ՀԱՏԱԿԱԳԻԾ	ԷԼԵԿՇԻՆ

ԴՌՆԵՐԻ ՄԱՍՆԱԳԻՐ

	ԷՍՔԻԶ	ԱՆՎԱՆՈՒՄԸ	ԼԱՅՆՈՒԹՅՈՒՆԸ ՄՄ	ԲԱՐՁՐՈՒԹ. ՄՄ	ՄԱԿԵՐԵՍԸ $մ^2$			ՔԱՆԱԿԸ ՀԱՏ	ԸՆԴՀ. ՄԱԿԵՐԵՍԸ $մ^2$		
						ԲԱՑՎՈՂ ՄԱՍ	ՉԲԱՑՎՈՂ ՄԱՍ			ԲԱՑՎՈՂ ՄԱՍ	ՉԲԱՑՎՈՂ ՄԱՍ
Դ-1	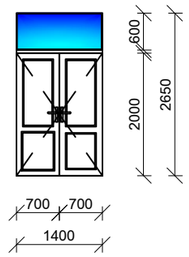	ՄԵՏԱՂԱԿԱՆ ՎԵՐՆԱՓԵՂԿ ԱՊԱԿԵՓԱԹԵԹՈՎ 1.40 x 0.60 մ	1400	600	0.84	-	0.84	1	0.84	-	0.84
		ՄԵՏԱՂԱԿԱՆ ԴՈՒՌ ՋԵՐՄԱՄԵԿՈՒՍԱՑՈՒՄՈՎ 1.40 x 2.00 մ	1400	2000	2.80	2.80	-	1	2.80	2.80	-
Դ-2	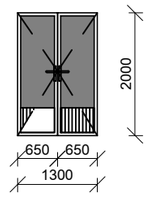	ՆԵՐՔԻՆ ՄԵՏԱՂԱԿԱՆ ԴՈՒՌ ՋԵՐՄԱՄԵԿՈՒՍԱՑՈՒՄՈՎ 1.30 x 2.00 մ	1300	2000	2.60	2.60	-	1	2.60	2.60	-
Դ-3	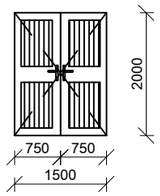	ԱՐՏԱՔԻՆ ՄԵՏԱՂԱՊԼԱՍՏԵ ԽՈՒԼ ԴՈՒՌ 1.50 x 2.00 մ	1500	2000	3.00	3.00	-	2	6.00	6.00	-
Դ-4	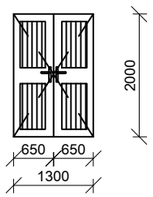	ՆԵՐՔԻՆ ՄԵՏԱՂԱՊԼԱՍՏԵ ԽՈՒԼ ԴՈՒՌ 1.30 x 2.00 մ	1300	2000	2.60	2.60	-	2	5.20	5.20	-
Դ-5	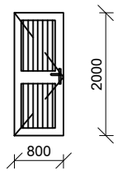	ՆԵՐՔԻՆ ՄԵՏԱՂԱՊԼԱՍՏԵ ԽՈՒԼ ԴՈՒՌ 0.80 x 2.00 մ	800	2000	1.60	1.60	-	2	3.20	3.20	-
Դ-6	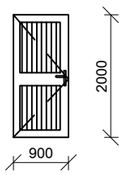	ՆԵՐՔԻՆ ՄԵՏԱՂԱՊԼԱՍՏԵ ԽՈՒԼ ԴՈՒՌ 0.90 x 2.00 մ	900	2000	1.80	1.80	-	1	1.80	1.80	-

ԾԱՆՈԹՈՒԹՅՈՒՆ

1. ԴՌՆԵՐԸ ԵՎ ՊԱՏՈՒՀԱՆՆԵՐԸ ՊԱՏՐԱՍՏԵԼՈՒՑ ԱՌԱՋ ԿԱՏԱՐԵԼ ՍՏՈՒԳԻՉ ՉԱՓՈՒՄՆԵՐ:

ՏՆՕՐԵՆ	Հ. ԴԱՎԹՅԱՆ		«ՎԱՆԱՁՈՐԻ ԲԺՇԿԱԿԱՆ ԿԵՆՏՐՈՆ» ՓԲԸ-Ի «ՆԱՐԵԿ» ՄԱՍՆԱՃԵՆՔԻ ԸՆԹԱՑԻԿ ՆՈՐՈԳՄԱՆ ՆԱԽԱԳԻԾ	ՊԱՏՎԵՐ
Ն. Գ. Ճ.	Ա. ՂՈՒԿԱՍՅԱՆ			
ԳՇԵՑ	Վ. ՀՈՎՍԵՓՅԱՆ		ՊԱՏՎԻՐԱՏՈՒ՝ «ՎԱՆԱՁՈՐԻ ԲԺՇԿԱԿԱՆ ԿԵՆՏՐՈՆ» ՓԲԸ	ԹԵՐԹ / ԹԵՐԹԵՐ: ՃԾ-3 / 10
			ԴՌՆԵՐԻ ՄԱՍՆԱԳԻՐ	ԷԼԵԿՇԻՆ

ՊԱՏՈՒՀԱՆՆԵՐԻ ՄԱՍՆԱԳԻՐ

		ԷՍՔԻԶ	ԱՆՎԱՆՈՒՄԸ	ԼԱՅՆՈՒԹՅՈՒՆԸ ՄՄ	ԲԱՐՁՐՈՒԹ. ՄՄ	ՄԱԿԵՐԵՍԸ $Մ^2$			ՔԱՆԱԿԸ ՀԱՏ	ԸՆԴՀ. ՄԱԿԵՐԵՍԸ $Մ^2$		
							ԲԱՑՎՈՂ ՄԱՍ	ՉԲԱՑՎՈՂ ՄԱՍ			ԲԱՑՎՈՂ ՄԱՍ	ՉԲԱՑՎՈՂ ՄԱՍ
Պ-1		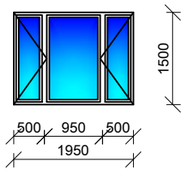	ՊԱՏՈՒՀԱՆ ՄԵՏԱՂԱՊԼԱՍՏԻՑ ԱՊԱԿԵՓԱԹԵԹՈՎ Պ 1.95 x 1.50	1950	1500	2.925	1.50	1.425	6	17.55	9.0	8.55
Պ-2		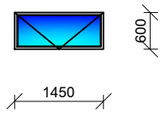	ՊԱՏՈՒՀԱՆ ՄԵՏԱՂԱՊԼԱՍՏԻՑ ԱՊԱԿԵՓԱԹԵԹՈՎ Պ 1.45 x 0.60	1450	600	0.87	0.87	-	2	1.74	1.74	-
ՑԻՆԿԱՊԱՏ ԹԻԹԵՂԻՑ ՊԱՏՈՒՀԱՆԱԳՈԳԵՐԻ ՏԵՂԱԴՐՈՒՄ /լայնությունը -200 մմ/ - 0.72 $մ^2$												

ՇԱՆՈԹՈՒԹՅՈՒՆ

1. ԴՌՆԵՐԸ ԵՎ ՊԱՏՈՒՀԱՆՆԵՐԸ ՊԱՏՐԱՍՏԵԼՈՒՑ ԱՌԱՋ ԿԱՏԱՐԵԼ ՍՏՈՒԳԻՉ ՉԱՓՈՒՄՆԵՐ:

ՏՆՕՐԵՆ	Հ. ԴԱՎԹՅԱՆ		«ՎԱՆԱՁՈՐԻ ԲԺՇԿԱԿԱՆ ԿԵՆՏՐՈՆ» ՓԲԸ-Ի «ՆԱՐԵԿ» ՄԱՍՆԱՃՅՈՒՂԻ ԸՆԹԱՑԻԿ ՆՈՐՈԳՄԱՆ ՆԱԽԱԳԻԾ	ՊԱՏՎԵՐ	
Ն. Գ. Ճ.	Ա. ՂՈՒԿԱՍՅԱՆ				
ԳՇՁՑ	Վ. ՀՈՎՍԵՓՅԱՆ		ՊԱՏՎԻՐԱՏՈՒ՝ «ՎԱՆԱՁՈՐԻ ԲԺՇԿԱԿԱՆ ԿԵՆՏՐՈՆ» ՓԲԸ	ԹԵՐԹ	ԹԵՐԹԵՐ
				ՃՇ-4	10
			ՊԱՏՈՒՀԱՆՆԵՐԻ ՄԱՍՆԱԳԻՐ	ԷԼԵԿՇԻՆ	

ՀԱՏԱԿՆԵՐԻ ՄԱՍՆԱԳԻՐ

ՍԵՆՅԱԿՆԵՐԻ ԱՆՎԱՆՈՒՄԸ	ՀԱՏԱԿԻ ՀԱՏՈՒՅԹ	ՀԱՏԱԿԻ ԷԼԵՄԵՆՏՆԵՐԻ ԱՎԱՆՈՒՄԸ և ՀԱՍՏՈՒԹՅՈՒՆԸ	ՄԱԿԵՐԵՍ $Մ^2$
ԿԱԹՍԱՅԱՏՈՒՆ (3) ՀԱԿԱՀՐԴԵՀԱՅԻՆ ԲԱՔԵՐԻ ԿԱՌԱՎԱՐՄԱՆ ՀԱՆԳՈՒՅՑ (5) ՏՆՏԵՍԱԿԱՆ ՍԵՆՅԱԿ (7)		ՑԵՄԵՆՏԱ-ԱՎԱԶԱՅԻՆ ՀԱՐԹԵՑՈՒՑԻՉ ՇԵՐՏ B 12.5 - 20 մմ ԲԵՏՈՆԵ ՆԱԽԱՇԵՐՏ B 12.5 - 100 մմ ԽՃՈՎ ՏՈՓԱՆՎԱԾ ԲՆԱՀՈՂ	77.2
ՍԱՆՀԱՆԳՈՒՅՑ (8)	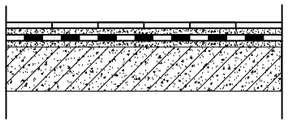	ԿԵՐԱՄԻԿԱԿԱՆ ՍԱԼԻԿՆԵՐ ՍՈՍՆՁԻ ՎՐԱ -15 մմ ՑԵՄԵՆՏԱ-ԱՎԱԶԱՅԻՆ ՀԱՐԹԵՑՈՒՑԻՉ ՇԵՐՏ B 12.5 - 20 մմ ՄԵԿ ՇԵՐՏ ԻԶՈԳԱՄ ՑԵՄԵՆՏԱ-ԱՎԱԶԱՅԻՆ ՀԱՐԹԵՑՈՒՑԻՉ ՇԵՐՏ B 12.5 - 20 մմ Ե/Բ ՄԻԱՁՈՒՅԼ ՍԱԼ	7.8
ՆԱԽԱՄՈՒՏՔ (1) ՍՐԱՀ (2) ՀԱՆԳՍՏԻ ՍԵՆՅԱԿ (4) ԼՎԱՑՔԱՏՈՒՆ (6)	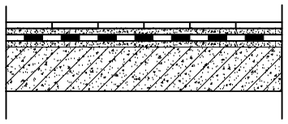	ՊՐԵՍԳՐԱՆԻՏԵ ՍԱԼԻԿՆԵՐ ՍՈՍՆՁԻ ՎՐԱ -15 մմ ՑԵՄԵՆՏԱ-ԱՎԱԶԱՅԻՆ ՀԱՐԹԵՑՈՒՑԻՉ ՇԵՐՏ B 12.5 - 20 մմ ՄԵԿ ՇԵՐՏ ԻԶՈԳԱՄ ՑԵՄԵՆՏԱ-ԱՎԱԶԱՅԻՆ ՀԱՐԹԵՑՈՒՑԻՉ ՇԵՐՏ B 12.5 - 20 մմ Ե/Բ ՄԻԱՁՈՒՅԼ ՍԱԼ	88.73

ՆՅՈՒԹԵՐԻ ԱՄՍՆԱԳԻՐ

1. ՇՐԻՇԱԿՆԵՐԻ ԿԱՌՈՒՅՈՒՄ ՊՐԵՍԳՐԱՆԻՏԵ ՍԱԼԻԿՆԵՐԻՑ /բարձր.-100 մմ/ - 7.1 $մ^2$
2. ԱՄՐԱՆԱՅԻՆ ՑԱՆՑ Φ6 Ք.200 x 200 մմ - 173.8 $մ^2$

ԾԱՆՈԹՈՒԹՅՈՒՆ

1. ՀԱՏԱԿՆԵՐԻ ՏՐՎԱԾ ՏԻՊԵՐԸ ԿՐՈՒՄ ԵՆ, ՈՐՊԵՍ ԽՈՐՀՐԴԱՏՎԱԿԱՆ ԲՆՈՒՅԹ:

ՏՆՕՐԵՆ	Հ. ԴԱՎԹՅԱՆ		«ՎԱՆԱՁՈՐԻ ԲԺՇԿԱԿԱՆ ԿԵՆՏՐՈՆ» ՓԲԸ-Ի «ՆԱՐԵԿ» ՄԱՍՆԱՃԵՆՔԻ ԸՆԹԱՑԻԿ ՆՈՐՈԳՄԱՆ ՆԱԽԱԳԻԾ	ՊԱՏՎԵՐ	
Ն. Գ. Ճ.	Ա. ՂՈՒԿԱՍՅԱՆ				
ԳՇԵՑ	Վ. ՀՈՎՍԵՓՅԱՆ		ՊԱՏՎԻՐԱՏՈՒ՝ «ՎԱՆԱՁՈՐԻ ԲԺՇԿԱԿԱՆ ԿԵՆՏՐՈՆ» ՓԲԸ	ԹԵՐԹ	ԹԵՐԹԵՐ
				ՃՇ-5	10
			ՀԱՏԱԿՆԵՐԻ ՄԱՍՆԱԳԻՐ	ԷԼԵԿՇԻՆ	

ՆԵՐՔԻՆ ԵՎ ԱՐՏԱՔԻՆ ՀԱՐԴԱՐՄԱՆ ԱՇԽԱՏԱՆՔՆԵՐԻ ՄԱՍՆԱԳԻՐ

ՆԵՐՔԻՆ ՀԱՐԴԱՐՄԱՆ ՆՅՈՒԹԵՐԻ ՄԱՍՆԱԳԻՐ													
N	ՍԵՆՅԱԿՆԵՐԻ ԱՆՎԱՆՈՒՄԸ	ԱՌԱՍՏԱՂ					ՊԱՏԵՐ						
		ԿԱԽՈՎԻ ԱՌԱՍՏԱՂ ՊՎՔ ՆՅՈՒԹԻՑ ԳԻՄՆԱԿԱՄԱԽՔՈՎ մ2	ԿԱԽՈՎԻ ԱՌԱՍՏԱՂ ԳԻՊՍԱՍՏՎԱՐԱԹԻՑ /հաստ. -9 մմ/	ԳԱՋԻ ՍՎԱՂ մ2	ՋԵՐՄԱՄԵԿՈՒՍԻՉ ՖՈԼԳԱՅՈՎ ԵՐԵՍՊԱՏՎԱԾ ՀԱՆՔԱՅԻՆ ԲԱՄԲԱԿԻՑ	ՋՐԱԴԻՍՊԵՐՍԻՈՆ ՆԵՐԿ մ2	ՋԵՐՄԱՄԵԿՈՒՍԻՉ ՖՈԼԳԱՅՈՎ ԵՐԵՍՊԱՏՎԱԾ ՀԱՆՔԱՅԻՆ ԲԱՄԲԱԿԻՑ	ԵՐԵՍՊԱՏՈՒՄ ԳԻՊՍԱՍՏՎԱՐԱԹԻՑ /հաստ. -12 մմ/	ԳԱՋԻ ՍՎԱՂ մ2	ՊԱՏԵՐԻ ՍՎԱՂ Ց/ԱՎԱՋՅԻՆ ՇԱՂԱԽՈՎ մ2	ԿԵՐԱՄԻԿԱԿԱՆ ՍԱԼԻԿՆԵՐ մ2	ՃԱԿԱՏԱՅԻՆ ՆԵՐԿ	ՋՐԱԴԻՍՊԵՐՍԻՈՆ ՆԵՐԿ մ2
1	ՆԱԽԱՄՈՒՏՔ	-	2,20	-	-	2,20	-	-	14,0	-	-	-	14,0
2	ՍՐԱՀ	-	40,00	-	-	40,00	-	-	130,0	-	-	-	130,0
3	ԿԱԹՍԱՅԱՏՈՒՆ	-	50,00	-	-	50,00	-	-	100,0	-	-	-	100,0
4	ՀԱՆԳՍՏԻ ՍԵՆՅԱԿ	-	11,00	-	-	11,00	-	-	50,0	-	-	-	50,0
5	ՀԱԿԱՀՐԴԵՀԱՅԻՆ ԲԱՔԵՐԻ ԿԱՌԱՎԱՐՄԱՆ ՀԱՆԳՈՒՅՑ	-	24,00	-	-	24,00	-	-	65,0	-	-	-	65,0
6	ԼՎԱՑՔԱՏՈՒՆ	-	36,00	-	-	36,00	-	-	83,0	-	-	-	83,0
7	ՏՆՏԵՍԱԿԱՆ ՍԵՆՅԱԿ	-	5,00	-	-	5,00	-	-	30,0	-	-	-	30,0
8	ՍԱՆՀԱՆԳՈՒՅՑ	8,00	-	-	-	-	-	-	-	42,0	42,00	-	-
	ԸՆԴՀԱՆՈՒՐԸ	8,00	168,20	-	-	168,20	-	-	472,0	42,0	42,00	-	472,0

ՆԵՐՔԻՆ ԵՎ ԱՐՏԱՔԻՆ ՀԱՐԴԱՐՄԱՆ ԱՇԽԱՏԱՆՔՆԵՐԻ ՄԱՍՆԱԳԻՐ

1. ՆԵՐՔԻՆ ՇԵՊԵՐԻ ՍՎԱՂՈՒՄ Ց/Ա ՇԱՂԱԽՈՎ - 14.00 մ^2
2. ՆԵՐՔԻՆ ՇԵՊԵՐԻ ԵՐԵՍՊԱՏՈՒՄ ՋՐԱԴԻՍՊԵՐՍԻՈՆ ՆԵՐԿՈՎ - 14.00 մ^2
3. ԱՐՏԱՔԻՆ ՊԱՏԵՐԻ ՍՎԱՂԻ ՎԵՐԱՆՈՐՈԳՈՒՄ Ց/Ա ՇԱՂԱԽՈՎ - 62.00 մ^2
4. ԱՐՏԱՔԻՆ ՊԱՏԵՐԻ ՆԵՐԿՈՒՄ ՃԱԿԱՏԱՅԻՆ ՆԵՐԿՈՎ - 210.00 մ^2

ՇԱՆՈԹՈՒԹՅՈՒՆ

1. ՊԱՏԵՐԻ ՆԵՐԿԻ ԳՈՒՅՆԸ ՃՇՏԵԼ ՏԵՂՈՒՄ ՊԱՏՎԻՐԱՏՈՒԻՑ :

ՏՆՕՐԵՆ	Հ. ԴԱՎԹՅԱՆ		«ՎԱՆԱՁՈՐԻ ԲԺՇԿԱԿԱՆ ԿԵՆՏՐՈՆ» ՓԲԸ-Ի «ՆԱՐԵԿ» ՄԱՍՆԱՇԵՆՔԻ ԸՆԹԱՑԻԿ ՆՈՐՈԳՄԱՆ ՆԱԽԱԳԻԾ	ՊԱՏՎԵՐ	
Ն. Գ. Ճ.	Ա. ՂՈՒԿԱՍՅԱՆ				
ԳՇԵՑ	Վ. ՀՈՎՍԵՓՅԱՆ		ՊԱՏՎԻՐԱՏՈՒ՝ «ՎԱՆԱՁՈՐԻ ԲԺՇԿԱԿԱՆ ԿԵՆՏՐՈՆ» ՓԲԸ	ԹԵՐԹ	ԹԵՐԹԵՐ
				ՃՇ-6	10
			ՆԵՐՔԻՆ ԵՎ ԱՐՏԱՔԻՆ ՀԱՐԴԱՐՄԱՆ ԱՇԽԱՏԱՆՔՆԵՐԻ ՄԱՍՆԱԳԻՐ	ԷԼԵԿՇԻՆ	

ՄԻՋՆՈՐՄՆԵՐԻ ԱՄԱՐԱՆԱՎՈՐՄԱՆ ԵՎ ԱՄՐԱՑՄԱՆ ԴՐՎԱԳ

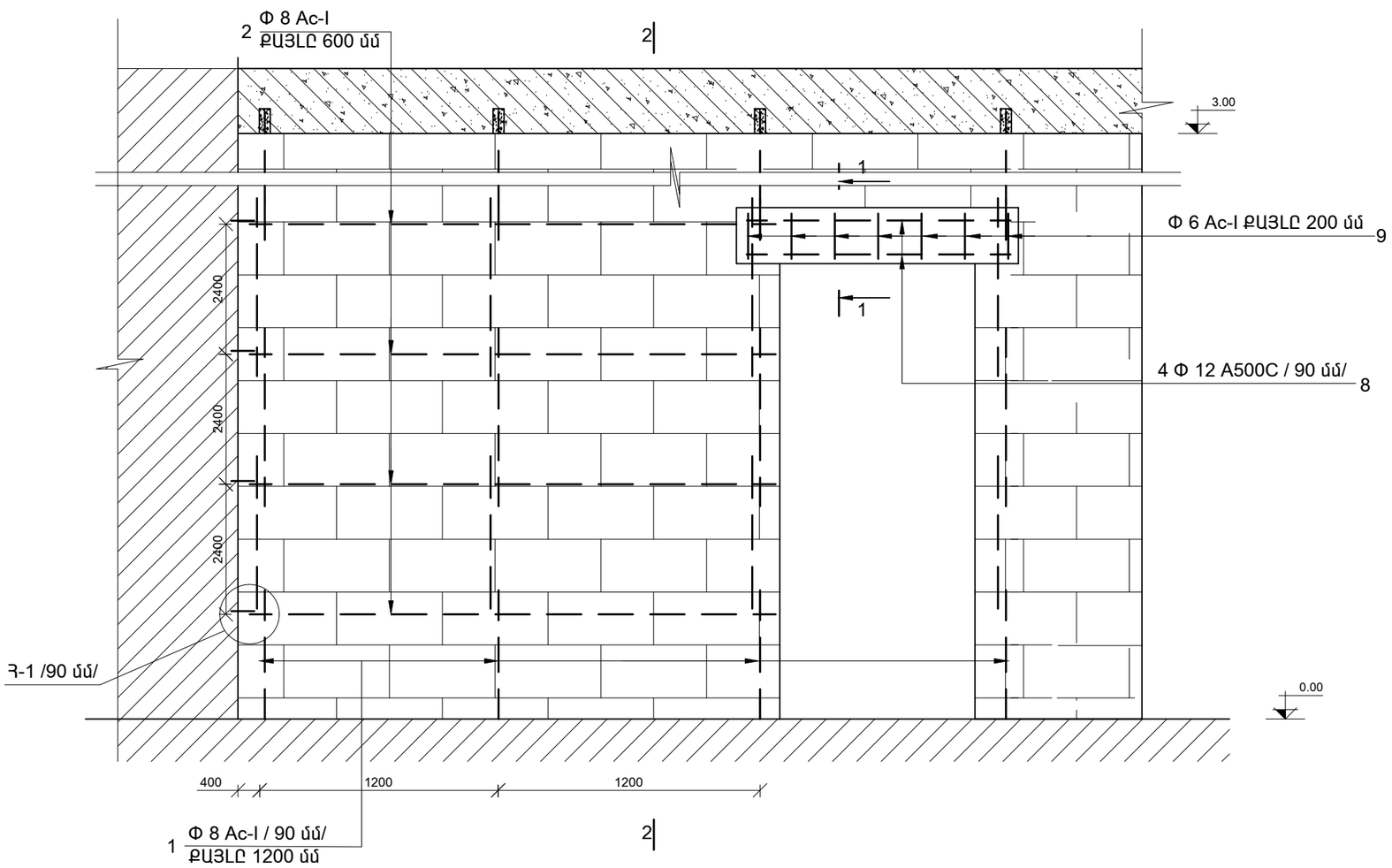

ԿՏՐՎԱԾՔ 1 - 1

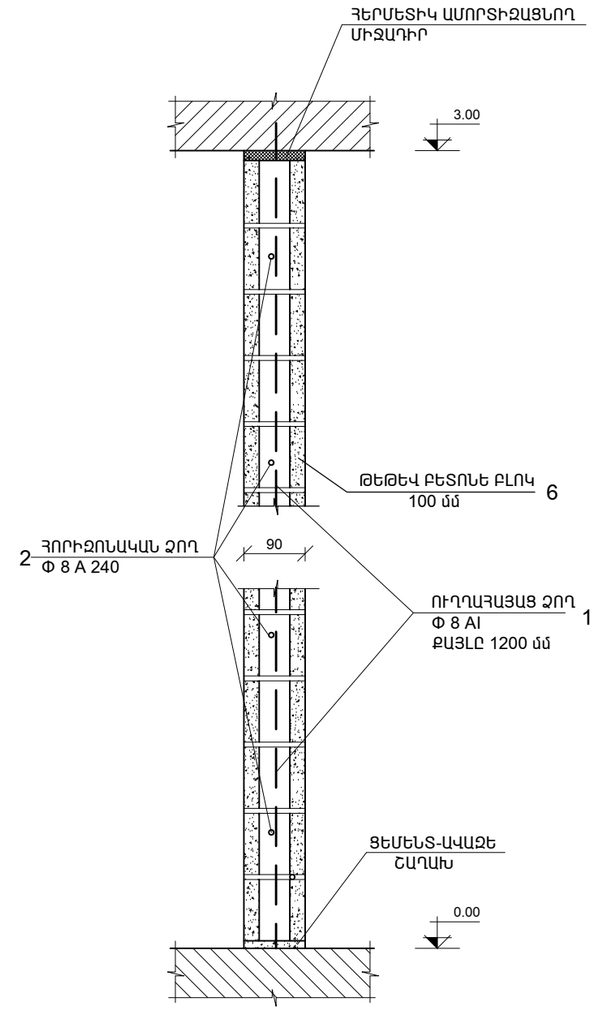

ԿԱՌՈՒՑՎՈՂ ՄԻՋՆՈՐՄՆԵՐԻ ՄԱՍՆԱԳԻՐ

ՖՈՐՄԱՏ	ԿՈԴ	ԴԻՐՔ	ՆՇԱՆԱԿՈՒՄ	ԱՆՎԱՆՈՒՄ	ՔԱՆԱԿ ՀԱՏ	ՔԱՇԸ ԿԳ
			ԱՄՐԱՑՆՈՂ ԷԼԵՄԵՆՏՆԵՐ			
		1	ՈՒՂՂԱՀԱՅԱՑ ՁՈՂ	Φ 8A 240 Lընդհ. = 20.0 գծմ	1	8.0
		2	ՀՈՐԻԶՈՆԱԿԱՆ ՁՈՂ	Φ 8 A 240 Lընդհ. = 40.0 գծմ	1	16.0
		3	ԽԱՐԻՍԽ	Φ 8 A 240 L = 300 մմ	14	2.0
		4	ԱՆՑՔԵՐԻ ՇԱՂԱՓՈՒՄ ՊԱՏԵՐՈՒՄ Φ 10 L = 100 մմ ՔԱՅԼԸ 600 մմ		-	-
		5	ԱՆՑՔԵՐԻ ՇԱՂԱՓՈՒՄ ԱՌԱՍՏԱՂՈՒՄ Φ 10 L = 100 մմ ՔԱՅԼԸ 1200 մմ		-	-
		6	ԿԱՌՈՒՑՎՈՂ ՄԻՋՆՈՐՄ ԹԵԹԵՎ ԲԵՏՈՆԵ ՍԱԼԻԿՆԵՐԻՑ /հաստ. 100 մմ/		-	30.0 մ^2
		7	ԿԱՌՈՒՑՎՈՂ Ե/Բ ԲԱՐԱՎՈՐ ԲԵՏՈՆ B 15 /հաստ. - 100 մմ/		1	0.03 մ^3
		8	ԱՄՐԱՆ Φ 12 A 500C	L = 1300 մմ	2	2.0
		9	ԱՄՐԱՆ Φ 6 A 240	L = 320 մմ	8	0.6

ՀԱՆԳՈՒՅՑ 1

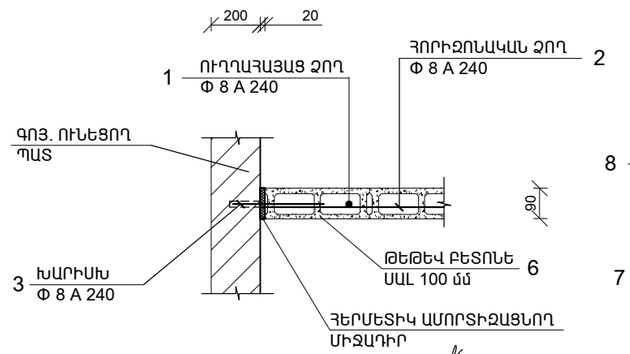

ԿՏՐՎԱԾՔ 2-2

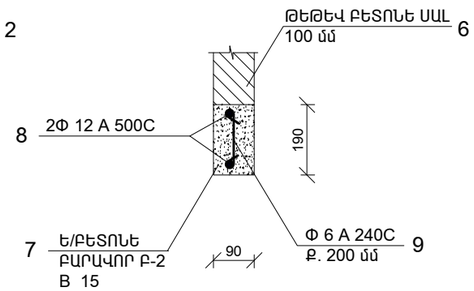

ՏՆՕՐԵՆ	Հ. ԴԱՎԹՅԱՆ		«ՎԱՆԱՁՈՐԻ ԲԺՇԿԱԿԱՆ ԿԵՆՏՐՈՆ» ՓԲԸ-Ի «ՆԱՐԵԿ» ՄԱՍՆԱՃԵՆԶԻ ԸՆԹԱՑԻԿ ՆՈՐՈԳՄԱՆ ՆԱԽԱԳԻԾ	ՊԱՏՎԵՐ
Ն. Գ. Ճ.	Ա. ՂՈՒԿԱՍՅԱՆ			
ԳՇԵՑ	Վ. ՀՈՎՍԵՓՅԱՆ		ՊԱՏՎԻՐԱՏՈՒ՝ «ՎԱՆԱՁՈՐԻ ԲԺՇԿԱԿԱՆ ԿԵՆՏՐՈՆ» ՓԲԸ	ԹԵՐԹ / ԹԵՐԹԵՐ: ՃԸ-7 / 10
			ՄԻՋՆՈՐՄՆԵՐԻ ԱՄԱՐԱՆԱՎՈՐՄԱՆ ԵՎ ԱՄՐԱՑՄԱՆ ԴՐՎԱԳ ԿՏՐՎԱԾՔ 1 - 1, 2 - 2, ՀԱՆԳՈՒՅՑ 1, ԿԱՌՈՒՑՎՈՂ ՄԻՋՆՈՐՄՆԵՐԻ ՄԱՍՆԱԳԻՐ	ԷԼԵԿՇԻՆ

ԹԵԹԵՎ ԲԵՏՈՆԵ ԲԼՈԿՆԵՐԻ ԱՄԱՐԱՆԱՎՈՐՄԱՆ ԵՎ ԱՄՐԱՑՄԱՆ ԴՐՎԱԳ/ 200 մմ/

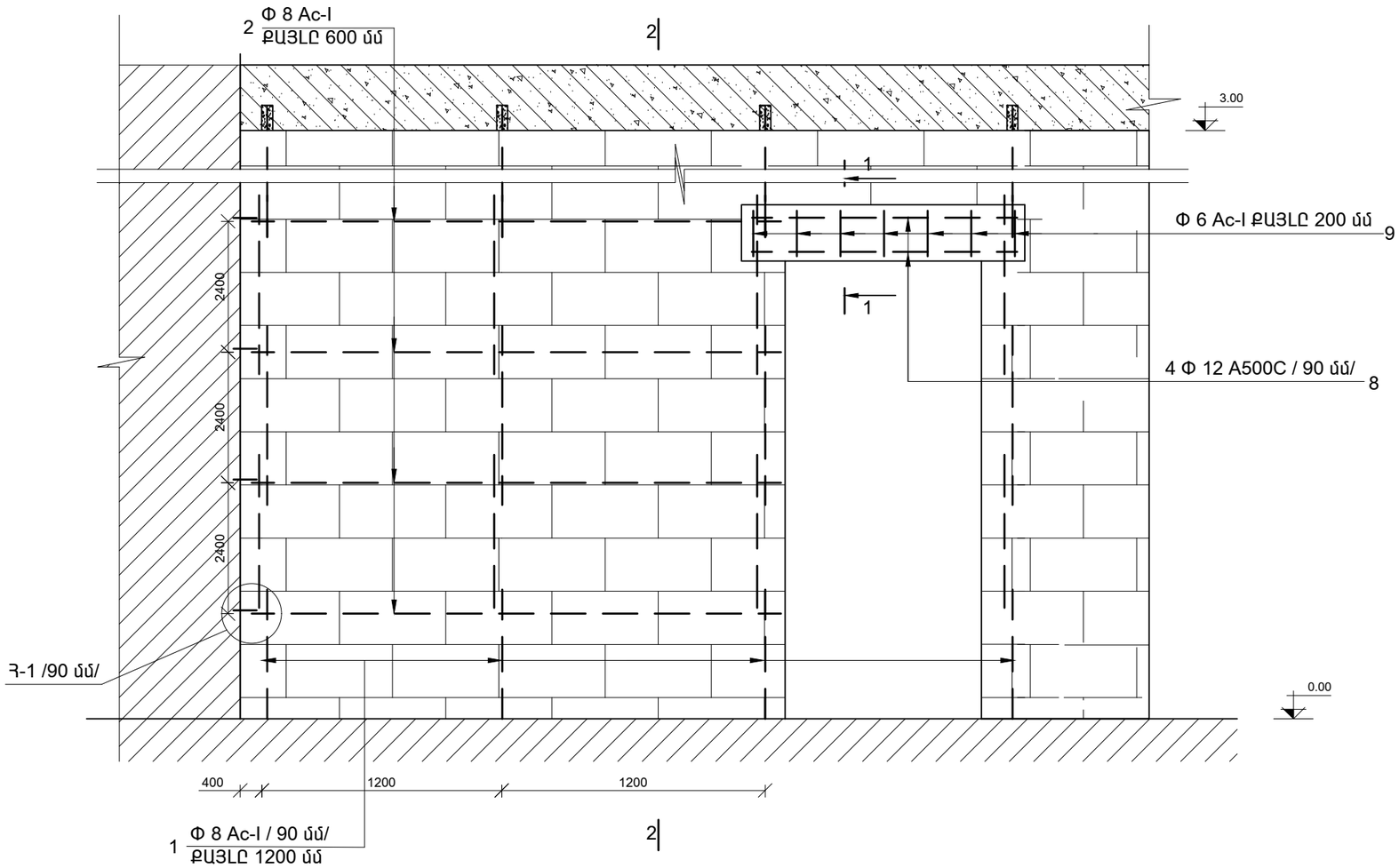

ԿՏՐՎԱԾՔ 1 - 1

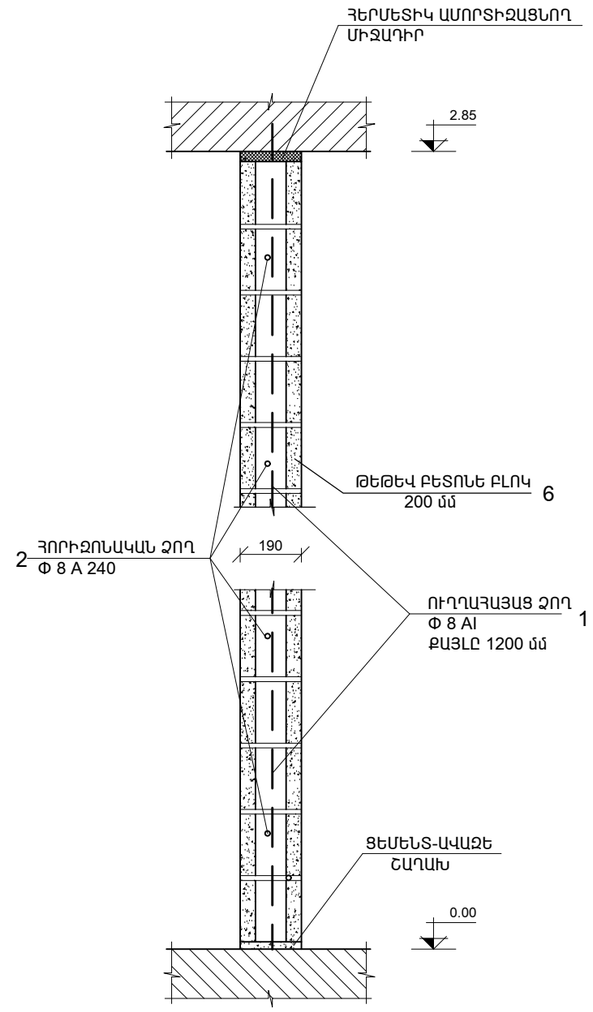

ՀԱՆԳՈՒՅՑ 1

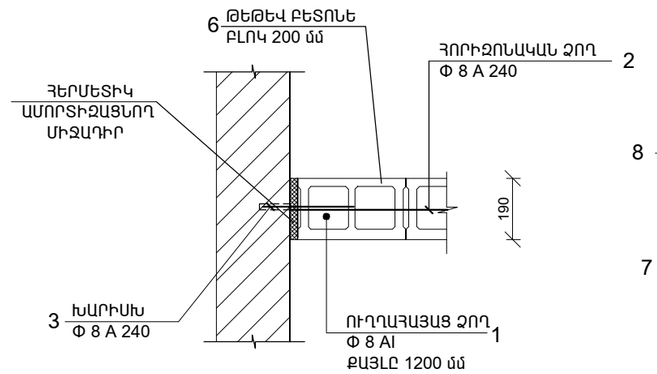

ԿՏՐՎԱԾՔ 2-2

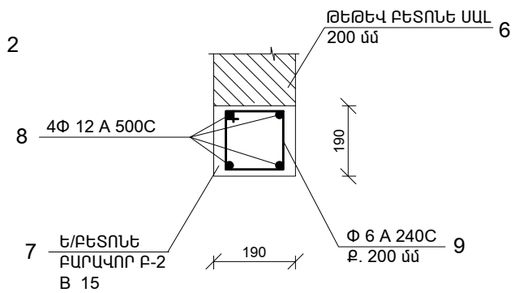

ԿԱՌՈՒՑՎՈՂ ԹԵԹԵՎ ԲԵՏՈՆԵ ԲԼՈԿՆԵՐԻ / 200 մմ / ՄԱՍՆԱԳԻՐ

ՖՈՐՄԱՏ	ԿՈԴ	ԴԻՐՔ	ՆՇԱՆԱԿՈՒՄ	ԱՆՎԱՆՈՒՄ		ՔԱՆԱԿ ՀԱՏ	ՔԱՇԸ ԿԳ
			ԱՄՐԱՑՆՈՂ ԷԼԵՄԵՆՏՆԵՐ				
		1	ՈՒՂՂԱՀԱՅԱՑ ՁՈՂ	Φ 8 A 240	Lընդհ. = 105.0 գծմ	1	42.0
		2	ՀՈՐԻԶՈՆԱԿԱՆ ՁՈՂ	Φ 8 A 240	Lընդհ. = 210.0 գծմ	1	83.0
		3	ԽԱՐԻՍԽ	Φ 8 A 240	L = 300 մմ	70	8.0
		4	ԱՆՑՔԵՐԻ ՇԱՂԱՓՈՒՄ ՊԱՏԵՐՈՒՄ Φ 10 L = 100 մմ ՔԱՅԼԸ 600 մմ			-	-
		5	ԱՆՑՔԵՐԻ ՇԱՂԱՓՈՒՄ ԱՌԱՍՏԱՂՈՒՄ Φ 10 L = 100 մմ ՔԱՅԼԸ 1200 մմ			-	-
		6	ԿԱՌՈՒՑՎՈՂ ՄԻՋՆՈՐՄ ԹԵԹԵՎ ԲԵՏՈՆԵ ՍԱԼԻԿՆԵՐԻՑ /հաստ. 200 մմ/			-	158.0 մ^2
		7	ԿԱՌՈՒՑՎՈՂ Ե/Բ ԲԱՐԱՎՈՐ ԲԵՏՈՆ B 15 /հաստ. - 200 մմ/			5	0.33 մ^3
		8	ԱՄՐԱՆ Φ 12 A 500C	L = 1650 մմ		20	29.0
		9	ԱՄՐԱՆ Φ 6 A 240	L = 820 մմ		42	8.0

ՏՆՕՐԵՆ	Հ. ԴԱՎԹՅԱՆ		«ՎԱՆԱՁՈՐԻ ԲԺՇԿԱԿԱՆ ԿԵՆՏՐՈՆ» ՓԲԸ-Ի «ՆԱՐԵԿ» ՄԱՍՆԱՃԵՆՔԻ ԸՆԹԱՑԻԿ ՆՈՐՈԳՄԱՆ ՆԱԽԱԳԻԾ	ՊԱՏՎԵՐ	
Ն. Գ. ճ.	Ա. ՂՈՒԿԱՍՅԱՆ				
ԳԾԵՑ	Վ. ՀՈՎՍԵՓՅԱՆ		ՊԱՏՎԻՐԱՏՈՒ՝ «ՎԱՆԱՁՈՐԻ ԲԺՇԿԱԿԱՆ ԿԵՆՏՐՈՆ» ՓԲԸ	ԹԵՐԹ	ԹԵՐԹԵՐ
				ճՇ-8	10
			ՄԻՋՆՈՐՄՆԵՐԻ ԱՄԱՐԱՆԱՎՈՐՄԱՆ ԵՎ ԱՄՐԱՑՄԱՆ ԴՐՎԱԳ ԿՏՐՎԱԾՔ 1 - 1, 2 - 2, ՀԱՆԳՈՒՅՑ 1, ԿԱՌՈՒՑՎՈՂ ՄԻՋՆՈՐՄՆԵՐԻ ՄԱՍՆԱԳԻՐ	ԷԼԵԿՇԻՆ	

ՍԱԼՎԱԾՔԻ ՀԱՏԱԿԱԳԻԾ Մ 1 : 100

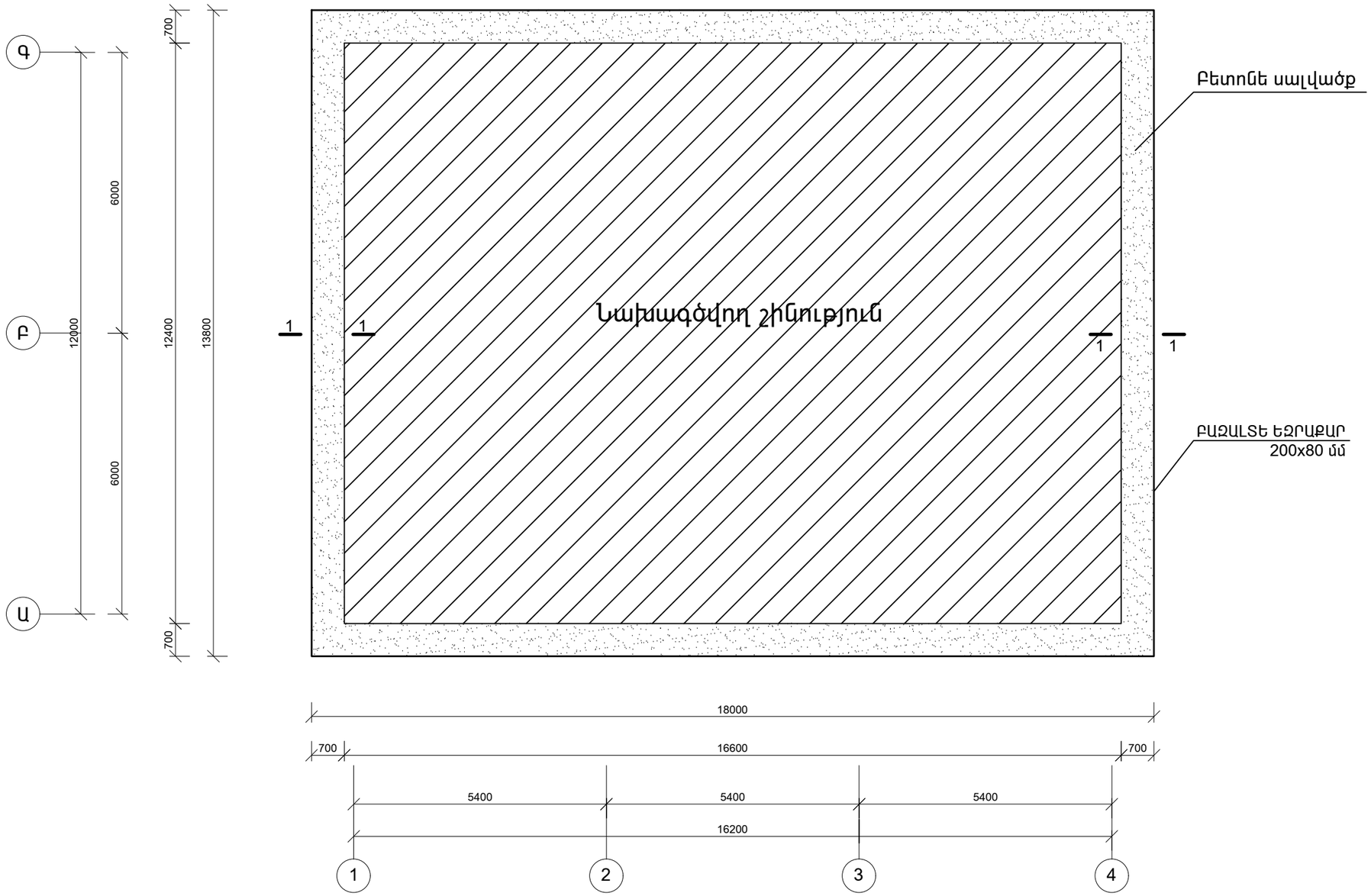

ՏՆՕՐԵՆ	Հ. ԴԱՎԹՅԱՆ		«ՎԱՆԱՁՈՐԻ ԲԺՇԿԱԿԱՆ ԿԵՆՏՐՈՆ» ՓԲԸ-Ի «ՆԱՐԵԿ» ՄԱՍՆԱՇԵՆՔԻ ԸՆԹԱՑԻԿ ՆՈՐՈԳՄԱՆ ՆԱԽԱԳԻԾ	ՊԱՏՎԵՐ	
Ն. Գ. Ճ.	Ա. ՂՈՒԿԱՍՅԱՆ				
ԳԾԵՑ	Վ. ՀՈՎՍԵՓՅԱՆ		ՊԱՏՎԻՐԱՏՈՒ՝ «ՎԱՆԱՁՈՐԻ ԲԺՇԿԱԿԱՆ ԿԵՆՏՐՈՆ» ՓԲԸ	ԹԵՐԹ	ԹԵՐԹԵՐ
				ՃՇ-9	10
			ՍԱԼՎԱԾՔԻ ՀԱՏԱԿԱԳԻԾ	ԷԼԵԿՇԻՆ	

ԸՆԴՀԱՆՈՒՐ ԱՇԽԱՏԱՆՔՆԵՐԻ ՆՅՈՒԹԵՐԻ ՄԱՍՆԱԳԻՐ

1. ՄԻՋՆՈՐՄՆԵՐԻ ՔԱՆԴՈՒՄ - 1.20 մ^3
2. ԴՌՆԵՐԻ ԱՊԱՄՈՆՏԱԺՈՒՄ - 4.60 մ^2
2. ՊԱՏՈՒՀԱՆՆԵՐԻ ԱՊԱՄՈՆՏԱԺՈՒՄ - 0.87 մ^2
3. ՊԱՏԵՐԻ ԿԵՐԱՄԻԿԱԿԱՆ ՍԱԼԻԿՆԵՐԻ ՔԱՆԴՈՒՄ - 55.0 մ^2
4. ՏԱՆԻՔԻ ՓԱՅՏԱՆՅՈՒԹԻ ՄԱՍՆԱԿԻ ՓՈԽՈՒՄ - 0.50 մ^3
4. ՏԱՆԻՔԻ ՓԱՅՏԱՆՅՈՒԹԻ ՄՇԱԿՈՒՄ ՀԱԿԱՀՐԴԵՀԱՅԻՆ ԵՎ ՀԱԿԱՆԵԽՄԱՆ ԼՈՒԾՈՒՅԹՆԵՐՈՎ - 10.0 մ^3
5. ՆՈՒՅՆԸ ԿԱՎԱՐԱՄԱԾԻ ՀԱՄԱՐ - 10.0 մ^3
6. ՏԱՆԻՔԻ ԾԱԾԿՈՒՅԹԻ ԱՊԱՄՈՆՏԱԺՈՒՄ - 250.0 մ^2
6. ՏԱՆԻՔԻ ԾԱԾԿՈՒՅԹԻ ՏԵՂԱԴՐՈՒՄ ՑԻՆԿԱՊԱՏ ՊՐՈՖԻԼԱՎՈՐ ԹԻԹԵՂԻՑ/հաստ. 0.55 մմ/ - 250.0 մ^2
7. ՑՎԻՔԻ ԵՐԵՍԱՊԱՏՈՒՄ ՑԻՆԿԱՊԱՏ ԹԻԹԵՂՈՎ /հաստ.0.55մմ/ - 41.00 մ^2
8. ՊԻՊԵՐԻ ՏԵՂԱԴՐՈՒՄ ՑԻՆԿԱՊԱՏ ԹԻԹԵՂԻՑ /հաստ.0.55մմ/ - 15.0 մ^2
9. ՃԱՂԱՎԱՆԴԱԿՆԵՐԻ ԱՊԱՄՈՆՏԱԺՈՒՄ ԵՎ ՄՈՆՏԱԺՈՒՄ - 75.0 կգ
10. ՃԱՂԱՎԱՆԴԱԿՆԵՐԻ ՅՈՒՂԱՆԵՐԿՈՒՄ - 14.0 մ^2

ՍԱԼՎԱԾՔԻ ՆՅՈՒԹԵՐԻ ՄԱՍՆԱԳԻՐ

1. ՍԱԼՎԱԾՔԻ ՄԱՍՈՒՄ ՍԵՎԱՀՈՂԻ ԿՏՐՈՒՄ ՄԵԽԱՆԻԶՄՈՎ /հաստ. -100 մմ/ - 5.0 մ^2
2. ՍԱԼՎԱԾՔԻ ՀԻՄՆԱՏԱԿԻ ՏՈՓԱՆՈՒՄ ԽՃՈՎ - 40.6 մ^2
3. ՍԱԼՎԱԾՔԻ ԲԵՏՈՆԵ ՆԱԽԱՇԵՐՏԻ ԿԱՌՈՒՑՈՒՄ ԲԵՏՈՆ B 15.0 - 4.1 մ^3
4. ՍԱԼՎԱԾՔԻ Ց/ԱՎԱԶԱՅԻՆ ՀԱՐԹ. ՇԵՐՏ /հաստ. 30 մմ/ - 40.6 մ^2
5. ԲԱԶԱԼՏԵ ԵԶՐԱՔԱՐԻ ՏԵՂԱԴՐՈՒՄ /60x220 մմ/ ԲԵՏՈՆԵ ՀԻՄՔԻ ՎՐԱ - 63.6 գծմ

ԿՏՐՎԱԾՔ 1 - 1

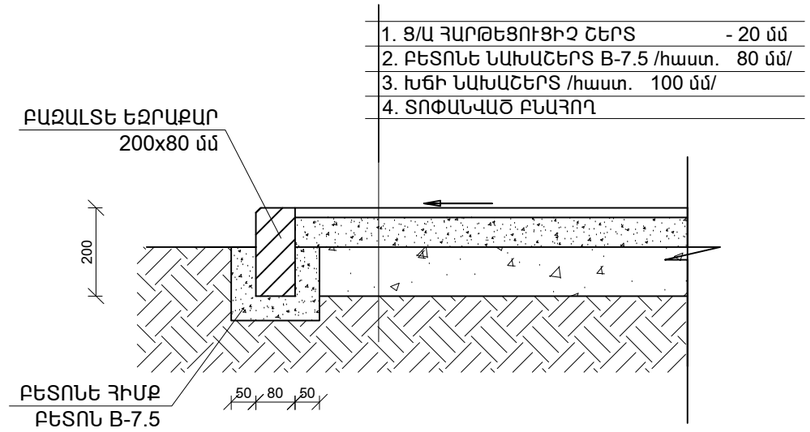

ՏՆՕՐԵՆ	Հ. ԴԱՎԹՅԱՆ		«ՎԱՆԱՁՈՐԻ ԲԺՇԿԱԿԱՆ ԿԵՆՏՐՈՆ» ՓԲԸ-Ի «ՆԱՐԵԿ» ՄԱՍՆԱՃԵՆՔԻ ԸՆԹԱՑԻԿ ՆՈՐՈԳՄԱՆ ՆԱԽԱԳԻԾ	ՊԱՏՎԵՐ	
Ն. Գ. Ճ.	Ա. ՂՈՒԿԱՍՅԱՆ				
ԳԾԵՑ	Վ. ՀՈՎՍԵՓՅԱՆ		ՊԱՏՎԻՐԱՏՈՒ՝ «ՎԱՆԱՁՈՐԻ ԲԺՇԿԱԿԱՆ ԿԵՆՏՐՈՆ» ՓԲԸ	ԹԵՐԹ	ԹԵՐԹԵՐ
				ՃԾ-10	10
			ԸՆԴՀԱՆՈՒՐ ԱՇԽԱՏԱՆՔՆԵՐԻ ՆՅՈՒԹԵՐԻ ՄԱՍՆԱԳԻՐ: ԿՏՐՎԱԾՔ 1 - 1, ՍԱԼՎԱԾՔԻ ՆՅՈՒԹԵՐԻ ՄԱՍՆԱԳԻՐ:	ԷԼԵԿԾԻՆ	

ԲԱՆՎՈՐԱԿԱՆ ԳԾԱԳՐԵՐԻ ԱՄՓՈՓԱԳԻՐ		
N/N	ԹԵՐԹԵՐԻ ԱՆՎԱՆՈՒՄ	ԹԵՐԹ
1	2	3
1.	Ընդհանուր տվյալներ	ՋԿ-1
2.	Աշխատանքային ծավալների ամփոփագիր /ջրամատակարարման և կոյուղու ներքին ցանցեր/	ՋԿ-2
3.	Հատակագիծ ջրի և կոյուղու ներքին ցանցերով	ՋԿ-3
4.	Ջրամատակարարման ներքին ցանցի տարածական սխեմա, կոյուղու կանգնակներ, կոյուղու կտրվածք	ՋԿ-4
5.	Գլխավոր հատակագիծ, ջրի և կոյուղու արտաքին ցանցերով	ԱՋԿ-5
6.	Ջրի և կոյուղու արտաքին ցանցերի աշխատանքների ծավալների ամփոփագիր	ԱՋԿ-6
7.	Կտրվածքներ 1 – 1, 2 – 2: ԱՐՏԱՔԻՆ ԳԱԶԱՏԱՐԻ ՆՅՈՒԹԵՐԻ ՄԱՍՆԱԳԻՐ	ԱՋԿ-7

ՎԿԱՅԱԿՈՉՄԱՆ ՓԱՍՏԱԹՂԹԵՐԻ ԱՄՓՈՓԱԳԻՐ

ՆՇԱՆԱԿՈՒՄ	*ԱՆՎԱՆՈՒՄ*	*ՇԱՆՈԹՈՒԹՅՈՒՆ*
1	2	3
ՀՀՇՆ 40–01.01–2014	Շենքերի ներքին ջրամատակարարում և ջրահեռացում	
ՀՀՇՆ 40–01.02–2020	Ջրամատակարարում. Արտաքին ցանցեր և կառույցներ	
ՀՀՇՆ 40–01.01–2022	Կոյուղի. Արտաքին ցանցեր և կառուցվածքներ	
ՄՄՊ 4.01-101-2000	«Ջրամատակարարման և կոյուղու համակարգերի պոլիմերային նյութերից խողովակաշարերի նախագծում և մոնտաժում»	

ԲԱՑԱՏՐԱԳԻՐ

Կաթսայատան ջրամատակարարման և կոյուղու ներքին և արտաքին ցանցերի նախագիծը կատարված է նախագծման առաջադրանքի, գործող ՀՀՇՆ 40–01.01–2014, Ջրամատակարարում. Արտաքին ցանցեր և կառույցներ , ՄՄՊ 4.01-101-2000 հիման վրա:

Ջրամատակարարումն իրականացնելու համար նախատեսվել է Φ50 տրամագծով ջրագիծ, որի սնուցումն իրականացնել գոյություն ունեցող ջրագծից: Միացման կետում նախատեսված է տեղադրել ե/բետոնե դիտահոր: Ջրագծի արտաքին ցանցի մոնտաժը նախատեսվել է *Φ50* տրամագծի ջրի ճնշումային խողովակներով:

Կաթսայատան լվացարանից կոյուղահոսքը հեռացվում է դեպի նախագծվող կոյուղու դիտահոր ԿԴՀ-1, այնտեղից էլ՝ միացվում է գոյություն ունեցող կոյուղու դիտահորին:

Խողովակների տակ իրականացնել ավազե նախապատրաստական շերտ /հաստ.-100 մմ/: Բնահողի հետլիցքը կատարել շերտ-շերտ տոփանումով՝ բացառելով խողովակների տեղաշարժը: Բնահողը չպետք է պարունակի 20 մմ-ից մեծ և սուր քարեր:

Ջրի և կոյուղու համակարգերի մոնտաժը կատարվում է համապատասխան աշխատանքի արտադրության գործող նորմերի և կանոնների:

Ստորգետնյա աշխատանքները կատարել շահագրգիռ կազմակերպությունների մասնագետների ներկայությամբ:

ՏՆՕՐԵՆ	Հ. ԴԱՎԹՅԱՆ		«ՎԱՆԱՁՈՐԻ ԲԺՇԿԱԿԱՆ ԿԵՆՏՐՈՆ» ՓԲԸ-Ի «ՆԱՐԵԿ» ՄԱՍՆԱՇԵՆՔԻ ԸՆԹԱՑԻԿ ՆՈՐՈԳՄԱՆ ՆԱԽԱԳԻԾ	ՊԱՏՎԵՐ	
Ն. Գ. Ճ.	Ա. ՂՈՒԿԱՍՅԱՆ				
ԳԾԵՑ	Վ. ՀՈՎՍԵՓՅԱՆ		ՊԱՏՎԻՐԱՏՈՒ՝ «ՎԱՆԱՁՈՐԻ ԲԺՇԿԱԿԱՆ ԿԵՆՏՐՈՆ» ՓԲԸ	ԹԵՐԹ	ԹԵՐԹԵՐ
				ՋԿ-1	
			Ընդհանուր տվյալներ	ԷԼԵԿՇԻՆ	

ԿՈՅՈՒՂՈՒ ՆԵՐՔԻՆ ՑԱՆՑԻ ՆՅՈՒԹԵՐԻ ՄԱՍՆԱԳԻՐ

ԹԻՎ	ՄԱԿՆԻՇ	ԱՆՎԱՆՈՒՄ	ՉԱՓՍ	ՉԱՓՄԱՆ ՄԻԱՎՈՐ	ՔԱՆԱԿ
1	2	3	4	5	6
1.		Բնահողի քանդում ձեռքով		$մ^3$	8.0
2.		Նույնի հետլիցք		$մ^3$	8.0
3.		Հիմնատակի կառուցում ավազից		$մ^3$	1.0
4.		Պոլիվինիլքլորիդե խողովակների տեղադրում հողի մեջ	*Φ110*	գծմ	25.0
5.		Նույնը պատի վրա	*Φ110*	գծմ	5.0
6.		Նույնը պատի վրա	*Φ50*	գծմ	3.0
7.		Լվացարանի տեղադրում		լրակազմ	1
8.		Զուգարանակոնքի տեղադրում		լրակազմ	1
9.		Պոլիվինիլքլորիդե ստուգատեղ	*Φ110*	հատ	1
10.		Հոսակ	*Φ100*	հատ	1
11.		Հոսակ	*Φ50*	հատ	1
12.		Պոլիվինիլքլորիդե եռաբաշխիկ 110x110x110		հատ	1
13.		Նույնը 110x110x50		հատ	1
14.		Պոլիվինիլքլորիդե արմունկ 110x110		հատ	4
15.		Պոլիվինիլքլորիդե արմունկ 50x50		հատ	2
16.		Բետոնե նախապատրաստական շերտի քանդում և կառուցում		$մ^3$	0.4
17.		Անցքերի բացում ե/բ ծածկերում 200x200 մմ, L=300 մմ		հատ	1
18.		Անցքերի բացում բետոնե հիմքերում 400x400 մմ, L=600 մմ		հատ	2
19.		Պոլիվինիլքլորդե խողովակից պատյանի տեղադրում Φ200, L=600մմ		հատ	2
20.		Խցափակում B-12.5 դասի բետոնով δ=0.2 մ		հատ	2
21.		Պատյանի և խողովակի միջև խցափակում առաձգական նյութով L=0.6 մ, δ=0.2 մ		հատ	2

ՋՐԱՄԱՏԱԿԱՐԱՐՄԱՆ ՆԵՐՔԻՆ ՑԱՆՑԻ ՆՅՈՒԹԵՐԻ ՄԱՍՆԱԳԻՐ

ԹԻՎ	ՄԱԿՆԻՇ	ԱՆՎԱՆՈՒՄ	ՉԱՓՍ	ՉԱՓՄԱՆ ՄԻԱՎՈՐ	ՔԱՆԱԿ
1.		Պոլիպրոպիլենե խողովակների տեղադրում	*Φ50*	գծմ	18.0
2.		Նույնը	*Φ25*	գծմ	3.0
3.		Նույնը	*Φ20*	գծմ	8.0
4.		Նույնը տաք ջրի համար	*Φ20*	գծմ	5.0
5.		Պոլիպրոպիլենե եռաբաշխիկ		հատ	5
6.		Պոլիպրոպիլենե արմունկ		հատ	14
7.		Պոլիպրոպիլենե փականների տեղադրում	*Φ50*	հատ	2
8.		Նույնը	*Φ25*	հատ	1
9.		Նույնը	*Φ20*	հատ	6
10.		Ճկուն խողովակ սարքավորումների միացման համար L=300 մմ	*Φ15*	հատ	4
11.		Լվացարանի խառնիչ	*Φ15*	հատ	1
12.		Ջտիչ	*Φ15*	հատ	1
13.		Էլեկտրական ջրատաքացուցիչ (80 լ, հզոր.-2.5 կՎտ)		հատ	1
14.		Խողովակները ամրացնող մասեր		հատ	56
15.		Ջրի և կոյուղու կանգնակների երեսապատում ՊՎՔ նյութով		$մ^2$	2.0
16.		Անցքերի բացում միջնորմներում 100x100 մմ, L=100 մմ		հատ	2
17.		Անցքերի բացում քարե պատերում 100x100 մմ, L=400 մմ		հատ	2
18.		Անցքերի բացում բետոնե հիմքերում 200x200 մմ, L=600 մմ		հատ	1
19.		Պոլիվինիլքլորդե խողովակից պատյանի տեղադրում Φ110 , L=600 մմ		հատ	1
20.		Խցափակում B-12.5 դասի բետոնով δ=0.1 մ		հատ	1
21.		Պատյանի և խողովակի միջև խցափակում առաձգական նյութով L=0.6 մ, δ=0.1 մ		հատ	1

ՏՆՕՐԵՆ	Հ. ԴԱՎԹՅԱՆ		«ՎԱՆԱՁՈՐԻ ԲԺՇԿԱԿԱՆ ԿԵՆՏՐՈՆ» ՓԲԸ-Ի «ՆԱՐԵԿ» ՄԱՍՆԱՃՅՈՒՂԻ ԸՆԹԱՑԻԿ ՆՈՐՈԳՄԱՆ ՆԱԽԱԳԻԾ	ՊԱՏՎԵՐ	
Ն. Գ. Ճ.	Ա. ՂՈՒԿԱՍՅԱՆ				
ԳԾԵՑ	Վ. ՀՈՎՍԵՓՅԱՆ		ՊԱՏՎԻՐԱՏՈՒ՝ «ՎԱՆԱՁՈՐԻ ԲԺՇԿԱԿԱՆ ԿԵՆՏՐՈՆ» ՓԲԸ	ԹԵՐԹ	ԹԵՐԹԵՐ
				ՁԿ-2	
			Աշխատանքային ծավալների ամփոփագիր /ջրամատակարարման և կոյուղու ներքին ցանցեր/	ԷԼԵԿԾԻՆ	

ՀԱՏԱԿԱԳԻԾ ՋՐԻ ԵՎ ԿՈՅՈՒՂՈՒ ՆԵՐՔԻՆ ՑԱՆՑԵՐՈՎ

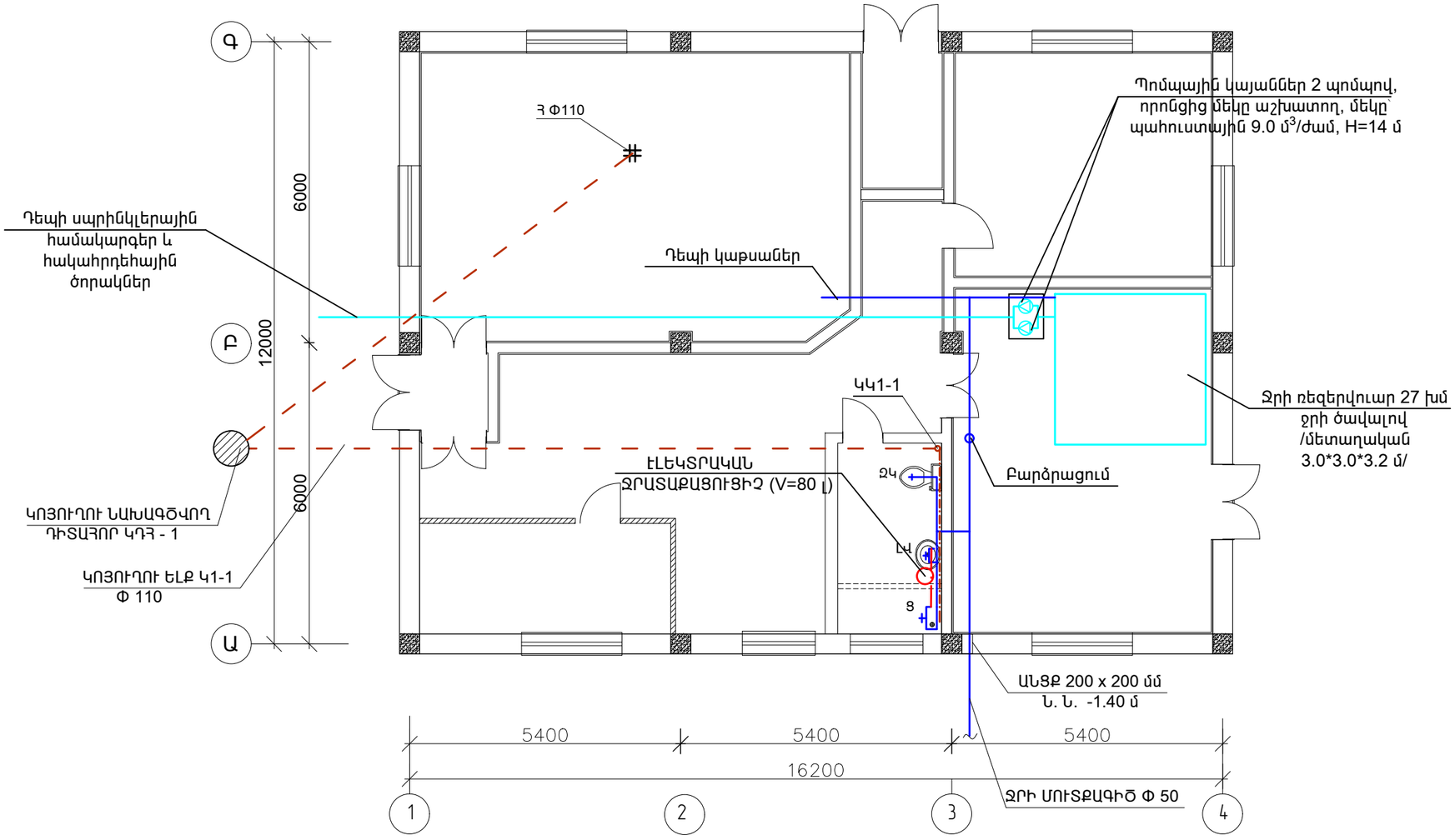

ՊԱՅՄԱՆԱԿԱՆ ՆՇԱՆԱԿՈՒՄՆԵՐ

ԼՎ - ԼՎԱՑԱՐԱՆ

ՋԿ - ՋՈՒԳԱՐԱՆԱԿՈՆՔ

Հ - ՀՈՍԱԿ

ԿԿ - ԿՈՅՈՒՂՈՒ ԿԱՆԳՆԱԿ

Ս - ՍՏՈՒԳԱՏԵՂ

ՏՆՕՐԵՆ	Հ. ԴԱՎԹՅԱՆ		«ՎԱՆԱՁՈՐԻ ԲԺՇԿԱԿԱՆ ԿԵՆՏՐՈՆ» ՓԲԸ-Ի «ՆԱՐԵԿ» ՄԱՍՆԱՇԵՆՔԻ ԸՆԹԱՑԻԿ ՆՈՐՈԳՄԱՆ ՆԱԽԱԳԻԾ	ՊԱՏՎԵՐ
Ն. Գ. Ճ.	Ա. ԴՈՒԿԱՍՅԱՆ			
ԳԾԵՑ	Վ. ՀՈՎՍԵՓՅԱՆ		ՊԱՏՎԻՐԱՏՈՒ՝ «ՎԱՆԱՁՈՐԻ ԲԺՇԿԱԿԱՆ ԿԵՆՏՐՈՆ» ՓԲԸ	ԹԵՐԹ / ԹԵՐԹԵՐ
				ՋԿ-3
			Հատակագիծ ջրի և կոյուղու ներքին ցանցերով	ԷԼԵԿԾԻՆ

ՋՐԱՄԱՏԱԿԱՐԱՐՄԱՆ ՆԵՐՔԻՆ ՑԱՆՑԻ ՏԱՐԱԾԱԿԱՆ ՍԽԵՄԱ

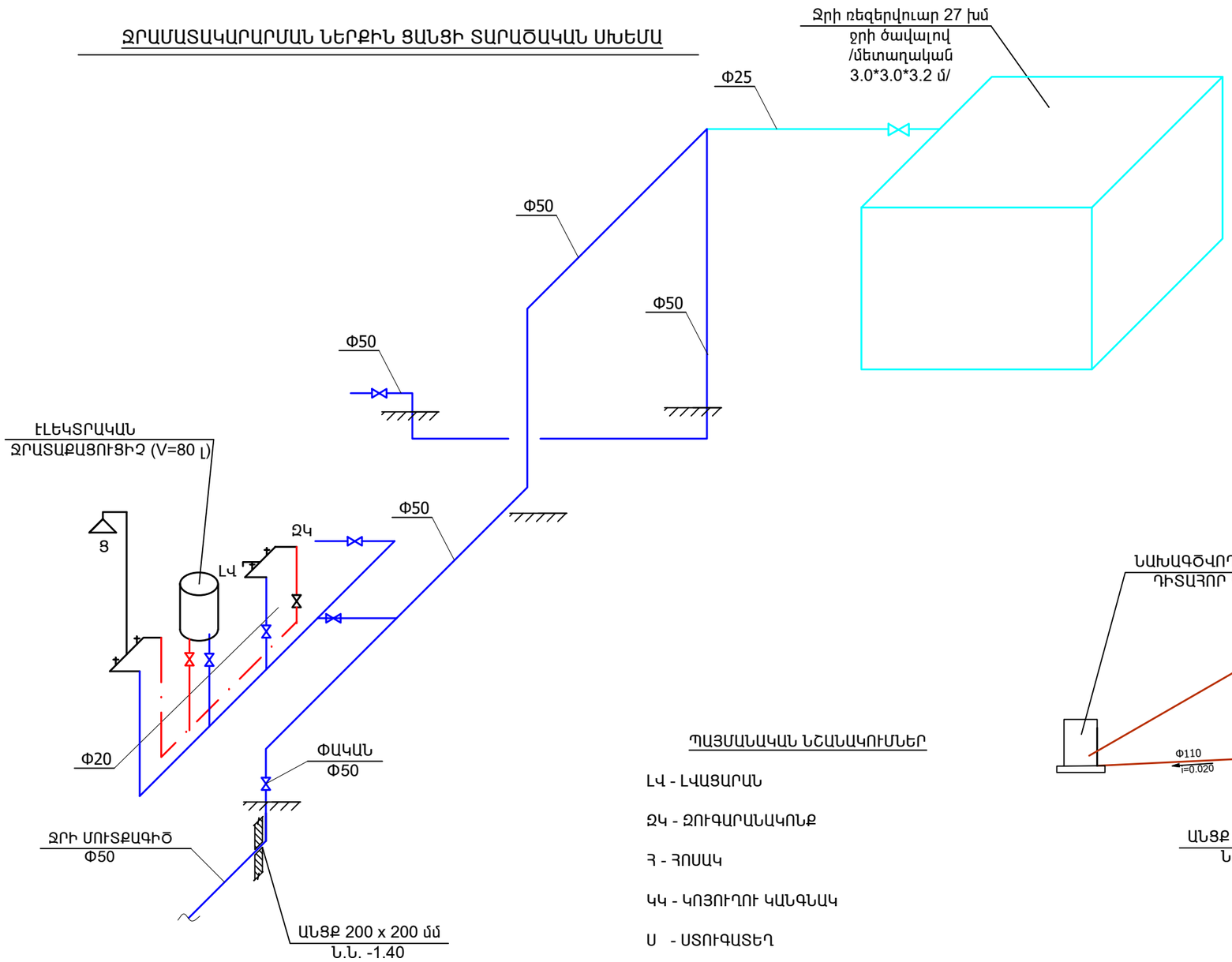

ԿՈՅՈՒՂՈՒ ԿԱՆԳՆԱԿ ԿՈՅՈՒՂՈՒ ՆԵՐՔԻՆ ՑԱՆՑԵՐՈՎ

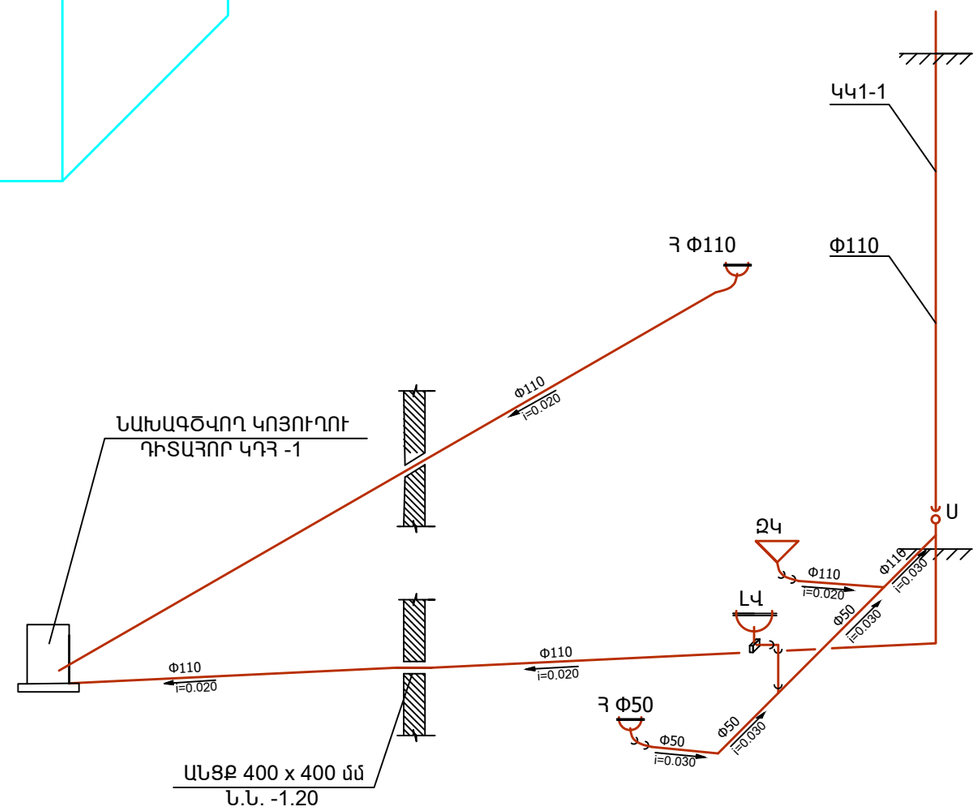

ՊԱՅՄԱՆԱԿԱՆ ՆՇԱՆԱԿՈՒՄՆԵՐ

ԼԿ - ԼՎԱՑԱՐԱՆ

ՁԿ - ՁՈՒԳԱՐԱՆԱԿՈՆՔ

Հ - ՀՈՍԱԿ

ԿԿ - ԿՈՅՈՒՂՈՒ ԿԱՆԳՆԱԿ

Ս - ՍՏՈՒԳԱՏԵՂ

ՏՆՕՐԵՆ	Հ. ԴԱՎԹՅԱՆ		«ՎԱՆԱՁՈՐԻ ԲԺՇԿԱԿԱՆ ԿԵՆՏՐՈՆ» ՓԲԸ-Ի «ՆԱՐԵԿ» ՄԱՍՆԱՇԵՆՔԻ ԸՆԹԱՑԻԿ ՆՈՐՈԳՄԱՆ ՆԱԽԱԳԻԾ	ՊԱՏՎԵՐ
Ն. Գ. ճ.	Ա. ՂՈՒԿԱՍՅԱՆ			
ԳԾԵՑ	Վ. ՀՈՎՍԵՓՅԱՆ		ՊԱՏՎԻՐԱՏՈՒ՝ «ՎԱՆԱՁՈՐԻ ԲԺՇԿԱԿԱՆ ԿԵՆՏՐՈՆ» ՓԲԸ	ԹԵՐԹ / ԹԵՐԹԵՐ
				ՁԿ-4
			Ջրամատակարարման ներքին ցանցի տարածական սխեմա, կոյուղու կանգնակներ, կոյուղու կտրվածք	ԷԼԵԿԾԻՆ

ԳԼԽԱՎՈՐ ՀԱՏԱԿԱԳԻԾ ԿԱԹՍԱՅԱՏԱՆ ՋՐԻ ԵՎ ԿՈՅՈՒՂՈՒ ԱՐՏԱՔԻՆ ՑԱՆՑԵՐՈՎ

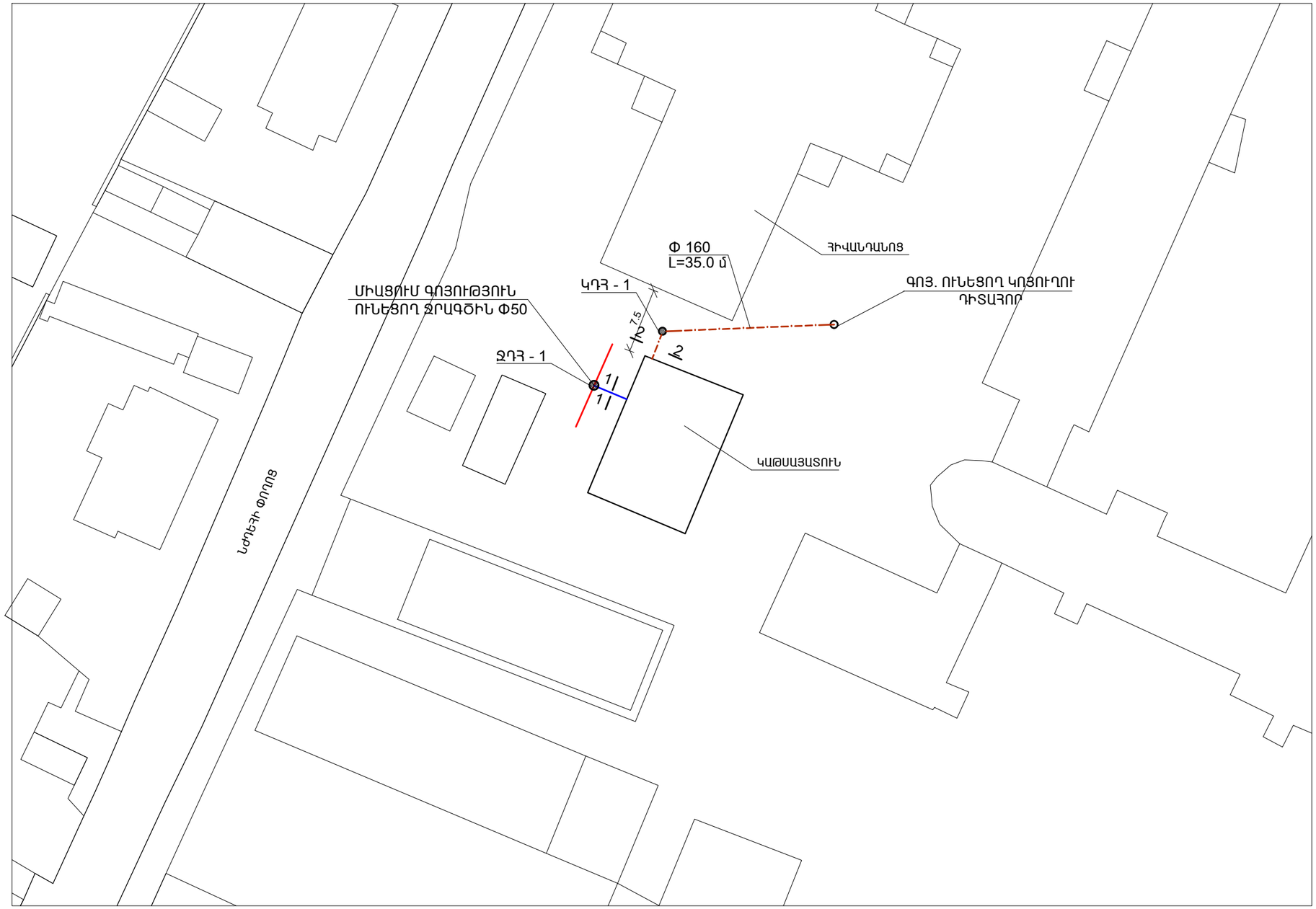

ԾԱՆՈԹՈՒԹՅՈՒՆ

1. ՋԵՐՄԱՏԱՐԻ ՀԱՎԱՔՈՎԻ Ե/Բ ՎԱՔԵՐԻ ԵՎ ԾԱԾԿԻ ՍԱԼԵՐԻ ՏԵՂԱԴՐՄԱՆ ՍԽԵՄԱՆ ՍԽԵՄԱՆ ՆԱՅԵԼ ԹԵՐԹ ԱՋ - 3

ՏՆՕՐԵՆ	Հ. ԴԱՎԹՅԱՆ		«ՎԱՆԱՁՈՐԻ ԲԺՇԿԱԿԱՆ ԿԵՆՏՐՈՆ» ՓԲԸ-Ի «ՆԱՐԵԿ» ՄԱՍՆԱՃԵՆՔԻ ԸՆԹԱՑԻԿ ՆՈՐՈԳՄԱՆ ՆԱԽԱԳԻԾ	ՊԱՏՎԵՐ
Ն. Գ. Ճ.	Ա. ՂՈՒԿԱՍՅԱՆ			
ԳԾԵՑ	Վ. ՀՈՎՍԵՓՅԱՆ		ՊԱՏՎԻՐԱՏՈՒ՝ «ՎԱՆԱՁՈՐԻ ԲԺՇԿԱԿԱՆ ԿԵՆՏՐՈՆ» ՓԲԸ	ԹԵՐԹ / ԹԵՐԹԵՐ
				ՋԿ-5
			Գլխավոր հատակագիծ, ջրի և կոյուղու արտաքին ցանցերով	ԷԼԵԿԾԻՆ

ՋՐԱՄԱՏԱԿԱՐԱՐՄԱՆ ԱՐՏԱՔԻՆ ՑԱՆՑԻ ՆՅՈՒԹԵՐԻ ՄԱՍՆԱԳԻՐ

ԹԻՎ	ՄԱԿՆԻՇ	ԱՆՎԱՆՈՒՄ	ՉԱՓՍ	ՉԱՓՄԱՆ ՄԻԱՎՈՐ	ՔԱՆԱԿ
1	2	3	4	5	6
1.		Խրամուղու փորում էքսկավատորով III կարգի գրունտներում		մ^3	3.0
2.		Նույնը ձեռքով		մ^3	0.5
3.		Հիմնատակի կառուցում ավազից /հաստ.-100 մմ/		մ^3	0.2
4.		Պոլիթիլենե ճնշումային խողովակների տեղադրում PE100 PN 16	*DN50*4.6*	գծմ	3.0
5.		Պոլիէթիլենե արմունկ	*DN 50*	հատ	6
6.		Միացում գործող ջրագծին *DN 50* տրամագծի խողովակով		հատ	1
7.		Ջրի դիտահորի պատերի ջրամեկուսացում բիտումով		մ^2	6.0
8.	Գոստ 8020-90 Սերիա 3.900.1-14	Ե/բ դիտահորի հատակի սալի տեղադրում 1680*120, ՊՀ15		հատ	1
9.	Գոստ 8020-90 КС 15.9	Ե/բ օղակների տեղադրում, L-890 մմ, B- 90 մմ	*Φ1500*	հատ	1
10.	Գոստ 8020-90 Սերիա 3.900.1-14	Ե/բ դիտահորի ծածկի սալ թուջե մտոցի հետ միասին 1680*150, ՊՊ15	*Φ700*	հատ	1
11.		Պողպատե փական	*Φ50*	լրակազմ	1
12.		Համակարգի հիդրավլիկ փորձարկում		գծմ	3.0
13.		Համակարգի ախտահանում		գծմ	3.0
14.		Բնահողի հետլիցք բուլդոզերով տոփանումով		մ^3	1.4
15.		Փափուկ բնահողի հետլիցք տոփանումով		մ^3	0.6
16.		Նույնը, ձեռքով		մ^3	0.5
17.		Ավելորդ գրունտի բարձում և տեղափոխում		մ^3	1.0

ԿՈՅՈՒՂՈՒ ԱՐՏԱՔԻՆ ՑԱՆՑԻ ՆՅՈՒԹԵՐԻ ՄԱՍՆԱԳԻՐ

ԹԻՎ	ՄԱԿՆԻՇ	ԱՆՎԱՆՈՒՄ	ՉԱՓՍ	ՉԱՓՄԱՆ ՄԻԱՎՈՐ	ՔԱՆԱԿ
1	2	3	4	5	6
1.		Խրամուղու փորում էքսկավատորով III կարգի գրունտներում		մ^3	26.0
2.		Նույնը ձեռքով		մ^3	2.0
3.		Հիմնատակի կառուցում ավազից /հաստ.-100 մմ/		մ^3	2.0
4.		Կոյուղու պոլիմերային ծալքավոր խողովակների տեղադրում	*DN160*	գծմ	35.0
5.		Միացում կոյուղու դիտահորին		հատ	1
6.		Ե/բ կոյուղու դիտահորի հատակի սալի տեղադրում	*Φ1200*	հատ	1
7.		Ե/բետոնե դիտահորի օղակների տեղադրում	*Φ1000*	հատ	1
8.		Բետոն դիտահորի հատակի համար B-15		մ^3	0.15
9.		Ե/բետոնե դիտահորի կափարիչի տեղադրում թուջե մտոցի հետ միասին	*Φ700*	հատ	1
10.		Բնահողի հետլիցք բուլդոզերով տոփանումով		մ^3	17.0
11.		Փափուկ բնահողի հետլիցք տոփանումով		մ^3	7.0
12.		Նույնը ձեռքով		մ^3	2.0
13.		Ավելորդ գրունտի բարձում և տեղափոխում		մ^3	2.0

ՏՆՕՐԵՆ	Հ. ԴԱՎԹՅԱՆ		«ՎԱՆԱՁՈՐԻ ԲԺՇԿԱԿԱՆ ԿԵՆՏՐՈՆ» ՓԲԸ-Ի «ՆԱՐԵԿ» ՄԱՍՆԱՃՅՈՒՂԻ ԸՆԹԱՑԻԿ ՆՈՐՈԳՄԱՆ ՆԱԽԱԳԻԾ	ՊԱՏՎԵՐ	
Ն. Գ. Ճ.	Ա. ՂՈՒԿԱՍՅԱՆ				
ԳՇՏՑ	Վ. ՀՈՎՍԵՓՅԱՆ		ՊԱՏՎԻՐԱՏՈՒ՝ «ՎԱՆԱՁՈՐԻ ԲԺՇԿԱԿԱՆ ԿԵՆՏՐՈՆ» ՓԲԸ	ԹԵՐԹ	ԹԵՐԹԵՐ
				ՋԿ-6	
			Ջրի և կոյուղու արտաքին ցանցերի աշխատանքների ծավալների ամփոփագիր	ԷԼԵԿԾԻՆ	

ԿՏՐՎԱԾՔ 1 - 1

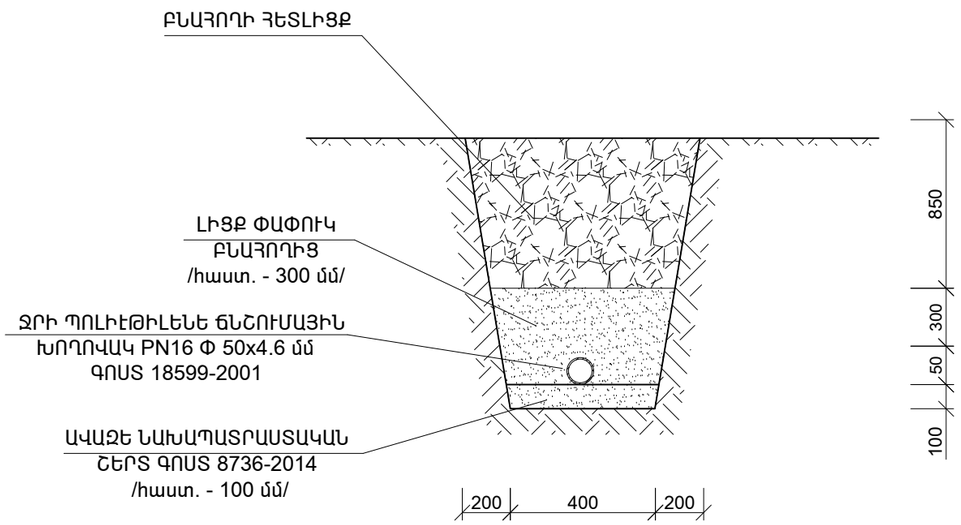

ԿՏՐՎԱԾՔ 2 - 2

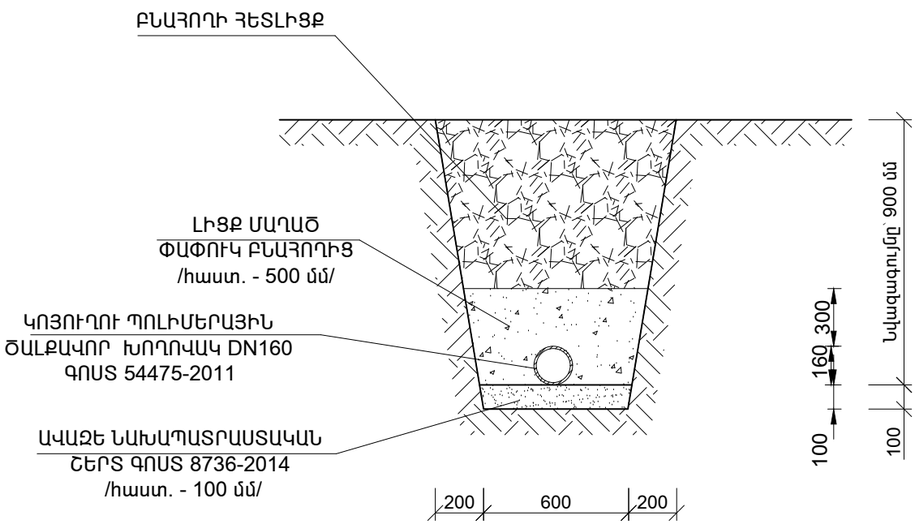

ԱՐՏԱՔԻՆ ԳԱԶԱՏԱՐԻ ՆՅՈՒԹԵՐԻ ՄԱՍՆԱԳԻՐ

N:	ԳՈՍՏ	ԱՆՎԱՆՈՒՄԸ	ՉԱՓ. ՄԻԱՎ	ՔԱՆ	ԾԱՆՈԹ.
		ԱՐՏԱՔԻՆ ՑԱՆՑ			
1.	10705-80	ՊՈՂՊԱՏԵ ՈՒՂՂԱԿԱՐ ԵՌԱԿՑՎԱԾ ԽՈՂՈՎԱԿ dպ =108 մմ	Մ	3.0	
2.		ԽՈՂՈՎԱԿՆԵՐԻ ՓՉԱՄԱՔՐՈՒՄ	Մ	3.0	
3.		ԽՈՂՈՎԱԿՆԵՐԻ ՓՈՐՁԱՐԿՈՒՄ	Մ	3.0	
4.		ԽՈՂՈՎԱԿՆԵՐԻ ՅՈՒՂԱՆԵՐԿՈՒՄ	$Մ^2$	1.0	
5.		ՁԵՎԱՎՈՐ ՄԱՍԵՐ /ԱՆԿՅՈՒՆԱԿ dպ =108 մմ -2 ՀԱՏ/	ԿԳ	0.5	
6.		ՄԻԱՑՈՒՄ ԳՈՅՈՒԹՅՈՒՆ ՈՒՆԵՑՈՂ Մ/Ճ ԳԱԶ-ԻՆ, dպ =57 մմ ՏՐԱՄԱԳԾԻ ԽՈՂ-ՈՎ	ՀԱՏ	1	
7.	КЗЛ-16	ՍՈՂՆԱԿ dպ = 57 մմ	ՀԱՏ	1	
8.		ԽՑԱՓԱԿՈՒՄ dպ =108	ՀԱՏ	2	
9.		ՄԵՏԱՂԱԿԱՆ ՇԻՆՎԱԾՔՆԵՐ ԳԱԶԱՏԱՐԻ ԱՄՐԱՑՄԱՆ ՀԱՄԱՐ / ԱՆՈՒՐ, ԽԱՐԻՍԽ/	ԿԳ	1.5	

ԾԱՆՈԹՈՒԹՅՈՒՆ

1. ՆԱԽԱԳԾՎՈՂ ԿՈՅՈՒՂՈՒ ԽՈՂՈՎԱԿՆԵՐԻ ՏԱԿ ԻՐԱԿԱՆԱՑՆԵԼ ԱՎԱԶԵ ՆԱԽԱՊԱՏՐԱՍՏԱԿԱՆ ՇԵՐՏ /հաստ.-100 մմ/
2. ԲՆԱՀՈՂԻ ՀԵՏԼԻՑՔՆ ԻՐԱԿԱՆԱՑՆԵԼ ՇԵՐՏ-ՇԵՐՏ ՏՈՓԱՆՈՒՄՈՎ
3. ԲՆԱՀՈՂԸ ՉՊԵՏՔ Է ՊԱՐՈՒՆԱԿԻ 20 մմ-ից ՄԵԾ ՉԱՓԻ ԵՎ ՍՈՒՐ ՔԱՐԵՐ

ՏՆՕՐԵՆ	Հ. ԴԱՎԹՅԱՆ		«ՎԱՆԱՁՈՐԻ ԲԺՇԿԱԿԱՆ ԿԵՆՏՐՈՆ» ՓԲԸ-Ի «ՆԱՐԵԿ» ՄԱՍՆԱՃՅՈՒՂԻ ԸՆԹԱՑԻԿ ՆՈՐՈԳՄԱՆ ՆԱԽԱԳԻԾ	ՊԱՏՎԵՐ	
Ն. Գ. Ճ.	Ա. ՂՈՒԿԱՍՅԱՆ				
ԳԾԵՑ	Վ. ՀՈՎՍԵՓՅԱՆ		ՊԱՏՎԻՐԱՏՈՒ՝ «ՎԱՆԱՁՈՐԻ ԲԺՇԿԱԿԱՆ ԿԵՆՏՐՈՆ» ՓԲԸ	ԹԵՐԹ	ԹԵՐԹԵՐ
				ՁԿ-1	
			Կտրվածքներ 1 - 1, 2 - 2: ԱՐՏԱՔԻՆ ԳԱԶԱՏԱՐԻ ՆՅՈՒԹԵՐԻ ՄԱՍՆԱԳԻՐ	ԷԼԵԿԾԻՆ	

ԲԱՆՎՈՐԱԿԱՆ ԳԾԱԳՐԵՐԻ ԱՄՓՈՓԱԳԻՐ		
N/N	ԹԵՐԹԵՐԻ ԱՆՎԱՆՈՒՄ	ԹԵՐԹ
1	2	3
1.	Ընդհանուր տվյալներ	ԱՋ-1
2.	ՋԵՌՈՒՑՄԱՆ ԱՐՏԱՔԻՆ ՑԱՆՑԻ ՆՅՈՒԹԵՐԻ ՄԱՍՆԱԳԻՐ:	ԱՋ-2
3.	ԳԼԽԱՎՈՐ ՀԱՏԱԿԱԳԻԾ ՋԵՌՈՒՑՄԱՆ ԱՐՏԱՔԻՆ ՑԱՆՑՈՎ;	ԱՋ-3
4.	ՍԱՀՈՒՆ ՀԵՆԱՐԱՆԻ ԿՏՐՎԱԾՔ: ԱՆՇԱՐԺ ՀԵՆԱՐԱՆԻ ԿՏՐՎԱԾՔ: ՋԵՐՄԱՏԱՐԻ ՀԱՎԱՔՈՎԻ Ե/Բ ՎԱՔԵՐԻ ԵՎ ԾԱԾԿԻ ՍԱԼԵՐԻ ՍԽԵՄԱ	ԱՋ-4

ՎԿԱՅԱԿՈՉՄԱՆ ՓԱՍՏԱԹՂԹԵՐԻ ԱՄՓՈՓԱԳԻՐ

ՆՇԱՆԱԿՈՒՄ	ԱՆՎԱՆՈՒՄ	ՇԱՆՈԹՈՒԹՅՈՒՆ
1	2	3
СНИП-2.04.05-86	Отопление, вентиляция и кондиционирование воздуха	Москва
СНИП-II-33-75	КОТЕЛЬНЫЕ УСТАНОВКИ	Москва
	Справочник по теплоснабжению и вентиляции	Изд. " Будивельник " Киев
СНиП41-01-2003	Отопление, вентиляция и кондицирование воздуха	
СНИП-11-36-76	Тепловые сети	Москва

ԲԱՑԱՏՐԱԳԻՐ

Կաթսայատան արտաքին ջերմամատակարարման նախագիծը կատարվել է նախագծային առաջադրանքի հիման վրա, համաձայն ՇՆուԿ:

Ըստ առաջադրանքի ջեռուցման համար պահանջվող ծախսը կազմում է 225399 կԿալ/ժամ (262140 Վտ), տաք ջրամատակարարման համար 80098 կԿալ/ժամ (93154 Վտ): Պահանջվող ջեռուցման ծախսին համապատասխան ընտրվել են երկու հատ ջեռուցման կաթսաներ, յուրաքանչյուրի հզորությունը կազմում է 150 կՎտ, իսկ տաք ջրամատակարարման համար 1 հատ 100 կՎտ: Կաթսաների համար որպես վառելանյութ ծառայելու է բնական գազը, իսկ որպես այլընտրանքային՝ դիզելային վառելիքը:

Ջեռուցման ցանցը նախագծված է երկխողովականի, ջերմատարի փակուղային շարժմամբ: Ջերմաստիճանը Ջ1 /սնող /80 ^{O}C է, Ջ2 /հետադարձ/ 60 ^{O}C: Սնող և հետադարձ խողովակները ճանապարհների հետ հատման տեղամասերում անցնում են ե/բետոնե հավաքովի անցուղիների մեջով: Շահագործումից առաջ ջեռուցման համակարգն ենթարկվում է հիդրավլիկ փորձարկման, թողարկումից հետո ջեռուցման համակարգը ենթակա է կարգաբերման:

Անցուղիների մեջ հենարանային բարձիկների միջև եղած հեռավորությունները և բարձիկների մակնիշն ընդունված են համաձայն 3.006-1-2/82 սերիայի, արտաքին մակերևույթը պատում են տաք բիտումով: Անցուղիների մեջ միջնամասում անցուղիներում նախատեսված են անշարժ հենարաններ: Պատվիրատուի պահանջով նկուղային հարկում նախատեսված է տեղադրել ջեռուցման խողովակների կոլեկտոր պողպատե խողովակից: Ջերմատար խողովակները ջերմամեկուսացվում են ֆոլգոիզոլով փաթաթված հանքային բամբակով, լրացուցիչ պաշտպանության համար՝ 0.5 մմ հաստությամբ ցինկապատ թիթեղով:

Ստորգետնյա աշխատանքները կատարել շահագրգիռ կազմակերպությունների մասնագետների ներկայությամբ:

ՏՆՕՐԵՆ	Հ. ԴԱՎԹՅԱՆ		«ՎԱՆԱՁՈՐԻ ԲԺՇԿԱԿԱՆ ԿԵՆՏՐՈՆ» ՓԲԸ-Ի «ՆԱՐԵԿ» ՄԱՍՆԱՃԵՆՔԻ ԸՆԹԱՑԻԿ ՆՈՐՈԳՄԱՆ ՆԱԽԱԳԻԾ	ՊԱՏՎԵՐ	
Ն. Գ. Ճ.	Ա. ՂՈՒԿԱՍՅԱՆ				
ԳԾԵՑ	Վ. ՀՈՎՍԵՓՅԱՆ		ՊԱՏՎԻՐԱՏՈՒ՝ «ՎԱՆԱՁՈՐԻ ԲԺՇԿԱԿԱՆ ԿԵՆՏՐՈՆ» ՓԲԸ	ԹԵՐԹ	ԹԵՐԹԵՐ
				ԱՋ-1	
			Ընդհանուր տվյալներ	ԷԼԵԿԾԻՆ	

ՋԵՌՈՒՑՄԱՆ ԱՐՏԱՔԻՆ ՑԱՆՑԻ ՆՅՈՒԹԵՐԻ ՄԱՍՆԱԳԻՐ

ԹԻՎ	ՄԱԿՆԻՇ	ԱՆՎԱՆՈՒՄ	ՔԱՆԱԿ	ԵԶԱԿԻ ՔԱՇԸ	ՉԱՓՄ. ՄԻԱՎ.
1	2	3	4	5	6
1.		Խրամուղու փորում էքսկավատորով III կարգի գրունտներում	20.0		$մ^3$
2.		Նույնը ձեռքով	2.0		$մ^3$
3.		Բնահողի հետլիցք մեխանիզմով	10.0		$մ^3$
4.		Նույնը ձեռքով	2.0		$մ^3$
5.		Ավելորդ գրունտի բարձում և տեղափոխում	10.0		$մ^3$
6.		Ավազի նախապատրաստական շերտ	1.3		$մ^3$
7.	ԳՈՍՏ 10704-80	Պողպատե եռակցովի խողովակների տեղադրում *Φ102x3.5 մմ*	15.0		գծմ
8.	ԳՈՍՏ 10704-80	Պողպատե եռակցովի խողովակների տեղադրում *Φ57x1.8 մմ*	8.0		գծմ
9.	ԳՈՍՏ 10704-80	Պողպատե եռակցովի խողովակների տեղադրում *Φ32x1.8 մմ*	8.0		գծմ
10.	ԳՈՍՏ 5631-79	Խողովակների հակակոռոզիոն ներկում ԲՏ-177 լաքով ԳՓ-020 ներքնապաստառի վրայից	8.0		$մ^2$
11.		Խողովակների մեկուսապատվածք ֆոլգայով երեսպատված հանքաբամբակե ներքնակով հաստ. 60 մմ	0.5		$մ^3$
12.		Անշարժ հենարաններ խամուքային МВН 2347-03, 102 Т01-13	2	2.21	հատ
13.		Անշարժ հենարաններ խամուքային МВН 1316-01, 32 Т01-13	1	1.5	հատ
14.		Անշարժ հենարաններ խամուքային МВН 1316-01, 25 Т01-13	1	0.9	հատ
15.		Մետաղական հեծանների տեղադրում անշարժ հենարանների համար [14 երկ. 1500 մմ	1	18.6 կգ	հատ

ԹԻՎ	ՄԱԿՆԻՇ	ԱՆՎԱՆՈՒՄ	ՔԱՆԱԿ	ԵԶԱԿԻ ՔԱՇԸ	ՉԱՓՄ. ՄԻԱՎ.
1	2	3	4	5	6
16.		Բետոն B-15 անշարժ հենարանների պատերի համար	0.1		$մ^3$
17.		Բետոն B-7.5 անշարժ հենարանների հատակի համար	0.12		$մ^3$
18.	ՍԵՐԻԱ 4.903-10 В. 6	Սահուն հենարաններ 102 Т14-08	4	2.39	հատ
19.	ՍԵՐԻԱ 4.903-10 В. 6	Սահուն հենարաններ 57 Т14-02	2	1.74	հատ
20.	ՍԵՐԻԱ 4.903-10 В. 6	Սահուն հենարաններ 32 Т14-02	2	1.74	հատ
21.	ՍԵՐԻԱ 3.006.1-2.87.2-59 В. 4	Բետոնե բարձերի տեղադրում ОП-3 400x400x90	8		հատ
22.		Հենարանային բարձերի ներդիր էլեմենտներ	8	0.7	կգ
23.		Հիդրավլիկ փորձարկում	31.0		գծմ
	ՍԵՐԻԱ 4.903-10 В. 5	<u>Հավաքովի ե/բ սալեր</u>			
24.		П 11 - 8	2	երկ. 3 մ	հատ
25.		П 11д - 8	2	երկ. 0.74 մ	հատ
	ՍԵՐԻԱ 4.903-10 В. 5	<u>Հավաքովի ե/բ վաքեր</u>			
26.		Л 11 - 8	-	երկ. 6 մ	հատ
27.		Л 11д - 8	2	երկ. 0.74 մ	հատ
28.		Л 11 - 8*	2	երկ. 3 մ	հատ

ՏՆՕՐԵՆ	Հ. ԴԱՎԹՅԱՆ		«ՎԱՆԱՁՈՐԻ ԲԺՇԿԱԿԱՆ ԿԵՆՏՐՈՆ» ՓԲԸ-Ի «ՆԱՐԵԿ» ՄԱՍՆԱՃՅՈՒՂԻ ԸՆԹԱՑԻԿ ՆՈՐՈԳՄԱՆ ՆԱԽԱԳԻԾ	ՊԱՏՎԵՐ
Ն. Գ. Ճ.	Ա. ՂՈՒԿԱՍՅԱՆ			
ԳԾԵՑ	Վ. ՀՈՎՍԵՓՅԱՆ		ՊԱՏՎԻՐԱՏՈՒ՝ «ՎԱՆԱՁՈՐԻ ԲԺՇԿԱԿԱՆ ԿԵՆՏՐՈՆ» ՓԲԸ	ԹԵՐԹ / ԹԵՐԹԵՐ
				ԱՁ-2
			ՋԵՌՈՒՑՄԱՆ ԱՐՏԱՔԻՆ ՑԱՆՑԻ ՆՅՈՒԹԵՐԻ ՄԱՍՆԱԳԻՐ:	ԷԼԵԿՇԻՆ

ԳԼԽԱՎՈՐ ՀԱՏԱԿԱԳԻԾ ԿԱԹՍԱՅԱՏԱՆ ՋԵՌՈՒՑՄԱՆ ԱՐՏԱՔԻՆ ՑԱՆՑՈՎ

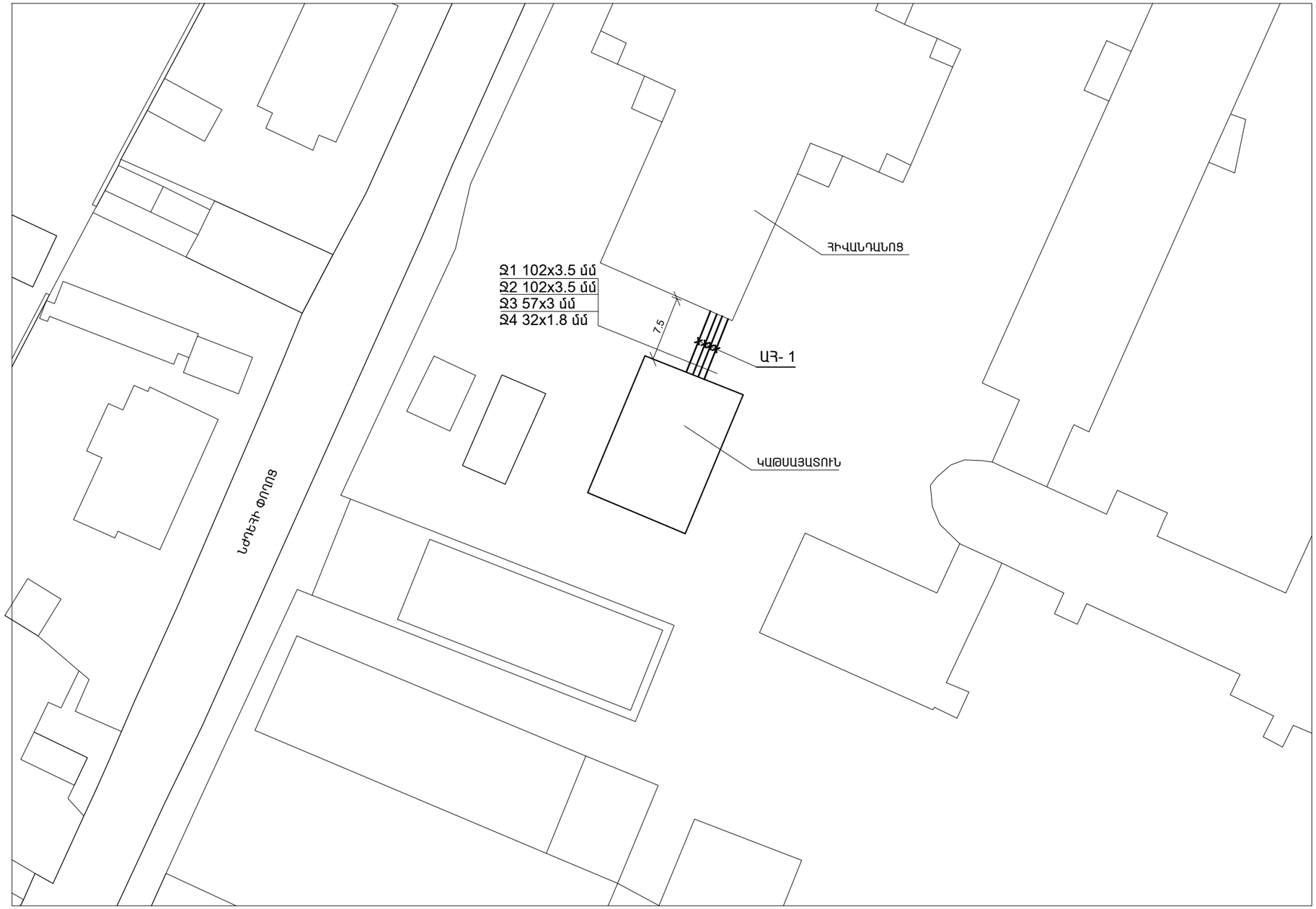

ԾԱՆՈԹՈՒԹՅՈՒՆ

1. ՋԵՐՄԱՏԱՐԻ ՀԱՎԱՔՈՎԻ Ե/Բ ՎԱՔԵՐԻ ԵՎ ԾԱԾԿԻ ՍԱԼԵՐԻ ՏԵՂԱԴՐՄԱՆ ՍԽԵՄԱՆ ՍԽԵՄԱՆ ՆԱՅԵԼ ԹԵՐԹ ԱՋ - 3

ՏՆՕՐԵՆ	Հ. ԴԱՎԹՅԱՆ		«ՎԱՆԱՁՈՐԻ ԲԺՇԿԱԿԱՆ ԿԵՆՏՐՈՆ» ՓԲԸ-Ի «ՆԱՐԵԿ» ՄԱՍՆԱՃԵՆՔԻ ԸՆԹԱՑԻԿ ՆՈՐՈԳՄԱՆ ՆԱԽԱԳԻԾ	ՊԱՏՎԵՐ	
Ն. Գ. Ճ.	Ա. ՂՈՒԿԱՍՅԱՆ				
ԳԾԵՑ	Վ. ՀՈՎՍԵՓՅԱՆ		ՊԱՏՎԻՐԱՏՈՒ՝ «ՎԱՆԱՁՈՐԻ ԲԺՇԿԱԿԱՆ ԿԵՆՏՐՈՆ» ՓԲԸ	ԹԵՐԹ	ԹԵՐԹԵՐ
				ԱՋ-3	
			ԳԼԽԱՎՈՐ ՀԱՏԱԿԱԳԻԾ ՋԵՌՈՒՑՄԱՆ ԱՐՏԱՔԻՆ ՑԱՆՑՈՎ	ԷԼԵԿԾԻՆ	

ՋԵՐՄԱՏԱՐԻ ՀԱՎԱՔՈՎԻ Ե/Բ ՎԱՔԵՐԻ ԵՎ ԾԱԾԿԻ ՍԱԼԵՐԻ ՍԽԵՄԱ

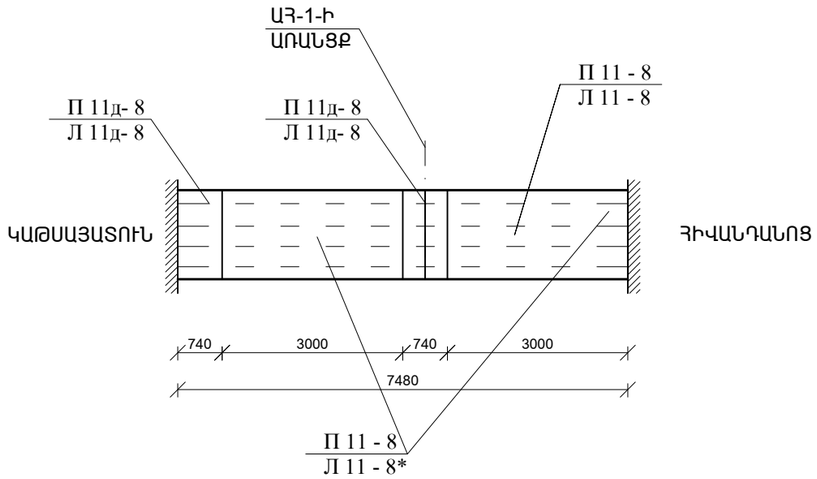

ՍԱՀՈՒՆ ՀԵՆԱՐԱՆԻ ԿՏՐՎԱԾՔ

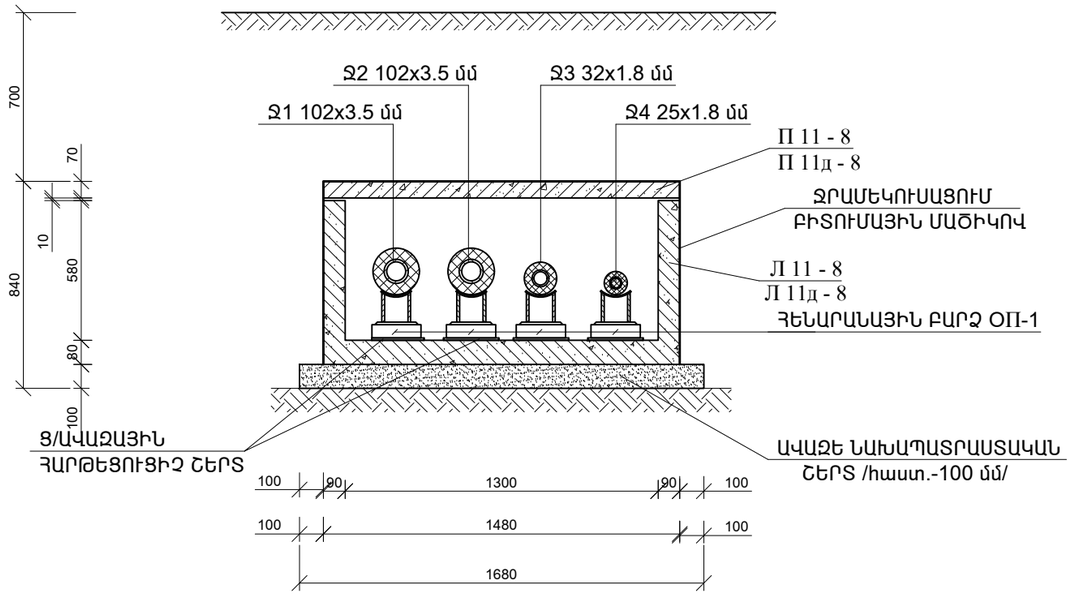

ՋԵՐՄԱՄԱՏԱԿԱՐԱՐՄԱՆ ՍԽԵՄԱ

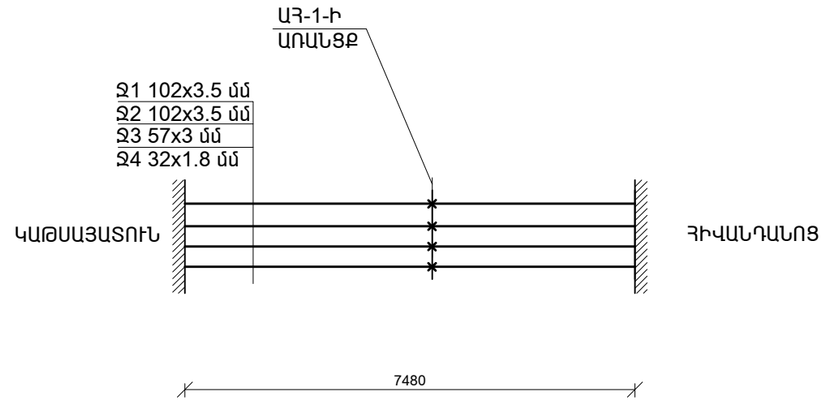

ԱՆՇԱՐԺ ՀԵՆԱՐԱՆԻ ԿՏՐՎԱԾՔ

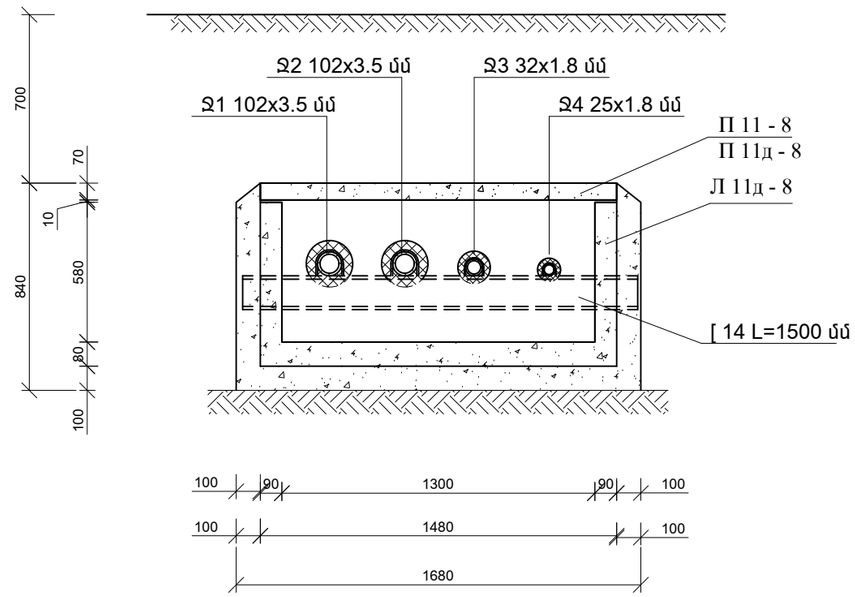

ՏՆՕՐԵՆ	Հ. ԴԱՎԹՅԱՆ		Π - Π	ՊԱՏՎԵՐ
Ն. Գ. Ճ.	Ա. ՂՈՒԿԱՍՅԱՆ			
ԳԾԵՑ	Վ. ՀՈՎՍԵՓՅԱՆ		ՊԱՏՎԻՐԱՏՈՒ՝ Π	ԹԵՐԹ / ԹԵՐԹԵՐ
				ԱՁ-3
			ՍԱՀՈՒՆ ՀԵՆԱՐԱՆԻ ԿՏՐՎԱԾՔ: ԱՆՇԱՐԺ ՀԵՆԱՐԱՆԻ ԿՏՐՎԱԾՔ: ՋԵՐՄԱՏԱՐԻ ՀԱՎԱՔՈՎԻ Ե/Բ ՎԱՔԵՐԻ ԵՎ ԾԱԾԿԻ ՍԱԼԵՐԻ ՍԽԵՄԱ	ԷԼԵԿԾԻՆ

ԱՇԽԱՏԱՆՔԱՅԻՆ ԳԾԱԳՐԵՐԻ ԱՄՓՈՓԱԳԻՐ

թիվ	անվանումը	թերթ
1	Ընդհանուր տվյալներ	ՋՄ-1
2	Ծավալների ամփոփագիր	ՋՄ-2
3	Սարքավորումների տեղադրման հատակագիծ	ՋՄ-3
4	Կտրվածք 1-1, 2-2 / սարքավորումներ /	ՋՄ-4
5	Հատակագիծ խողովակաշարերով	ՋՄ-5
6	Կտրվածք 1-1, 2-2 / խողովակաշարեր /	ՋՄ-6
7	Խողովակաշարերի սկզբունքային սխեմա	ՋՄ-7

ՊԱՅՄԱՆԱԳԱՆ ՆՇԱՆՆԵՐ

T1	ջեռուցման մատակարարող խողովակ
T2	ջեռուցման հետադարձ խողովակ
T3	տաք ջրամատակարարման խողովակ
T4	տաք ջրամատակարարման շրջանառու խողովակ
Ջ1	սառը ջրամատակարարման խողովակ
C	դատարկման խողովակ
P	ընդարձակման խողովակ
	ջրի շարժման ուղղությունը
	սողնակ կցաշուրթային
	խցանային անցումային փական
	հետադարձ փական
	զտիչ / ֆիլտր /
	հաշվեկշռային փական
	պոմպ
	ճկուն խողովակ
i=0.002	խողովակաշարի թեքություն. 2 մմ մեկ մետրի վրա
Ճ Ջ ԱՕՀ	ճնշումաչափ եռաբաշխիչ փականով, ջերմաչափ, ավտոմատ օդահան
	ապահովիչ փական զսպանակային
	ջրաչափ

ԲԱՑԱՏՐԱԳԻՐ

Կաթսայատան կառուցման աշխատանքային
նախագիծը իրականացված է պատվիրատուի պատվերով, համաձայն նախագծման առաջադրանքի:
Նախագիծը կատարվել է ըստ՝ ՇՆուԿ ,Կաթսայատան սարքավորումներե, ,ՇՈԳՈՒ՝ ՄԻՆՉԵՎ 0.07 ՄՊա ՃՆՇՄԱՆ ՇՈԳԵԿԱԹՍԱՆԵՐԻ, ՋՐԻ՝ ՄԻՆՉԵՎ 388 Կ ՋԵՐՄԱՍՏԻՃԱՆԻ ՋՐԱՏԱՔԱՑՈՒՑԻՉ ԿԱԹՍԱՆԵՐԻ ԵՎ ԿԱԹՍԱՅԱԿԱՆ ՏԵՂԱԿԱՅԱՆՔՆԵՐԻ ՍԱՐՔՎԱԾՔԻ ՈՒ ԱՆՎՏԱՆԳ ՇԱՀԱԳՈՐԾՄԱՆ ԿԱՆՈՆՆԵՐԵ ՏԵԽՆԻԿԱԿԱՆ ԿԱՆՈՆԱԿԱՐԳԸ ՀԱՍՏԱՏԵԼՈՒ ՄԱՍԻՆ 25 սեպտեմբերի 2008 թվականի N 1083-Ն որոշման համաձայն :
Ջերմատարը ջուր՝
ջեռուցման համար 80-60°C հաշվարկային պարամետրերով
տաք ջրամատակարարման համար 60°C
Ելնելով ջերմային ծախսերից՝ ջեռուցման համար Q= 225399 կկալ/=262.140 կվտ
տաք ջրամատակարարման համար Q=80098 կկալ/=93.154 կվտ
Կաթսայատանը նախատեսված են երկու հատ կաթսաներ, յուրաքանչյուրը 150 կվտ ջերմաարտադրողականությամբ ջեռուցման և մեկ հատ 100 կՎտ ջերմաարտադրողականությամբ տաք ջրամատակարարման համար, նախատեսված է, որ վթարի դեպքում 150 կՎտ հզորությամբ կաթսաներից մեկն անհրաժեշտության դեպքում սնուցի տաք ջրամատակարարման համակարգը: Ջեռուցման ծախսը հաշվարկված է շենքի 9068 մ^3 ծավալի համար:
Տաք ջուր ստանալու համար կաթսայատանը նախատեսված է բոյլեր 800 NTR/NTRR/бойлер косвенного нагрева/ V= 800 լ:
Ընտրված կաթսաներից ծխագազերի արտանետումը բնական է Ø377 × 7 ծխնելույզի միջոցով:
Ծխատարը մինչև ծխնելույզ մեկուսացնել ֆոլգայապատ δ = 50 մմ հանքային բամբակե մատերով:
Կաթսայատանը նախատեսված է օդափոխության բնական ներածման և արտածման համակարգեր:
Վառելիքի այրման համար անհրաժեշտ օդի քանակը վերցվում է անմիջապես կաթսայատան սրահից, իսկ կաթսայատուն օդի մուտքը կատարվում է մուտքի դռան ստորին մասում նախատեսված ճաղաշարի միջոցով, արտածումը՝ Ø315 դեֆլեկտորի միջոցով:
Ջերմային կորուստները նվազագույնի հասցնելու նպատակով տաք ջրամատակարարման և ջեռուցման բոլոր խողովակները ջերմամեկուսացվում են ֆոլգայապատ δ = 50 մմ հանքային բամբակե մատերով, նախապես ներկելով հակաքայքայիչ լաքով:
Կաթսայատան խողովակաշարերը մոնտաժվում են պողպատե էլեկտրաեռակցումային՝ ԳՕՍ 10704-97 և սովորական ջրագազագծերի ԳՕՍ 3262-82 խողովակներով:
Սառը ջրի մուտքագծի վրա տեղադրվում է ջրի մագնիսական բևեռացուցիչ, որը թույլ չի տալիս սարքավորումներում և խողովակաշարերում նստվածքների առաջացում:
Սառը ջրի խողովակները ներկվում են երկշերտ յուղաներկով:
Բոլոր խողովակները մոնտաժումից հետո ենթարկվում են հիդրավլիկ փորձարկման համաձայն ՇՆուԿ-ի պահանջների:
Խողովակները մոնտաժվում են i = 0.002 թեքությամբ:

ՏՆՕՐԵՆ	Հ. ԴԱՎԹՅԱՆ		«ՎԱՆԱՁՈՐԻ ԲԺՇԿԱԿԱՆ ԿԵՆՏՐՈՆ» ՓԲԸ-Ի «ՆԱՐԵԿ» ՄԱՍՆԱՃԵՆՔԻ ԸՆԹԱՑԻԿ ՆՈՐՈԳՄԱՆ ՆԱԽԱԳԻԾ	ՊԱՏՎԵՐ	
Ն. Գ. Ճ.	Ա. ՂՈՒԿԱՍՅԱՆ				
ԳԾԵՑ	Վ. ՀՈՎՍԵՓՅԱՆ		ՊԱՏՎԻՐԱՏՈՒ՝ «ՎԱՆԱՁՈՐԻ ԲԺՇԿԱԿԱՆ ԿԵՆՏՐՈՆ» ՓԲԸ	ԹԵՐԹ	ԹԵՐԹԵՐ
				Ջ - 1	
			Ընդհանուր տվյալներ	ԷԼԵԿՇԻՆ	

ԾԱՎԱԼՆԵՐԻ ԱՄՓՈՓԱԳԻՐ

թիվ	Աշխատանքի անվանումը	չ/մ	քանակը	ծանոթ.
1	2	3	4	5
	Ջերմատեխնիկական մաս			
1	պողպատե էլեկտրաեռակցումային խողովակներ Ø 100	գծմ	21.0	մեկուսացվում է
2	պողպատե էլեկտրաեռակցումային խողովակներ Ø 50	գծմ	36.0	մեկուսացվում է 24.0 մ-ը
3	պողպատե էլեկտրաեռակցումային խողովակներ Ø 32	գծմ	24.0	մեկուսացվում է
4	պողպատե էլեկտրաեռակցումային խողովակներ Ø 25	գծմ	--	մեկուսացվում է
5	պողպատե ջրագազագծերի խողովակներ Ø 50	գծմ	6.0	չի մեկուսացվում
6	պողպատե ջրագազագծերի խողովակներ Ø 32	գծմ	6.0	չի մեկուսացվում
7	պողպատե ջրագազագծերի խողովակներ Ø 20	գծմ	10.0	մեկուսացվում է 2.0 մ-ը
8	պողպատե ջրագազագծերի խողովակներ Ø 15	գծմ	4.0	չի մեկուսացվում
9	ճկուն խողովակներ Ø 50 L=0.3 մ	հատ	12	
10	ճկուն խողովակներ Ø 32 L=0.3 մ	հատ	8	
11	ճկուն խողովակներ Ø 25 L=0.3 մ	հատ	-	
12	սողնակ կցաշուրթային Ø 100	հատ	5	
13	սողնակ կցաշուրթային Ø 50	հատ	12	
14	հակադարձ փական Ø 50	հատ	6	
15	հակադարձ փական Ø 32	հատ	7	
16	հակադարձ փական Ø 25	հատ	--	
17	խցանային անցումային փական Ø 50	հատ	16	
18	խցանային անցումային փական Ø 32	հատ	6	
19	խցանային անցումային փական Ø 25	հատ	-	
20	խցանային անցումային փական Ø 20	հատ	10	
21	ֆիլտր Ø 50	հատ	4	
22	ֆիլտր Ø 32	հատ	2	
23	ֆիլտր Ø 25	հատ	1	
24	հաշվեկշռային փական Ø 100	հատ	2	
25	ապահովիչ փական զսպանակային Ø 50	հատ	2	
26	ճնշումաչափ եռաբաշխիչ փականով Ø 15	հատ	8	
27	ավտոմատ օդահան Ø 20	հատ	5	
28	ջերմաչափ սնդիկային, պատյանով T=0 - 100°C	հատ	3	
29	ջրաչափ Ø 50	հատ	1	
30	ջրի մագնիսական բևեռացուցիչ Ø 50	հատ	2	
31	կցաշուրթ Ø 100	հատ	20	
32	կցաշուրթ Ø 50	հատ	28	
33	ծունկ / отвод / Ø 100	հատ	10	
34	ծունկ / отвод / Ø 50	հատ	10	
35	ծունկ / отвод / Ø 32	հատ	24	
36	խողովակների փչամաքրում	գծմ	107.0	
37	խողովակների փորձարկում	գծմ	107.0	
38	խողովակների երկշերտ ներկում	մ²	21.0	
39	մեկուսացվող խողովակների երկշերտ ներկում	մ²	26.0	
40	խողովակ. մեկուսացում 50 մմ ֆոլգայապատ հանքային բամբակով	մ³	2.40	
40'	ռետինե խողովակ համակարգի դատարկման համար Φ20	գծմ	30.0	
	Ծխատարներ			
38	պայթունային փական Ø 250	հատ	2	
39	ծունկ / отвод / Ø 250	հատ	4	
40	ծխնելույզի և ծխատարների ներկում հրակայուն ներկով	մ²	23.0	
41	ծխատար. մեկուսացում 50 մմ ֆոլգայապատ հանքային բամբակով	մ³	0.6	

ՏՆՕՐԵՆ	Հ. ԴԱՎԹՅԱՆ		«ՎԱՆԱՁՈՐԻ ԲԺՇԿԱԿԱՆ ԿԵՆՏՐՈՆ» ՓԲԸ-Ի «ՆԱՐԵԿ» ՄԱՍՆԱՃԵՆՔԻ ԸՆԹԱՑԻԿ ՆՈՐՈԳՄԱՆ ՆԱԽԱԳԻԾ	ՊԱՏՎԵՐ
Ն. Գ. Ճ.	Ա. ՂՈՒԿԱՍՅԱՆ			
ԳԾԵՑ	Վ. ՀՈՎՍԵՓՅԱՆ		ՊԱՏՎԻՐԱՏՈՒ՝ «ՎԱՆԱՁՈՐԻ ԲԺՇԿԱԿԱՆ ԿԵՆՏՐՈՆ» ՓԲԸ	ԹԵՐԹ / ԹԵՐԹԵՐ
				Ջ - 2
			ԾԱՎԱԼՆԵՐԻ ԱՄՓՈՓԱԳԻՐ	ԷԼԵԿԾԻՆ

ՍԱՐՔԱՎՈՐՈՒՄՆԵՐԻ ԱՆՎԱՆԱՑՈՒՑԱԿ

թիվ	Աշխատանքի անվանումը	չ/մ	քանակը	ծանոթ.
1	2	3	4	5
1	ջեռուցման կաթսա 150 կվտ Ekomax N 150	հատ	2	
1*	ջեռուցման կաթսա 100 կվտ Ekomax N 100	հատ	1	
2	բոյլեր 800 NTR/NTRR/կամ նմանատիպ/ V= 800 լ G=4.50 մ³/ժ	հատ	1	
3	շրջանառու պոմպ H=10 մ G=18 մ³/ժ N=0.8 կվտ	հատ	2	1-ը աշխատող 1-ը պահուստային
4	տաք ջրամատակարարման առաջնային կոնտուրի պոմպ WILO Star-RS 30/6 H=6 մ G=3.5մ³/ժ N=0.075 կվտ	հատ	2	1-ը աշխատող 1-ը պահուստային
5	տաք ջրամատակարարման շրջանառու պոմպ Wilo TOP-S 25/10 EM H=11 մ G=9.0մ³/ժ N=0.40 կվտ	հատ	2	1-ը աշխատող 1-ը պահուստային
6	կաթսայի շրջանառու պոմպ / հակակոնդեսացիոն / WILO Star-RS 30/2 H=2 մ G=2.0մ³/ժ N=0.036 կվտ	հատ	2	2-ը աշխատող
7	կեղտազտիչ Ø219 H=740 մմ	հատ	1	սերիա 5.903-13 ТС-569.00.000-02
8	մեմբրանային ընդարձակիչ բաք V= 100 լ	հատ	1	
9	մատակարար կոլեկտոր Ø125 L=700 մմ	հատ	2	
10	հետադարձ կոլեկտոր Ø125 L= 1000 մմ	հատ	2	
11	դեֆլեկտոր Ø 315	հատ	1	
12	ծխնելույզ /գոյություն ունեցող/	հատ	1	
13	ճաղաշար մետաղական 400 × 800 մմ	հատ	2	
14	ծխատար Ø 273 × 6	գծմ	9,0	
15	ծխատար Ø 377 × 7	գծմ	-	
16	կոմբինացված այրիչ բնական գազի և հեղուկ վառելիքի համար	հատ	1	Q-250 կվտ ջերմային հզորությամբ
16*	կոմբինացված այրիչ բնական գազի և հեղուկ վառելիքի համար	հատ	1	Q-100 կվտ ջերմային հզորությամբ
17	այրիչ բնական գազի համար	հատ	1	Q-250 կվտ ջերմային հզորությամբ

ՏՆՕՐԵՆ	Հ. ԴԱՎԹՅԱՆ		«ՎԱՆԱՁՈՐԻ ԲԺՇԿԱԿԱՆ ԿԵՆՏՐՈՆ» ՓԲԸ-Ի «ՆԱՐԵԿ» ՄԱՍՆԱՃԵՆՔԻ ԸՆԹԱՑԻԿ ՆՈՐՈԳՄԱՆ ՆԱԽԱԳԻԾ	ՊԱՏՎԵՐ	
Ն. Գ. Ճ.	Ա. ՂՈՒԿԱՍՅԱՆ				
ԳԾԵՑ	Վ. ՀՈՎՍԵՓՅԱՆ		ՊԱՏՎԻՐԱՏՈՒ՝ «ՎԱՆԱՁՈՐԻ ԲԺՇԿԱԿԱՆ ԿԵՆՏՐՈՆ» ՓԲԸ	ԹԵՐԹ	ԹԵՐԹԵՐ
				Ջ - 3	
			ՍԱՐՔԱՎՈՐՈՒՄՆԵՐԻ ԱՆՎԱՆԱՑՈՒՑԱԿ	ԷԼԵԿԾԻՆ	

ԿԱԹՍԱՅԱՏԱՆ ՍԱՐՔԱՎՈՐՈՒՄՆԵՐԻ ՏԵՂԱԴՐՄԱՆ
ՀԱՏԱԿԱԳԻԾ Մ 1:50

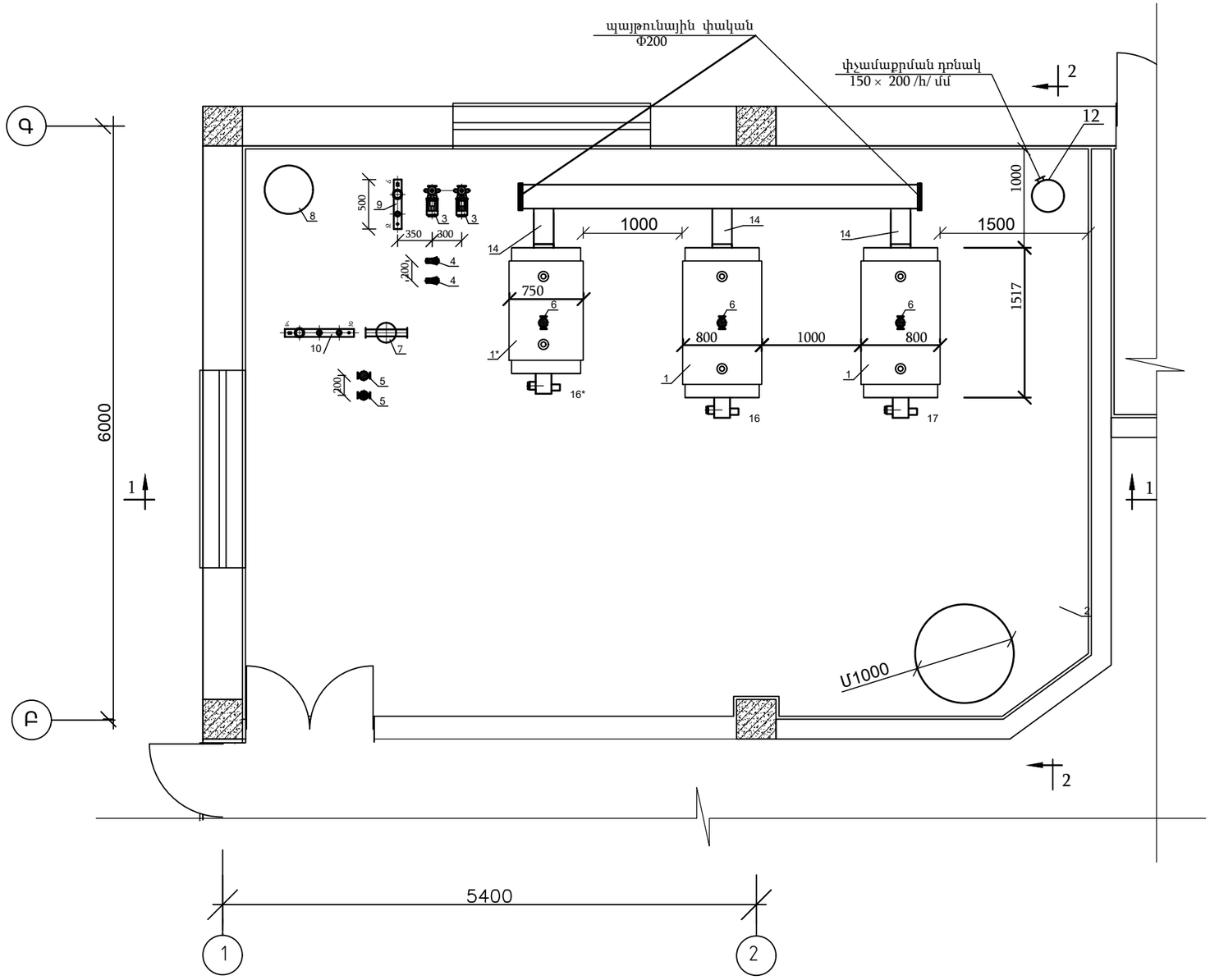

ՏՆՕՐԵՆ	Հ. ԴԱՎԹՅԱՆ		«ՎԱՆԱՁՈՐԻ ԲԺՇԿԱԿԱՆ ԿԵՆՏՐՈՆ» ՓԲԸ-Ի «ՆԱՐԵԿ» ՄԱՍՆԱՃԵՆՔԻ ԸՆԹԱՑԻԿ ՆՈՐՈԳՄԱՆ ՆԱԽԱԳԻԾ	ՊԱՏՎԵՐ
Ն. Գ. Ճ.	Ա. ՂՈՒԿԱՍՅԱՆ			
ԳԾԵՑ	Վ. ՀՈՎՍԵՓՅԱՆ		ՊԱՏՎԻՐԱՏՈՒ՝ «ՎԱՆԱՁՈՐԻ ԲԺՇԿԱԿԱՆ ԿԵՆՏՐՈՆ» ՓԲԸ	ԹԵՐԹ / ԹԵՐԹԵՐ
				Ջ - 4
			ՍԱՐՔԱՎՈՐՈՒՄՆԵՐԻ ՏԵՂԱԴՐՄԱՆ ՀԱՏԱԿԱԳԻԾ	ԷԼԵԿԾԻՆ

ԿՏՐՎԱԾՔ 1-1 Մ 1:50

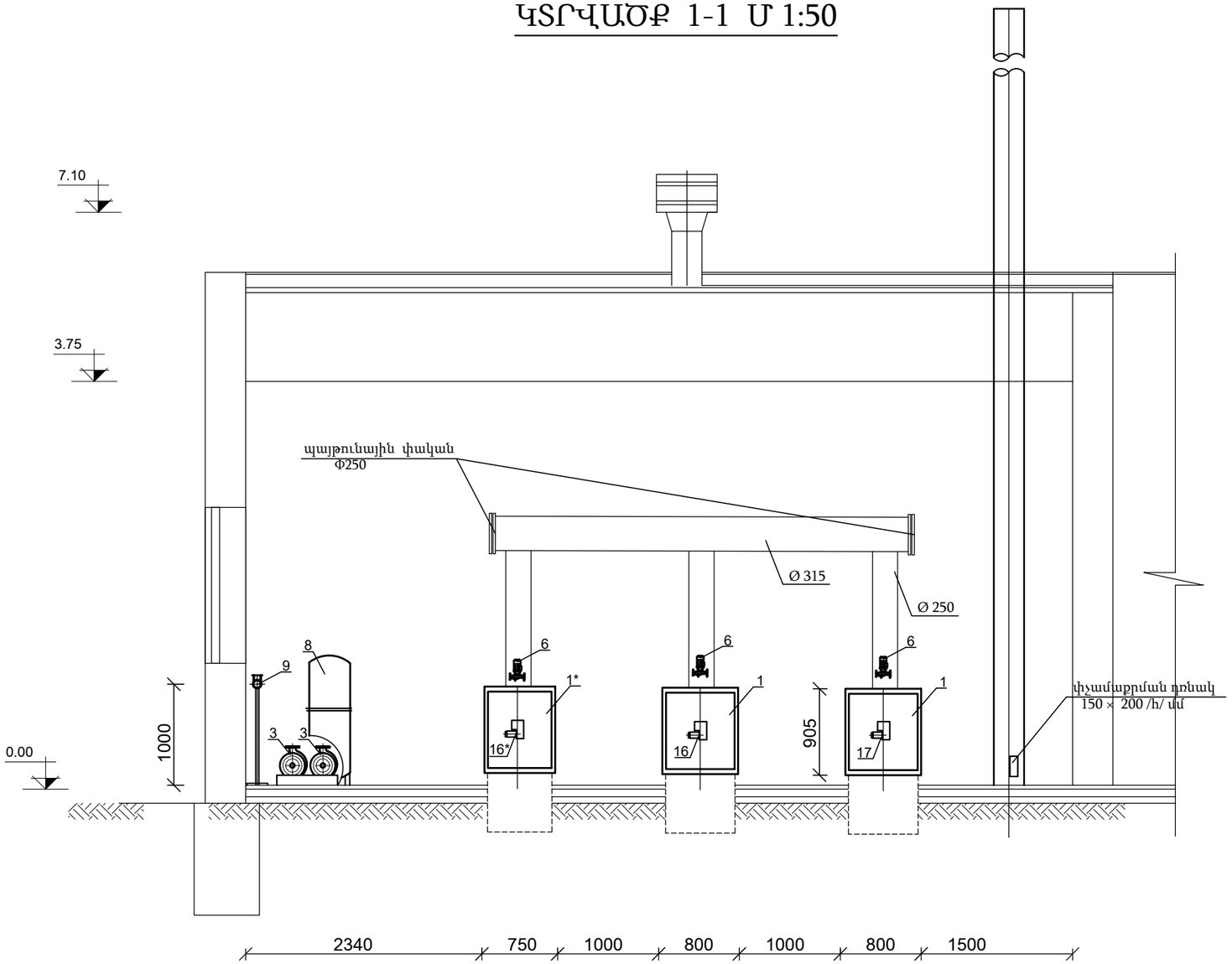

ՏՆՕՐԵՆ	Հ. ԴԱՎԹՅԱՆ		«ՎԱՆԱՁՈՐԻ ԲԺՇԿԱԿԱՆ ԿԵՆՏՐՈՆ» ՓԲԸ-Ի «ՆԱՐԵԿ» ՄԱՍՆԱՃԵՆՔԻ ԸՆԹԱՑԻԿ ՆՈՐՈԳՄԱՆ ՆԱԽԱԳԻԾ	ՊԱՏՎԵՐ	
Ն. Գ. ճ.	Ա. ՂՈՒԿԱՍՅԱՆ				
ԳԾԵՑ	Վ. ՀՈՎՍԵՓՅԱՆ		ՊԱՏՎԻՐԱՏՈՒ՝ «ՎԱՆԱՁՈՐԻ ԲԺՇԿԱԿԱՆ ԿԵՆՏՐՈՆ» ՓԲԸ	ԹԵՐԹ	ԹԵՐԹԵՐ
				Ջ - 5	
			ԿՏՐՎԱԾՔ 1-1 / խողովակաշարեր /	ԷԼԵԿՇԻՆ	

ԿՏՐՎԱԾՔ 2-2 Մ 1:50

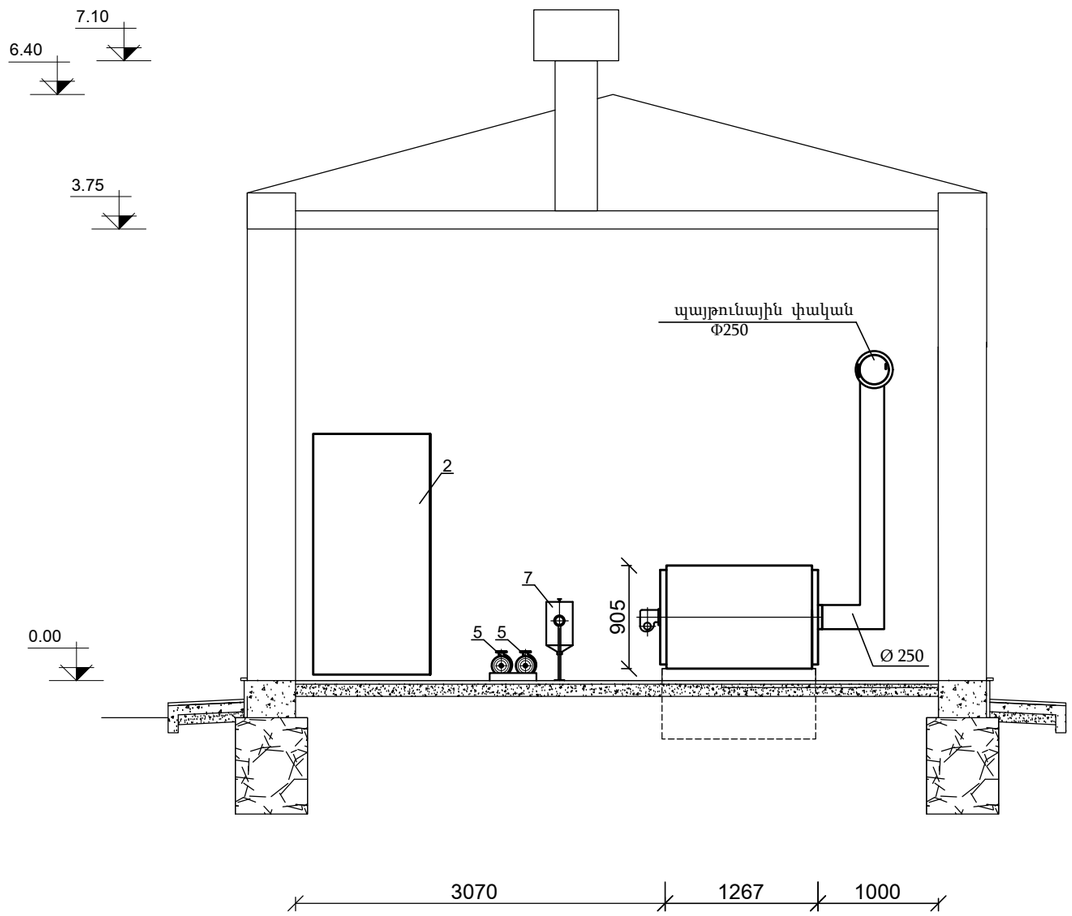

ՏՆՕՐԵՆ	Հ. ԴԱՎԹՅԱՆ		«ՎԱՆԱՁՈՐԻ ԲԺՇԿԱԿԱՆ ԿԵՆՏՐՈՆ» ՓԲԸ-Ի «ՆԱՐԵԿ» ՄԱՍՆԱՇԵՆՔԻ ԸՆԹԱՑԻԿ ՆՈՐՈԳՄԱՆ ՆԱԽԱԳԻԾ	ՊԱՏՎԵՐ	
Ն. Գ. Ճ.	Ա. ՂՈՒԿԱՍՅԱՆ				
ԳԾԵՑ	Վ. ՀՈՎՍԵՓՅԱՆ		ՊԱՏՎԻՐԱՏՈՒ՝ «ՎԱՆԱՁՈՐԻ ԲԺՇԿԱԿԱՆ ԿԵՆՏՐՈՆ» ՓԲԸ	ԹԵՐԹ	ԹԵՐԹԵՐ
				Ջ - 6	
			ԿՏՐՎԱԾՔ 2-2 / խողովակաշարեր /	ԷԼԵԿՇԻՆ	

ԿԱԹՍԱՅԱՏԱՆ ՀԱՏԱԿԱԳԻԾ ԽՈՂՈՎԱԿԱՇԱՐՈՎ Մ 1:25

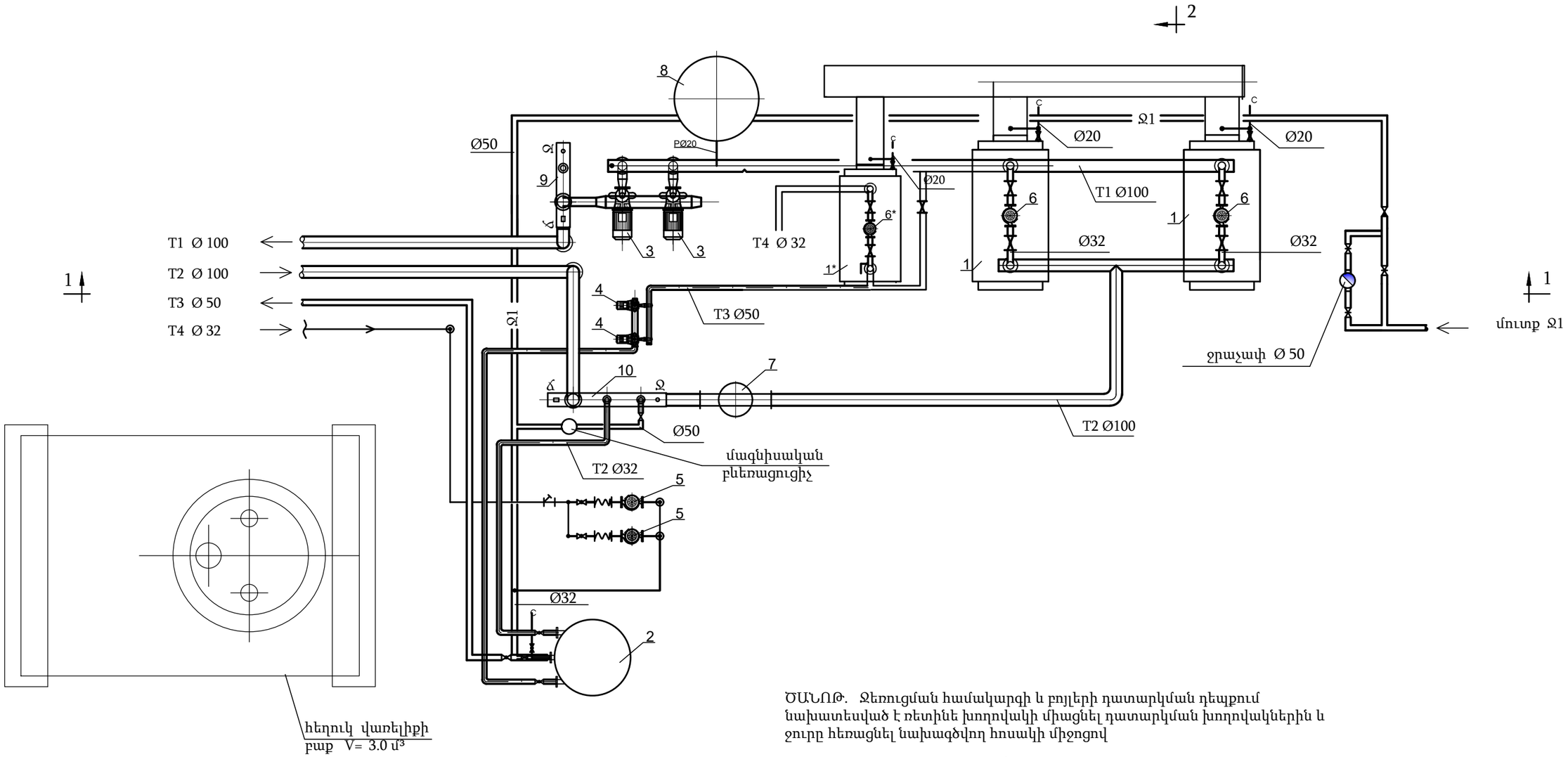

ԾԱՆՈԹ. Ջեռուցման համակարգի և բոյլերի դատարկման դեպքում նախատեսված է ռետինե խողովակի միացնել դատարկման խողովակներին և ջուրը հեռացնել նախագծվող հոսակի միջոցով

ՏՆՕՐԵՆ	Հ. ԴԱՎԹՅԱՆ		«ՎԱՆԱՁՈՐԻ ԲԺՇԿԱԿԱՆ ԿԵՆՏՐՈՆ» ՓԲԸ-Ի «ՆԱՐԵԿ» ՄԱՍՆԱՃԵՆՔԻ ԸՆԹԱՑԻԿ ՆՈՐՈԳՄԱՆ ՆԱԽԱԳԻԾ	ՊԱՏՎԵՐ	
Ն. Գ. Ճ.	Ա. ՂՈՒԿԱՍՅԱՆ				
ԳԾԵՑ	Վ. ՀՈՎՍԵՓՅԱՆ		ՊԱՏՎԻՐԱՏՈՒ՝ «ՎԱՆԱՁՈՐԻ ԲԺՇԿԱԿԱՆ ԿԵՆՏՐՈՆ» ՓԲԸ	ԹԵՐԹ	ԹԵՐԹԵՐ
				Ջ - 7	
			ՀԱՏԱԿԱԳԻԾ ԽՈՂՈՎԱԿԱՇԱՐԵՐՈՎ	ԷԼԵԿԾԻՆ	

ԿՏՐՎԱԾՔ 1-1 Մ 1:50

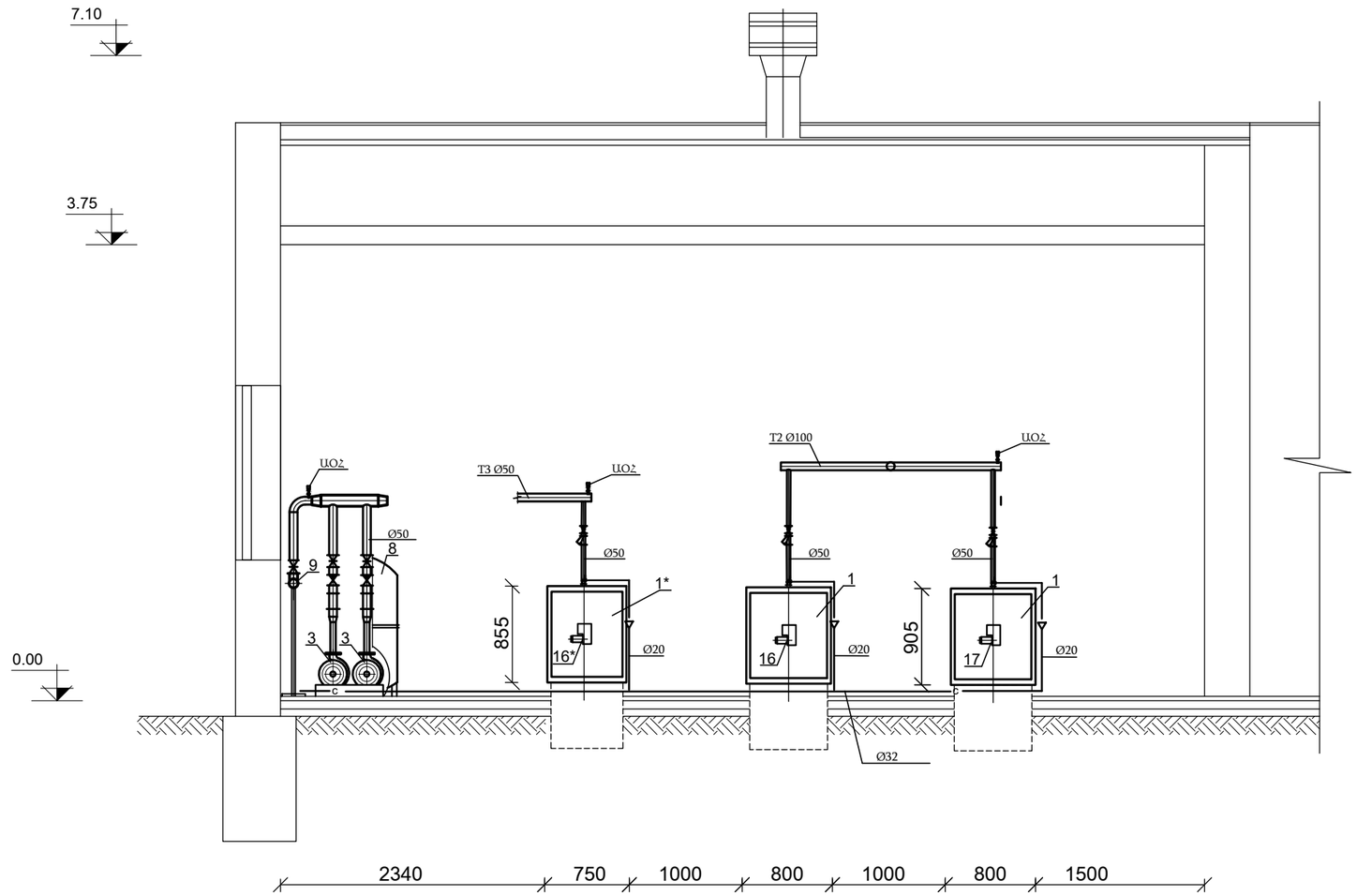

ՏՆՕՐԵՆ	Հ. ԴԱՎԹՅԱՆ		«ՎԱՆԱՁՈՐԻ ԲԺՇԿԱԿԱՆ ԿԵՆՏՐՈՆ» ՓԲԸ-Ի «ՆԱՐԵԿ» ՄԱՍՆԱՃԵՆՔԻ ԸՆԹԱՑԻԿ ՆՈՐՈԳՄԱՆ ՆԱԽԱԳԻԾ	ՊԱՏՎԵՐ	
Ն. Գ. Ճ.	Ա. ՂՈՒԿԱՍՅԱՆ				
ԳԾԵՑ	Վ. ՀՈՎՍԵՓՅԱՆ		ՊԱՏՎԻՐԱՏՈՒ՝ «ՎԱՆԱՁՈՐԻ ԲԺՇԿԱԿԱՆ ԿԵՆՏՐՈՆ» ՓԲԸ	ԹԵՐԹ	ԹԵՐԹԵՐ
				Ջ - 8	
			ԿՏՐՎԱԾՔ 1-1 / խողովակաշարեր /	ԷԼԵԿՇԻՆ	

ԿՏՐՎԱԾՔ 2-2 Մ 1:50

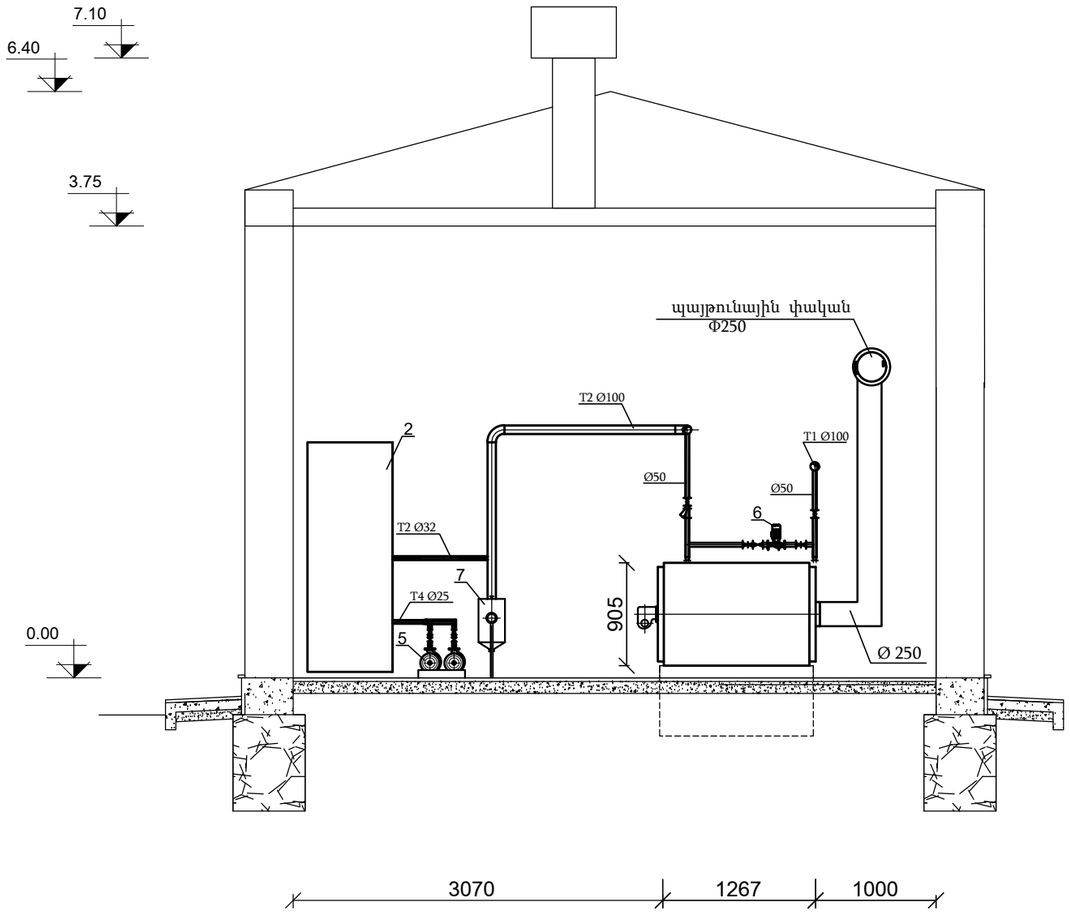

ՏՆՕՐԵՆ	Հ. ԴԱՎԹՅԱՆ		«ՎԱՆԱՁՈՐԻ ԲԺՇԿԱԿԱՆ ԿԵՆՏՐՈՆ» ՓԲԸ-Ի «ՆԱՐԵԿ» ՄԱՍՆԱՇԵՆՔԻ ԸՆԹԱՑԻԿ ՆՈՐՈԳՄԱՆ ՆԱԽԱԳԻԾ	ՊԱՏՎԵՐ	
Ն. Գ. Ճ.	Ա. ՂՈՒԿԱՍՅԱՆ				
ԳԾԵՑ	Վ. ՀՈՎՍԵՓՅԱՆ		ՊԱՏՎԻՐԱՏՈՒ՝ «ՎԱՆԱՁՈՐԻ ԲԺՇԿԱԿԱՆ ԿԵՆՏՐՈՆ» ՓԲԸ	ԹԵՐԹ	ԹԵՐԹԵՐ
				Ջ - 9	
			ԿՏՐՎԱԾՔ 2-2 / խողովակաշարեր /	ԷԼԵԿԾԻՆ	

ԽՈՂՈՎԱԿԱՇԱՐԵՐԻ ՍԿԶԲՈՒՆՔԱՅԻՆ ՍԽԵՄԱ

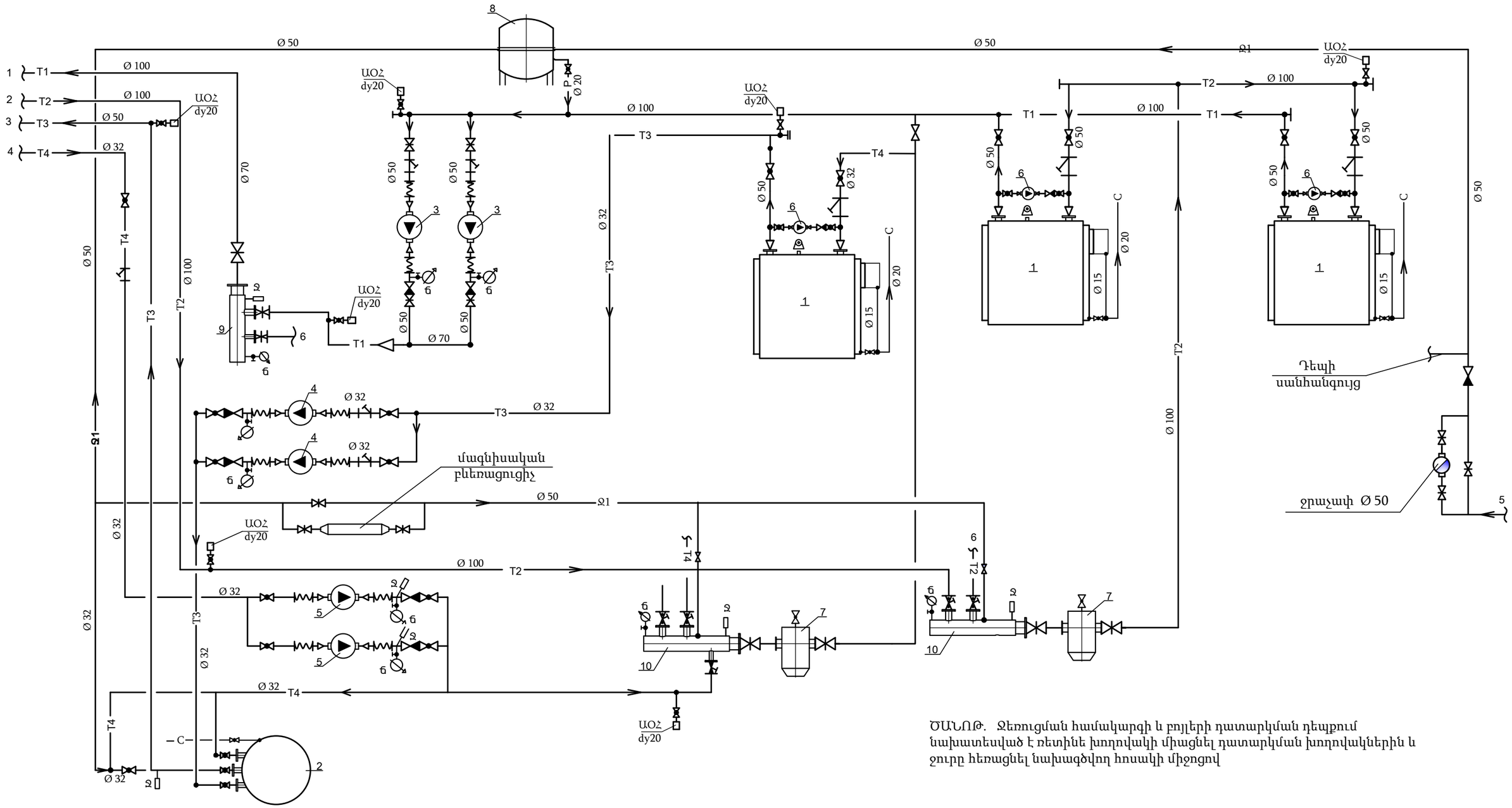

ԾԱՆՈԹ. Ջեռուցման համակարգի և բոյլերի դատարկման դեպքում նախատեսված է ռետինե խողովակի միացնել դատարկման խողովակներին և ջուրը հեռացնել նախագծվող հոսակի միջոցով

ՏՆՕՐԵՆ	Հ. ԴԱՎԹՅԱՆ		«ՎԱՆԱՁՈՐԻ ԲԺՇԿԱԿԱՆ ԿԵՆՏՐՈՆ» ՓԲԸ-Ի «ՆԱՐԵԿ» ՄԱՍՆԱՃԵՆՔԻ ԸՆԹԱՑԻԿ ՆՈՐՈԳՄԱՆ ՆԱԽԱԳԻԾ	ՊԱՏՎԵՐ	
Ն. Գ. Ճ.	Ա. ՂՈՒԿԱՍՅԱՆ				
ԳԾԵՑ	Վ. ՀՈՎՍԵՓՅԱՆ		ՊԱՏՎԻՐԱՏՈՒ՝ «ՎԱՆԱՁՈՐԻ ԲԺՇԿԱԿԱՆ ԿԵՆՏՐՈՆ» ՓԲԸ	ԹԵՐԹ	ԹԵՐԹԵՐ
				Ջ - 10	
			ԽՈՂՈՎԱԿԱՇԱՐԵՐԻ ՍԿԶԲՈՒՆՔԱՅԻՆ ՍԽԵՄԱ	ԷԼԵԿՇԻՆ	

ԱՇԽԱՏԱՆՔԱՅԻՆ ԳԾԱԳՐԵՐԻ ԱՄՓՈՓԱԳԻՐ

թիվ	անվանումը	թերթ
1	Ընդհանուր տվյալներ	ՀՎ-1
2	Կաթսայատան հատակագիծ հեղուկ վառելիքի մատակարարման համակարգով	ՀՎ-2
3	տարածական սխեմա	ՀՎ-3
4	Կտրվածք 1-1	ՀՎ-4

ԲԱՑԱՏՐԱԳԻՐ

Կաթսայատանը որպես պահուստային վառելիք ընտրված է հեղուկ վառելիք /солярка /:

Գազամատակարարման դադարեցման դեպքում նախագծում նախատեսված է 3.0 մ³

վառելիքի պաշար, որը կբավականացնի մոտ 5 օր:

Այդ ծավալի համար նախատեսված է 3.0 մ³ տարողությամբ բաք, որը

տեղադրվում է կաթսայատան մոտ բետոնե հենարանի վրա:

Կաթսայատանը նախատեսված է 1.0 մ³ տարողությամբ հեղուկ վառելիքի

օրական ծախսի փակ բաք պատի վրա կախված:

Հեղուկ վառելիքը կաթսաների այրիչներին մատակարարվում է պողպատե

ջրագազագծերի խողովակներով:

Խողովակները մոնտաժելուց հետո փորձարկվում են և ներկվում երկշերտ

յուղաներկով: Մետաղական բաքը ներկվում է երկշերտ մետաղական սուրիկով:

ԾԱՎԱԼՆԵՐԻ ԱՄՓՈՓԱԳԻՐ

թիվ	Աշխատանքի անվանումը	չ/մ	քանակը	ծանոթ.
	Հեղուկ վառելիքի մատակարարում			
1	հեղուկ վառելիքի բաք V=3.0 մ³ /Ø1400 պողպ. խողովակից L=2.0 մ /	հատ	1	
2	հեղուկ վառելիքի օրական ծախսի բաք V=1.0 մ³ /2.0×0.5×1.0 / մ	հատ	1	
3	δ=2մմ պողպատյա թիթեղից	հատ	1	
4	պողպատե ջրագազագծերի խողովակներ Ø 80	գծմ	3.0	
5	պողպատե ջրագազագծերի խողովակներ Ø 50	գծմ	6.0	
6	պողպատե ջրագազագծերի խողովակներ Ø 32	գծմ	18.0	
7	պողպատե ջրագազագծերի խողովակներ Ø 25	գծմ	15.0	
8	պողպատե ջրագազագծերի խողովակներ Ø 20	գծմ	9.0	
9	խցանային անցումային փական Ø 32	հատ	6	
10	խցանային անցումային փական Ø 20	հատ	3	
11	հեղուկ վառելիքի զտիչ	հատ	1	
12	պողպատե պատյան Ø40 L=0.6 մ	հատ	2	
13	խողովակների փչամաքրում	գծմ	51.0	
14	խողովակներիի փորձարկում	գծմ	51.0	
15	խողովակների երկշերտ ներկում	մ²	22.0	
16	V=3.0 մ³ բաքի երկշերտ ներկում մետաղական սուրիկով	մ²	12.1	
17	V=3.0 մ³ բաքի համար բետոնե հենարան B 7.5	մ³	1.12	
18	V=1.0 մ³ օրական ծախսի բաքի երկշերտ յուղաներկում	մ²	6.0	
19	V=1.0 մ³ օրական ծախսի բաքի ամրացման դետալներ	կգ	50.0	

ՏՆՕՐԵՆ	Հ. ԴԱՎԹՅԱՆ		«ՎԱՆԱՁՈՐԻ ԲԺՇԿԱԿԱՆ ԿԵՆՏՐՈՆ» ՓԲԸ-Ի «ՆԱՐԵԿ» ՄԱՍՆԱՃԵՆՔԻ ԸՆԹԱՑԻԿ ՆՈՐՈԳՄԱՆ ՆԱԽԱԳԻԾ	ՊԱՏՎԵՐ	
Ն. Գ. Ճ.	Ա. ՂՈՒԿԱՍՅԱՆ				
ԳԾԵՑ	Վ. ՀՈՎՍԵՓՅԱՆ		ՊԱՏՎԻՐԱՏՈՒ՝ «ՎԱՆԱՁՈՐԻ ԲԺՇԿԱԿԱՆ ԿԵՆՏՐՈՆ» ՓԲԸ	ԹԵՐԹ	ԹԵՐԹԵՐ
				ՀՎ - 1	
			Ընդհանուր տվյալներ	ԷԼԵԿՇԻՆ	

ԿԱԹՍԱՅԱՏԱՆ ՀԱՏԱԿԱԳԻԾ ՀԵՂՈՒԿ ՎԱՌԵԼԻՔԻ ՄԱՏԱԿԱՐԱՐՄԱՆ ՀԱՄԱԿԱՐԳՈՎ

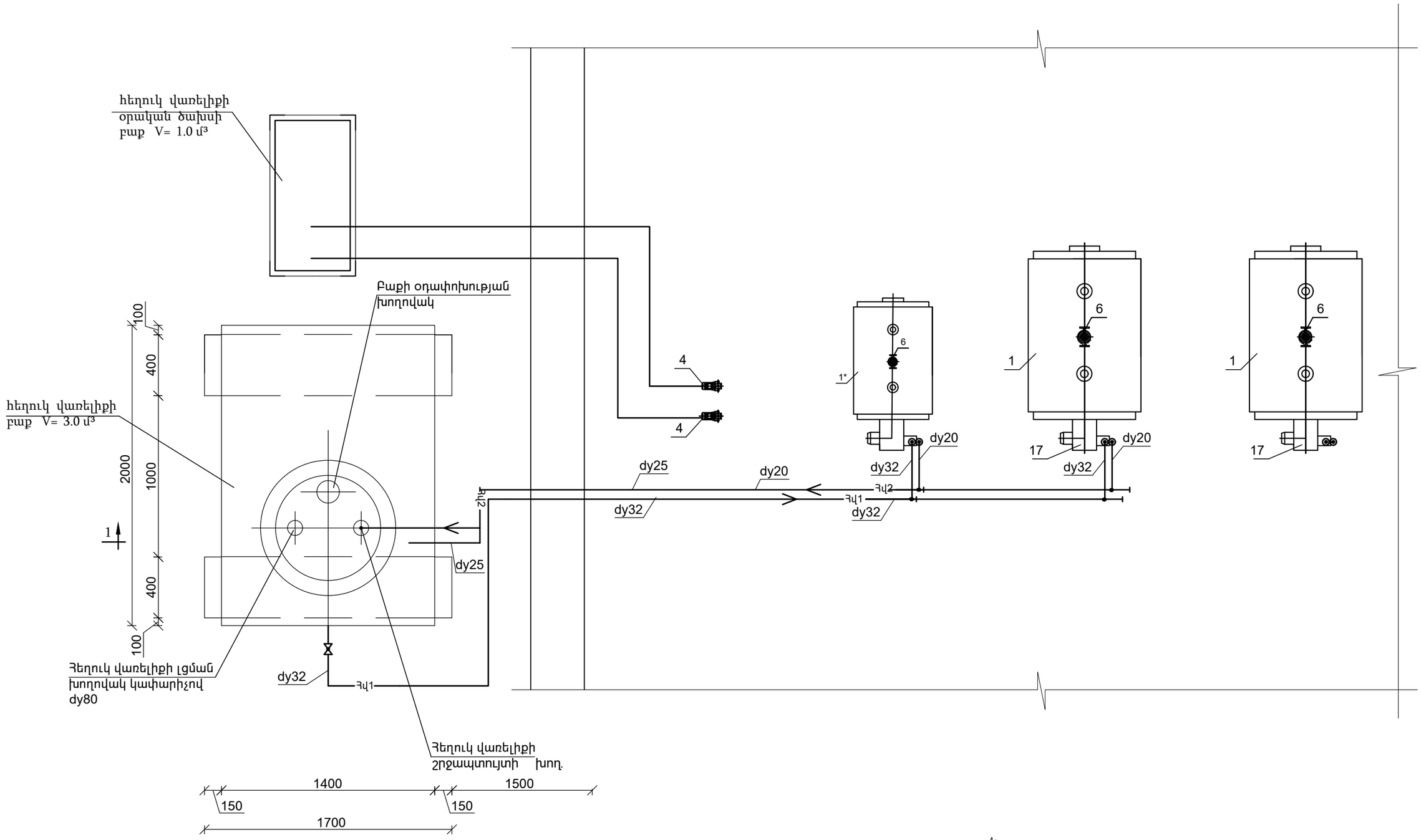

ԾԱՆՈԹ. 1. սարքավորումների տեղակայումը ցույց է տրված պայմանականորեն, վերջիններիս ճշգրիտ տեղերը նայել թերթ Ջ -3

ՏՆՕՐԵՆ	Հ. ԴԱՎԹՅԱՆ		«ՎԱՆԱՁՈՐԻ ԲԺՇԿԱԿԱՆ ԿԵՆՏՐՈՆ» ՓԲԸ-Ի «ՆԱՐԵԿ» ՄԱՍՆԱՇԵՆՔԻ ԸՆԹԱՑԻԿ ՆՈՐՈԳՄԱՆ ՆԱԽԱԳԻԾ	ՊԱՏՎԵՐ	
Ն. Գ. Ճ.	Ա. ՂՈՒԿԱՍՅԱՆ				
ԳԾԵՑ	Վ. ՀՈՎՍԵՓՅԱՆ		ՊԱՏՎԻՐԱՏՈՒ՝ «ՎԱՆԱՁՈՐԻ ԲԺՇԿԱԿԱՆ ԿԵՆՏՐՈՆ» ՓԲԸ	ԹԵՐԹ	ԹԵՐԹԵՐ
				ՀԿ - 2	
			ԿԱԹՍԱՅԱՏԱՆ ՀԱՏԱԿԱԳԻԾ ՀԵՂՈՒԿ ՎԱՌԵԼԻՔԻ ՄԱՏԱԿԱՐԱՐՄԱՆ ՀԱՄԱԿԱՐԳՈՎ	ԷԼԵԿՇԻՆ	

ՏԱՐԱԾԱԿԱՆ ՍԽԵՄԱ

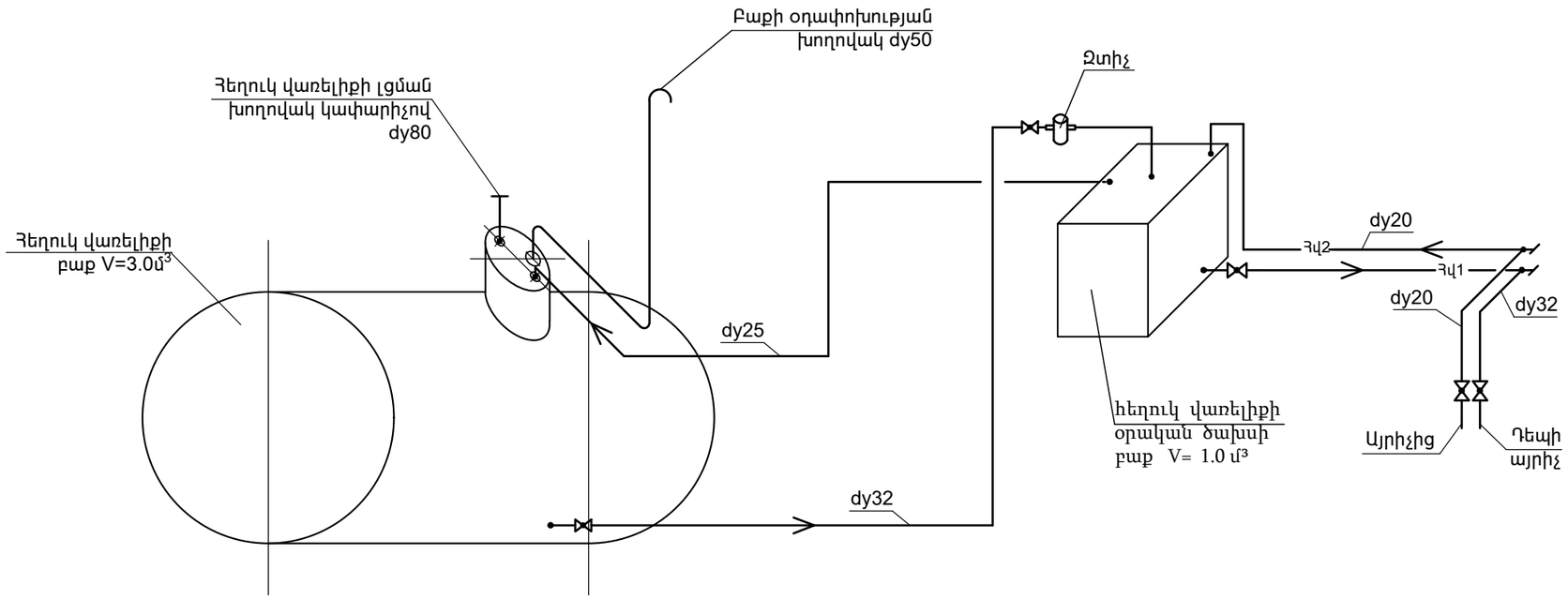

ՏՆՕՐԵՆ	Հ. ԴԱՎԹՅԱՆ		«ՎԱՆԱՁՈՐԻ ԲԺՇԿԱԿԱՆ ԿԵՆՏՐՈՆ» ՓԲԸ-Ի «ՆԱՐԵԿ» ՄԱՍՆԱՃԵՆՔԻ ԸՆԹԱՑԻԿ ՆՈՐՈԳՄԱՆ ՆԱԽԱԳԻԾ	ՊԱՏՎԵՐ	
Ն. Գ. Ճ.	Ա. ՂՈՒԿԱՍՅԱՆ				
ԳԾԵՑ	Վ. ՀՈՎՍԵՓՅԱՆ		ՊԱՏՎԻՐԱՏՈՒ՝ «ՎԱՆԱՁՈՐԻ ԲԺՇԿԱԿԱՆ ԿԵՆՏՐՈՆ» ՓԲԸ	ԹԵՐԹ	ԹԵՐԹԵՐ
				ՀՎ - 3	
			ՏԱՐԱԾԱԿԱՆ ՍԽԵՄԱ	ԷԼԵԿՇԻՆ	

ԿՏՐՎԱԾՔ 1-1 Մ 1:50

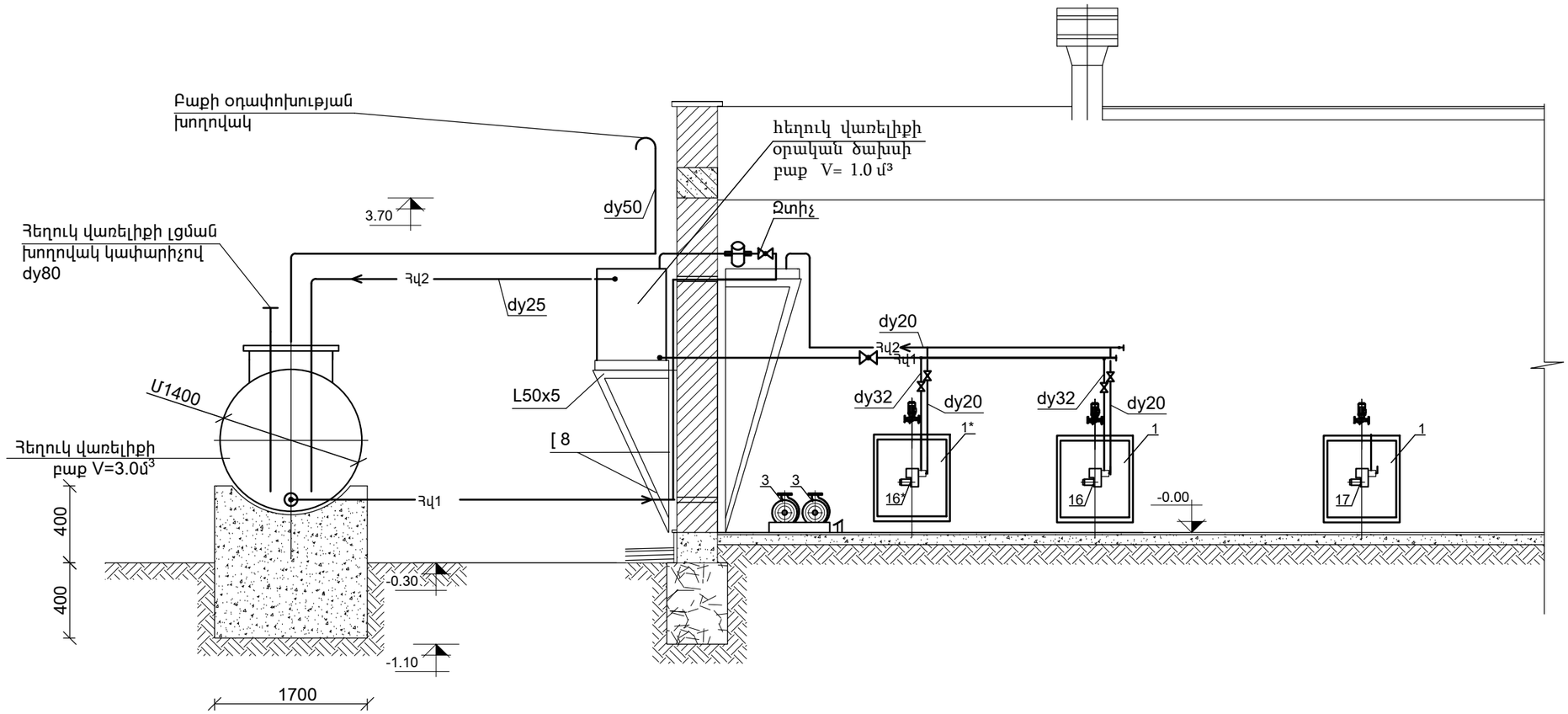

ՏՆՕՐԵՆ	Հ. ԴԱՎԹՅԱՆ		«ՎԱՆԱՁՈՐԻ ԲԺՇԿԱԿԱՆ ԿԵՆՏՐՈՆ» ՓԲԸ-Ի «ՆԱՐԵԿ» ՄԱՍՆԱՃԵՆՔԻ ԸՆԹԱՑԻԿ ՆՈՐՈԳՄԱՆ ՆԱԽԱԳԻԾ	ՊԱՏՎԵՐ
Ն. Գ. Ճ.	Ա. ՂՈՒԿԱՍՅԱՆ			
ԳԾԵՑ	Վ. ՀՈՎՍԵՓՅԱՆ		ՊԱՏՎԻՐԱՏՈՒ՝ «ՎԱՆԱՁՈՐԻ ԲԺՇԿԱԿԱՆ ԿԵՆՏՐՈՆ» ՓԲԸ	ԹԵՐԹ / ԹԵՐԹԵՐ
				ՀՎ - 4
			ԿՏՐՎԱԾՔ 1-1	ԷԼԵԿՇԻՆ

ԱՇԽԱՏԱՆՔԱՅԻՆ ԳԾԱԳՐԵՐԻ ԱՄՓՈՓԱԳԻՐ

թիվ	անվանումը	թերթ
1	ԸՆԴՀԱՆՈՒՐ ՏՎՅԱԼՆԵՐ	Գ-1
2	ԿԱԹՍԱՅԱՏԱՆ ՀԱՏԱԿԱԳԻԾ ԳԱԶԱՄԱՏԱԿԱՐԱՐՄԱՆ ՀԱՄԱԿԱՐԳՈՎ	Գ-2
3	ԿՏՐՎԱԾՔ 1-1, 2-2 , ՏԱՐԱԾԱԿԱՆ ՍԽԵՄԱ	Գ-3

ԲԱՑԱՏՐԱԳԻՐ

Կաթսայատան ներքին գազամատակարարման համակարգի կառուցման աշխատանքային նախագիծը իրականացված է պատվիրատուի պատվերով , համաձայն նախագծման առաջադրանքների : Նախագիծը կատարվել է ըստ՝ ՀՀՇՆ-IV–12.0.3.01-04 «Գազաբաշխիչ համակարգեր»

Գազատարի ելակետային աղբյուր է հանդիսանում կաթսայատան պատին կից գոյություն ունեցող ց/ճ գազատարը /արտաքին գազատարի նախագծի պահանջարկի դեպքում այն կիրականացվի այլ նախագծով/:
Գազատարը մոնտաժվում է պողպատե խողովակներով ԳՕՍ 10705-80

մետաղական հենարանների վրայով :

Խողովակները եռակցվում են էլ. եռակցման մեթոդով, զոդակարերը պետք է լինեն հենարաններից ոչ պակաս 300մմ հեռավորության վրա:

Մուտքագծի մետաղական պատյանի և գազի խողովակի միջև տեղադրվում է ռետինե տակդիր: Փորձարկումը կատարվում է յուղաներկումից առաջ:

Կաթսայատան գազի հաշվարկային ժամային ծախսը ջեռուցման և տաք ջրամատակարարման համար կազմում է 32.1 նմ³/ժ:

ԾԱՎԱԼՆԵՐԻ ԱՄՓՈՓԱԳԻՐ

թիվ	Աշխատանքի անվանումը	չ/մ	քանակը	ծանոթ.
	Ներքին գազամատակարարում			
1	պողպատե էլեկտրաեռակցումային խողովակներ Ø 80	գծմ	9.0	
2	պողպատե էլեկտրաեռակցումային խողովակներ Ø 32	գծմ	6.0	
3	պողպատե էլեկտրաեռակցումային խողովակներ Ø 25	գծմ	15.0	
4	պողպատե էլեկտրաեռակցումային խողովակներ Ø 20	գծմ	3.0	
5	պողպատե էլեկտրաեռակցումային խողովակներ Ø 15	գծմ	5.0	
6	խցանային անցումային փական Ø 32	հատ	6	
7	խցանային անցումային փական Ø 20	հատ	5	
8	խցանային անցումային փական Ø 15	հատ	5	
9	արագագործ փական էլեկտրոշարժաբերով Ø80	հատ	1	
10	դետեկտոր ազդանշային համակարգով	հատ	1	
11	կոլեկտոր Ø125 L= 2000 մմ	հատ	1	
12	U-ձև հեղուկային ճնշումաչափ	հատ	3	
13	պողպատե պատյան Ø100 L=0.6 մ	հատ	1	
14	պողպատե պատյան Ø32 L=0.6 մ	հատ	1	
15	գազատարի փչամաքրում	գծմ	38.0	
16	գաղատարի փորձարկում	գծմ	38.0	
17	խողովակների երկշերտ ներկում	մ²	9.0	
18	ճկուն մետաղական խողովակ L=500մմ Φ 32	հատ	3	
19	պողպատե ծունկ Φ 80	հատ	1	

ՏՆՕՐԵՆ	Հ. ԴԱՎԹՅԱՆ		«ՎԱՆԱՁՈՐԻ ԲԺՇԿԱԿԱՆ ԿԵՆՏՐՈՆ» ՓԲԸ-Ի «ՆԱՐԵԿ» ՄԱՍՆԱՃԵՆՔԻ ԸՆԹԱՑԻԿ ՆՈՐՈԳՄԱՆ ՆԱԽԱԳԻԾ	ՊԱՏՎԵՐ	
Ն. Գ. Ճ.	Ա. ՂՈՒԿԱՍՅԱՆ				
ԳԾԵՑ	Վ. ՀՈՎՍԵՓՅԱՆ		ՊԱՏՎԻՐԱՏՈՒ՝ «ՎԱՆԱՁՈՐԻ ԲԺՇԿԱԿԱՆ ԿԵՆՏՐՈՆ» ՓԲԸ	ԹԵՐԹ	ԹԵՐԹԵՐ
				Գ - 1	
			Ընդհանուր տվյալներ	ԷԼԵԿՇԻՆ	

ԱՇԽԱՏԱՆՔԱՅԻՆ ԳԾԱԳՐԵՐԻ ԱՄՓՈՓԱԳԻՐ

թիվ	անվանումը	թերթ
1	ԸՆԴՀԱՆՈՒՐ ՏՎՅԱԼՆԵՐ	Գ-1
2	ԿԱԹՍԱՅԱՏԱՆ ՀԱՏԱԿԱԳԻԾ ԳԱԶԱՄԱՏԱԿԱՐԱՐՄԱՆ ՀԱՄԱԿԱՐԳՈՎ	Գ-2
3	ԿՏՐՎԱԾՔ 1-1, 2-2 , ՏԱՐԱԾԱԿԱՆ ՍԽԵՄԱ	Գ-3

ԲԱՑԱՏՐԱԳԻՐ

Կաթսայատան ներքին գազամատակարարման համակարգի կառուցման աշխատանքային նախագիծը իրականացված է պատվիրատուի պատվերով , համաձայն նախագծման առաջադրանքների : Նախագիծը կատարվել է ըստ՝ ՀՀՇՆ-IV–12.0.3.01-04 «Գազաբաշխիչ համակարգեր»

Գազատարի ելակետային աղբյուր է հանդիսանում կաթսայատան պատին կից գոյություն ունեցող ց/ճ գազատարը /արտաքին գազատարի նախագծի պահանջարկի դեպքում այն կիրականացվի այլ նախագծով/:
Գազատարը մոնտաժվում է պողպատե խողովակներով ԳՕՍ 10705-80

մետաղական հենարանների վրայով :

Խողովակները եռակցվում են էլ. եռակցման մեթոդով, զոդակարերը պետք է լինեն հենարաններից ոչ պակաս 300մմ հեռավորության վրա:

Մուտքագծի մետաղական պատյանի և գազի խողովակի միջև տեղադրվում է ռետինե տակդիր: Փորձարկումը կատարվում է յուղաներկումից առաջ:

Կաթսայատան գազի հաշվարկային ժամային ծախսը ջեռուցման և տաք ջրամատակարարման համար կազմում է 32.1 նմ³/ժ:

ԾԱՎԱԼՆԵՐԻ ԱՄՓՈՓԱԳԻՐ

թիվ	Աշխատանքի անվանումը	չ/մ	քանակը	ծանոթ.
	Ներքին գազամատակարարում			
1	պողպատե էլեկտրաեռակցումային խողովակներ Ø 80	գծմ	9.0	
2	պողպատե էլեկտրաեռակցումային խողովակներ Ø 32	գծմ	6.0	
3	պողպատե էլեկտրաեռակցումային խողովակներ Ø 25	գծմ	15.0	
4	պողպատե էլեկտրաեռակցումային խողովակներ Ø 20	գծմ	3.0	
5	պողպատե էլեկտրաեռակցումային խողովակներ Ø 15	գծմ	5.0	
6	խցանային անցումային փական Ø 32	հատ	6	
7	խցանային անցումային փական Ø 20	հատ	5	
8	խցանային անցումային փական Ø 15	հատ	5	
9	արագագործ փական էլեկտրոշարժաբերով Ø80	հատ	1	
10	դետեկտոր ազդանշային համակարգով	հատ	1	
11	կոլեկտոր Ø125 L= 2000 մմ	հատ	1	
12	U-ձև հեղուկային ճնշումաչափ	հատ	3	
13	պողպատե պատյան Ø100 L=0.6 մ	հատ	1	
14	պողպատե պատյան Ø32 L=0.6 մ	հատ	1	
15	գազատարի փչամաքրում	գծմ	38.0	
16	գաղատարի փորձարկում	գծմ	38.0	
17	խողովակների երկշերտ ներկում	մ²	9.0	
18	ճկուն մետաղական խողովակ L=500մմ Φ 32	հատ	3	
19	պողպատե ծունկ Φ 80	հատ	1	

ՏՆՕՐԵՆ	Հ. ԴԱՎԹՅԱՆ		«ՎԱՆԱՁՈՐԻ ԲԺՇԿԱԿԱՆ ԿԵՆՏՐՈՆ» ՓԲԸ-Ի «ՆԱՐԵԿ» ՄԱՍՆԱՃԵՆՔԻ ԸՆԹԱՑԻԿ ՆՈՐՈԳՄԱՆ ՆԱԽԱԳԻԾ	ՊԱՏՎԵՐ	
Ն. Գ. Ճ.	Ա. ՂՈՒԿԱՍՅԱՆ				
ԳԾԵՑ	Վ. ՀՈՎՍԵՓՅԱՆ		ՊԱՏՎԻՐԱՏՈՒ՝ «ՎԱՆԱՁՈՐԻ ԲԺՇԿԱԿԱՆ ԿԵՆՏՐՈՆ» ՓԲԸ	ԹԵՐԹ	ԹԵՐԹԵՐ
				Գ - 1	
			Ընդհանուր տվյալներ	ԷԼԵԿՇԻՆ	

ԿԱԹՍԱՑԱՏԱՆ ՍԱՐՔԱՎՈՐՈՒՄՆԵՐԻ ՏԵՂԱԴՐՄԱՆ ՀԱՏԱԿԱԳԻԾ Մ 1:50

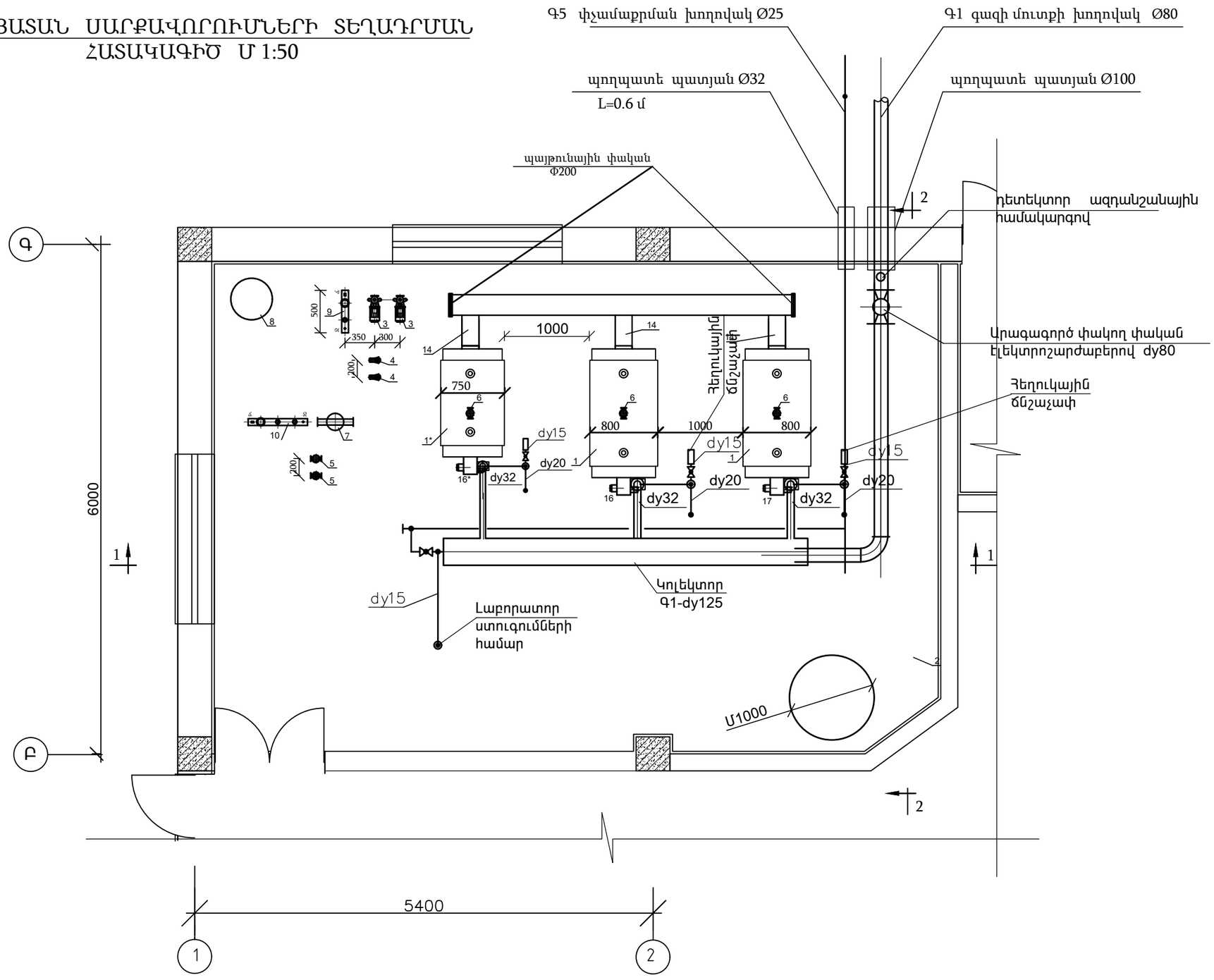

ՏՆՕՐԵՆ	Հ. ԴԱՎԹՅԱՆ		«ՎԱՆԱՁՈՐԻ ԲԺՇԿԱԿԱՆ ԿԵՆՏՐՈՆ» ՓԲԸ-Ի «ՆԱՐԵԿ» ՄԱՍՆԱՃԵՆՔԻ ԸՆԹԱՑԻԿ ՆՈՐՈԳՄԱՆ ՆԱԽԱԳԻԾ	ՊԱՏՎԵՐ	
Ն. Գ. Ճ.	Ա. ՂՈՒԿԱՍՅԱՆ				
ԳԾԵՑ	Վ. ՀՈՎՍԵՓՅԱՆ		ՊԱՏՎԻՐԱՏՈՒ՝ «ՎԱՆԱՁՈՐԻ ԲԺՇԿԱԿԱՆ ԿԵՆՏՐՈՆ» ՓԲԸ	ԹԵՐԹ	ԹԵՐԹԵՐ
				Գ - 2	
			ԿԱԹՍԱՑԱՏԱՆ ՀԱՏԱԿԱԳԻԾ ԳԱԶԱՄԱՏԱԿԱՐԱՐՄԱՆ ՀԱՄԱԿԱՐԳՈՎ	ԷԼԵԿԾԻՆ	

ԿՏՐՎԱԾՔ 1-1 Մ 1:50

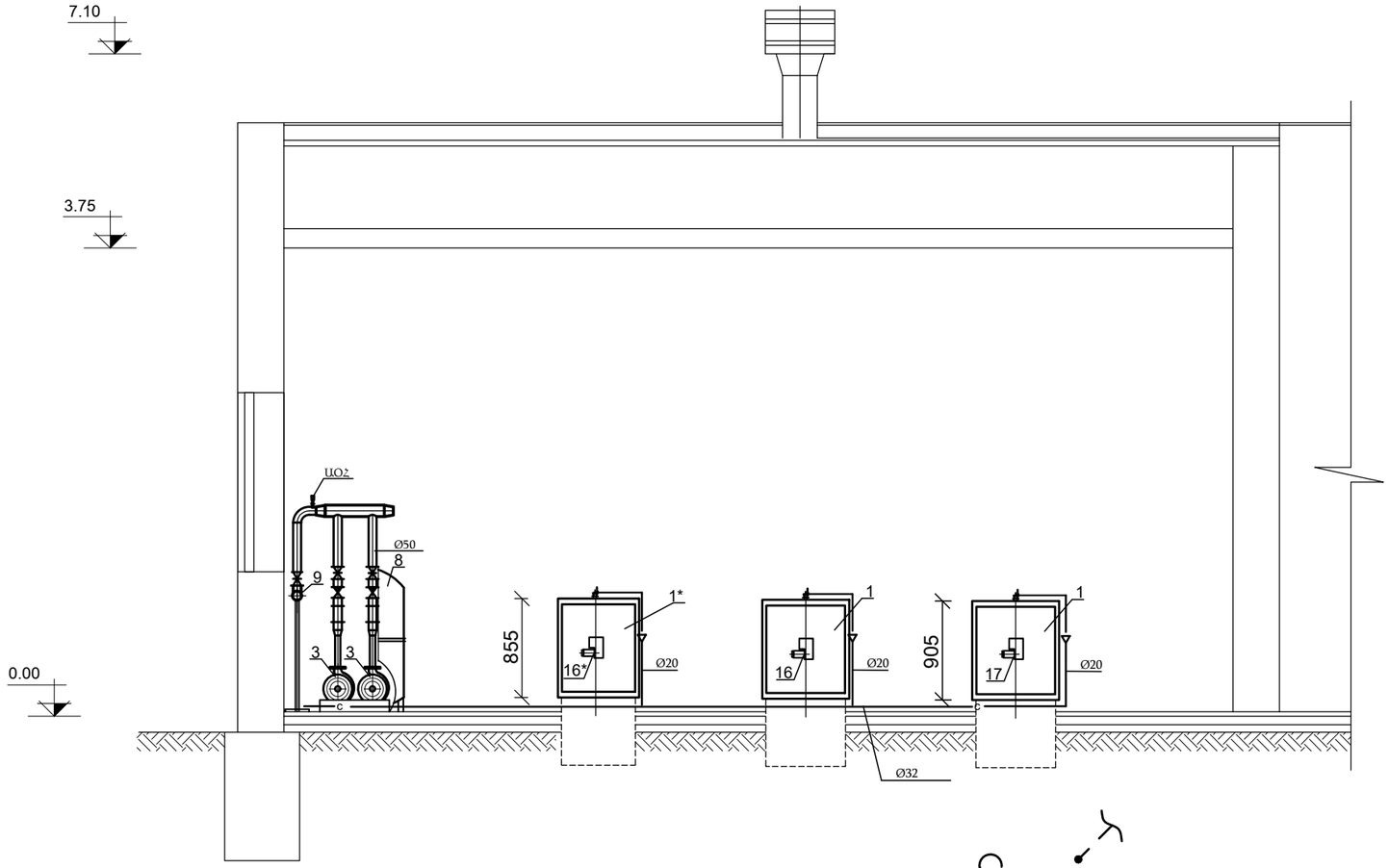

ՏԱՐԱԾԱԿԱՆ ՍԽԵՄԱ

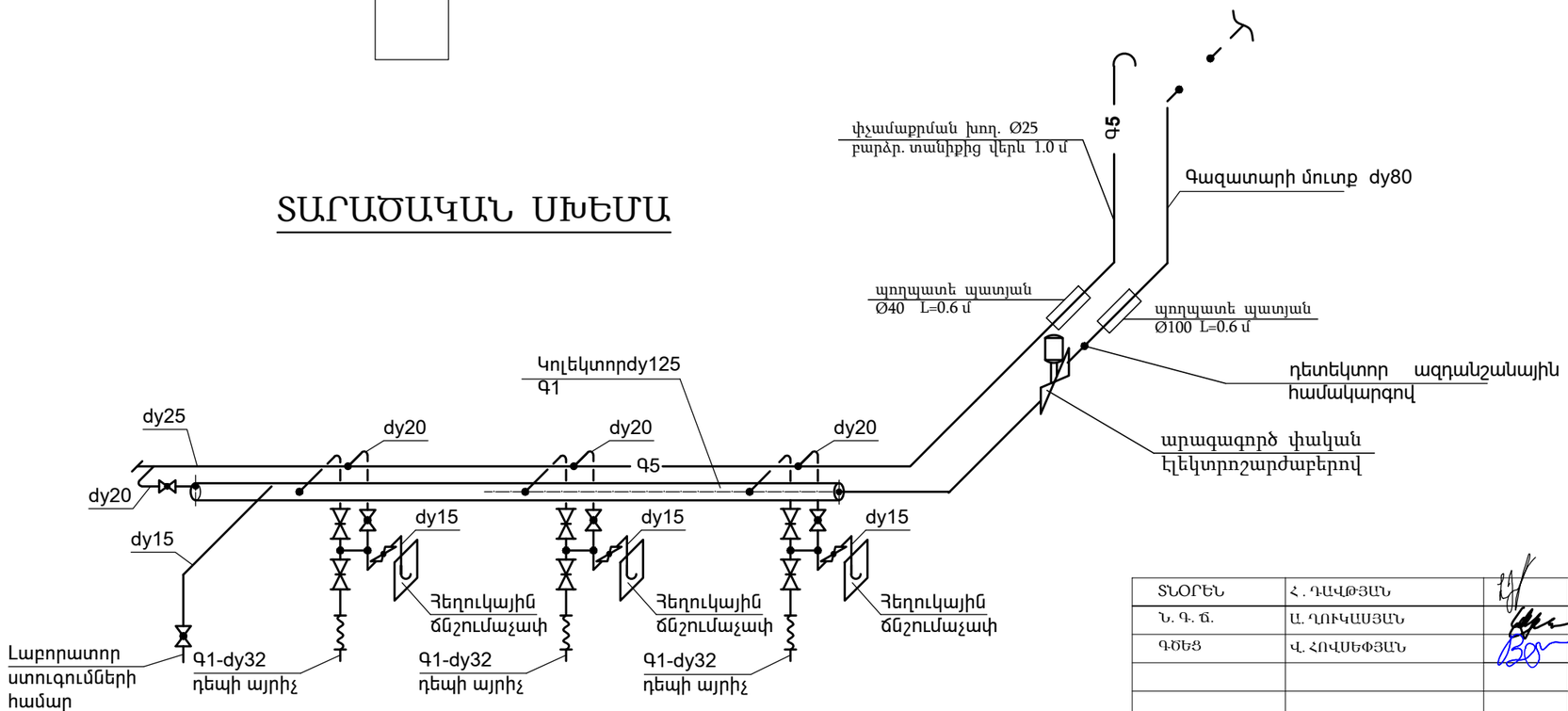

ՏՆՕՐԵՆ	Հ. ԴԱՎԹՅԱՆ		«ՎԱՆԱՁՈՐԻ ԲԺՇԿԱԿԱՆ ԿԵՆՏՐՈՆ» ՓԲԸ-Ի «ՆԱՐԵԿ» ՄԱՍՆԱՇԵՆՔԻ ԸՆԹԱՑԻԿ ՆՈՐՈԳՄԱՆ ՆԱԽԱԳԻԾ	ՊԱՏՎԵՐ	
Ն. Գ. Ճ.	Ա. ՂՈՒԿԱՍՅԱՆ				
ԳԾԵՑ	Վ. ՀՈՎՍԵՓՅԱՆ		ՊԱՏՎԻՐԱՏՈՒ՝ «ՎԱՆԱՁՈՐԻ ԲԺՇԿԱԿԱՆ ԿԵՆՏՐՈՆ» ՓԲԸ	ԹԵՐԹ	ԹԵՐԹԵՐ
				Գ - 3	
			ԿՏՐՎԱԾՔ 1-1, ՏԱՐԱԾԱԿԱՆ ՍԽԵՄԱ	ԷԼԵԿԾԻՆ	

Հ/Հ	Ա Ն Վ Ա Ն Ո Ւ Մ	ԹԵՐԹ	ՖՈՐՄԱՏ
1	Ընդհանուր դրույթներ	էL - 1	A3
2	Կաթսայատան մասնաշենքի էլեկտրասնուցման նյութերի և սարքավորումների մասնագիր	էL - 14	A3
3	Մուտքային ՈՒՎ-1 վահանի սկզբունքային սխեմա	էL - 15	A3
4	Կաթսայատան ՈՒՎ-2 վահանի սկզբունքային սխեմա	էL - 16	A3
5	Հատակագիծ լուսավորության և վարդակների ցանցով	էL - 17	A3
6	Կաթսայատան հատակագիծ սարքավորումների սնուցման ցանցով	էL - 18	A3

ՕԳՏԱԳՈՐԾՎԱԾ ՓԱՍՏԱԹՂԹԵՐԻ ԱՄՓՈՓԱԳԻՐ

Հ/Հ	ՆՇԱՆԱԿՈՒՄԸ	Ա Ն Վ Ա Ն Ո Ւ Մ	ԾԱՆՈԹ.
1	ՀՀՇՆ 31-03.01-2014	«Հատուկ կայանքների էլեկտրամատակարարումներին ներկայացվող տեխնիկական պահանջներ»	Տեխնիկական կանոնակարգ
2	ՀՀՇՆ 43-01-2025	Բնակելի և հասարակական շերնքերի էլեկտրսարքավորանք: Նախագծման նորմեր	
3	ՀՀՇՆ 22-03-2017	«Արհեստական և բնական լուսավորում»	Նախագծային նորմեր
4	ВСН 59-88	Հասարակական և բնակելի շինությունների էլ.սարքավորումներ	Նախագծային նորմեր
5	А11-2011	Մինչև 10 կՎ լարման մալուխների անցկացումը խրամուղով	Տիպային նախագիծ
6	5.407-11	էլեկտրասարքավորումների հողակցում և զրոյակցում	Տիպային նախագիծ

ԲԱՑԱՏՐԱԳԻՐ

ՀՀ Լոռու մարզ, <<Վանաձորի բժշկական կենտրոն >> ՓԲԸ Նարեկ մասնաշենքի վերանորոգման նախագիծ շրջանակներում արտաքին և ներքին էլ. ցանցերի աշխատանքային նախագծի մշակման համար հիմք են հանդիսացել հետևյալ ելակետային փաստաթղթերը

1. Նախագծային առաջադրանքը
2. Տեղանքի հատակագիծը
3. Տեղազննման արդյունքները

Նախատեսվում է մասնաշենքի գործող մուտքային բաշխիչ վահանից հնգաջիղ մալուխով իրականացնել նոր տեղադրվող լուսավորության խմբային վահանների էլեկտրասնուցումը, որտեղ մալուխի հինգերորդ ջիղը ծառայում է որպես հողանցման ջիղ:

Նախագծվող բոլոր մալուխագծերը պարտադիր անցնում են՝ գիպսոստվարաթղթե առաստաղի վրա պարտադիր ՊՎՔ խողովակներով, իսկ պատերով՝ փակ սվաղի տակ: Անբողջ բեռի ամփոփ հաշվարկը իրականացվել է ՀՀՇՆ 43-01-2025 «Բնակելի և հասարակական շերնքերի էլեկտրսարքավորանք: Նախագծման նորմեր»-ի համաձայն:

Լուսավորության հաշվարկները կատարված են համաձայն ՀՀՇՆ 22-03-2017 «Արհեստական և բնական լուսավորում», ըստ սենյակների նշանակության: Լուսավորությունը իրականացվում է առաստաղին ներկառուցվող լուսատուների միջոցով :

Նախատեսվում է նաև մասնաշենքին հարող տարածքի լուսավորության:

Լուսավորության հենասյուների ընդհանուր տեսքը համաձայնեցվել է պատվիրատուի ներկայացուցիչների հետ և ընտրված հենասյուների հիման վրա իրականացվել լուսատեխնիկական հաշվարկ:

Լուսատեխնիկական բոլոր հաշվարկները կատարվել են «DIALux» ծրագրով : Չեն բացառվում նախագծում նշված տեղադիրքերում հենարանների տեղադրման խոչընդոտների առկայություն: Նման դեպքերում, կախված իրագործելիությունից, հատակագծում նշված հենամիջյան հեռավորությունը կարող է փոխվել մինչև 1,0 մ:

Հողանցումն նախատեսվում է իրականացնել մուտքային բաշխիչ վահանի հողանցման հպակից, որը իր հերթին միացված է գործող հողանցման կոնտուրին:

Ստացիոնար էլեկտրական սարքավորումների և էլեկտրասպառիչների լարման տակ չգտնվող, հպումներին հասանելի մետաղակն իրանը,բաց հաղորդող մասերը ենթակա են հողանցման կամ զրոյակցման սարքավորման կամ սպառիչի հողանցման հպակի միջոցով:

ՈՒՇԱԴՐՈՒԹՅՈՒՆ

Շինարարության ընթացքում հնարավոր է կատարել փոփոխություններ նախապես համաձայնեցնելով նախագծային կազմակերպության հետ:

1. Շինարարական աշխատանքները կատարող կազմակերպություններին՝ առանց համապատասխան շահագրգիռ կազմակերպությունների հողային աշխատանքներ չսկսել:
2. Նախագծում կիրառվող սարքավորումների տիպերը կարող են ենթարկվել փոփոխման՝ պահպանելով նախագծում կիրառված տեխնիկական պարամետրերը:

Նախագիծը իրականացված է ՀՀ տարածքում գործող նորմերի պահանջներով: Աշխատանքները իրականացնել մոնտաժային հարթակների վրա՝ խստորեն պահպանելով անվտանգության պահանջները:

ՏՆՕՐԵՆ	Հ. ԴԱՎԹՅԱՆ		«ՎԱՆԱՁՈՐԻ ԲԺՇԿԱԿԱՆ ԿԵՆՏՐՈՆ» ՓԲԸ-Ի «ՆԱՐԵԿ» ՄԱՍՆԱՇԵՆՔԻ ԸՆԹԱՑԻԿ ՆՈՐՈԳՄԱՆ ՆԱԽԱԳԻԾ	ՊԱՏՎԵՐ	
Ն. Գ. Ճ.	Ա. ՂՈՒԿԱՍՅԱՆ				
ԳԾԵՑ	Տ. ԴԱՎԹՅԱՆ		ՊԱՏՎԻՐԱՏՈՒ՝ ՎԱՆԱՁՈՐԻ ԲԺՇԿԱԿԱՆ ԿԵՆՏՐՈՆ ՓԲԸ	ԹԵՐԹ	ԹԵՐԹԵՐ
				էL-1	6
			Ընդհանուր դրույթներ (կաթսայատան մասնաշենք)	էLԵԿԾԻՆ	

Նյութերի և սարքավորումների մասնագիր (կաթսայատան մասնաշենք)

Հ/Հ	ԱՆՎԱՆՈՒՄԸ	Տիպ; Մակնիշ	Չափման միավոր	Քանակ	Ծանոթ.
	ՈՒԺԱՅԻՆ ՎԱՀԱՆ ՈՒՎ-1				
1	Ներկառուցվող արկղ 18 մոդուլ	MKP12-V-18-41-K02	հատ	1	կամ համարժեք
2	Ավտոմատ անջատիչ 380 Վ, 50Ա	S203-C50	հատ	1	կամ համարժեք
3	Ավտոմատ անջատիչ 380 Վ, 25Ա	S203-C25	հատ	1	կամ համարժեք
4	Ավտոմատ անջատիչ 220 Վ, 10Ա	S201-C10	հատ	2	կամ համարժեք
5	Ավտոմատ անջատիչ 220 Վ, 16Ա	S201-C16	հատ	4	կամ համարժեք
	ՈՒԺԱՅԻՆ ՎԱՀԱՆ ՈՒՎ-2				
1	Ներկառուցվող արկղ 18 մոդուլ	MKM14-N-72-31-Z	հատ	1	կամ համարժեք
2	Ավտոմատ անջատիչ 380 Վ, 25Ա	S203-C25	հատ	1	կամ համարժեք
3	Ավտոմատ անջատիչ, կարգավորվող ջերմային պաշտպանությամբ 4Ա, 50կԱ	MS116-4.0 50 кА	հատ	2	կամ համարժեք
4	Ավտոմատ անջատիչ, կարգավորվող ջերմային պաշտպանությամբ 6.3Ա, 50կԱ	MS116-6.3 50 кА	հատ	1	կամ համարժեք
5	Հպարկիչ (контактор), 230Վ 12Ա	AF12-30-10-13	հատ	12	
	ԽՄԲԱՅԻՆ ԼԽՎ ՎԱՀԱՆՆԵՐԻ ՄՆՈՒՑՈՒՄ				
1	Մալուխ պղնձե, ՊՎՔ մեկուս-ով. կտրվ. 5x6 մմ^2	ВВГнг(А)LS	մ	17	
2	ՊՆԴ խողովակ Φ25x2.0 մմ	ПНД/SDR13.6	մ	87	
	Մետաղական ճկախողովակ (металлорукав) Φ25մմ	Р3-ЦХ 25	մ	24	
	ԷԼԵԿՏՐԱՍՆՈՒՑՄԱՆ ՆԵՐՔԻՆ ՑԱՆՑ				
3	Առաստաղի լուսադիոդային լուսատու 25 Վտ, ոչ պակաս 2625 լմ, 4000Կ, 295 x 295մմ		լրակազմ	14	կամ համարժեք
4	Առաստաղի լուսադիոդային լուսատու 25 Վտ, ոչ պակաս 2625 լմ, 4000Կ, 295 x 295մմ, անխափան սնուցման կուտակիչ մարտկոցով		լրակազմ	9	կամ համարժեք
5	Արտադրական լուսադիոդային լուսատու, 13Վտ, 1650լմ, 4000Կ, IP62	НСП 11-100-425	լրակազմ	4	կամ համարժեք
6	Պատի հակավանդալային լուսատու 18Վտ, 1770լմ, 4000Կ,d 250մմ		լրակազմ	2	
7	Շարժման տվիչ (датчик движения)		լրակազմ	1	
11	Կրկնակի վարդակ, երրորդ հողանցման հպակով, ներքին տեղադրման, $I_{ԱՆՎ}$=16 Ա		հատ	6	ԳՕՍՏ 30988.2.2-2012
12	Վարդակ, երրորդ հողանցման հպակով, ներքին տեղադրման, $I_{ԱՆՎ}$=16 Ա		հատ	4	
13	Միաստեղ միաբևեռ անջատիչ, ներքին տեղադրման		հատ	4	
14	Երկստեղ միաբևեռ անջատիչ, ներքին տեղադրման		հատ	4	
15	Տուփ անջատիչների և վարդակների		հատ	18	ԳՕՍՏ Ռ 50827.3-2009
16	Տուփ բաժանարար, ներքին տեղադրման		հատ	15	
18	Մալուխ պղնձե բազմաջիղ, ՊՎՔ մեկուս-ով. կտրվ. 3x2.5մմ^2	ВВГнг-LS-0.66	մ	193	
19	Մալուխ պղնձե բազմաջիղ, ՊՎՔ մեկուս-ով. կտրվ. 3x1.5մմ^2	ВВГнг-LS-0.66	մ	32	

ՏՆՕՐԵՆ	Հ. ԴԱՎԹՅԱՆ		«ՎԱՆԱՁՈՐԻ ԲԺՇԿԱԿԱՆ ԿԵՆՏՐՈՆ» ՓԲԸ-Ի «ՆԱՐԵԿ» ՄԱՍՆԱՃԵՆՔԻ ԸՆԹԱՑԻԿ ՆՈՐՈԳՄԱՆ ՆԱԽԱԳԻԾ	ՊԱՏՎԵՐ	
Ն. Գ. Ճ.	Ա. ՂՈՒԿԱՍՅԱՆ				
ԳԾԵՑ	Տ. ԴԱՎԹՅԱՆ		ՊԱՏՎԻՐԱՏՈՒ՝ ՎԱՆԱՁՈՐԻ ԲԺՇԿԱԿԱՆ ԿԵՆՏՐՈՆ ՓԲԸ	ԹԵՐԹ	ԹԵՐԹԵՐ
				ԷԼ-2	3
			Նյութերի և սարքավորումների մասնագիր (կաթսայատան մասնաշենք)	ԷԼԵԿՇԻՆ	

Մուտքային ՈՒՎ-1 վահանի սկզբունքային սխեմա

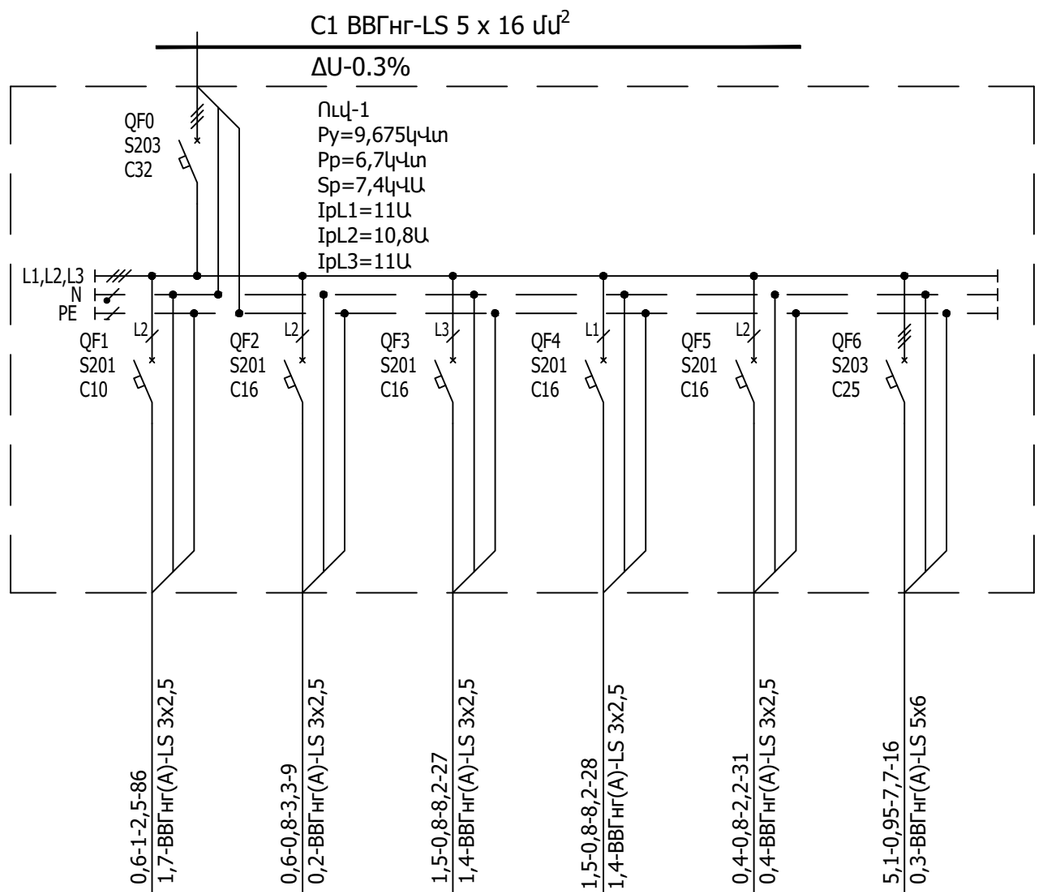

Թույլատրվում է սարքավորումների փոխարինումը՝ պահպանելով նշված տեխնիկական բնութագրերը:

Բոլոր մալուխների 3-րդ և 5-րդ ջիղերը հանդիսանում են հողանցման ջիղեր

Սնուցում						
Մուտքային անջատիչ ինքնավար անջատիչ կամ բեռի անջատիչ Համար; տիպ; անջատման հոսանք կամ անվանական հոսանք, Ա						
Ելքային անջատիչ ինքնավար անջատիչ կամ ապահովիչ: Համար; տիպ; անջատման հոսանք կամ անվանական հոսանք, Ա						
Մագնիսական թողարկիչ Դիֆերենցիալ հոսանքի ինքնավար անջատիչ կամ այլ սարքեր: համար; տիպ; անվանական հոսանք, Ա						
Հաշվարկային բեռ, կՎտ հզորության գործակից հաշվարկային հոսանք, Ա - մալուխի / հաղորդալարի տիպ, մակնիշ, կտրվածք / Լարման անկում, % - մալուխի / հաղորդալարի տիպ, մակնիշ, կտրվածք	0,6-1-2,5-86 / 1,7-ВВГнг(А)-LS 3х2,5	0,6-0,8-3,3-9 / 0,2-ВВГнг(А)-LS 3х2,5	1,5-0,8-8,2-27 / 1,4-ВВГнг(А)-LS 3х2,5	1,5-0,8-8,2-28 / 1,4-ВВГнг(А)-LS 3х2,5	0,4-0,8-2,2-31 / 0,4-ВВГнг(А)-LS 3х2,5	5,1-0,95-7,7-16 / 0,3-ВВГнг(А)-LS 5х6
Խմբի մակնիշավորում	Ուվ-1-1	Ուվ-1-2	Ուվ-1-3	Ուվ-1-4	Ուվ-1-5	Ուվ-1-6
Դրվածքային հզորություն, կՎտ	0,575	0,6	1,5	1,5	0,4	5,1
Հոսանք, Ա	2,5	3,3	8,2	8,2	2,2	7,7
Սպառիչ	Լուսավորություն	Վարդակային ցանց	Վարդակային ցանց	Վարդակային ցանց	Վարդակային ցանց	Ուժային վահան 2
		Հանգստի սենյակ	Լվացքատուն	Լվացքատուն	Սրահ	Կաթսայատուն
Տեղակայման վայր						

ՏՆՕՐԵՆ	Հ. ԴԱՎԹՅԱՆ		«ՎԱՆԱՁՈՐԻ ԲԺՇԿԱԿԱՆ ԿԵՆՏՐՈՆ» ՓԲԸ-Ի «ՆԱՐԵԿ» ՄԱՍՆԱՃԵՆՔԻ ԸՆԹԱՑԻԿ ՆՈՐՈԳՄԱՆ ՆԱԽԱԳԻԾ	ՊԱՏՎԵՐ	
Ն. Գ. Ճ.	Ա. ՂՈՒԿԱՍՅԱՆ				
ԳԾԵՑ	Տ. ԴԱՎԹՅԱՆ		ՊԱՏՎԻՐԱՏՈՒ՝ «ՎԱՆԱՁՈՐԻ ԲԺՇԿԱԿԱՆ ԿԵՆՏՐՈՆ» ՓԲԸ	ԹԵՐԹ	ԹԵՐԹԵՐ
				ԷԼ-3	6
			Մուտքային ՈՒՎ-1 վահանի սկզբունքային սխեմա	ԷԼԵԿՇԻՆ	

Կաթսայատան ՈՒՎ-2 վահանի սկզբունքային սխեմա

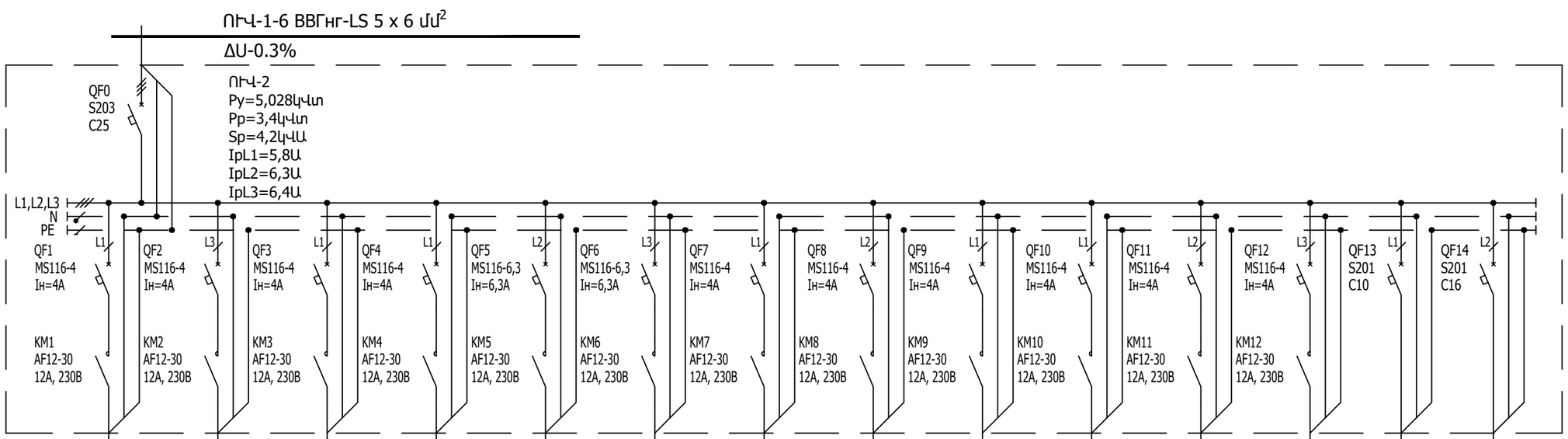

Սնուցում	0,4-0,8-2,2-6 / 0,08-ՎՎԳнг(A)-LS 3x2,5	0,4-0,8-2,2-7 / 0,1-ՎՎԳнг(A)-LS 3x2,5	0,08-0,8-0,4-28 / 0,07-ՎՎԳнг(A)-LS 3x2,5	0,08-0,8-0,4-28 / 0,07-ՎՎԳнг(A)-LS 3x2,5	0,8-0,8-4,3-16 / 0,4-ՎՎԳнг(A)-LS 3x2,5	0,8-0,8-4,3-17 / 0,5-ՎՎԳнг(A)-LS 3x2,5	0,04-0,8-0,2-18 / 0,04-ՎՎԳнг(A)-LS 3x2,5	0,4-0,8-2,4-14 / 0,2-ՎՎԳнг(A)-LS 3x2,5	0,04-0,8-0,2-14 / 0,03-ՎՎԳнг(A)-LS 3x2,5	0,5-0,8-2,7-16 / 0,3-ՎՎԳнг(A)-LS 3x2,5	0,04-0,8-0,2-14 / 0,03-ՎՎԳнг(A)-LS 3x2,5	0,5-0,8-2,7-18 / 0,3-ՎՎԳнг(A)-LS 3x2,5	0,5-1-2,3-12 / 0,2-ՎՎԳнг(A)-LS 3x2,5	0,4-0,8-2,2-14 / 0,2-ՎՎԳнг(A)-LS 3x2,5
Մուտքային անջատիչ ինքնավար անջատիչ կամ բեռի անջատիչ Համար; տիպ; անջատման հոսանք կամ անվանական հոսանք, Ա														
Ելքային անջատիչ ինքնավար անջատիչ կամ ապահովիչ: Համար; տիպ; անջատման հոսանք կամ անվանական հոսանք, Ա														
Մագնիսական թողարկիչ Դիֆերենցիալ հոսանքի ինքնավար անջատիչ կամ այլ սարքեր: համար; տիպ; անվանական հոսանք, Ա														
Հաշվարկային բեռ, կՎտ հզորության գործակից հաշվարկային հոսանք, Ա - մալուխների / հաղորդալարի տիպ, մակնիշ, կտրվածք / Լարման անկում, % - մալուխի / հաղորդալարի տիպ, մակնիշ, կտրվածք														

Խմբի մակնիշավորում	C-1	C-2	C-3	C-4	C-5	C-6	C-7	C-8	C-9	C-10	C-11	C-12	C-13	C-14
Դրվածքային հզորություն, կՎտ	0,4	0,4	0,075	0,075	0,8	0,8	0,036	0,45	0,036	0,5	0,036	0,5	0,52	0,4
Հոսանք, Ա	2,2	2,2	0,4	0,4	4,3	4,3	0,2	2,4	0,2	2,7	0,2	2,7	2,3	2,2
Սպառիչ	Պոմպ	Պոմպ	Պոմպ	Պոմպ	Պոմպ	Պոմպ	Պոմպ	Պոմպ	Պոմպ	Պոմպ	Պոմպ	Պոմպ	Լուսավորություն	Վարդակային ցանց
Տեղակայման վայր	Կաթսայատուն													

Թույլատրվում է սարքավորումների փոխարինումը՝ պահպանելով նշված տեխնիկական բնութագրերը:

Բոլոր մալուխների 3-րդ և 5-րդ ջիղերը հանդիսանում են հողանցման ջիղեր

ՏՆՕՐԵՆ	Հ. ԴԱՎԹՅԱՆ		«ԱՆԱՁՈՐԻ ԲԺՇԿԱԿԱՆ ԿԵՆՏՐՈՆ» ՓԲԸ-Ի «ՆԱՐԵԿ» ՄԱՍՆԱՃՅՈՒՂԻ ԸՆԹԱՑԻԿ ՆՈՐՈԳՄԱՆ ՆԱԽԱԳԻԾ	ՊԱՏՎԵՐ
Ն. Գ. Ճ.	Ա. ԴՈՒԿԱՍՅԱՆ			
ԳՇԵՑ	Տ. ԴԱՎԹՅԱՆ		ՊԱՏՎԻՐԱՏՈՒ՝ «ԱՆԱՁՈՐԻ ԲԺՇԿԱԿԱՆ ԿԵՆՏՐՈՆ» ՓԲԸ	ԹԵՐԹ / ԹԵՐԹԵՐ
				ԷԼ-4 / 6
			Կաթսայատան ՈՒՎ-2 վահանի սկզբունքային սխեմա	ԷԼԵԿԾԻՆ

Հատակագիծ լուսավորության և վարդակների ցանցով

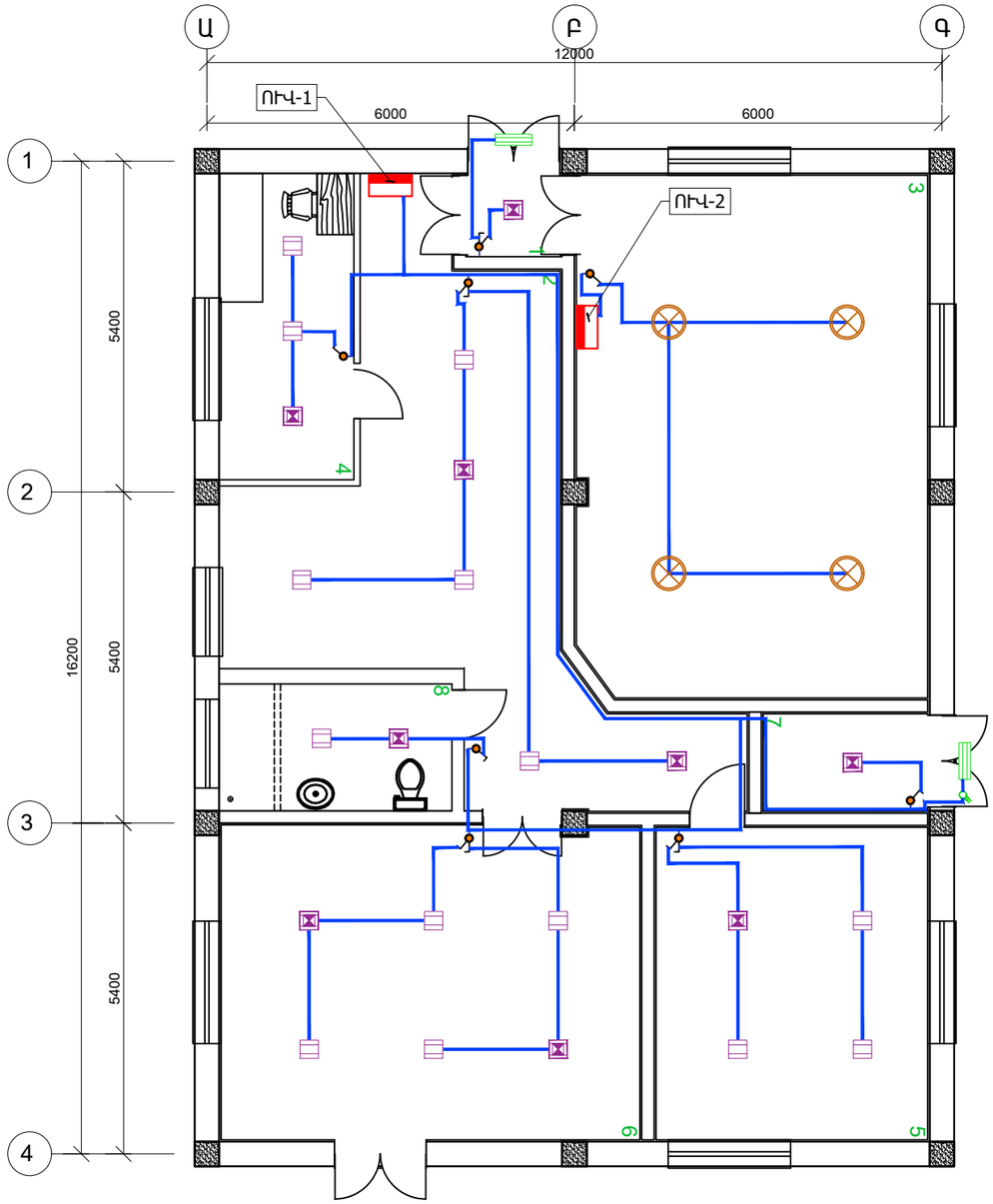

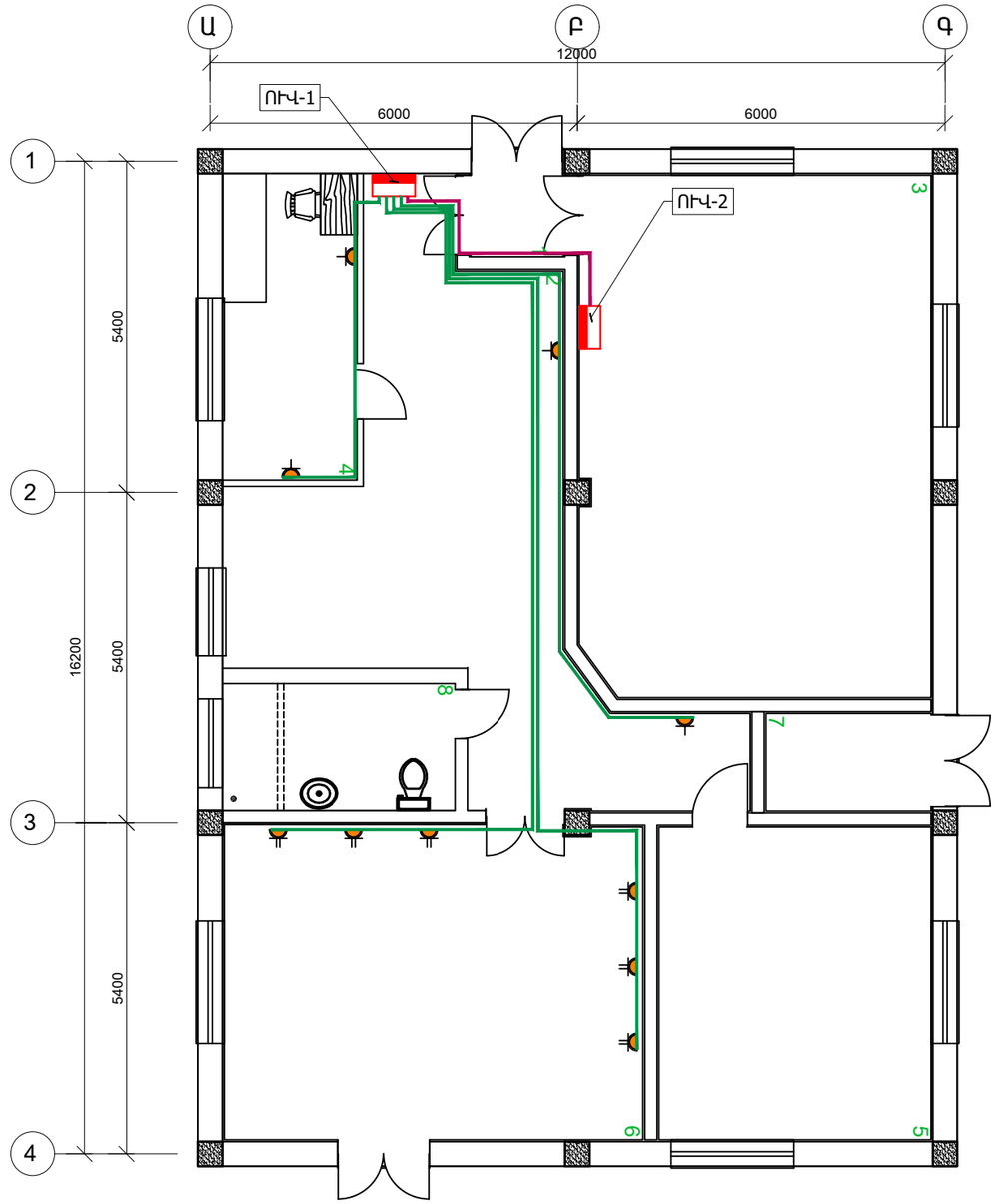

ՈՒժային վահան (ՈՒՎ)

Առաստաղային լուսադիոդային լուսատու, 25 Վտ, 2625 Լմ, 295x295մմ

Առաստաղային լուսադիոդային լուսատու, 25 Վտ, 2625 Լմ, 295x295մմ (մարտկոցով)

Անջատիչ միաստեղ, ներկառուցվող, IP20, 10Ա, 230Վ

Անջատիչ երկստեղ, ներկառուցվող, IP20, 10Ա, 230Վ

Միաբևեռ միատեղ վարդակ հողանցման հպակով, 16Ա

Միաբևեռ երկտեղ վարդակ հողանցման հպակով , 16Ա

1. ՆԱԽԱՄՈՒՏՔ
2. ՍՐԱՀ
3. ԿԱԹՍԱՅԱՏՈՒՆ
4. ՀԱՆԳՍՏԻ ՍԵՆՅԱԿ
5. ՀԱԿԱՀՐԴԵՀԱՅԻՆ ԲԱՔԵՐԻ ԿԱՌԱՎԱՐՄԱՆ ՀԱՆԳՈՒՅՑ
6. ԼՎԱՑՔԱՏՈՒՆ
7. ՏՆՏԵՍԱԿԱՆ ՍԵՆՅԱԿ
8. ՍԱՆՀԱՆԳՈՒՅՑ

ՏՆՕՐԵՆ	Հ. ԴԱՎԹՅԱՆ		«ՎԱՆԱՁՈՐԻ ԲԺՇԿԱԿԱՆ ԿԵՆՏՐՈՆ» ՓԲԸ-Ի «ՆԱՐԵԿ» ՄԱՍՆԱՃԵՆՔԻ ԸՆԹԱՑԻԿ ՆՈՐՈԳՄԱՆ ՆԱԽԱԳԻԾ	ՊԱՏՎԵՐ	
Ն. Գ. Ճ.	Ա. ՂՈՒԿԱՍՅԱՆ				
ԳԾԵՑ	Տ. ԴԱՎԹՅԱՆ		ՊԱՏՎԻՐԱՏՈՒ՝ «ՎԱՆԱՁՈՐԻ ԲԺՇԿԱԿԱՆ ԿԵՆՏՐՈՆ» ՓԲԸ	ԹԵՐԹ	ԹԵՐԹԵՐ
				ԷԼ-5	6
			Հատակագիծ լուսավորության և վարդակների ցանցով	ԷԼԵԿՇԻՆ	

Կաթսայատան հատակագիծ սարքավորումների սնուցման ցանցով

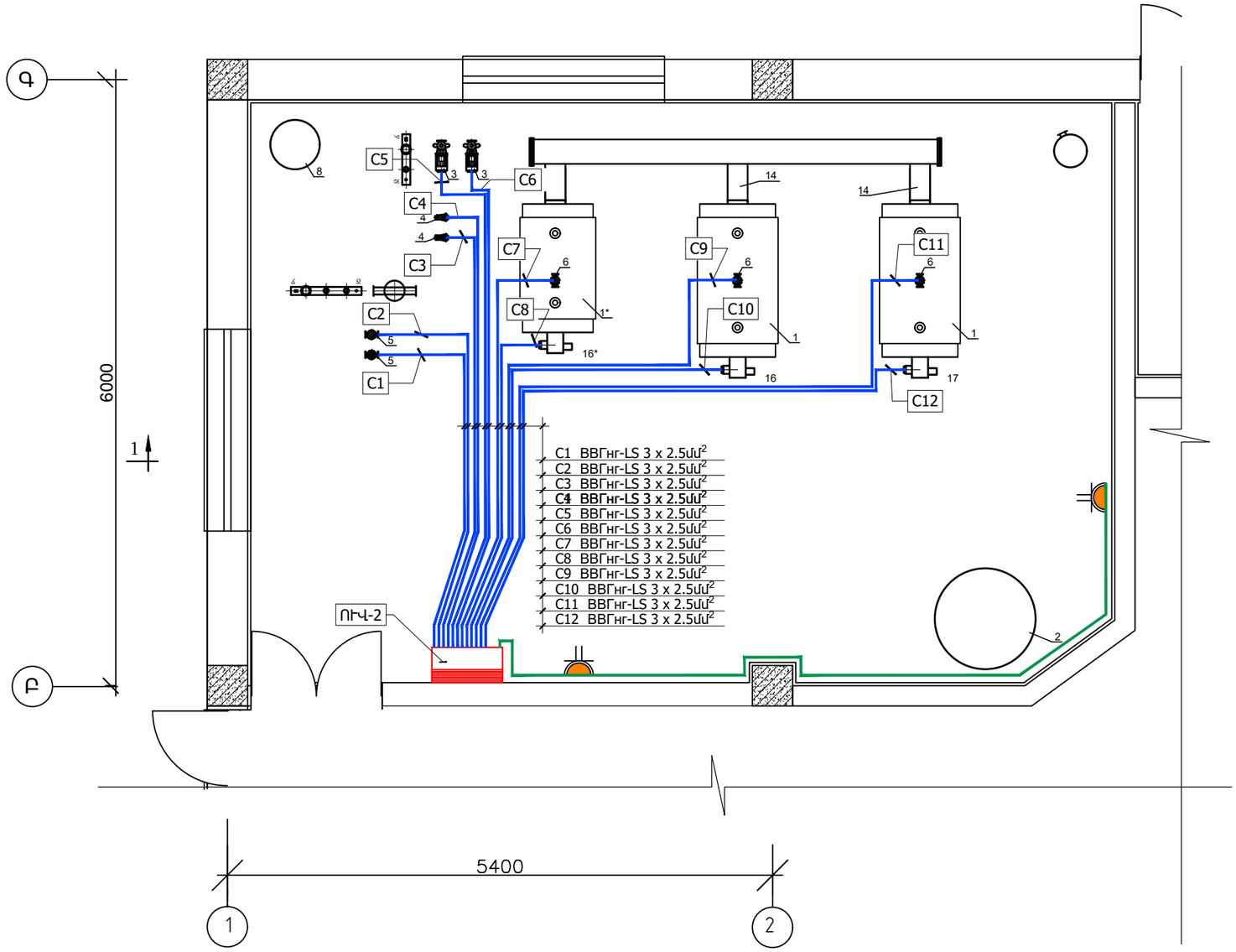

ԾԱՆՈԹՈՒԹՅՈՒՆ

1. Պոմպերի սնուցման մալուխները անցնաում են ՊՆԴ Փ25մմ (ПНД/SDR13.6) խողովակով.
   1.1. պատի վրայուվ քաջի սվաղի տակ;
   1.2. կաթսայատան հատակի ե/բ ծածկի միջով
2. Բարձրացումը հատակից դեպի պոմպերի միացման կետ իրականացվում է մետաղական Բ3-ЦХ 25 ճկախողովակով (металлорукав)

ՏՆՕՐԵՆ	Հ. ԴԱՎԹՅԱՆ		«ՎԱՆԱՁՈՐԻ ԲԺՇԿԱԿԱՆ ԿԵՆՏՐՈՆ» ՓԲԸ-Ի «ՆԱՐԵԿ» ՄԱՍՆԱՃԵՆՔԻ ԸՆԹԱՑԻԿ ՆՈՐՈԳՄԱՆ ՆԱԽԱԳԻԾ	ՊԱՏՎԵՐ	
Ն. Գ. Ճ.	Ա. ՂՈՒԿԱՍՅԱՆ				
ԳԾԵՑ	Տ. ԴԱՎԹՅԱՆ		ՊԱՏՎԻՐԱՏՈՒ՝ «ՎԱՆԱՁՈՐԻ ԲԺՇԿԱԿԱՆ ԿԵՆՏՐՈՆ» ՓԲԸ	ԹԵՐԹ	ԹԵՐԹԵՐ
				ԷԼ-6	6
			Կաթսայատան հատակագիծ սարքավորումների սնուցման ցանցով	ԷԼԵԿԾԻՆ	