ԲԵՐԴ ՀԱՄԱՅՆՔԻ, ԲԵՐԴ ՔԱՂԱՔԻ ՌՈՄԱՆՈՍ ՄԵԼԻՔՅԱՆ ՓՈՂՈՑՈՒՄ 424 ԳՄ ԵՐԿԱՐՈՒԹՅԱՄԲ ԿՈՅՈՒՂՈՒ ԿԱՌՈՒՑՄԱՆ ԷՍԲԻՋԱՅԻՆ ԱՌԱՋԱՐԿ

ՀԱՍՑԵ՝ ՀԱՄԱՅՆՔ ԲԵՐԴ, ՔԱՂԱՔ ԲԵՐԴ ՌՈՄԱՆՈՍ ՄԵԼԻՔՅԱՆ ՓՈՂՈՑ

ԵՐԵՎԱՆ 2026

ՀԱՅԱՍՏԱՆԻ ՀԱՆՐԱՊԵՏՈՒԹՅԱՆ ՔԱՂԱՔԱՇԻՆՈՒԹՅԱՆ ԿՈՄԻՏԵ

ԼԻՑԵՆԶԻԱ

ՔՊԼ-003403, 3-րդ դաս

(սերիան, համարը, դասը)

ՔԱՂԱՔԱՇԻՆԱԿԱՆ ՓԱՍՏԱԹՂԹԵՐԻ ԿԱԶՄՈՒՄ՝ ԲԱՑԱՌՈՒԹՅԱՄԲ ԿՈՆՍՏՐՈՒԿՏՈՐԱԿԱՆ ԵՎ ՃԱՐՏԱՐԱՊԵՏԱԿԱՆ ՄԱՍԵՐԻ

(քաղաքաշինության բնագավառում գործունեության տեսակը)

ՏՐՎԱԾ Է

, «ԽԱՌԱՏՅԱՆ ԱՐԽԻՏԵԿՏՍ» ՍՊԸ

(լիցենզիան տալու տարեթիվը, ամիսը, օրը, քաղաքաշինության գործունեության սուբյեկտի անվանումը,

ՀՀ, ԵՐԵՎԱՆ, ԿԵՆՏՐՈՆ, ԻՍԱՀԱԿՅԱՆ Փ., 18

գտնվելու վայրը՝ այդ թվում, անհատ ձեռնակատիրոջ դեպքում՝ անունը, ազգանունը և բնակության վայրը)

Գործողության ժամկետը՝ 03.03.2031թ.

(օրը, ամիսը, տարեթիվը)

ՀՍԿԻՉ ՀԱՄԱՐ՝ **UG21-26CB-B4C4-E5A5**

Սույն փաստաթուղթը տրված է բացառապես էլեկտրոնային եղանակով: Փաստաթղթի վավերականության ստուգումն ու էլեկտրոնային բնօրինակի ներբեռնումը հնարավոր է իրականացնել https://verify.e-gov.am Հայաստանի Հանրապետության պաշտոնական փաստաթղթերի վավերականության ստուգման միասնական համակարգի կայքում մուտքագրելով հսկիչ համարը կամ սքանավորելով արագ արձագանքման ծածկագիրը (QR Code):

ՀԱՅԱՍՏԱՆԻ ՀԱՆՐԱՊԵՏՈՒԹՅԱՆ ՔԱՂԱՔԱՇԻՆՈՒԹՅԱՆ ԿՈՄԻՏԵ

ԼԻՑԵՆԶԻԱՅԻ ՆԵՐԴԻՐ

ՔՊՆ-003403-08

(ներդիրի սերիան, համարը)

«ԽԱՌԱՏՅԱՆ ԱՐԽԻՏԵԿՏ» ՍՊԸ

(լիցենզավորված քաղաքաշինության գործունեության սուբյեկտի անվանումը)

ՋՐԱՄԱՏԱԿԱՐԱՐՈՒՄ ԵՎ ՋՐԱՀԵՌԱՑՈՒՄ (ՋՐԱՄԱՏԱԿԱՐԱՐՄԱՆ ԵՎ ՋՐԱՀԵՌԱՑՄԱՆ ՆԵՐՔԻՆ ԵՎ ԱՐՏԱՔԻՆ ՑԱՆՑԵՐ, ՀԻԴՐՈՄԵԼՈՐԱՑԻԱ)

(քաղաքաշինության բնագավառում գործունեության ենթատեսակը)

03.03.2026թ.

(ներդիրը տալու օրը, ամիսը, տարեթիվը)

Գործողության ժամկետը՝ 03.03.2031թ.

(օրը, ամիսը, տարեթիվը)

Ներդիրը վավերական է լիցենզիայի առկայության դեպքում

ՀՍԿԻՉ ՀԱՄԱՐ՝ **UGEF-3648-8DC8-F47D**

Սույն փաստաթուղթը տրված է բացառապես էլեկտրոնային եղանակով: Փաստաթղթի վավերականության ստուգումն ու էլեկտրոնային բնօրինակի ներբեռնումը հնարավոր է իրականացնել https://verify.e-gov.am Հայաստանի Հանրապետության պաշտոնական փաստաթղթերի վավերականության ստուգման միասնական համակարգի կայքում մուտքագրելով հսկիչ համարը կամ սքանավորելով արագ արձագանքման ծածկագիրը (QR Code):

Պատասխնատու մասնագետի/ների անձնագրային տվյալներ	հավաստագրի սերիա	հավաստագրի համար	ստանալու օր, ամիս, տարեթիվ
ՌՈՒԶԱՆՆԱ ՏՈՆՅԱՆ	Հ	001781	2024-09-12

ՀՍԿԻՉ ՀԱՄԱՐ՝ UGEF-3648-8DC8-F47D
Սույն փաստաթուղթը տրված է բացառապես էլեկտրոնային եղանակով: Փաստաթղթի վավերականության ստուգումն ու էլեկտրոնային բնօրինակի ներբեռնումը հնարավոր է իրականացնել https://verify.e-gov.am Հայաստանի Հանրապետության պաշտոնական փաստաթղթերի վավերականության ստուգման միասնական համակարգի կայքում մուտքագրելով հսկիչ համարը կամ սքանավորելով արագ արձագանքման ծածկագիրը (QR Code):

VEOLIA

Ջուր

«07» 06 2024թ.

N ՄԸ7 21835

ՀՀ Տավուշի մարզի Բերդի համայնքի

ղեկավար Աստղիկ Հակոբյանին

էլ.հասցեն՝ berd.tavush@mta.gov.am/

« ՀՀ ՏԱՎՈՒՇԻ ՄԱՐԶԻ ԲԵՐԴԻ ՀԱՄԱՅՆՔԱՊԵՏԱՐԱՆԻ ԱՇԽԱՏԱԿԱԶՄ » ՀԿՀ
ՄՏԻՑ № 954/ԱԿ24
«06» 06 2024

Առարկան՝ Պարզաբանում գրության վերաբերյալ

Հարգելի տիկին Հակոբյան,

Ի պատասխան Ձեր 29.05.2024թ. N1969/էլ/24 գրության՝ հայտնում եմ, որ Տավուշի մարզի Բերդ քաղաքի Ռ.Մելիքյան փողոցում գտնվող քննարկվող 6 հասցեների համար հնարավոր մոտակա կոյուղու դիտահորը գտնվում է ք.Բերդ Մաշտոց փողոցի սկզբնամասում՝ d=300մմ կոյուղագծի վրա:

Կից ներկայացվում է հատակագիծը:

Առդիր՝ 1 էջ:

Հարգանքով՝

Գլխավոր տնօրեն

Մ. Շահինյան

Պատասխանատու

Լ. Բաբելյան

«ՀԱՅԱՍՏԱՆ «ՎԵՈԼԻԱ ՋՈՒՐ» ՓԲԸ
ԵԼԻՑ 21835
«07» 06 2024թ.

ՀՀ, ք. Երևան,0025,Աբովյան 66ա
Հեռ.՝ 1-85, 0-800-00-185, 011-300-185
Էլ. փոստ՝ am.water.office.all@veolia.com
Վեբ-էջ՝ www.veolia.am

RA, Yerevan,0025, Str. Abovyan 66a
Tel.: 1-85, 0-800-00-185, 011-300-185
E-mail: am.water.office.all@veolia.com
Web site: www.veolia.am

Google

Изображения © Airbus,CNES / Airbus,Maxar Technologies, 2024,Картографические данные © , 2024 50 м

ԱՇԽԱՏԱՆՔԱՅԻՆ ԳԾԱԳՐԵՐԻ ՀԻՄՆԱԿԱՆ ԼՐԱԿԱԶՄԻ ԱՄՓՈՓԱԳԻՐ

№	ԱՇԽԱՏԱՆՔՆԵՐԻ ԱՆՎԱՆՈՒՄ	ԾԱՆՈԹՈՒԹՅՈՒՆ Info
1	Աշխատանքային գծագրերի հիմնական լրակազմի ամփոփագիր և բացատրագիր	ՋԿ-1
2	Տարածքի գլխավոր հատակագիծը ջրահեռացման համակարգերով	ՋԿ-2
3	Կոյուղու համակարգի երկայնական տրամատ Կ-1-1	ՋԿ-3
4	Կոյուղու ե/բ հավաքովի դիտահորեր	ՋԿ-4
5	Կոյուղու ե/բ հավաքովի դիտահորերի տվյալների աղյուսակ	ՋԿ-5
6	Կենցաղային կոյուղաջրերի հեռացման համակարգի լայնական կտրվածքներ,աշխատանքների ծավալների ամփոփագիր	ՋԿ-6

ԲԱՑԱՏՐԱԳԻՐ

ՆԱԽԱԳԻԾԸ ԿԱՏԱՐՎԵԼ Է ՀԱՄԱՁԱՅՆ.
ա) ՊԱՏՎԻՐԱՏՈՒԻ ԱՌԱՋԱՐԿԱՆՔԻ
բ) ԳՈՐԾՈՂ ՇԻՆԱՐԱՐԱԿԱՆ ՆՈՐՄԵՐԻ ԵՎ ԿԱՆՈՆՆԵՐԻ

- ՀՀՇՆ 40.01.02-2020 ՋՐԱՄԱՏԱԿԱՐԱՐՈՒՄ. ԱՐՏԱՔԻՆ ՑԱՆՑԵՐ ԵՎ ԿԱՌՈՒՑՎԱԾՔՆԵՐ
- ՀՀՇՆ 40-01.03-2022 «ԿՈՅՈՒՂԻ. ԱՐՏԱՔԻՆ ՑԱՆՑԵՐ ԵՎ ԿԱՌՈՒՑՎԱԾՔՆԵՐ»
- ՀՀՇՆ 52-01 «ԲԵՏՈՆԵ ԵՎ ԵՐԿԱԹԲԵՏՈՆԵ ԿՈՆՍՏՐՈՒԿՑԻԱՆԵՐ»
- ՍՆԻՊ 3. 02.01 - 87 ՀՈՂԱՅԻՆ ԿԱՌՈՒՑՎԱԾՔՆԵՐ. ՀԻՄՆԱՏԱԿԵՐ ԵՎ ՀԻՄՔԵՐ

Տավուշի մարզի Բերդ քաղաքի Ռ.Մելիքյան փողոցի ջրահեռացման համակարգերի նախագծման աշխատանքների համար հիմք է հանդիսացել <Վեոլիա Ջուր> ՓԲ Ընկերության կողմից տրամադրված 07. 06. 2024 թ-ին համար 21835 տեխնիկական պայմանը:

Նախագծով կոյուղագիծը սկիզբ է առնում Տավուշի մարզի Բերդ քաղաքի Ռ.Մելիքյան փողոցի գոյություն ունեցող կոյուղու դիտահորից մինչև ք.Բերդ Մաշտոցփողոցի սկզբնամասում DN300մմ կոյուղու գծի վրա դիտահորին միացումով:

Կոյուղու ցանցը նախատեսված է իրականացնել ինքնահոս՝ DN200, SN 8 պոլիէթիլենե (PE) ծալքավոր կոյուղու խողովակներով:

ՊԱՅՄԱՆԱԿԱՆ ՆՇԱՆՆԵՐ

Նախագծվող դիտահոր

Կենցաղային կոյուղու խողովակ

ՀԱՍՑԵ՝ ՀԱՄԱՅՆՔ ԲԵՐԴ, ՔԱՂԱՔ ԲԵՐԴ ՌՈՄԱՆՈՍ ՄԵԼԻՔՅԱՆ ՓՈՂՈՑ						
ՏՆՕՐԵՆ	Ռ.ՏՈՆՅԱՆ		ՋՐԱՄԱՏԱԿԱՐԱՐՈՒՄ ԵՎ ԿՈՅՈՒՂԻ ԷՍՔԻԶԱՅԻՆ ԱՌԱՋԱՐԿ	ՓՈՒԼ	ԹԵՐԹ	ԹԵՐԹԵՐ
				ԱՆ	ՋԿ-1	6
ՆԱԽԱԳԾԵՑ	Ռ.ՏՈՆՅԱՆ		Ընդհանուր տվյալներ	«ԽՍՌԱՏՅԱՆ ԱՐԽԻՏԵԿՏ» ՍՊԸ		

ՏԱՐԱԾՔԻ ԳԼԽԱՎՈՐ ՀԱՏԱԿԱԳԻԾ

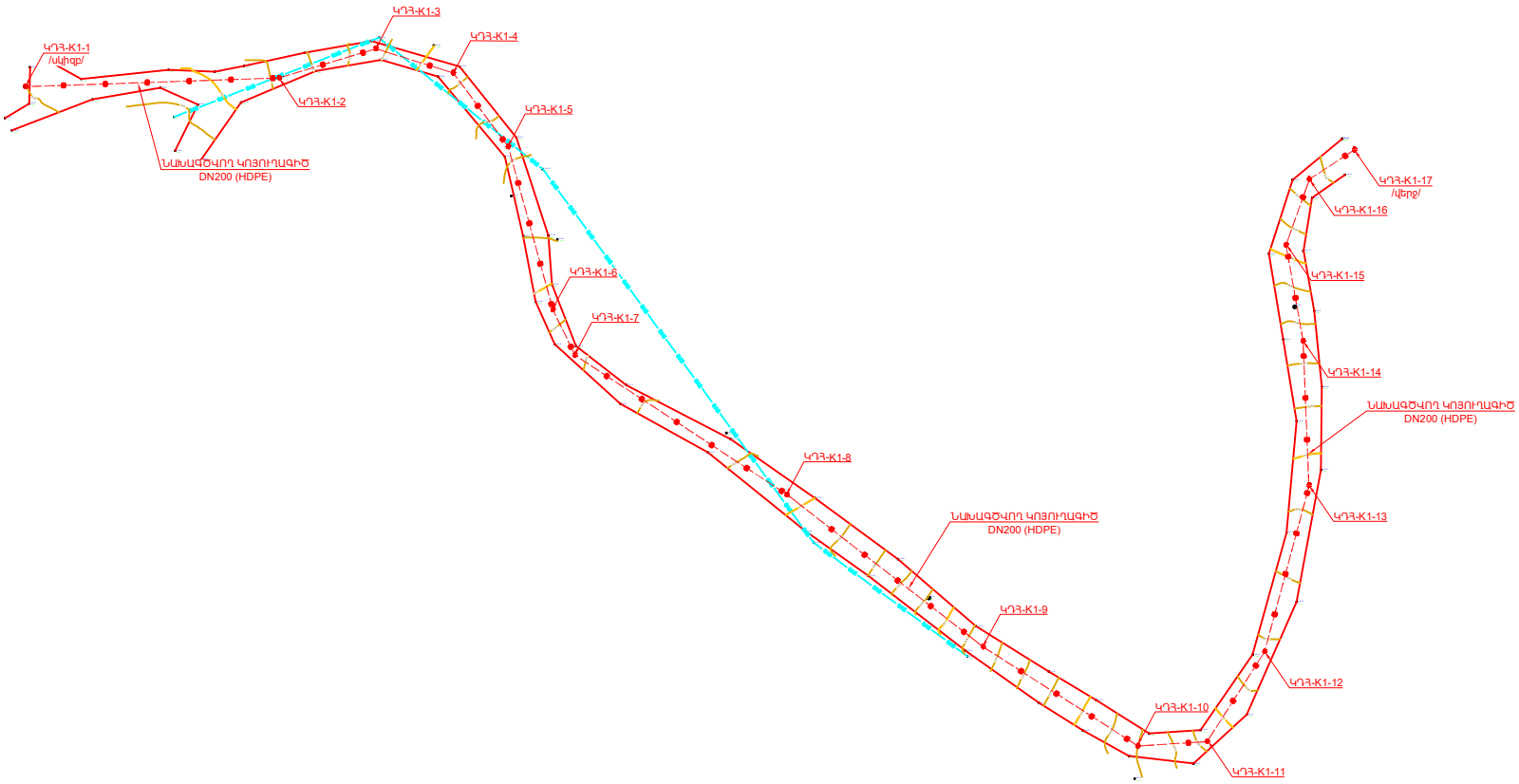

ՀԱՍՑԵ՝ ՀԱՄԱՅՆՔ ԲԵՐԴ, ՔԱՂԱՔ ԲԵՐԴ ՌՈՄԱՆՈՍ ՄԵԼԻՔՅԱՆ ՓՈՂՈՑ						
ՏՆՕՐԵՆ	Ռ.ՏՈՆՅԱՆ		ՋՐԱՄԱՏԱԿԱՐԱՐՈՒՄ ԵՎ ԿՈՅՈՒՂԻ ԷՍՔԻԶԱՅԻՆ ԱՌԱՋԱՐԿ	ՓՈՒԼ	ԹԵՐԹ	ԹԵՐԹԵՐ
				ԱՆ	ՋԿ-2	6
ՆԱԽԱԳԾԵՑ	Ռ.ՏՈՆՅԱՆ		Տարածքի գլխավոր հատակագիծը ջրահեռացման համակարգերով	«ԽԱՌԱՏՅԱՆ ԱՐԽԻՏԵԿՏ» ՍՊԸ		

ԿՈՅՈՒՂԱԳԾԻ ԵՐԿԱՅՆԱԿԱՆ ՏՐԱՄԱՏ Կ-1-1

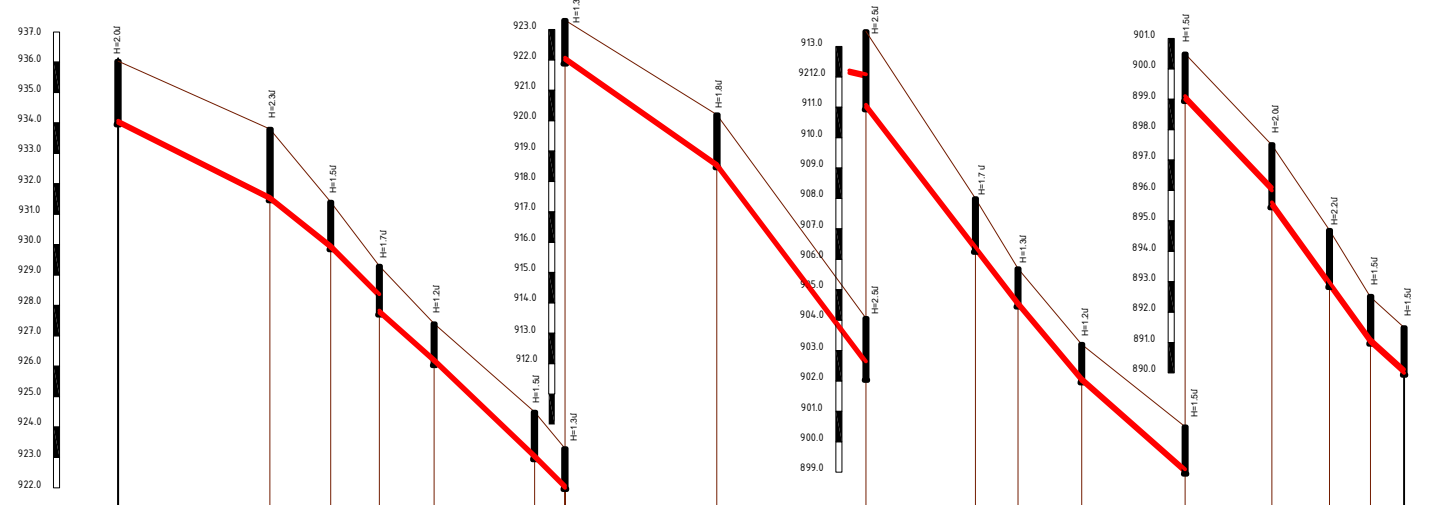

Խողովակի առվակի նիշը	936.03	933.8	931.4	929.3	927.4	924.5	923.3	920.2	913.5	908.0	905.7	903.2	900.5	897.5	894.7	892.5	891.5							
Հողի նախագծային նիշը	934.0	931.5	929.9	928.6	927.6	926.16	923.0	922.0	918.5	918.4	912.0	911.0	906.3	904.5	902.0	899	896.0	895.5	892.87	891.0	890.0			
Խողովակի և մեկուսացման տիպը	ՊՈԼԻԷԹԻԼԵՆԱՅԻՆ ԾԱԼՔԱԿՈՐ ԽՈՂՈՎԱԿ Φ200մմ SN-8								ՊՈԼԻԷԹԻԼԵՆԱՅԻՆ ԾԱԼՔԱԿՈՐ ԽՈՂՈՎԱԿ Φ200մմ SN-8															
Խողովակի հիմքը	ԱՎԱԶԵ ՆԱԽԱՊԱՏՐԱՍՏԱԿԱՆ ՇԵՐՏ H=10 ՍՄ								ԱՎԱԶԵ ՆԱԽԱՊԱՏՐԱՍՏԱԿԱՆ ՇԵՐՏ H=10 ՍՄ															
Թեքություն / Երկարություն	i=0.05	50	i=0.08	54	i=0.095	43	i=0.07	50	i=0.13	49	i=0.13	50	i=0.12	21	i=0.088	34	i=0.105	28.5	i=0.138	32.5	i=0.09	11		
Հեռավորություն		50		20	16	18	33	10	50		49		36	14	21		34		28.5		19	13.5	11	
Դիտահորի կամ կետի համարը	ԿՊՅ-Կ1-1 /սկիզբ/		ԿՊՅ-Կ1-2		ԿՊՅ-Կ1-3	ԿՊՅ-Կ1-4	ԿՊՅ-Կ1-5	ԿՊՅ-Կ1-6	ԿՊՅ-Կ1-7	ԿՊՅ-Կ1-8		ԿՊՅ-Կ1-9		ԿՊՅ-Կ1-10	ԿՊՅ-Կ1-11	ԿՊՅ-Կ1-12		ԿՊՅ-Կ1-13		ԿՊՅ-Կ1-14	ԿՊՅ-Կ1-15	ԿՊՅ-Կ1-16	ԿՊՅ-Կ1-17 /վերջ/	

ՀԱՍՑԵ՝ ՀԱՄԱՅՆՔ ԲԵՐՄ, ՔԱՂԱՔ ԲԵՐՄ ՈՐՄԱՆՈՍ ՄԵԼԻՔՅԱՆ ՓՈՂՈՑ					
ՏԱՐԵՆ	Ռ.ՏՈՒՆՅԱՆ		ՋՐԱՄԱՏԱԿԱՐԱՐՈՒՄ ԵՎ ԿՈՅՈՒՂԻ ԷԼԵՔՏԱՅԻՆ ԱՌԱՋԱՐԿ	ՓՈՒԼ	ԹԵՐԹ	ԹԵՐԹԵՐ
				ՍՆ	ՋԿ-3	6
ՆԱԽԱԳԾԵՑ	Ռ.ՏՈՒՆՅԱՆ		Երկայնական տրամատ Կ1-1	«ԽԱՌՈՒՅՑԱՆ ԱՐԽԻՏԵԿՏ» ՍՊԸ	

i=0.2

ԿՈՅՈՒՂՈՒ Ե/Բ ԴԻՏԱՀՈՐ Մ 1:50

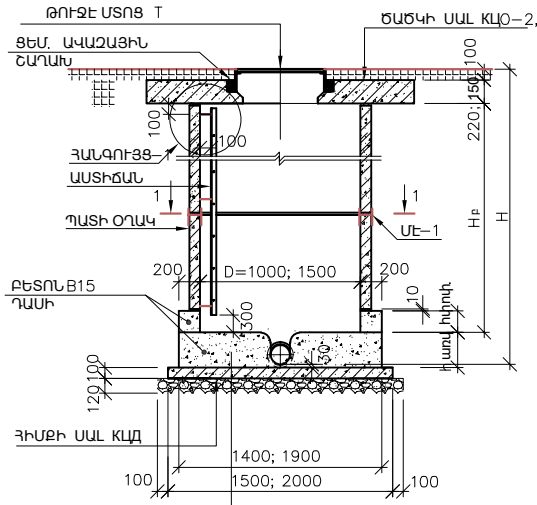

ԱՍՏԻՃԱՆ ԱԾ, Մ 1:20

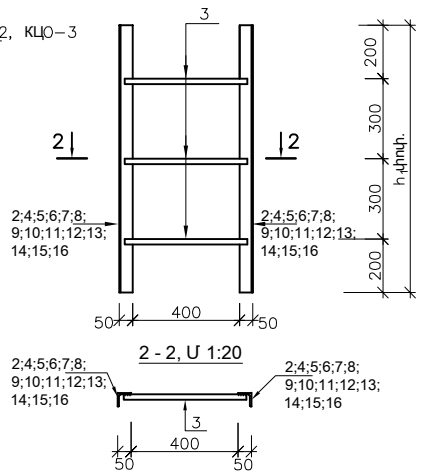

ՄԻԱՑՆՈՂ ԷԼԵՄԵՆՏ ՄԷ-1, Մ 1:10

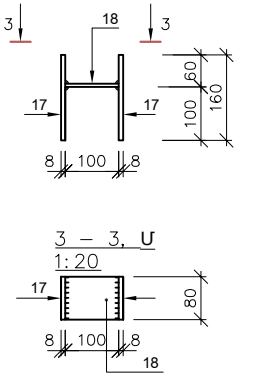

1 - 1, Մ 1:20

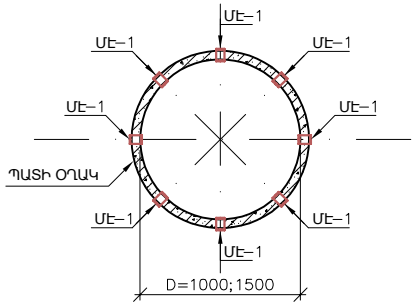

ՀԱՆԳՈՒՅՑ - 1, Մ 1:20

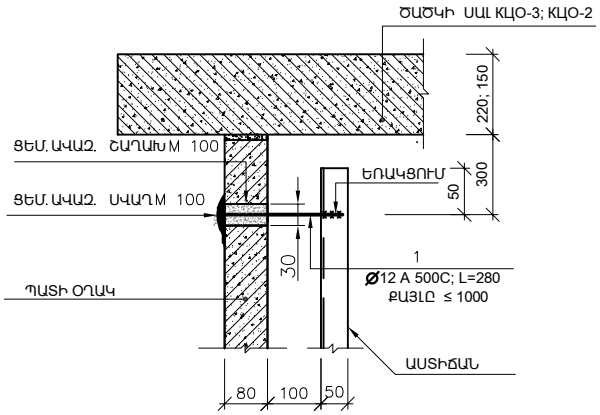

		ԱՍՏԻՃԱՆ H=4.1		46.32
15	ГОСТ 8509-86	∟ 50x50x5 L = 4100	2	15.46
3	СТО АСЧМ 7-93	Φ 20 Ac - I L = 450	14	1.1
		ԱՍՏԻՃԱՆ H=4.4		49.68
16	ГОСТ 8509-86	∟ 50x50x5 L = 4400	2	16.59
3	СТО АСЧМ 7-93	Φ 20 Ac - I L = 450	15	1.1
		ՄԻԱՑՆՈՂ ԷԼԵՄԵՆՏ ՄԷ-1		2.0
17	ГОСТ 19903-74	δ = 8x80 (C245) L = 160	2	0.81
18	ГОСТ 19903-74	δ = 6x80 (C245) L = 100	1	0.38

Դիրք	Նշանակում	Անվանում	Քան.	Ծանուցում (կգ.)
		ԿԱՊՈՂ ԷԼԵՄԵՆՏ		
1	СТО АСЧМ 7-93	Φ 16 A500C L = 280	1	0.44
		ԱՍՏԻՃԱՆ H=1.0		10.84
2	ГОСТ 8509-86	∟ 50x50x5 L = 1000	2	3.77
3	СТО АСЧМ 7-93	Φ 20 Ac - I L = 450	3	1.1
		ԱՍՏԻՃԱՆ H=1.1		12.7
4	ГОСТ 8509-86	∟ 50x50x5 L = 1100	2	4.15
3	СТО АСЧМ 7-93	Φ 20 Ac - I L = 450	4	1.1
		ԱՍՏԻՃԱՆ H=1.3		14.2
5	ГОСТ 8509-86	∟ 50x50x5 L = 1300	2	4.9
3	СТО АСЧМ 7-93	Φ 20 Ac - I L = 450	4	1.1
		ԱՍՏԻՃԱՆ H=1.9		20.92
6	ГОСТ 8509-86	∟ 50x50x5 L = 1900	2	7.16
3	СТО АСЧМ 7-93	Φ 20 Ac - I L = 450	6	1.1
		ԱՍՏԻՃԱՆ H=2.0		22.78
7	ГОСТ 8509-86	∟ 50x50x5 L = 2000	2	7.54
3	СТО АСЧМ 7-93	Φ 20 Ac - I L = 450	7	1.1
		ԱՍՏԻՃԱՆ H=1.8		20.18
8	ГОСТ 8509-86	∟ 50x50x5 L = 1800	2	6.79
3	СТО АСЧМ 7-93	Φ 20 Ac - I L = 450	6	1.1
		ԱՍՏԻՃԱՆ H=2.2		24.3
9	ГОСТ 8509-86	∟ 50x50x5 L = 2200	2	8.3
3	СТО АСЧМ 7-93	Φ 20 Ac - I L = 450	7	1.1
		ԱՍՏԻՃԱՆ H=2.6		29.5
10	ГОСТ 8509-86	∟ 50x50x5 L = 2600	2	9.8
3	СТО АСЧМ 7-93	Φ 20 Ac - I L = 450	9	1.1
		ԱՍՏԻՃԱՆ H=2.7		30.26
11	ГОСТ 8509-86	∟ 50x50x5 L = 2700	2	10.18
3	СТО АСЧМ 7-93	Φ 20 Ac - I L = 450	9	1.1
		ԱՍՏԻՃԱՆ H=2.9		32.86
12	ГОСТ 8509-86	∟ 50x50x5 L = 2900	2	10.93
3	СТО АСЧМ 7-93	Φ 20 Ac - I L = 450	10	1.1
		ԱՍՏԻՃԱՆ H=2.4		26.9
13	ГОСТ 8509-86	∟ 50x50x5 L = 2400	2	9.05
3	СТО АСЧМ 7-93	Φ 20 Ac - I L = 450	8	1.1
		ԱՍՏԻՃԱՆ H=3.2		36.24
14	ГОСТ 8509-86	∟ 50x50x5 L = 3200	2	12.07
3	СТО АСЧМ 7-93	Φ 20 Ac - I L = 450	11	1.1

ՀԱՍՑԵ՝ ՀԱՄԱՅՆՔ ԲԵՐԴ, ՔԱՂԱՔ ԲԵՐԴ ՌՈՄԱՆՈՍ ՄԵԼԻՔՅԱՆ ՓՈՂՈՑ

ՏՇՕՐԵՆ	Ռ.ՏՈՆՅԱՆ		ՋՐԱՄԱՏԱԿԱՐԱՐՈՒՄ ԵՎ ԿՈՅՈՒՂԻ ԷՍԲԻՉԱՅԻՆ ԱՌԱՋԱՐԿ	ՓՈՒԼ	ԹԵՐԹ	ԹԵՐԹԵՐ
				ԱՆ	ՋԿ-4	6
ՆԱԽԱԳԾԵՑ	Ռ.ՏՈՆՅԱՆ		Կոյուղու ե/բ հավաքովի դիտահորեր	«ԽԱՌԱՏՅԱՆ ԱՐԽԻՏԵԿՏ» ՍՊԸ		

ԿՈՅՈՒՂՈՒ ՀՈՐԵՐԻ ՏՎՅԱԼՆԵՐԻ ԱՂՅՈՒՍԱԿ

Դիտահորի համարը հատակագծում	Դիտահորի խորությունը ըստ պրոֆիլի մմ.	Դիտահորի տրամագիծը D մմ	Աշխատանքային մասի բարձրությունը մմ	Նյութերի ծախսը												
				Առվակի բարձրությունը	Առվակի բետոնի ծավալը մ³	Աշխատանքային մաս Hբ				Հատակի սալ		Ծածկի սալ				Բետոն պատի աճեցման համար մ³ (B20 դ.)
						Հավաքովի օղակներ										
						КЦ 15-9	КЦ 10-9	КЦ 15-6	КЦ 10-6	КЦД Ф2000	КЦД Ф1650	ПО Ф1800	ПО Ф1200	КЦП–15–1	КЦП–15–2	
ԿԴՀ-K1-1	2000	1000	1600	0.4	0.7		2				1		1			
ԿԴՀ-K1-2	2300	1000	1900	0.4	0.7		2		1		1		1			
ԿԴՀ-K1-3	1500	1000	1100	0.4	0.7		1		1		1		1			
ԿԴՀ-K1-4	1700	1000	1300	0.4	0.7		2				1		1			
ԿԴՀ-K1-5	1200	1000	800	0.4	0.7		1				1		1			0.063
ԿԴՀ-K1-6	1500	1000	1100	0.4	0.7		1		1		1		1			
ԿԴՀ-K1-7	1300	1000	900	0.4	0.7		1				1		1			0.07
ԿԴՀ-K1-8	1800	1000	1400	0.4	0.7		2				1		1			0.032
ԿԴՀ-K1-9	2500	1000	2100	0.4	0.7		2		1		1		1			
ԿԴՀ-K1-10	1700	1000	1300	0.4	0.7		1		1		1		1			0.063
ԿԴՀ-K1-11	1300	1000	900	0.4	0.7		1				1		1			0.094
ԿԴՀ-K1-12	1200	1000	800	0.4	0.7		1				1		1			0.063
ԿԴՀ-K1-13	1500	1000	1100	0.4	0.7		1		1		1		1			
ԿԴՀ-K1-14	2000	1000	1600	0.4	0.7		2				1		1			
ԿԴՀ-K1-15	2200	1000	1800	0.4	0.7		2				1		1			0.094
ԿԴՀ-K1-16	1500	1000	1100	0.4	0.7		1		1		1		1			
ԿԴՀ-K1-17	1500	1500	1100	0.4	0.7		1		1		1		1			
ԸՆԴՀԱՄԵՆԸ					11.9		24		8		17		17			0.48

ՀԱՍՑԵ՝ ՀԱՄԱՅՆՔ ԲԵՐԴ, ՔԱՂԱՔ ԲԵՐԴ ՌՈՄԱՆՈՍ ՄԵԼԻՔՅԱՆ ՓՈՂՈՑ

ՏՆՕՐԵՆ	Ռ.ՏՈՆՅԱՆ		ՋՐԱՄԱՏԱԿԱՐԱՐՈՒՄ ԵՎ ԿՈՅՈՒՂԻ ԷՍՔԻՉԱՅԻՆ ԱՌԱՋԱՐԿ	ՓՈՒԼ	ԹԵՐԹ	ԹԵՐԹԵՐ
				ԱՆ	ՋԿ-5	6
ՆԱԽԱԳԾԵՑ	Ռ.ՏՈՆՅԱՆ		Կոյուղու ե/բ հավաքովի դիտահորերի տվյալների աղյուսակ	«ԽԱՌԱՏՅԱՆ ԱՐԽԻՏԵԿՏՍ» ՍՊԸ		

Աշխատանքային ծավալներ

Հ/Հ	Աշխատանքների տեսակները և անվանումը	չ.մ.	քանակ	ծանոթ.
	Կոյուղու արտաքին ցանց			
1	Խրամուղու մշակում 4 կարգի գրունտներում էկսկավատորով, կողլիցքով	խ.մ.	705	
2	Խրամուղու մշակում 4 կարգի գրունտներում էկսկավատորով, բարձում ով	խ.մ.	180	
3	Նույնը ձեռքով	խ.մ.	85,0	
4	Ավազի նախապատրաստական շերտ	խ.մ.	34	
5	Կոյուղու պոլիպրոպիլենային ծալքավոր խողովակների մոնտաժում SN8 Φ200	գ.մ.	424	
6	Ե/բ հատակի սալերի տեղադրում դիտահորի տակ ԿԼԴ	հատ	17	Φ1650
7	Ե/բ հատակի սալերի տեղադրում դիտահորի տակ ԿԼԴ	հատ		
8	Դիտահորի բետոնե առվակի պատրաստում	խ.մ.	12.0	բետ. B15
9	Կոյուղու դիտահորի պատի վաքովի կլոր երկատբետոնյա օղակներ Կ Ц 10-9	հատ	24	h = 900 Φ1000
10	Կոյուղու դիտահորի պատի վաքովի կլոր երկատբետոնյա օղակներ Կ Ц 10-6	հատ	8	h = 600 Φ1000
11	Կոյուղու դիտահորի պատի վաքովի կլոր երկատբետոնյա օղակներ Կ Ц 15-9	հատ		h = 900
12	Կոյուղու դիտահորի պատի վաքովի կլոր երկատբետոնյա օղակներ Կ Ц 15-6	հատ		
13	Ե/բ ծածկի սալերի տեղադրում դիտահորի վրա	հատ	17	Φ1200
14	Ե/բ ծածկի սալերի տեղադրում դիտահորի վրա	հատ		
15	Թուջե մտոց	հատ	17	Φ700
16	Հորերի սեյսմիկ մետաղական էլեմենտներ	տ	0.17	
17	Հորերի մետաղական աստիջան	տ	0.18	
18	Բետոն պատի աճեցման համար (B20 դ.)	խ.մ.	0.48	բետոն B20
19	Ցանցի փորձարկումը	գ.մ.	424	
20	Խրամուղու հետլիցք ավազով, տոպանումով	խ.մ.	120	
21	Խրամուղու հետլիցք փափուկ գրունտով տ,ոպանումով	խ.մ.	705	
22	Ավելորդ հողի տեղափոխում	խ.մ.	180	
23	Մետաղական էլեմենտների յուղաներկում	տ	0.35	

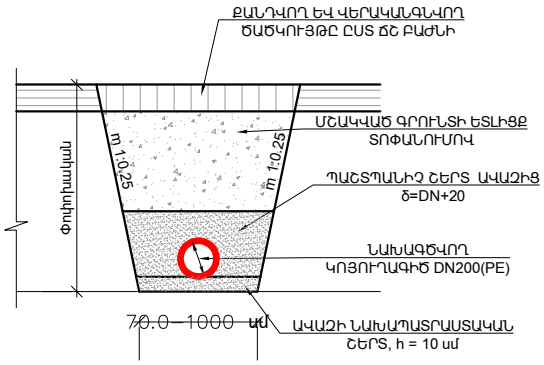

ՀԱՍՑԵ՝ ՀԱՄԱՅՆՔ ԲԵՐԴ, ՔԱՂԱՔ ԲԵՐԴ ՌՈՄԱՆՈՍ ՄԵԼԻՔՅԱՆ ՓՈՂՈՑ

ՏՆՕՐԵՆ	Ռ.ՏՈՆՅԱՆ		ՋՐԱՄԱՏԱԿԱՐԱՐՈՒՄ ԵՎ ԿՈՅՈՒՂԻ ԷՍՔԻԶԱՅԻՆ ԱՌԱՋԱՐԿ	ՓՈՒԼ	ԹԵՐԹ	ԹԵՐԹԵՐ
				ԱՆ	ՋԿ-6	6
ՆԱԽԱԳԾԵՑ	Ռ.ՏՈՆՅԱՆ		Կոյուղու ե/բ հավաքովի դիտահորերի տվյալների աղյուսակ	«ԽԱՌԱՏՅԱՆ ԱՐԽԻՏԵԿՏ» ՍՊԸ		