InfraDesign

Ա Շ Խ Ա Տ Ա Ն Ք Ա Յ Ի Ն
Ն Ա Խ Ա Գ Ի Ծ

ՀՀ ԱՐԱՐԱՏԻ ՄԱՐԶԻ ՄԱՍԻՍ ՀԱՄԱՅՆՔԻ ՀՈՎՏԱՇԱՏԻ ԳՅՈՒՂԻ ԱՄԲՈՒԼԱՏՈՐԻԱՅԻ ԲԱԿԻ ԲԱՐԵԿԱՐԳՄԱՆ ԱՇԽԱՏԱՆՔՆԵՐԻ ՆԱԽԱԳԾԱՆԱԽԱՀԱՇՎԱՅԻՆ ՓԱՍՏԱԹՂԹԵՐԻ ԿԱԶՄՄԱՆ ԽՈՐՀՐԴԱՏՎԱԿԱՆ ԾԱՌԱՅՈՒԹՅՈՒՆՆԵՐ

ՊԱՅՄԱՆԱԳԻՐ N « ԱՄՄՀ-ԳՀԾՁԲ-22/88-2»

«ԻՆՖՐԱ ԴԻԶԱՅՆ» ՍՊԸ	ՄԱՍԻՍ ՀԱՄԱՅՆՔԻ ՂԵԿԱՎԱՐ
Տնօրեն -------------------------------- Ա.Հովհաննիսյան	-------------------------------- Դ. Համբարձումյան
(ստորագրություն)	(ստորագրություն)
Կ.Տ.	Կ.Տ.

«---------------» ----------------------------------- 2022թ

ԲՈՎԱՆԴԱԿՈՒԹՅՈՒՆ

ՀՀ ԱՐԱՐԱՏԻ ՄԱՐԶԻ ՄԱՍԻՍ ՀԱՄԱՅՆՔԻ ՀՈՎՏԱՇԱՏԻ ԳՅՈՒՂԻ ԱՄԲՈՒԼԱՏՈՐԻԱՅԻ ԲԱԿԻ ԲԱՐԵԿԱՐԳՄԱՆ ԱՇԽԱՏԱՆՔՆԵՐԻ ՆԱԽԱԳԾԱՆԱԽԱՀԱՇՎԱՅԻՆ ՓԱՍՏԱԹՂԹԵՐԻ ԿԱԶՄՄԱՆ ԽՈՐՀՐԴԱՏՎԱԿԱՆ ԾԱՌԱՅՈՒԹՅՈՒՆՆԵՐ

Բովանդակություն
Լիցենզիա
Բացատրագիր
Տեխնիկական
Տեղեկանք լիցքի և շին.աղբի լցակույտի տեղերի վերաբերյալ
Աշխատանքների ծավալաթերթ

ՀԱՎԵԼՎԱԾՆԵՐ

1. Երթևեկության կարգավորման սխեմա
2. Օբյեկտի սկզբում և վերջում տեղադրվող տիպային նշան

ԳԾԱԳՐԵՐ

1. Իրադրության հատակագիծ 1
2. Պատվածքի հատակագիծ 2
3. Նշահարման հատակագիծ 3
4. Եզրաքարի, սիզամարգի և երթևեկելի մասի կոնստրուկցիա 4
5. Ջրթող խողովակների գլխադիրներ և կտրվածքներ 5

ՀԱՅԱՍՏԱՆԻ ՀԱՆՐԱՊԵՏՈՒԹՅԱՆ ՔԱՂԱՔԱՇԻՆՈՒԹՅԱՆ ԿՈՄԻՏԵ

ԼԻՑԵՆԶԻԱ

ՔՊԼ 17496

(լիցենզիայի համարը)

ՔԱՂԱՔԱՇԻՆԱԿԱՆ ՓԱՍՏԱԹՂԹԵՐԻ ԻՆԺԵՆԵՐԱԿԱՆ ԲԱԺԻՆՆԵՐԻ ՄՇԱԿՄԱՆ (ԲԱՑԱՌՈՒԹՅԱՄԲ ԿՈՆՍՏՐՈՒԿՏՈՐԱԿԱՆ ՄԱՍԻ, ԻՆՉՊԵՍ ՆԱԵՎ ՇԻՆԱՐԱՐՈՒԹՅԱՆ ԹՈՒՅԼՏՎՈՒԹՅՈՒՆ ՉՊԱՀԱՆՋՈՂ ԱՇԽԱՏԱՆՔՆԵՐԻ) ԳՈՐԾՈՒՆԵՈՒԹՅԱՆ

(գործունեության տեսակը)

Տրված է «26 ՄԱՐՏԻ 2020թ.» «ԻՆՖՐԱ ԴԻԶԱՅՆ» ՍՊԸ ԵՐԵՎԱՆ, ԿԵՆՏՐՈՆ, ՕՍՏՐՈՎՍԿՈՒ Փ., 14Ա

(Լիցենզիան տալու ամսաթիվը, իրավաբանական անձի անվանումն ու գտնվելու վայրը, իսկ անհատ ձեռնարկատիրոջ համար ազգանունը, անունն ու բնակության վայրը)

Գործունեության ժամկետը՝ ԱՆԺԱՄԿԵՏ

ՀՀ ՔԱՂԱՔԱՇԻՆՈՒԹՅԱՆ ԿՈՄԻՏԵԻ ՆԱԽԱԳԱՀԻ ՊԱՐՏԱԿԱՆՈՒԹՅՈՒՆՆԵՐԸ ԿԱՏԱՐՈՂ

(ստորագրությունը)

Կ.Տ.

Ա. ՂՈՒԼԱՐՅԱՆ

(անուն, ազգանուն)

ԲԱՑԱՏՐԱԳԻՐ

Սույն նախագծով նախատեսված է Մասիս համայնքի Հովտաշատ գյուղի ամբուլատորիայի բակի բարեկարգման աշխատանքների նախագիծը:

Նախագիծը կազմվել է ըստ Մասիսի համայնքապետարանի տրված առաջադրանքի:

Ներկայացված տեղամասի հետախուզական և չափագրական աշխատանքները իրականացվել են դեկտեմբեր ամսին:

ՆԵՐԱԾՈՒԹՅՈՒՆ

Ըստ առաջադրանքի անհարժեշտ է Մասիս համայնքի Հովտաշատ գյուղի ամբուլատորիայի բակի բակը բարեկարգել:

Ուսումնասիրության ժամանակ պարզ դարձավ, որ ամբուլատորիան նոր է կառուցվել, սակայն բակային հատվածը գտնվում է անմխիթար վիճակում: Տեղում հազիվ ապահովված է մարդկանց ոտքով մուտքը դեպի ամբուլատորիայի ճակատային հատվածում գտնվող գլխավոր մուտքը: Ամբուլատորիայի ճակատային հատվածը գտնվում է Գայի խճուղու վրա, մոտ 6.2մ ներս: Փողոցի կողմից ամբուլատորիայի ճակատային հատվածի ողջ երկայնքով անցնում է բետոնե վաքեր, որոնք երկու հատվածում փակված են մետաղական խողովակներով, որոնցից մեկը ապահովում է մուտք ամբուլատորիայի ճակատային մուտք, իսկ մյուսը, որը գտնվում է շենքի ձախ կողմում, ապահովում է մուտք դեպի շենքի հետնաբակ, որտեղ գտնվում է նաև Հովտաշատ գյուղի Հայ Փոստի բաժանմունքը: Ըստ առաջադրանքի, անհրաժեշտ է ամբուլատորիայի դիմացի հատվածում ստանալ հարթ տարածք, որտեղ հնարավոր լինի ստեղծել ավտոկայանատեղի: Դրա համար նախագծով բետոնի վաքերը անհրաժեշտ է փոխարինել մետաղական խողովակներով, իսկ երկրորդ շարքվ անցող առուն, որը մասամբ գրունտային է, իսկ մի մասը անցնում է խողովակների միջով, նույնպես անհրաժեշտ է ողջ ամբուլատորիայի ճակատային հատվածով կառուցել մետաղական խողովակ: Ինչպես նաև այդ հատվածում հատող մայթերը քանդել, հարթեցնել ողջ տարածքը: Ամբուլատորիայի աջ մասում անհրաժեշտ է կառուցել 5մ լայնքով ճանապարհ, որպեսզի հնարավոր լինի շտապօգնության մեքենաներին կատարել շրջապտույտ ամբուլատորիայի շուրջ: Նախագծով նախատեսվել է ամբուլատորիայի չորսբոլոր տեղադրել ասֆալտբետոնյա նոր ծածկ: Ամբուլատորիայի դիմացի ավտոկայանատեղին թույլ կտա, որ ամբուլատորիա եկած հիվանդների մեքենները կամ շտապ օգնության մեքենաները չկայանեն փողոցին կից, նեղացնելով գլխավոր երթեկելի հատվածը: Բացի դրանից ամբուլատորիայի դիմացի հատվածում նախատեսվել է երկու փոքր սիզամարգ եզրաքարերով շրջափակված:

ՏԵԽՆԻԿԱԿԱՆ ՆՈՐՄԱՏԻՎՆԵՐ

Նախագծային աշխատանքները կատարվել են ՀՀՇՆ IV-11.05.02-99 նորմանների և պահանջների համաձայն, AutoCad և Civil3D համակարգչային ծրագրերով:

Ըստ տեխնիկական առաջադրանքի ճանապարհի պարամետրերը հետևյալն են.

Գետափնյա փողոցի մայթ

- *Մուտքային ճանապարհների լայնությունը՝ աջ կողմից հաստատուն 5.0մ է, իսկ աջ կողմից փոփոխական՝ մոտավորապես 6.5-7.5մ*
- *Սիզամարգի լայնությունը՝ 1.0մ է,*

Հիմնվելով ակնադիտական, երկրաբանական, շրջակա միջավայրի պահպանության միջոցառումների ուսումնասիրությունների վրա, նախագծով նախատեսվում է իրականացնել հետևյալ աշխատանքները.

Նախատեսվում է

- *Կատարել քանդման աշխատանքներ*
- *Կառուցել մետաղական ջրթող խոխովակները*
- *Կառուցել սիզամարգերը*

- *Կառուցել բակի երթևեկելի մասի պատվածքը*

ՀԱՏԱԿԱԳԻԾ ԵՎ ԵՐԿԱՅՆԱԿԱՆ ԿՏՐՎԱԾՔ

Հետախուզական աշխատանքների ժամանակ կատարվել է չափագրական աշխատանքներ և կազմվել է հրապարակների հատակագիծ:

Երկայնական և լայնական ուղղություններում անհրաժեշտ է որոշ հատվածներում նախատեսվում է իրականացնել պրոֆիլավորման և ջրահեռացման աշխատանքներ:

ՃԱՆԱՊԱՐՀԱՅԻՆ ՊԱՏՎԱԾՔ

Նախատեսվում է իրականացնել հետևյալ շերտերով պատվածքը

- *Երթևեկելի մաս*

I շերտ Մանրահատիկ ա/բետոն, „Բ”տիպ h=5սմ
II շերտ Խիճ բիտումի տարածումով 4.12տ/1000մ2 h=15սմ

ՇՐՋԱԿԱ ՄԻՋԱՎԱՅՐԻ ՊԱՀՊԱՆՈՒՄ

Շինարարության ժամանակ անհրաժեշտ է հատուկ ուշադրություն դարձնել շրջակա միջավայրին: Շինարարական աշխատանքների կատարման ժամանակ անհրաժեշտ է խնամքով վերաբերվել մոտակա ծառերին և թփերին, պահպանելով նրանք վնասումից և ոչնչացումից:

Աշխատանքների ավարտից հետո անհրաժեշտ է մաքրել շրջակա տարածքը ավելորդ բնահողից և շին աղբից տեղափոխելով այն լցակույտ:

Շինարարությանժամանակ պետք է պահպանել հետևյալ նորմատիվային փաստաթղթերը.

ՇՆևԿ III-4.80 «Աշխատանքի անվտանգությունը շինարարությունում» և ՇՆևԿ III-3-1.76 «Շինարարական արտադրության կազմակերպում»:

Շինարարության ժամանակ հաշվի առնել գոյություն ունեցող ստորգետնյա ինժեներական կառուցվածքները /գազատար, ջրատար խողովակաշարեր, կապի և էլեկտրո մալուխներ/ տեղյակ պահելով համապատասխան կազմակերպություններին:

Բնապահպանական բոլոր միջոցառումները պետք է իրականացնել բնապահպանական կառավարման պլանին համապատասխան:

ՆԳՃ՝ ***/Հովհաննիսյան Ա./***

ՊԱՀԱՆՋՎՈՂ ՏԵԽՆԻԿԱԿԱՆ ՄԻՋՈՑՆԵՐԸ
ՀՀ ԱՐԱՐԱՏԻ ՄԱՐԶԻ ՄԱՍԻՍ ՀԱՄԱՅՆՔԻ ՀՈՎՏԱՇԱՏԻ ԳՅՈՒՂԻ ԱՄԲՈՒԼԱՏՈՐԻԱՅԻ ԲԱԿԻ ԲԱՐԵԿԱՐԳՄԱՆ ԱՇԽԱՏԱՆՔՆԵՐԻ ՆԱԽԱԳԾԱՆԱԽԱՀԱՇՎԱՅԻՆ ՓԱՍՏԱԹՂԹԵՐԻ ԿԱԶՄՄԱՆ ԽՈՐՀՐԴԱՏՎԱԿԱՆ ԾԱՌԱՅՈՒԹՅՈՒՆՆԵՐ

Տեխնիկական միջոցի անվանումը	***Տիպը***	***Պահանջվող քանակը***
Ասֆալտբետոնի արտադրության գործարան	առնվազն 30տ/ուժ արտադրողունակությամբ	1
Ավտոինքնաթափ	ցանկացած	3
Էքսկավատոր	ցանկացած	1
Բետոնախառնիչ	ցանկացած	1
Ասֆալտատեղադրիչ	ոչ պակաս 3մ կարգավորող լայնությամբ	1
Ջրի մեքենա	ցանկացած	1
Գլդոն 6-8 տ	թրթռագլդոն	1
Գլդոն 9-11տ	պնևմաանվավոր	1
Գլդոն 12-18 տ	հարթ թմբուկավոր	1
Ավտոգրեյդեր	ցանկացած	1

ՊԱՀԱՆՋՎՈՂ ԼԱԲՈՐԱՏՈՐ ՍՏՈՒԳՈՒՄՆԵՐԸ

ՀՀ ԱՐԱՐԱՏԻ ՄԱՐԶԻ ՄԱՍԻՍ ՀԱՄԱՅՆՔԻ ՀՈՎՏԱՇԱՏԻ ԳՅՈՒՂԻ ԱՄԲՈՒԼԱՏՈՐԻԱՅԻ ԲԱԿԻ ԲԱՐԵԿԱՐԳՄԱՆ ԱՇԽԱՏԱՆՔՆԵՐԻ ՆԱԽԱԳԾԱՆԱԽԱՀԱՇՎԱՅԻՆ ՓԱՍՏԱԹՂԹԵՐԻ ԿԱԶՄՄԱՆ ԽՈՐՀՐԴԱՏՎԱԿԱՆ ԾԱՌԱՅՈՒԹՅՈՒՆՆԵՐ

N	Աշխատանքի անվանումը			Չափման միավոր	Քանակ
1	Ա/բ խառնուրդի կազմության ընտրություն (բաղադրատոմս),մանրահատիկ, տիպը			հատ	1
2	Ա/բ խառնուրդի կազմության ընտրություն (բաղադրատոմս),խոշորաահատիկ,տիպը			հատ	0
3	Ավազ ա/բ խառնուրդի համար			նմուշ	1
*	խոշորահատիկ ա/բ-ի համար 1000մ3-ից 1 նմուշ			նմուշ	0
*	մանրահատիկ ա/բ-ի համար 1000մ3-ից 1 նմուշ			նմուշ	1
4	Խիճ ա/բ խառնուրդի համար			նմուշ	2
5	Ա/բ խառնուրդ ԱԲԳ-ից, մանրահատիկ, ամեն 500տ 1 նմուշ			նմուշ	0
6	Ա/բ խառնուրդ ԱԲԳ-ից, խոշորահատիկ,ամեն 500տ 1 նմուշ			նմուշ	0
7	Ա/բ խառնուրդ տեղադրված փռված,չխտացված,մանրահատիկ ամեն 500տ 1 նմուշ			նմուշ	0
8	Ա/բ խառնուրդ տեղադրված փռված,չխտացված,խոշորահատիկ ամեն 500տ 1 նմուշ			նմուշ	0
9	Հանքային փոշի			նմուշ	2
*	մանրահատիկ ա/բ-ի համար 200տ-ից 1 անգամ			նմուշ	1
*	խոշորահատիկ ա/բ-ի համար 200տ-ից 1 անգամ			նմուշ	0
10	Կապակցող նյութ բիտում			նմուշ	0
*	մանրահատիկ, ամեն 50տ 1 նմուշ			նմուշ	0
*	խոշորահատիկ, ամեն 50տ 1 նմուշ			նմուշ	0
11	Բնահող լիցքի համար սկզբում 1 նմուշ, հանքավայրը փոխելու դեպքում, յուրաքանչյուր հանքից մեկ նմուշ			նմուշ	
12	Բնահողային լիցքի խտացում, յուրաքանչյուր 200մ ից 1 նմուշ			նմուշ	0
13	Խճավազային խառնուրդ C-5,C-6 հիմքի համար 1500մ3-ից 1 նմուշ			նմուշ	0
14	Խճավազային խառնուրդ C-5,C-6 հիմքի խտացում 500գծմ 1 նմուշ			տեղ	0
15	Ենթահիմքի լցանյութ, հանքից 1նմուշ, այնուհետև ամեն 2000մ3ի դեպքում 1 նմուշ			նմուշ	
16	Ավազակոպճային հիմքի խտացման ստուգում ամեն 200գծմ 1փորձ.			տեղ	
17	Ավազակոպիճ կողնակների համար 1 նմուշ,հանքավայրը փոխելու դեպքում, յուրաքանչյուր հանքից մեկ նմուշ			նմուշ	1
18	Ավազակոպճային կողնակների տեղում խտացման ստուգում 1000գծմ 1փորձ.			տեղ	
19	Ա/բ խառնուրդ տեղադրված խտացված կեռային նմուշ(ամեն 7000մ2 համար 1 լրակազմ 3 նմուշ)			լրակազմ	0
26	Հարթության որոշում , համաձայն ՀՀՇՆ IV-11.05.02-99, ՀՀ Կառավարության արձանագրային որոշում թիվ 38 29 սեպ.2016			կմ	0

ՕՐԱՑՈՒՅՑԱՅԻՆ ԳՐԱՖԻԿ
ՀՀ ԱՐԱՐԱՏԻ ՄԱՐԶԻ ՄԱՍԻՍ ՀԱՄԱՅՆՔԻ ՀՈՎՏԱՇԱՏԻ ԳՅՈՒՂԻ ԱՄԲՈՒԼԱՏՈՐԻԱՅԻ ԲԱԿԻ ԲԱՐԵԿԱՐԳՄԱՆ ԱՇԽԱՏԱՆՔՆԵՐԻ ՆԱԽԱԳԾԱՆԱԽԱՀԱՇՎԱՅԻՆ ՓԱՍՏԱԹՂԹԵՐԻ ԿԱԶՄՄԱՆ ԽՈՐՀՐԴԱՏՎԱԿԱՆ ԾԱՌԱՅՈՒԹՅՈՒՆՆԵՐ

N ը/կ	Կատարվելիք աշխատանքների առանձին տեսակների անվանումներ	I եռամսյակ			II եռամսյակ			III եռամսյակ			IV եռամսյակ		
		հունվար	փետրվար	մարտ	ապրիլ	մայիս	հունիս	հուլիս	օգոստոս	սեպտեմբեր	հոկտեմբեր	նոյեմբեր	դեկտեմբեր
1	*2*	*3*	*4*	*5*	*6*	*7*	*8*	*9*	*10*	*11*	*12*	*13*	*14*
1	**Լաբորատոր աշխատանքներ**												
2	**Հողային աշխատանքներ**												
3	**Ճանապարհային պատվածք**												
4	**Եզրաքարեր**												
5	**Մայթեր**												

ՀՀ ԱՐԱՐԱՏԻ ՄԱՐԶԻ ՄԱՍԻՍ ՀԱՄԱՅՆՔԻ ՀՈՎՏԱՇԱՏԻ ԳՅՈՒՂԻ ԱՄԲՈՒԼԱՏՈՐԻԱՅԻ ԲԱԿԻ ԲԱՐԵԿԱՐԳՄԱՆ ԱՇԽԱՏԱՆՔՆԵՐԻ ՆԱԽԱԳԾԱՆԱԽԱՀԱՇՎԱՅԻՆ ՓԱՍՏԱԹՂԹԵՐԻ ԿԱԶՄՄԱՆ ԽՈՐՀՐԴԱՏՎԱԿԱՆ ԾԱՌԱՅՈՒԹՅՈՒՆՆԵՐ

Նախատեսված աշխատանքների կատարման համար պահանջվում են ՝<<Քաղաքաշինության բնագավառում շինարարության իրականացում>> լիցենզիա, ըստ հետևյալ ոլորտի՝ ***Տրանսպորտային*** *:*

Աշխատանքային ռեսուրսներ

Նախատեսված աշխատանքների իրականացման համար աշխատանքային ռեսուրսների նվազագույն պահանջներն են.

N	*Որակավորումը*	*Մասնագիտական փորձը*		
		գործունեության ոլորտը	*կատարած աշխատանքը*	*նվազագույն մասնագիտական փորձը*
1	ճարտարագետ -շինարար կամ ճարտարագետ-ճանապարհաշինարար	տրասպորտային շինարարություն	ճանապարհների, կամուրջների կառուցման աշխատանքներ	3 տարի
2	տեխնիկ-շինարար կամ տեխնիկ - ճանապարհաշինարար	տրասպորտային շինարարություն	ճանապարհների, կամուրջների կառուցման աշխատանքներ	3 տարի

ՀԱՅԱՍՏԱՆԻ ՀԱՆՐԱՊԵՏՈՒԹՅԱՆ ԱՐԱՐԱՏԻ ՄԱՐԶԻ
ՄԱՍԻՍԻ ՀԱՄԱՅՆՔԱՊԵՏԱՐԱՆԻ ԱՇԽԱՏԱԿԱԶՄԻ ՔԱՐՏՈՒՂԱՐ

ՀՀ, Արարատի մարզ, Մասիս համայնք, ք.Մասիս, Կենտրոնական հրապարակ թիվ 4
հեռ՝ (0236) 43040,40440, էլ. փոստ՝ masis.ararat@mta.gov.am

N 4121, *21 դեկտեմբեր 2022թ.*

<<ԻՆՖՐԱ ԴԻԶԱՅՆ>> ՍՊԸ
ՏՆՕՐԵՆ
ԱՐՄԵՆ ՀՈՎՀԱՆՆԻՍՅԱՆԻՆ

Հարգելի պարոն Հովհաննիսյան

Ի պատասխան Ձեր 19.12.2022թվականի գրության տեղեկացնում եմ, որ Արարատի մարզի Մասիս համայնքի Հովտաշատ գյուղի ամբուլատորիայի բակի բարեկարգման աշխատանքների ընթացքում առաջացած շինարարական աղբի և ավելորդ գրունտի տեղափոխման հեռավորությունը կազմում է 8կմ, իսկ տարածքում առկա ավազակոպճի և խճի հանքերի հեռավորությունը 3կմ:

Աշխատակազմի քարտուղար **Վարդան Գաբրիելյան**

Կատ. Կոմունալ
տնտեսության և
տրանսպորտի բաժնի պետի
տեղակալ՝ Ս. Ամիրջանյան

ԱՇԽԱՏԱՆՔՆԵՐԻ ԾԱՎԱԼԱԹԵՐԹ			
ՀՀ ԱՐԱՐԱՏԻ ՄԱՐԶԻ ՄԱՍԻՍ ՀԱՄԱՅՆՔԻ ՀՈՎՏԱՇԱՏԻ ԳՅՈՒՂԻ ԱՄԲՈՒԼԱՏՈՐԻԱՅԻ ԲԱԿԻ ԲԱՐԵԿԱՐԳՄԱՆ ԱՇԽԱՏԱՆՔՆԵՐԻ ՆԱԽԱԳԾԱՆԱԽԱՀԱՇՎԱՅԻՆ ՓԱՍՏԱԹՂԹԵՐԻ ԿԱԶՄՄԱՆ ԽՈՐՀՐԴԱՏՎԱԿԱՆ ԾԱՌԱՅՈՒԹՅՈՒՆՆԵՐ			
Հ/Հ	Աշխատանքների անվանումը	Չափի միավոր	Քանակը
1	2	3	4
I.	**Հողային և քանդման աշխատանքներ**		
1	Բետոնե եզրաքարերի քանդում, բարձում ավտոինքնաթափեր էքսկավատորով (0,65մ3), տեղափոխում լցակույտ 8կմ հեռավորությամբ	գծ.մ	67.5
2	Նույնը ձեռքով	գծ.մ	7.5
3	Ե/բ 30x34 վաքերի քանդում, բարձում ավտոինքնաթափեր էքսկավատորով (0,65մ3), տեղափոխում լցակույտ 8կմ հեռավորությամբ	մ^3	5.9
4	Մայթի ասֆալտի շերտի քանդում, բարձում ավտոինքնաթափեր էքսկավատորով (0,65մ3), տեղափոխում լցակույտ 8կմ հեռավորությամբ	մ^3	1.03
5	Մայթի համար 10eIV կարգի գրունտի քանդում, բարձում ավտոինքնաթափեր էքսկավատորով (0,65մ3), տեղափոխում լցակույտ 8կմ հեռավորությամբ	մ^3	10.9
6	Երթ.մասի ասֆալտի շերտի քանդում, բարձում ավտոինքնաթափեր էքսկավատորով (0,65մ3), տեղափոխում լցակույտ 8կմ հեռավորությամբ	մ^3	4.36
7	Երթ.մասի համար IV(10e) կարգի գրունտի մշակում և տեղափոխում բուլդոզերով 20մ լիցք, ջրում, և խտացում	մ^3	4.36
8	Երթ.մասի համար 10eIV կարգի գրունտի քանդում, բարձում ավտոինքնաթափեր էքսկավատորով (0,65մ3), տեղափոխում լցակույտ 8կմ հեռավորությամբ	մ^3	21.8
9	Երթ.մասի բետոնե պատվածքի քանդում, բարձում ավտոինքնաթափեր էքսկավատորով (0,65մ3), տեղափոխում լցակույտ 8կմ հեռավորությամբ	մ^3	5.5
10	Գոյություն ունեցող d=273մմ խողովակների ապամոնտաժում, վերադարձ սեփականատիրոջը	հատ	4.0
		գծ.մ	21.50
		տ	0.711
II.	**Կառուցման աշխատանքներ**		
1	Բազալտե եզրաքարերի տեղադրում 150x300մմ չափսի բետոնե հիմքի վրա	գծ.մ	48.3
2	Մանրահատիկ ա/բետոն, „Բ"տիպ, h=5սմ	մ^2	657.0
3	Խիճ բիտումի տարածումով 4.12տ/1000մ2, h=15սմ	մ^2	657.0
4	Սիզամարգի համար բուսահողի տեղափոխում 3կմ հեռավորության վրա գտնվող պահեստից և բաշխումը սիզամարգերում ձեռքով 10սմ հաստությամբ	մ^2	14.00
		մ^3	1.40
5	Սիզամարգերում բազմամյա խոտաբույսի ցանում	մ^2	14.00
6	Կոյուղու դիտահորի կափարիչ, d=600մմ	հատ	1.00
7	Դիտահորի կափարիչի համար տեղադրում ց/ավազե շաղախով	մ^3	0.14
8	Մետաղական խողովակի տեղադրում d=273մմ; 1գծ.մ=33,05կգ; δ=5մմ	հատ	2
		գծ.մ	58.5
9	Մետաղական խողովակի մուտքի և ելքի գլխամասերի կառուցում B15 դասի միաձույլ բետոնից	հատ	2
		մ^3	0.75
10	Քսվածքային ջրամեկուսացում	մ^2	50.2

Կազմեց՝ *[signature]* */Հովհաննիսյան Ա./*

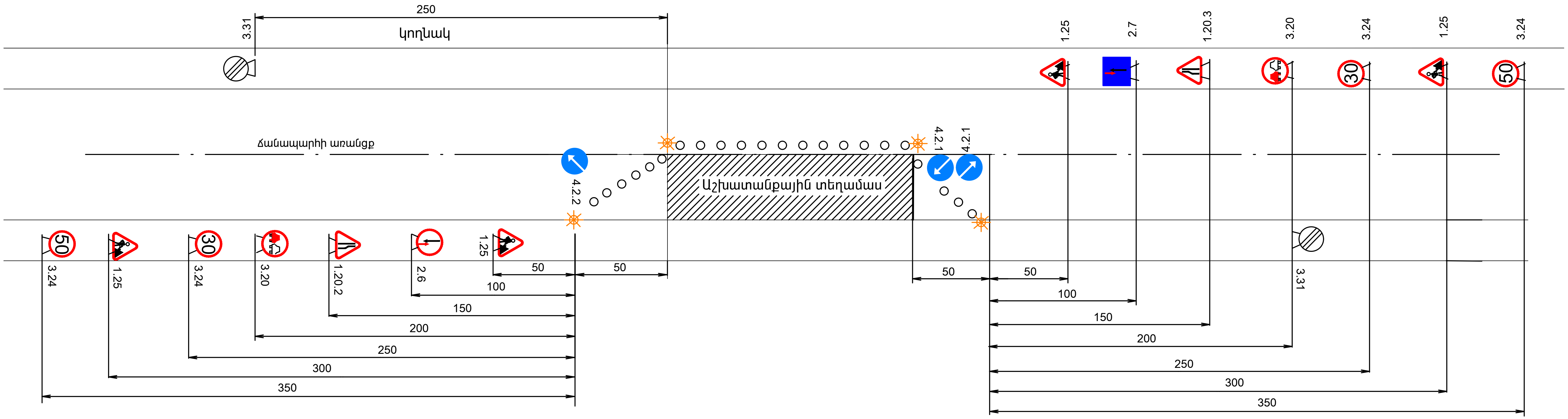

Պայմանական նշաններ

1.25	Ճանապարհային աշխատանքներ
1.20.2	Ճանապարհի նեղացում
1.20.3	Ճանապարհի նեղացում
3.20	Վազանցն արգելվում է
3.24	Առավելագույն արագության սահմանափակում
3.31	Բոլոր սահմանափակումների վերջ
4.2.1	Արգելքի շրջանցում աջից
4.2.2	Արգելքի շրջանցում ձախից
2.6	Հանդիպակաց շարժման առավելություն
2.7	Առավելություն հանդիպակաց շարժման նկատմամբ
	Լուսաազդանշանային առկայծող լապտեր

ԻՆՖՐԱ ԴԻԶԱՅՆ

Երթևեկության կարգավորման սխեմա

Թերթ 1

ՕԲՅԵԿՏԻ ԱՆՎԱՆՈՒՄԸ . . . .
NAME OF WORKS . . . .
ՊԱՏՎԻՐԱՏՈՒ . . . .
CLIENT . . . .
ԿԱՊԱԼԱՌՈՒ . . . .
CONTRACTOR . . . .
ՇԻՆԱՐԱՐԱԿԱՆ ԱՇԽԱՏԱՆՔՆԵՐԻ ՍԿԻԶԲ . . . .
.
DEADLINES OF CONSTRACTION BEGINNING . . . .
ՎԵՐՋ . . . .
END . . . .
ԼՐԱՑՈՒՑԻՉ ՏԵՂԵԿՈՒԹՅՈՒՆՆԵՐԻ ՀԱՄԱՐ ԶԱՆԳԵԼ ՀԵՌ. . . . .
. .
PHONE NUMBER FOR ADDITIONAL INFORMATION . . . .

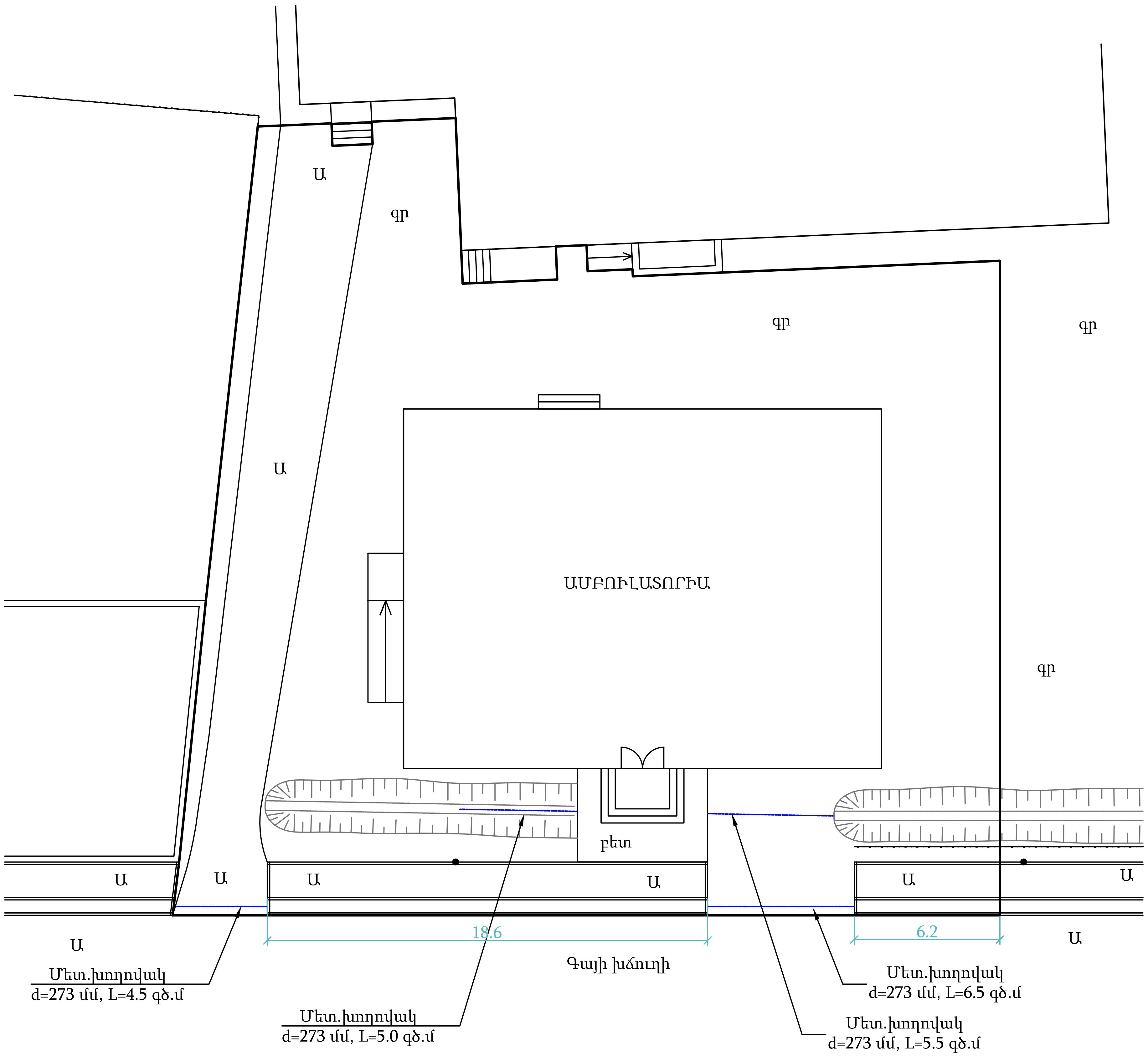

Ծանոթություն:

- Փոխվող խողովակների երկարությունը՝ 4.5+5.0+5.5+6.5=21.5գծ.մ
- Քանդվող 30x34 վաք՝ 18.6+6.2=24.8գծ.մ
- Քանդվող բետոնե եզրաքար՝ 3*18.6+2*6.2+3*2.25=74.95գծ.մ
- Քանդվող մայթի ծածկ՝ 25.8+8.4=34.2քմ
- Քանդվող երթ.մասի ծածկ՝ 109քմ
- Քանդվող բետոնե ծածկ՝ 27.6քմ

ՊԱՅՄԱՆԱԿԱՆ ՆՇԱՆՆԵՐ

Շենքեր, շինություններ	Սիզամարգեր	Բազալե եզրամայթ 15x30սմ
670.0 Սև հորիզոնականներ	Մուտքեր, իջատեղեր, լայնացումներ	Բետոնե եզրաշար 10x20սմ
1685.01 Սև նիշեր	Երթևեկալի մասի ասֆալտ	Երթևեկելի մասի եզր
Ցանկապատ	Կողնակ	Ասֆալտապատման եզր
Դիտահորեր	Ջրթող խողովակներ	Կյուվետ
		Բետոնե վաքեր

ՊԱՇՏՈՆ	ԱՆՈՒՆ ԱԶԳԱՆՈՒՆ	ՍՏՈՐԱԳՐ.	
ՏՆՕՐԵՆ	Ա. ՀՈՎՀԱՆՆԻՍՅԱՆ	[signature]	
ԳԾԵՑ	Ա. ՀՈՎՀԱՆՆԻՍՅԱՆ	[signature]	
ՍՏՈՒԳԵՑ	Ա. ՀՈՎՀԱՆՆԻՍՅԱՆ	[signature]	
		ԱՄՍԱԹԻՎ	
	Մ 1:200	ՄԱՍՇՏԱԲԸ	

ՆԱԽԱԳԾԻ ԱՆՈՒՆ

ՀՀ ԱՐԱՐԱՏԻ ՄԱՐԶԻ ՄԱՍԻՍ ՀԱՄԱՅՆՔԻ ՀՈՎՏԱՇԱՏԻ ԳՅՈՒՂԻ ԱՄԲՈՒԼԱՏՈՐԻԱՅԻ ԲԱԿԻ ԲԱՐԵԿԱՐԳՄԱՆ ԱՇԽԱՏԱՆՔՆԵՐԻ ՆԱԽԱԳԾԱՆԱԽԱՀԱՇՎԱՅԻՆ ՓԱՍՏԱԹՂԹԵՐԻ ԿԱԶՄՄԱՆ ԽՈՐՀՐԴԱՏՎԱԿԱՆ ԾԱՌԱՅՈՒԹՅՈՒՆՆԵՐ

ԳԾԱԳՐԻ ԱՆՈՒՆ	ՓՈՒԼ	ԹԵՐԹ	ԹԵՐԹԵՐ
Բարեկարգում	ԱՆ	1	5

Իրադրության հատակագիծ

ԻՆՖՐԱ ԴԻԶԱՅՆ

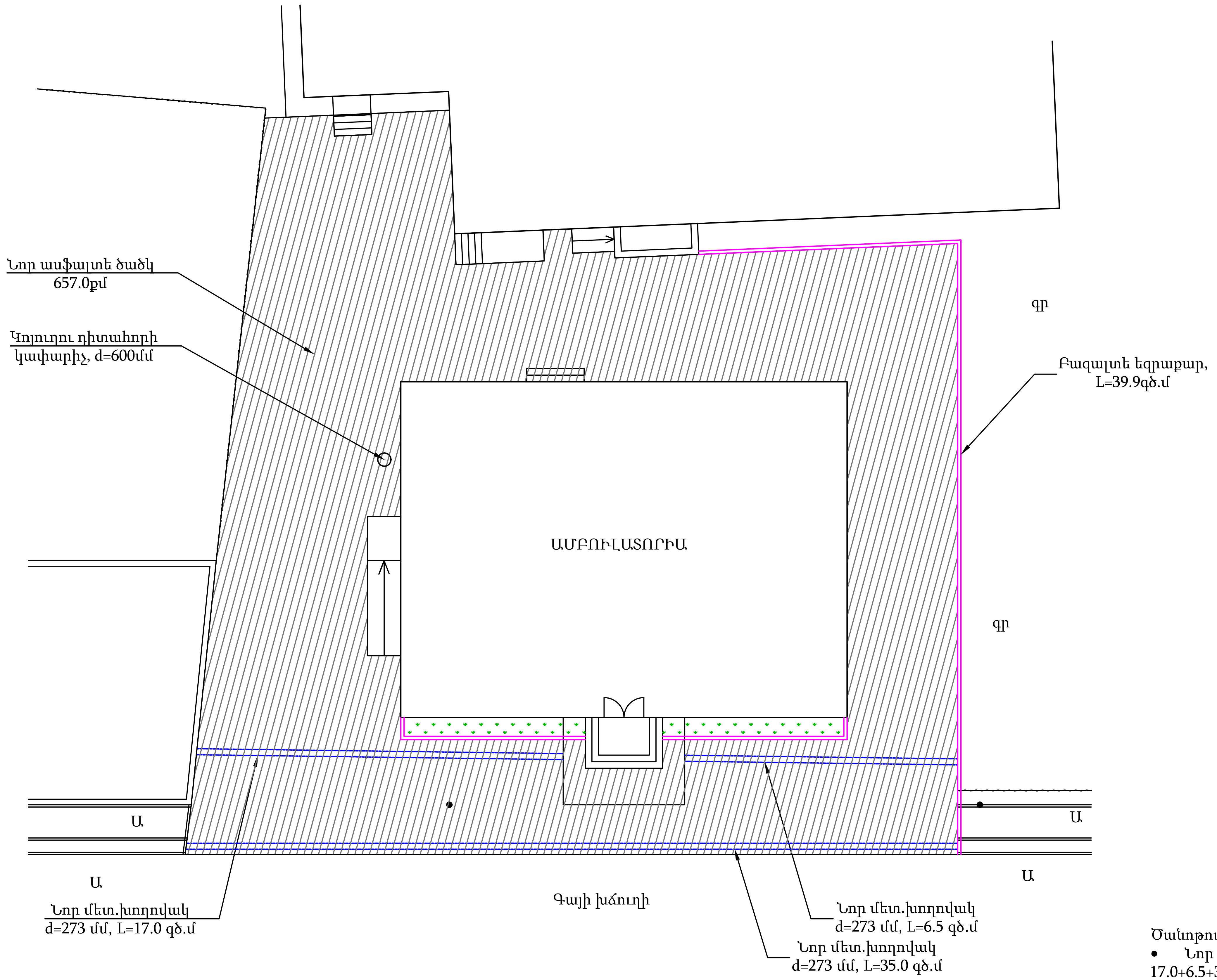

Ծանոթություն:

- Նոր մետ.խողովակ d=273 մմ՝ 17.0+6.5+35.0=58.5գծ.մ
- Բազալտե եզրաքար՝ 39.9+2*4.2=48.3գծ.մ
- Սիզամարգ՝ 2*7.0=14.0քմ
- Նոր երթ.մասի ծածկ՝ 657.0քմ

ՊԱՅՄԱՆԱԿԱՆ ՆՇԱՆՆԵՐ

- Շենքեր, շինություններ
- Սև հորիզոնականներ
- 1685.01 Սև նիշեր
- Ցանկապատ
- Դիտահորեր
- Սիզամարգեր
- Մուտքեր, իջատեղեր, լայնացումներ
- Երթևեկալի մասի ասֆալտ
- Կողնակ
- Ջրթող խողովակներ
- Բազալե եզրամայթ 15x30սմ
- Բետոնե եզրաշար 10x20սմ
- Երթևեկելի մասի եզր
- Ասֆալտապատման եզր
- Կյուվետ
- Բետոնե վաքեր

ՊԱՇՏՈՆ	ԱՆՈՒՆ ԱԶԳԱՆՈՒՆ	ՍՏՈՐԱԳՐ.
ՏՆՕՐԵՆ	Ա. ՀՈՎՀԱՆՆԻՍՅԱՆ	[signature]
ԳԾԵՑ	Ա. ՀՈՎՀԱՆՆԻՍՅԱՆ	[signature]
ՍՏՈՒԳԵՑ	Ա. ՀՈՎՀԱՆՆԻՍՅԱՆ	[signature]
		ԱՄՍԱԹԻՎ
	Մ 1:200	ՄԱՍՇՏԱԲԸ

ՆԱԽԱԳԾԻ ԱՆՈՒՆ
ՀՀ ԱՐԱՐԱՏԻ ՄԱՐԶԻ ՄԱՍԻՍ ՀԱՄԱՅՆՔԻ ՀՈՎՏԱՇԱՏԻ ԳՅՈՒՂԻ ԱՄԲՈՒԼԱՏՈՐԻԱՅԻ ԲԱԿԻ ԲԱՐԵԿԱՐԳՄԱՆ ԱՇԽԱՏԱՆՔՆԵՐԻ ՆԱԽԱԳԾԱՆԱԽԱՀԱՇՎԱՅԻՆ ՓԱՍՏԱԹՂԹԵՐԻ ԿԱԶՄՄԱՆ ԽՈՐՀՐԴԱՏՎԱԿԱՆ ԾԱՌԱՅՈՒԹՅՈՒՆՆԵՐ

ԳԾԱԳՐԻ ԱՆՈՒՆ
Բարեկարգում

ՓՈՒԼ	ԹԵՐԹ	ԹԵՐԹԵՐ
ԱՆ	2	5

Պատվածքի հատակագիծ

ԻՆՖՐԱ ԴԻԶԱՅՆ

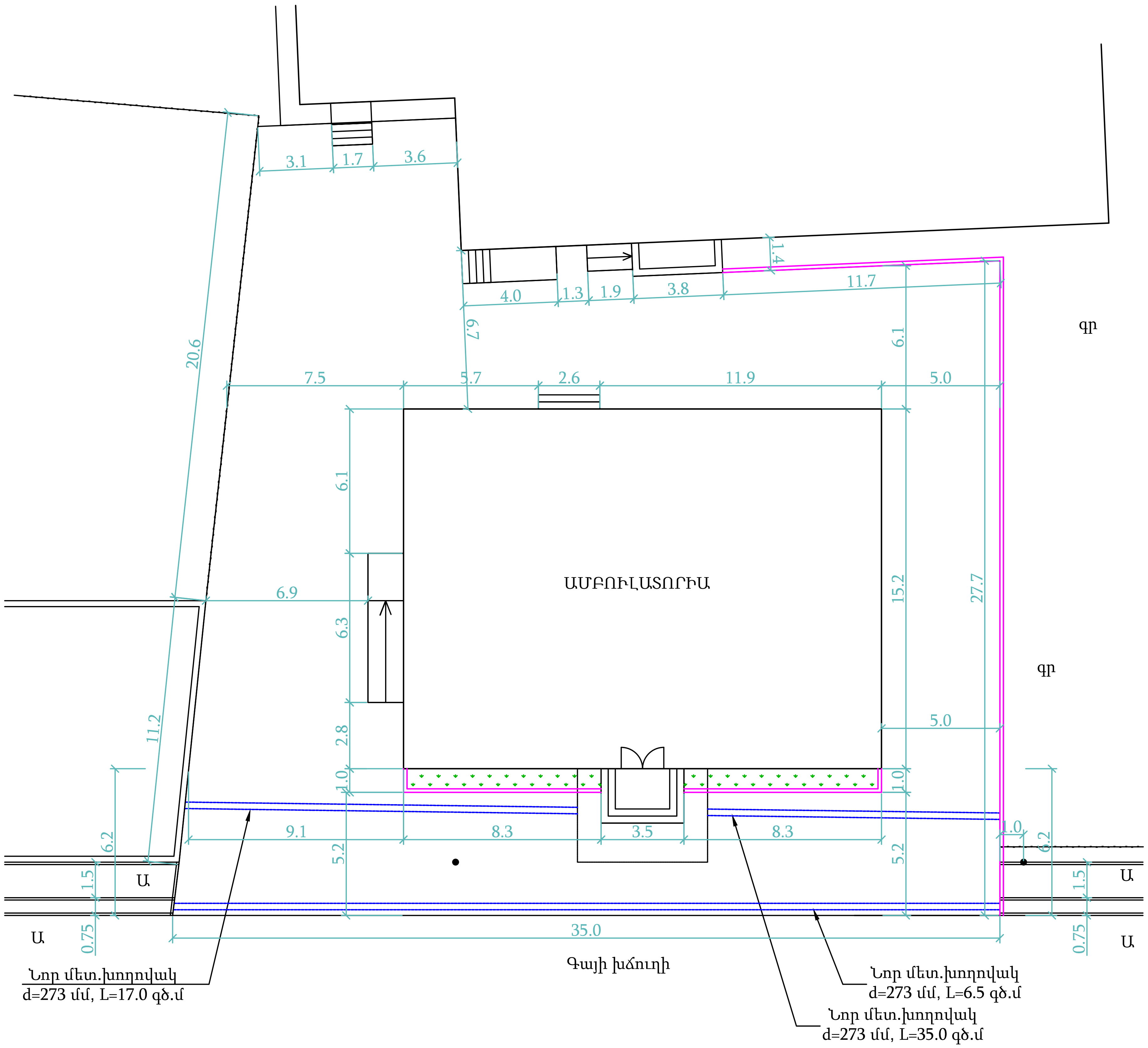

ՊԱՅՄԱՆԱԿԱՆ ՆՇԱՆՆԵՐ

Շենքեր, շինություններ	Սիզամարգեր	Բազալտե եզրամայթ 15x30սմ
Սև հորիզոնականներ	Մուտքեր, իջատեղեր, լայնացումներ	Բետոնե եզրաշար 10x20սմ
1685.01 Սև նիշեր	Երթևեկալի մասի ասֆալտ	Երթևեկելի մասի եզր
Ցանկապատ	Կողնակ	Ասֆալտապատման եզր
Դիտահորեր	Ջրթող խողովակներ	Կյուվետ
		Բետոնե վաքեր

ՊԱՇՏՈՆ	ԱՆՈՒՆ ԱԶԳԱՆՈՒՆ	ՍՏՈՐԱԳՐ.	
ՏՆՕՐԵՆ	Ա. ՀՈՎՀԱՆՆԻՍՅԱՆ	[signature]	
ԳԾԵՑ	Ա. ՀՈՎՀԱՆՆԻՍՅԱՆ	[signature]	
ՍՏՈՒԳԵՑ	Ա. ՀՈՎՀԱՆՆԻՍՅԱՆ	[signature]	
		ԱՄՍԱԹԻՎ	
	Մ 1:200	ՄԱՍՇՏԱԲ	

ՆԱԽԱԳԾԻ ԱՆՈՒՆ
ՀՀ ԱՐԱՐԱՏԻ ՄԱՐԶԻ ՄԱՍԻՍ ՀԱՄԱՅՆՔԻ ՀՈՎՏԱՇԱՏԻ ԳՅՈՒՂԻ ԱՄԲՈՒԼԱՏՈՐԻԱՅԻ ԲԱԿԻ ԲԱՐԵԿԱՐԳՄԱՆ ԱՇԽԱՏԱՆՔՆԵՐԻ ՆԱԽԱԳԾԱՆԱԽԱՀԱՇՎԱՅԻՆ ՓԱՍՏԱԹՂԹԵՐԻ ԿԱԶՄՄԱՆ ԽՈՐՀՐԴԱՏՎԱԿԱՆ ԾԱՌԱՅՈՒԹՅՈՒՆՆԵՐ

ԳԾԱԳՐԻ ԱՆՈՒՆ	ՓՈՒԼ	ԹԵՐԹ	ԹԵՐԹԵՐ
Բարեկարգում	ԱՆ	3	5

Նշահարման հատակագիծ

ԻՆՖՐԱ ԴԻԶԱՅՆ

ԵԶՐԱՔԱՐԻ, ՍԻԶԱՄԱՐԳԻ ԵՎ ԵՐԹԵՎԵԿԵԼԻ ՄԱՍԻ ԿՈՆՍՏՐՈՒԿՑԻԱՆ

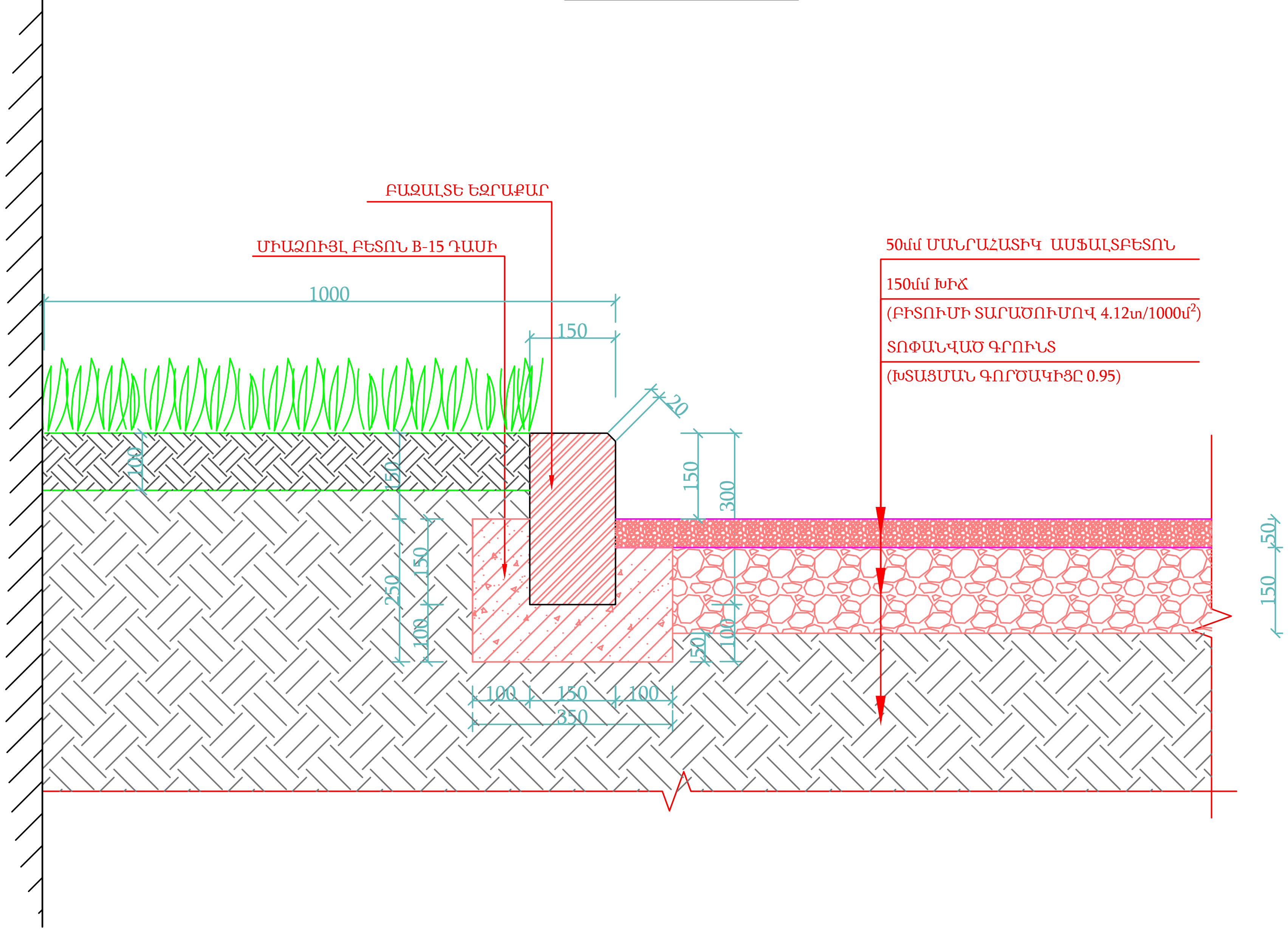

ՊԱՅՄԱՆԱԿԱՆ ՆՇԱՆՆԵՐ

Շենքեր, շինություններ	Սիզամարգեր	Բազալե եզրամայթ 15x30սմ
Սև հորիզոնականներ	Մուտքեր, իջատեղեր, լայնացումներ	Բետոնե եզրաշար 10x20սմ
1685.01 Սև նիշեր	Երթևեկալի մասի ասֆալտ	Երթևեկելի մասի եզր
Ցանկապատ	Կողնակ	Ասֆալտապատման եզր
Դիտահորեր	Ջրթող խողովակներ	Կյուվետ
		Բետոնե վաքեր

ՊԱՇՏՈՆ	ԱՆՈՒՆ ԱԶԳԱՆՈՒՆ	ՍՏՈՐԱԳՐ.	
ՏՆՕՐԵՆ	Ա. ՀՈՎՀԱՆՆԻՍՅԱՆ	[signature]	
ԳԾԵՑ	Ա. ՀՈՎՀԱՆՆԻՍՅԱՆ	[signature]	
ՍՏՈՒԳԵՑ	Ա. ՀՈՎՀԱՆՆԻՍՅԱՆ	[signature]	
		ԱՄՍԱԹԻՎ	
		ՄԱՍՇՏԱԲԸ	

ՆԱԽԱԳԾԻ ԱՆՈՒՆ
ՀՀ ԱՐԱՐԱՏԻ ՄԱՐԶԻ ՄԱՍԻՍ ՀԱՄԱՅՆՔԻ ՀՈՎՏԱՇԱՏԻ ԳՅՈՒՂԻ ԱՄԲՈՒԼԱՏՈՐԻԱՅԻ ԲԱԿԻ ԲԱՐԵԿԱՐԳՄԱՆ ԱՇԽԱՏԱՆՔՆԵՐԻ ՆԱԽԱԳԾԱՆԱԽԱՀԱՇՎԱՅԻՆ ՓԱՍՏԱԹՂԹԵՐԻ ԿԱԶՄՄԱՆ ԽՈՐՀՐԴԱՏՎԱԿԱՆ ԾԱՌԱՅՈՒԹՅՈՒՆՆԵՐ

ԳԾԱԳՐԻ ԱՆՈՒՆ	ՓՈՒԼ	ԹԵՐԹ	ԹԵՐԹԵՐ
Բարեկարգում	ԱՆ	4	5

Եզրաքարի, սիզամարգի և երթևեկելի մասի կոնստրուկցիա

ԻՆՖՐԱ ԴԻԶԱՅՆ

273մմ խողովակի գլխադիր

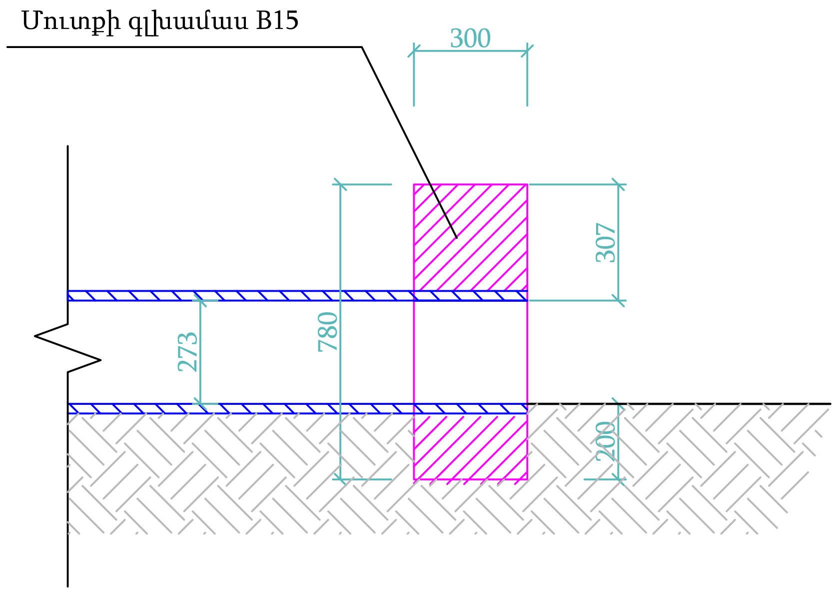

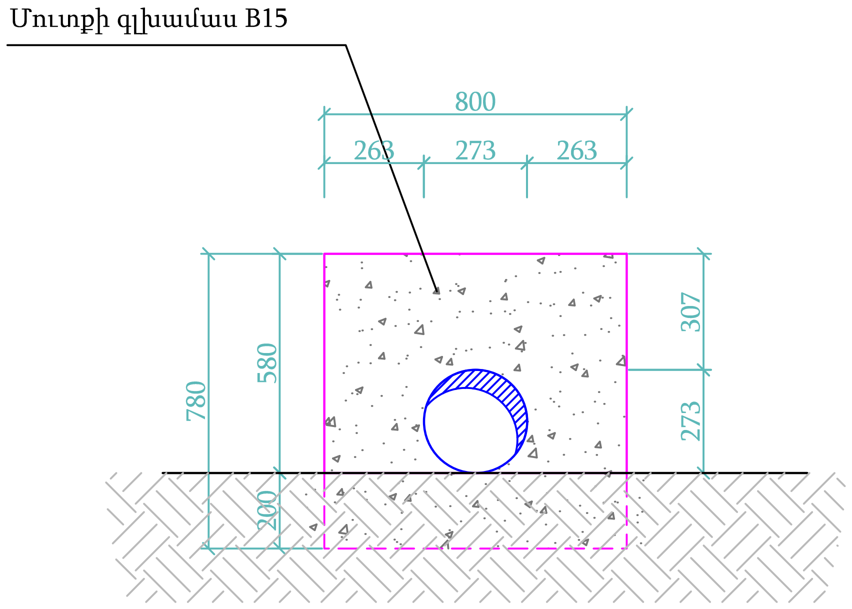

273մմ խողովակի կտրվածք

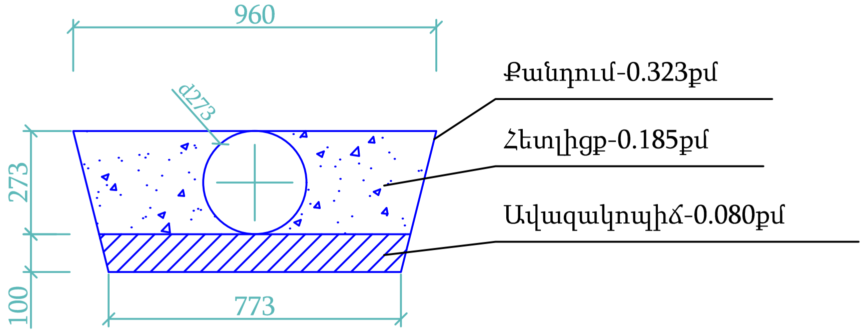

ՊԱՅՄԱՆԱԿԱՆ ՆՇԱՆՆԵՐ

	Շենքեր, շինություններ		Սիզամարգեր		Բազալտ եզրամայթ 15x30սմ
670.0	Սև հորիզոնականներ		Մուտքեր, իջատեղեր, լայնացումներ		Բետոնե եզրաշար 10x20սմ
1685.01	Սև նիշեր		Երթևեկալի մասի ասֆալտ		Երթևեկելի մասի եզր
	Ցանկապատ		Կողնակ		Ասֆալտապատման եզր
	Դիտահորեր		Ջրթող խողովակներ		Կյուվետ
					Բետոնե վաքեր

ՊԱՇՏՈՆ	ԱՆՈՒՆ ԱԶԳԱՆՈՒՆ	ՍՏՈՐԱԳՐ.
ՏՆՕՐԵՆ	Ա. ՀՈՎՀԱՆՆԻՍՅԱՆ	[signature]
ԳԾԵՑ	Ա. ՀՈՎՀԱՆՆԻՍՅԱՆ	[signature]
ՍՏՈՒԳԵՑ	Ա. ՀՈՎՀԱՆՆԻՍՅԱՆ	[signature]
		ԱՄՍԱԹԻՎ
		ՄԱՍՇՏԱԲԸ

ՆԱԽԱԳԾԻ ԱՆՈՒՆ
ՀՀ ԱՐԱՐԱՏԻ ՄԱՐԶԻ ՄԱՍԻՍ ՀԱՄԱՅՆՔԻ ՀՈՎՏԱՇԱՏԻ ԳՅՈՒՂԻ ԱՄԲՈՒԼԱՏՈՐԻԱՅԻ ԲԱԿԻ ԲԱՐԵԿԱՐԳՄԱՆ ԱՇԽԱՏԱՆՔՆԵՐԻ ՆԱԽԱԳԾԱՆԱԽԱՀԱՇՎԱՅԻՆ ՓԱՍՏԱԹՂԹԵՐԻ ԿԱԶՄՄԱՆ ԽՈՐՀՐԴԱՏՎԱԿԱՆ ԾԱՌԱՅՈՒԹՅՈՒՆՆԵՐ

ԳԾԱԳՐԻ ԱՆՈՒՆ	ՓՈՒԼ	ԹԵՐԹ	ԹԵՐԹԵՐ
Բարեկարգում	ԱՆ	5	5

Ջրթող խողովակների գլխադիրներ և գլխադիրներ

ԻՆՖՐԱ ԴԻԶԱՅՆ