# Ա Շ Խ Ա Տ Ա Ն Ք Ա Յ Ի Ն
# Ն Ա Խ Ա Գ Ի Ծ

**Փարաքար համայնքի Փարաքար բնակավայրի Մայիսյան փողոցի, ասֆալտապատման աշխատանքների նախագծա նախահաշվային փաստաթղթերի կազմման ծառայություններ**

## ՊԱՅՄԱՆԱԳԻՐ N «ԱՄՓՀ-ՀԲՄԾՁԲ-55/25-3»

«ԻՆՖՐԱ ԴԻԶԱՅՆ» ՍՊԸ ՏՆՕՐԵՆ

---------- Ա.Հովհաննիսյան
(ստորագրություն)

Կ.Տ.

ՓԱՐԱՔԱՐ ՀԱՄԱՅՆՔԻ ՂԵԿԱՎԱՐ

---------- Օ. Ախվերդյան
(ստորագրություն)

Կ.Տ.

«----------» ---------- 2026թ

Փարաքար համայնքի Փարաքար բնակավայրի Մայիսյան փողոցի, ասֆալտապատման աշխատանքների նախագծա նախահաշվային փաստաթղթերի կազմման ծառայություններ

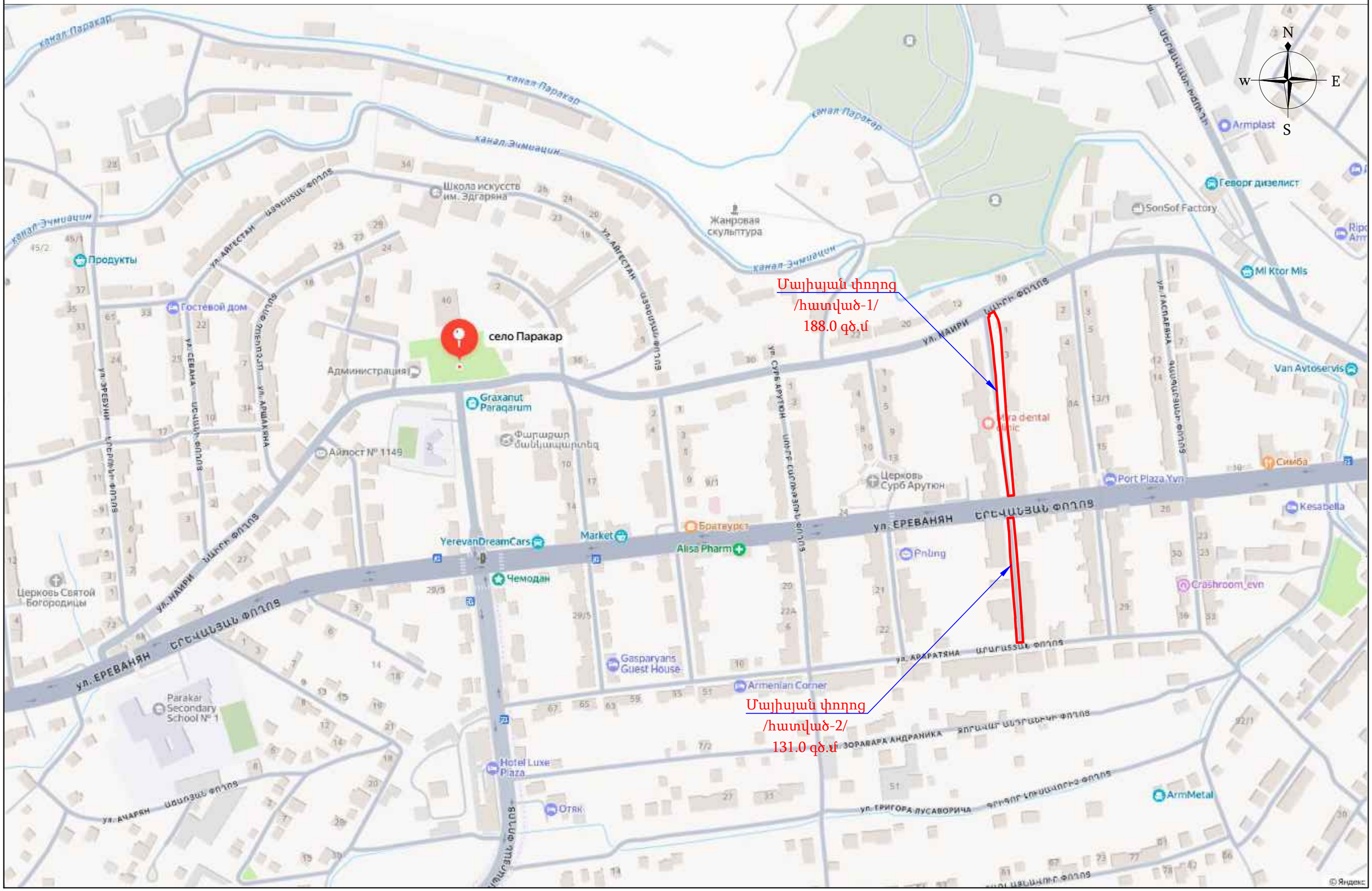

**Փարաքար համայնքի Փարաքար բնակավայրի Մայիսյան փողոցի, ասֆալտապատման աշխատանքների նախագծա նախահաշվային փաստաթղթերի կազմման ծառայություններ**

# ԲՈՎԱՆԴԱԿՈՒԹՅՈՒՆ


Քարտեզ
Բովանդակություն
Լիցենզիա
Գրություն շին. աղբի վերաբերյալ
Բացատրագիր
Պահանջվող տեխնիկական միջոցներ
Պահանջվող լաբարատոր ստուգումներ
Աշխատանքային ռեսուրսներ
Օրացուցային գրաֆիկ


*ԱՄՓՈՓԱԳՐԵՐ*


1. Հողային աշխատանքների ամփոփագիր - Ամփոփագիր 1
2. Երթևեկելի մասի վերականգնման ամփոփագիր - Ամփոփագիր 2
3. Մուտքերի և իջատեղերի ամփոփագիր - Ամփոփագիր 3
4. Բետոնե վաքերի և ջրընդունիչների ամփոփագիր - Ամփոփագիր 4
5. Երթևեկալի մասի նշագծման ամփոփագիր - Ամփոփագիր 5
6. Ճանապարհային նշանների ամփոփագիր - Ամփոփագիր 6
7. Համահավաք ամփոփագիր - Ամփոփագիր 7


*ՀԱՎԵԼՎԱԾՆԵՐ*


1. Ճանապարհի հագուստի կոնստրուկցիա
2. Ե/բ վաքի և երթ.մասի հատման կոնստրուկցիան
3. Ե/բ վաքի կոնստրուկցիա
4. Ջրհորների կոնստրուկիան
5. Ճանապարհային նշանների չափերի սխեմա
6. Ճանապարհային հորիզոնական նշագծում (տիպային)
7. Ճանապարհային նշանների տեղադրման տիպային նախագիծ


*ԳԾԱԳՐԵՐ*


1. Հատակագիծ: 1-2
2. Անվտանգության հատակագիծ: 3-4
3. Երկայնական կտրվածք 5-6

ՔԱՂԱՔԱՇԻՆՈՒԹՅԱՆ ԲՆԱԳԱՎԱՌԻ ՔԱՂԱՔԱՇԻՆԱԿԱՆ ՓԱՍՏԱԹՂԹԵՐԻ ԿԱԶՄՈՒՄ

Լիցենզիա ՔՊԼ-001679, 2-րդ դաս

ՀԱՅԱՍՏԱՆԻ ՀԱՆՐԱՊԵՏՈՒԹՅԱՆ ՔԱՂԱՔԱՇԻՆՈՒԹՅԱՆ ԿՈՄԻՏԵ

ԼԻՑԵՆԶԻԱ

ՔՊԼ-001679, 2-րդ դաս

(սերիան, համարը, դասը)

ՔԱՂԱՔԱՇԻՆԱԿԱՆ ՓԱՍՏԱԹՂԹԵՐԻ ԿԱԶՄՈՒՄ՝ ԲԱՑԱՌՈՒԹՅԱՄԲ ԿՈՆՍՏՐՈՒԿՏՈՐԱԿԱՆ ԵՎ ՃԱՐՏԱՐԱՊԵՏԱԿԱՆ ՄԱՍԵՐԻ

(քաղաքաշինության բնագավառում գործունեության տեսակը)

ՏՐՎԱԾ Է

2024-10-30, «ԻՆՖՐԱ ԴԻԶԱՅՆ» ՍՊԸ

(լիցենզիան տալու տարեթիվը, ամիսը, օրը, քաղաքաշինության գործունեության սուբյեկտի անվանումը)

ՀՀ, ԵՐԵՎԱՆ, ՔԱՆԱՔԵՌ-ԶԵՅԹՈՒՆ, ՌՈՒԲԻՆՅԱՆՑ Փ., 2/3, 50 ԲՆ.

գտնվելու վայրը՝ այդ թվում, անհատ ձեռնարկատիրոջ դեպքում՝ անունը, ազգանունը և բնակության վայրը)

Գործողության ժամկետը՝ 30.10.2029թ.

(օրը, ամիսը, տարեթիվը)

ՀԱԿԻՉ ՀԱՄԱՐ՝ UG49-5A77-E957-8161

Սույն փաստաթուղթը տրված է բացառապես էլեկտրոնային եղանակով: Փաստաթղթի վավերականության ստուգումն ու էլեկտրոնային բնօրինակի ներբեռնումը հնարավոր է իրականացնել https://verify.e-gov.am Հայաստանի Հանրապետության պաշտոնական փաստաթղթերի վավերականության ստուգման միասնական համակարգի կայքում մուտքագրելով հսկիչ համարը կամ սքանավորելով արագ արձագանքման ծածկագիրը (QR Code):

Լիցենզիայի ներդիր ՔՊՆ-001679-09

1 / 2

ՀԱՅԱՍՏԱՆԻ ՀԱՆՐԱՊԵՏՈՒԹՅԱՆ ՔԱՂԱՔԱՇԻՆՈՒԹՅԱՆ ԿՈՄԻՏԵ

ԼԻՑԵՆԶԻԱՅԻ ՆԵՐԴԻՐ

ՔՊՆ-001679-09

(ներդիրի սերիան, համարը)

«ԻՆՖՐԱ ԴԻԶԱՅՆ» ՍՊԸ

(լիցենզավորված քաղաքաշինության գործունեության սուբյեկտի անվանումը)

ՏՐԱՆՍՊՈՐՏԱՅԻՆ ՈՒՂԻՆԵՐ (ԱՎՏՈՄՈԲԻԼԱՅԻՆ ՃԱՆԱՊԱՐՀՆԵՐ, ԵՐԿԱԹՈՒՂԱՅԻՆ ԳԾԵՐ ԵՎ ՕԴԱՆԱՎԱԿԱՅԱՆՆԵՐ, ԱՐՀԵՍՏԱԿԱՆ ԿԱՌՈՒՑՎԱԾՔՆԵՐ՝ ԿԱՄՈՒՐՋՆԵՐ, ԹՈՒՆԵԼՆԵՐ, ՈՒՂԵԱՆՑՆԵՐ, ԷՍՏԱԿԱԴԱՆԵՐ, ՀԵՆԱՊԱՏԵՐ ԵՎ ԱՅԼՆ)

(քաղաքաշինության բնագավառում գործունեության ենթատեսակը)

30.10.2024թ.

(ներդիրը տալու օրը, ամիսը, տարեթիվը)

Գործողության ժամկետը՝ 30.10.2029թ.

(օրը, ամիսը, տարեթիվը)

Ներդիրը վավերական է լիցենզիայի առկայության դեպքում

ՀԱԿԻՉ ՀԱՄԱՐ՝ UG91-5E3F-B1A9-E957

Սույն փաստաթուղթը տրված է բացառապես էլեկտրոնային եղանակով: Փաստաթղթի վավերականության ստուգումն ու էլեկտրոնային բնօրինակի ներբեռնումը հնարավոր է իրականացնել https://verify.e-gov.am Հայաստանի Հանրապետության պաշտոնական փաստաթղթերի վավերականության ստուգման միասնական համակարգի կայքում մուտքագրելով հսկիչ համարը կամ սքանավորելով արագ արձագանքման ծածկագիրը (QR Code):

**ՀԱՅԱՍՏԱՆԻ ՀԱՆՐԱՊԵՏՈՒԹՅՈՒՆ**
**ԱՐՄԱՎԻՐԻ ՄԱՐԶ**
**ՓԱՐԱՔԱՐԻ ՀԱՄԱՅՆՔԱՊԵՏԱՐԱՆ**

Հայաստան, ԱՐՄԱՎԻՐ, ՓԱՐԱՔԱՐ, ՆԱԻՐԻ Փ., 42, 1149
Հեռ. 6-00-42, 060-53-00-42

Ի պատասխան Ձեր 22.02.2026թ. գրության

N 0490
*23 փետրվար 2026թ.*

**«ԻՆՖՐԱ ԴԻԶԱՅՆ» ՍՊԸ**
**ՏՆՕՐԵՆ**
**ԱՐՄԵՆ ՀՈՎՀԱՆՆԻՍՅԱՆԻՆ**

Հարգելի՛ պարոն Հովհաննիսյան,

Հայտնում ենք Ձեզ,որ վերոնշյալ փողոցների շինարարական աշխատանքների ընթացքում շինարարական աղբի տեղափոխման վայրը առաջարկվում է սահմանել ՀՀ Արմավիրի մարզի Փարաքար համայնքի Բաղրամյան բնակավայրի՝ կից քարտեզում ներկայացված տարածքը:

Հայտնում ենք նաև, որ Փարաքար բնակավայրի Ռ. Արշակյան, Մայիսյան, Երևանյան, Հ. Աբրահամյան, Ռ. Գասպարյան փողոցների հեռավորությունը աղբավայրից 8կմ, Թաիրով բնակավայրի Կ. Դեմիրճյան 8-րդ փողոցից հեռավորությունը աղբավայրից 10կմ, Բաղրամյան բնակավայրի Այգեգործների փողոցի հեռավորությունը աղբավայրից 1,5կմ, Նորակերտ բնակավայրի Շինարարների փողոցի հեռավորությունը աղբավայրից 4կմ:

**ՀԱՄԱՅՆՔԻ ՂԵԿԱՎԱՐ՝ ՕՆԻԿ ԱԽՎԵՐԴՅԱՆ**

*Կատ. Համայնքի ղեկավարի տեղակալ՝ Է. Մարգարյան*

# Բ Ա Ց Ա Տ Ր Ա Գ Ի Ր

**1. Ներածություն**

Սույն նախագծով նախատեսված է Փարաքար բնակավայրի Մայիսյան փողոցի ասֆալտապատման աշխատանքների նախագծանախահաշվային փաստաթղթերի նախագիծը:

Նախագիծը կազմվել է ըստ Փարաքարի համայնքապետարանի տրված ճարտարապետահատակագծային առաջադրանքի և N ԱՄՓՀ-ՀԲՄԾՁԲ-55/25-3 պայմանագրի կնքված «ԻՆՖՐԱ ԴԻԶԱՅՆ» ՍՊԸ կողմից:

Նախագծային փաստաթղթեր կազմելիս օգտագործվել են ՀՀ-ում գործող նորմատիվ-իրավական ակտերը, ՀՀՇՆ-երը և ԳՕՍՏ-երը:

Վերակագնվող տեղամասը գտնվում է Փարաքար բնակավայրում և երկարությունը կազմում է 0.353կմ:

Ներկայացված տեղամասի հետախուզական աշխատանքները իրականացվել են 2025թ.-ի նոյեմբեր ամսին:
Կոորդինատային համակարգը՝ WGS-84 (ARMREF02-ARMWGS), բարձունքային համակարգը՝ Բալթիան 1977թ.: Հորիզոնականների անկումը՝ 1.0մ:

**Գոյություն ունեցող ճանապարհի նկարագրությունը**

Փարաքար բնակավայրի Մայիսյան փողոցի հողային պաստառը և ճանապարհային պատվածքը գտնվում են ոչ բավարար վիճակում:

Երթևեկային մասի պատվածքը բացակայում է, առկա են բազմաթիվ փոսեր, երթևեկելի մասի լայնքերը տարբեր են բոլոր հատվածներում: Լայնական թեքությունը չի համապատասխանում նորմերի պահանջներին, գոյություն ունեցող ջրահեռացման համակարգերը բացակայում են կամ գտնվում են շատ մաշված վիճակում:

Երթևեկության կազմակերպման ու անվտանգության տարրեր բացակայում են, բացակայում է նաև գծանշումը:

**2. Տեխնիկական պայմանները**

Նախագծային աշխատանքները կատարելուց ղեկավարվել է ՀՀ քաղաքաշինության կոմիտեի նախագահի հրամաններով հաստատված 12.12.2022թ N28-Ն ՀՀՇՆ 32-01-2022 «Ավտոմոբիլային ճանապարհներ», 08.07.2022թ N16-Ն ՀՀՇՆ 40-01.03-2022 «Կոյուղի. Արտաքին ցանցեր և կառուցվածքներ», 21.06.2022թ N12-Ն ՀՀՇՆ 30-02-2022 «Տարածքի բարեկարգում» շինարարական նորմերով և 2020 թվականի դեկտեմբերի 29-ի «Հայաստանի Հանրապետության մարզերի համայնքներում (այդ թվում բնակավայրերում) ոչ տարանցիկ, տեղական նշանակության ավտոմոբիլային և ներհամայնքային ճանապարհների ու փողոցների երթևեկելի մասի և մայթերի սալարկման, խճապատման և բարեկարգման աշխատանքների կատարման մեթոդական ուղեցույցը հաստատելու մասին> N105-Ն հրամանով: Նախագիծը կատարվել է AutoCad և Civil3D համակարգչային ծրագրերով:

Նախագծային աշխատանքներն իրականացվել են համաձայն գործող նորմերի և տիպային նախագծերի՝ պահպանելով գոյություն ունեցող ճանապարհի պարամետրերը: Նախագծում ընդունված են ա/ճ պարամետրերը(ըստ առաջադրանքի):

Հիմնվելով գեոդեզիական ակնադիտական, երկրաբանական, շրջակա միջավայրի պահպանության միջոցառումների ուսումնասիրությունների վրա՝ նախագծով նախատեսվում է իրականացնել հետևյալ հիմնական աշխատանքները՝

- Ճանապարհային պատվածքի քանդում:
- Ճանապարհային հագուստի կառուցում:
- Ջրահեռացման էլեմենտների կառուցում
- Ճանապարհի կահավորում (իջատեղեր, ճանապարհային նշաններ և գծանշում):

**3. Հատակագիծ և երկայնական կտրվածք**

Նախագծվող ճանապարհների հատակագիծը և երկայնական պրոֆիլը համարյա փոփոխության չեն ենթարկվել, փոփոխվել է որոշ հատվածներում ջրահեռացման ավելի արդյունավետ կազմակերպման համար:

Նախագծվող ճանապարհահատվածի երկարությունը կազմում է 0.353կմ:

Ճանապարհի հատակագիծը անցնում է գոյություն ունեցող ճանապարհով:

Հատակագծում շրջադարձի անկյունները նշահարված են շրջանային կորերով:

Շրջադարձի անկյունների շառավղերը տատանվում են 30.0-10000մ:

Ոլորոյնության գործակիցը -0.16

Երկայնական կտրվածքը կազմված է տեղանքի բարձրության պայմանական նիշերով:

Երկայնական կտրվածքում էական փոփոխություն չի կատարվել:

Երկայնական կտրվածքում առավելագույն թեքությունը կազմում է 90.0‰, իսկ մինիմումը՝ 2.5‰:

**4. Հողային պաստառ**

Նախագծում ընդունված հողային պաստառի կոնստրուկցիան և տիպերը բավարարում են գործող տեխնիկական նորմերին և պայմաններին:

Տեղանքի ռելիեֆի պայմաններից և բնահողերի բնութագրից ելնելով՝ հողային պաստառի կայունությունը հնարավոր է ապահովել կառուցման կանոնների ու ջրահեռացման պահանջների պահպանման դեպքում:

- Երթևեկային մասի լայնությունը՝ 6.0-9.0մ

Հողային պաստառի մաքրումից և վերականգնումից հետո հողային աշխատանքների ծավալը կազմում է.

- Հանույթը - 1008.4 մ3

Կառուցման աշխատանքների տեղերը և ծավալները բերված են համապատասխան գծագրերում և ամփոփագրերում:

**5. Իջատեղեր և մուտքեր**

Հիմնանորոգվող ճանապարհը հատում է բազմաթիվ իջատեղեր, ինչպես նաև բնակավայրում մուտքեր և փողոցներ:

Հատող իջատեղերում և մուտքերում նախատեսված է իրականացնել պատվածք 4.0-13.0գծ.մ երկարություններով:

Իջատեղերում և մուտքերում ճանապարհային պատվածքը նախատեսված է իրականացնել հետևյալ կառուցվածքով.

- Խճավազային հիմք (C5), (բիտումի տարածումով 0.2լ/1մ2/), ՀՀՇՆ 32-01-2022 և СБОРНИК 27, - h=12սմ

- Բ տիպի II մակնիշի Խիտ մանրահատիկ ա/բ ГОСТ 9128-2013 Աղյուսակ 3, - h=4սմ

Իջատեղերի և մուտքերի պատվածքի ընդհանուր մակերեսը կազմում է 412.2մ2:

Անհրաժեշտ աշխատանքների ծավալները ներկայացված են համապատասխան ամփոփագրերում:

**6. Ճանապարհային պատվածք**

Ճանապարհային հագուստի վերակառուցման համար նախատեսված իրականացնել մեկ տիպով, հետևյալ կառուցվածքով.

- I շերտ, Բ տիպի II մակնիշի Խիտ մանրահատիկ ա/բ h=5սմ, մ2, ГОСТ 9128-2013 Աղյուսակ 3
- II շերտ, Խճավազային հիմք (С5), (բիտումի տարածումով 0.2լ/1մ2/), h=15սմ, մ2, ГОСТ 9128-2013 Աղյուսակ 3,
- IIIշերտ, Հատիկավոր ենթահիմք (Ավազակոպճային շերտ), h=12սմ, մ2, ГОСТ 23735-14, Группа Ж17

Ճանապարհային պատվածքի ընդհանուր մակերեսը կազմում է 1602.8մ2:

**7. Ջրահեռացում**

Վերանորոգվող ճանապարհահատվածում ջրահեռացման համակարգը գտնվում է անմխիթար վիճակում, բնակիչների մի մասը ընդհանրապես փակել է ջրահեռացման համակարգը: Ճանապարհը երկթեք է, ճանապարհի երթևեկելի մասի երկու կողմում վերականգնվել են ե/բ վաքերը նոր 30x34սմ վաքերով: Ե/բ եռակողմ հատող հատվածներում նախատեսված են Ջրահեռացման հորեր, որոնց վրա առկա է մետաղական ցանց: Մուտքերի, իջատեղերի հատվածներու նախատեսված են մետաղական ցանցեր: Մանրամասն գծագրերը տրված են նախագծի մեջ:

Մուտքերի և իջատեղերի հատվածներում ե/բ վաքի իրանի պատերը անհրաժեշտ է ամրացնել միաձույլ B15 դասի 10սմ հաստությամբ բետոնով: Այդ հատվածներում նախատեղված է տեղադրել մետաղական ցանցեր:

Ընդհանուր նախատեսված է 624գծ.մ երկարությամբ 30x34սմ չափի ե/բ վաք և 289.0մ երկարությամբ մետաղական ցանց:

Անհրաժեշտ աշխատանքների ծավալները ներկայացված են համապատասխան ամփոփագրերում:

**8. Ճանապարհային նշաններ**

Երթևեկության կազմակերպման և անվտանգության նպատակով նախատեսված են ճանապարհային նշանների տեղադրում 6 հատ:

Նշանները նախատեսված են համապատասխան գործող ГОСТ Р 52290-2004 պետական ստանդարտի:

**9. Ճանապարհի նշագծում**

Երթևեկային մասի գծանշումը նախատեսված է համապատասխան գործող ГОСТ Р 51256-2018 պետական ստանդարտի:

Գծանշման ընդհանուր ներկման մակերեսը կազմում է՝ 15.04մ2:

**10. ԱՄՑ չափանիշի փորձարկում**

Ըստ ՀՀ կառավարության 2016թ-ի սեպտեմբերի 29-ի նիստի թիվ 38 արձանագրային որոշման անհրաժեշտ է կազմել մեթոդաբանություն ծածկի որակի գնահատման ընթացքում անհարթության միջազգային ցուցչի (ամց) չափանիշի փորձարկում: Ծածկը գնահատելու ամենակարևոր պայմաններից մեկը երթևեկելու որակն է: Ճանապարհի անհարթության կամ հարթության ստուգումներն իրականացվում են ծածկի վիճակը մշտադիտարկելու համար՝ նոր և վերանորոգված ծածկով երթևեկելու որակը գնահատելու նպատակով:

Անհարթության աստիճանի փոփոխությունը զգալի ազդեցություն ունի տնտեսական արդյունքների վրա: ԱՄՑ-ի չափումը թույլ է տալիս.

1) Իրականացնել օբյեկտիվ ծախսեր-օգուտներ վերլուծություն՝ սահմանափակ կապիտալ ռեսուրսների բաշխումն օպտիմալացնելու նպատակով:

2) Գնահատել ծրագրի փաստացի վերջնարդյունքները և դրանք համեմատել ակնկալվող վերջնարդյունքների հետ:

4. Հարթ ծածկերն ապահովում են հարմարավետություն, ստեղծում են տրանսպորտային միջոցների՝ ճանապարհով ավելի արդյունավետ շարժի հնարավորություն, բարձրացնում են երթևեկության օպտիմալ արագությունները, պահպանում են երթևեկության հոսքը, կրճատում են անվտանգության հետ կապված ռիսկերն օգտագործողների և նրանց տրանսպորտային միջոցների համար, ինչպես նաև կարող են բարձրացնել վառելիքի ծախսի արդյունավետությունը՝ ճանապարհն օգտագործողների համար հանգեցնելով երթևեկելու ավելի ցածր ծախսերի:

Անհարթության միջազգային ցուցանիշը (ԱՄՑ) պրոֆիլի տատանումների մաթեմատիկական բացարձակ գումարն է, որը նկարագրում է տրանսպորտային միջոցների վիբրացիա առաջացնող՝ ծածկի անհարթությունը:

ԱՄՑ-ի արժեքն սովորաբար ստացվում է հատուկ սարքավորման միջոցով, որը ցույց է տալիս ճանապարհի հատվածի հարթությունը:

ԱՄՑ-ն հաշվարկվում է որպես մոդելավորված կախոցի գծային շարժման հանրագումար՝ բերված պրոֆիլի երկարության, որի չափման միավորն է մ/կմ կամ մմ/մ:

Տվյալ ճանապարհահատվածի համար կախված ճանապարհի երկարությունից, անհրաժեշտ է իրականացնել ԱՄՑ ստուգում:

**11. ՇՐՋԱԿԱ ՄԻՋԱՎԱՅՐԻ ՊԱՀՊԱՆՈՒԹՅՈՒՆ**

Շրջակա միջավայրի պաշտպանություն և բնական ռեսուրսների արդյունավետ օգտագործման համար հաշվի են առնվել ՀՀՇՆ 30-01-2014 դրույթները:

Շինարարական արտադրության կազմակերպման ժամանակ անհրաժեշտ է իրականացնել շրջակա միջավայրի պահպանության միջոցառումներ և աշխատանքներ, որոնք պետք է ընդգրկեն. շինարարության ընթացքում խախտված հողերի վերակուլտիվացում

(ռեկուլտիվացում), բնական ռեսուրսների կորստի կանխում, հողեր, ջրավազաններ ու մթնոլորտ վնասակար արտանետումների կանխում կամ մաքրում: Նշված միջոցառումները և աշխատանքները պետք է նախատեսված լինեն նախագծային փաստաթղթերում:

Շինարարության ընթացքում ծառաթփուտային բուսականության հատումը և արմատների վզիկների և աճող ծառերի բների հողալցումն իրականացվում են միայն նախագծային փաստաթղթերով նախատեսված հիմնավորմամբ:

Շինարարության ընթացքում շինարարական հրապարակից անմիջապես ջրի բացթողումը դեպի թեքվածքներ իրականացվում է տարածքների ողողումը բացառող՝ նախօրոք պաշտպանական միջոցառումների ապահովմամբ:

Համահարթեցման աշխատանքների իրականացման ժամանակ հետագա օգտագործմանը պիտանի հողային շերտը պետք է նախօրոք հանվի և պահեստավորվի հատուկ առանձնացված տեղամասերում:

Ժամանակավոր ավտոմոբիլային ճանապարհները և մոտեցման այլ ուղիները պետք է կառուցվեն՝ հաշվի առնելով գյուղատնտեսական հողահանդակներին ու ծառաթփուտային բուսականությանը հասցվող վնասի կանխարգելման պահանջները:

Շինարարություն իրականացվող տարածքներում շինմոնտաժային աշխատանքների կատարման ժամանակ պետք է պահպանվեն օդի փոշոտվածության և գազոտվածության կանխարգելման պահանջները:

Հորատման աշխատանքների կատարման ընթացքում հասնելով ջրատար (ջրապարունակ) հորիզոններին անհրաժեշտ է ստորգետնյա ջրերի անկազմակերպ հոսքը կանխելու համար ձեռնարկել համապատասխան միջոցառումներ:

Թույլ բնահողերի արհեստական ամրացման աշխատանքների կատարման ժամանակ պետք է ղեկավարվել ստորգետնյա ջրերի աղտոտումը կանխող, նախագծով նախատեսված միջոցառումներով:

Շինարարական հրապարակում գոյացած արտադրական ու կենցաղային հոսքը (աղբը) պետք է մաքրվի և վնասազերծվի շինարարության կազմակերպման և աշխատանքների իրականացման նախագծերում նախատեսված լուծումներին համապատասխան:

- շինմոնտաժային աշխատանքների կատարման ժամանակ պահպանել օդի փոշոտվածության և գազոտվածության կանխարգելման պահանջները,
- բանվորներին ապահովել անհատական պաշտպանական միջոցներով (հատուկ արտհագուստ, կոշիկ)
- շինարարական հրապարակում գոյացած արտադրական ու կենցաղային աղբը մաքրել, վնասազերծել և փոշու համար անթափանց ծածկոցներ ունեցող մեքենաներով հատուկ սահմանված երթուղիներով տեղափոխել դրանց հեռացման համար նախապես հատկացված վայրեր,
- շինարարական նյութերի և կոնստրուկցիաների փոխադրումը դեպի շինարարական հրապարակ և շինարարական հրապարակից դուրս իրականացնել հատուկ սահմանված երթուղիներով՝ փոշու համար անթափանց ծածկոցներ ունեցող մեքենաներով, Բնակավայրերի տարածքներում անհրաժեշտ է ապահովել մթնոլորտային օդին, ջրին, բնահողին, ինչպես նաև աղմուկին, թրթռումներին, էլեկտրամագնիսական ճառագայթմանը և այլ բնական և տեխնածին ծագման գործոններին շինարարական նորմերով ներկայացվող նորմատիվ պահանջները:

Ընդերքօգտագործողը պետք է ապահովի բնության և շրջակա միջավայրի պահպանության պայմաններն ու պահանջները, այդ թվում մթնոլորտի, ջրային ռեսուրսների, հողի, կենդանական և բուսական աշխարհի պաշտպանությունն ու պահպանումը, արդյունաբերական թափոնների օգտագործման, օգտահանման, չեզոքացման և նվազեցման աշխատանքների, միջոցառումների կատարում:

Ինժեներական և տրանսպորտային ենթակառուցվածքների շենքերի, շինությունների տեղադրումը արգելվում է.

1) արգելավայրերի, արգելոցների, բուսաբանական այգիների, դենդրոլոգիական պարկերի հողերի վրա և ջրապաշտպան գոտիներում,
2) քաղաքների կանաչ գոտիներում, քաղաքային անտառների տարածքներում,
3) ջրամատակարարման համար նախատեսված աղբյուրների սանիտարական առաջին գոտում, ջրամատակարարման կառուցվածքների հարթակների վրա,
4) այն տեղամասերի վրա, որոնց հողաշերտի, գրունտների աղտոտվածության մակարդակը գերազանցում է սահմանված նորմերը՝ անվտանգության և էկոլոգիական հնարավոր հետևանքների առաջացման պահանջներով,
5) հիդրոօդերևութաբանական կայանների պահպանման գոտում,
6) լեռնաարդյունահանող և լեռնավերամշակող օբյեկտների թափոնների շրջանում, սահքերի, սահքավտանգ տեղամասերի, հեղեղների և ձնահյուսերի շրջանում,
7) ինժեներական պաշտպանության կառուցվածքներ չունեցող հնարավոր ջրածածկման գոտիներում (1.5 մ և ավելի խորությամբ),
8) մայրուղային նյութատար խողովակաշարերի պահպանման գոտիներում,
9) շինարարության ընթացքում խախտված հողերը ռեկուլտիվացնել, կանխել բնական ռեսուրսների կորուստները, վնասակար արտանետումները հողեր, ջրավազաններ ու մթնոլորտ:

**ՆԳՃ՝** **/Հովհաննիսյան Ա./**

| ՊԱՀԱՆՋՎՈՂ ՏԵԽՆԻԿԱԿԱՆ ՄԻՋՈՑՆԵՐԸ<br>Փարաքար համայնքի Փարաքար բնակավայրի Մայիսյան փողոցի, ասֆալտապատման աշխատանքների նախագծա նախահաշվային փաստաթղթերի կազմման ծառայություններ | | |
|---|---|---|
| **Տեխնիկական միջոցի անվանումը** | **Տիպը** | **Պահանջվող քանակը** |
| Ասֆալտբետոնի արտադրության գործարան | առնվազն 30տ/ուժ արտադրողունակությամբ | 1 |
| Ավտոինքնաթափ | ցանկացած | 3 |
| Էքսկավատոր | ցանկացած | 1 |
| Բետոնափառնիչ | ցանկացած | 1 |
| Ասֆալտատեղադրիչ | ոչ պակաս 3մ կարգավորող լայնությամբ | 1 |
| Ջրի մեքենա | ցանկացած | 1 |
| Գլդոն 6-8 տ | թրթռագլդոն | 1 |
| Գլդոն 9-11տ | պնևմաանվավոր | 1 |
| Գլդոն 12-18 տ | հարթ թմբուկավոր | 1 |
| Ավտոգրեյդեր | ցանկացած | 1 |

## ՊԱՀԱՆՋՎՈՂ ԼԱԲՈՐԱՏՈՐ ՍՏՈՒԳՈՒՄՆԵՐԸ

| Փարաքար համայնքի Փարաքար բնակավայրի Մայիսյան փողոցի, ասֆալտապատման աշխատանքների նախագծա նախահաշվային փաստաթղթերի կազմման ծառայություններ | | | |
|---|---|---|---|
| 1 | Ա/բ խառնուրդի կազմության ընտրություն (բաղադրատոմս),մանրահատիկ, տիպը | հատ | 1 |
| 2 | Ա/բ խառնուրդի կազմության ընտրություն (բաղադրատոմս),խոշորաահատիկ,տիպը | հատ | 1 |
| 3 | Ավազ ա/բ խառնուրդի համար | նմուշ | 0 |
| * | խոշորահատիկ ա/բ-ի համար 1000մ3-ից 1 նմուշ | նմուշ | 0 |
| * | մանրահատիկ ա/բ-ի համար 1000մ3-ից 1 նմուշ | նմուշ | 0 |
| 4 | Խիճ ա/բ խառնուրդի համար | նմուշ | 2 |
| 5 | Ա/բ խառնուրդ ԱԲԳ-ից, մանրահատիկ, ամեն 500տ 1 նմուշ | նմուշ | 0 |
| 6 | Ա/բ խառնուրդ ԱԲԳ-ից, խոշորահատիկ,ամեն 500տ 1 նմուշ | նմուշ | 0 |
| 7 | Ա/բ խառնուրդ տեղադրված փռված,չխտացված,մանրահատիկ ամեն 500տ 1 նմուշ | նմուշ | 0 |
| 8 | Ա/բ խառնուրդ տեղադրված փռված,չխտացված,խոշորահատիկ ամեն 500տ 1 նմուշ | նմուշ | 0 |
| 9 | Հանքային փոշի | նմուշ | 2 |
| * | մանրահատիկ ա/բ-ի համար 200տ-ից 1 անգամ | նմուշ | 1 |
| * | խոշորահատիկ ա/բ-ի համար 200տ-ից 1 անգամ | նմուշ | 0 |
| 10 | Կապակցող նյութ բիտում | նմուշ | 1 |
| * | մանրահատիկ, ամեն 50տ 1 նմուշ | նմուշ | 1 |
| * | խոշորահատիկ, ամեն 50տ 1 նմուշ | նմուշ | 0 |
| 11 | Բնահող լիցքի համար սկզբում 1 նմուշ, հանքավայրը փոխելու դեպքում, յուրաքանչյուր հանքից մեկ նմուշ | նմուշ | |
| 12 | Բնահողային լիցքի խտացում, յուրաքանչյուր 200մ ից 1 նմուշ | նմուշ | 1 |
| 13 | Խճավազային խառնուրդ C-5,C-6 հիմքի համար 1500մ3-ից 1 նմուշ | նմուշ | 1 |
| 14 | Խճավազային խառնուրդ C-5,C-6 հիմքի խտացում 500գծմ 1 նմուշ | տեղ | 0 |
| 15 | Ենթահիմքի լցանյութ, հանքից 1նմուշ, այնուհետև ամեն 2000մ3ի դեպքում 1 նմուշ | նմուշ | |
| 16 | Ավազակոպճային հիմքի խտացման ստուգում ամեն 200գծմ 1փորձ. | տեղ | |
| 17 | Ավազակոպիճ կողնակների համար 1 նմուշ,հանքավայրը փոխելու դեպքում, յուրաքանչյուր հանքից մեկ նմուշ | նմուշ | 0 |
| 18 | Ավազակոպճային կողնակների տեղում խտացման ստուգում 1000գծմ 1փորձ. | տեղ | |
| 19 | Ա/բ խառնուրդ տեղադրված խտացված կեռային նմուշ(ամեն 7000մ2 համար 1 լրակազմ 3 նմուշ) | լրակազմ | 0 |
| 21 | Խճավազային խառնուրդ 3.5% մշակված բիտումով ըստ քաշի (Սև խիճ), ԱԲԳ-ից ամեն 500տ 1 նմուշ | նմուշ | 0 |
| 22 | Խճավազային խառնուրդ 3.5% մշակված բիտումով ըստ քաշի (Սև խիճ), փռված չխտացված ամեն 500տ 1 նմուշ | նմուշ | 0 |
| 24 | Խճավազային խառնուրդ 3.5% մշակված բիտումով ըստ քաշի (Սև խիճ կազմության ընտրություն (բաղադրատոմս),մանրահատիկ, | նմուշ | 0 |
| 25 | Յեմենտբետոն 50մ3-ից 3 նմուշ | նմուշ | 1 |
| 27 | Բազալտե եզրաքար, Մեկ նմուշ յուրաքանչյուր 1000 գծ.մ -ի համար | նմուշ | 1 |
| 28 | Հավաքովի բետոնե եզրաքար, Մեկ նմուշ յուրաքանչյուր 1000 գծ.մ -ի համար | նմուշ | 0 |
| 30 | Ավտոմեքենայի անիվի կառչումը ծածկից կամ ծածկի անողորկությունը (խորդուբորդությունը), 5 չափում մեկ կմ ճանապարհի | չափում | 1 |
| 31 | Անհարթության չափումը՝(ԱՄԾ - IRI), ՏԳԵՆ՝12.07.2022թ.-ի թիվ 26 - Լ հրաման | կմ | 0.319 |

## ՕՐԱՑՈՒՅՑԱՅԻՆ ԳՐԱՖԻԿ

***Փարաքար համայնքի Փարաքար բնակավայրի Մայիսյան փողոցի, ասֆալտապատման աշխատանքների նախագծա նախահաշվային փաստաթղթերի կազմման ծառայություններ***

| N ը/կ | Կատարվելիք աշխատանքների առանձին տեսակների անվանումներ | I եռամսյակ | | | II եռամսյակ | | | III եռամսյակ | | | IV եռամսյակ | | |
|---|---|---|---|---|---|---|---|---|---|---|---|---|---|
| | | հունվար | փետրվար | մարտ | ապրիլ | մայիս | հունիս | հուլիս | օգոստոս | սեպտեմբեր | հոկտեմբեր | նոյեմբեր | դեկտեմբեր |
| 1 | 2 | 3 | 4 | 5 | 6 | 7 | 8 | 9 | 10 | 11 | 12 | 13 | 14 |
| 1 | Լաբորատոր աշխատանքներ | | | | | | | | | | | | |
| 2 | Ճանապարհային պատվածք | | | | | | | | | | | | |
| 3 | Ե/բ վաքեր | | | | | | | | | | | | |
| 4 | Կահավորում | | | | | | | | | | | | |

***Փարաքար համայնքի Փարաքար բնակավայրի Մայիսյան փողոցի, ասֆալտապատման աշխատանքների նախագծա նախահաշվային փաստաթղթերի կազմման ծառայություններ***

*Նախատեսված աշխատանքների կատարման համար պահաջվում են՝ <<Քաղաքաշինության բնագավառում շինարարության իրականացում >> լիցենզիա, ըստ հետևյալ ոլորտի՝* ***Տրանսպորտային :***

***Աշխատանքային ռեսուրսներ***

*Նախատեսված աշխատանքների իրականացման համար աշխատանքային ռեսուրսների նվազագույն պահանջներն են.*

| N | Որակավորումը | Մասնագիտական փորձը | | |
|---|---|---|---|---|
| | | գործունեության ոլորտը | կատարած աշխատանքը | նվազագույն մասնագիտական փորձը |
| 1 | ճարտարագետ -շինարար կամ ճարտարագետ-ճանապարհաշինարար | տրասպորտային շինարարություն | ճանապարհների, կամուրջների կառուցման աշխատանքներ | 3 տարի |
| 2 | տեխնիկ-շինարար կամ տեխնիկ - ճանապարհաշինարար | տրասպորտային շինարարություն | ճանապարհների, կամուրջների կառուցման աշխատանքներ | 3 տարի |

| ՀՈՂԱՅԻՆ ԱՇԽԱՏԱՆՔՆԵՐԻ ԱՄՓՈՓԱԳԻՐ | | | | | | | | | |
|---|---|---|---|---|---|---|---|---|---|
| Փարաքար համայնքի Փարաքար բնակավայրի Մայիսյան փողոցի, ասֆալտապատման աշխատանքների նախագծա նախահաշվային փաստաթղթերի կազմման ծառայություններ | | | | | | | | | ԱՄՓՈՓԱԳԻՐ 1 |
| ԿՄ | + | Լայնական կոր. հեռավորությունը, մ | Հողային պաստառի վերականգնում | | | | | | |
| | | | Հանույթ | | | | | Լիցք | |
| | | | Լայնական կտրվածքների մակերեսը, մ² | | Ծավալը, մ³ | | | Լայնական կտրվածքների մակերեսը, մ² | Ծավալը, մ³ |
| | | | | | Ընդամենը | Այդ թվում ըստ բնահողերի | | | |
| | | | 10eIV | ծածկ | | 10eIV | ծածկ | | |
| 1 | 2 | 3 | 4 | 5 | 6 | 7 | 8 | 9 | 10 |
| Հատված-1 | | | | | | | | | |
| 0 | 000 | | 3.07 | 0 | | | | 0 | |
| | | 65.00 | 3.36 | 0 | 296.48 | 296.48 | | 0 | |
| 0 | 065 | | 3.65 | 0 | | | | 0 | |
| | | 75.00 | 3.36 | 0 | 192 | 192 | | 0 | |
| 0 | 140 | | 3.07 | 0 | | | | 0 | |
| | | 45.00 | 3.36 | 0 | 100.8 | 100.8 | | 0 | |
| 0 | 185 | | 3.65 | 0 | | | | 0 | |
| | | 3.00 | 3.65 | 0 | 6.72 | 6.72 | | 0 | |
| 0 | 188 | | 3.07 | 0 | | | | 0 | |
| Հատված-2 | | | | | | | | | |
| 0 | 000 | | 3.07 | 0 | | | | 0 | |
| | | 15.00 | 3.36 | 0 | 28.8 | 28.8 | | 0 | |
| 0 | 015 | | 3.65 | 0 | | | | 0 | |
| | | 20.00 | 3.65 | 0 | 41.6 | 41.6 | | 0 | |
| 0 | 035 | | 3.07 | 0 | | | | 0 | |
| | | 50.00 | 3.36 | 0 | 112 | 112 | | 0 | |
| 0 | 085 | | 3.65 | 0 | | | | 0 | |
| | | 20.00 | 3.65 | 0 | 43.52 | 43.52 | | 0 | |
| 0 | 105 | | 3.07 | 0 | | | | 0 | |
| | | 26.00 | 3.07 | 0 | 54.912 | 54.912 | | 0 | |
| 0 | 131 | | 3.07 | 0 | | | | 0 | |
| Ընդամենը | | 319.0 | | | 1008.4 | 1008.4 | 0.0 | | |

Կազմեց՝ /Հովհաննիսյան Ա./

## ԵՐԹԵՎԵԿԵԼԻ ՄԱՍԻ ՎԵՐԱԿԱՆԳՆՄԱՆ ԱՄՓՈՓԱԳԻՐ

| Քարաքար համայնքի Քարաքար բնակավայրի Մայիսյան փողոցի, ասֆալտապատման աշխատանքների նախագծա նախահաշվային փաստաթղթերի կազմման ծառայություններ | | | | | | | | | | ԱՄՓՈՓԱԳԻՐ 2 | |
|---|---|---|---|---|---|---|---|---|---|---|---|
| ԿՄ | + | Լայնական կտրվ. Հեռավորությունը, մ | Գոյություն ունեցող ծածկի քանդում | | | Հողային պաստառի մակերևույթի համահարթեցում | | | I շերտ Բ տիպի II մակնիշի խիտ ասֆալտաբետոնի w/p h=5սմ, մ2, ГОСТ 9128-2013 Աղյուսակ 3 | II շերտ խճախառնային հիմք (С5), (բիտումի սպառաժումով 0.2լ/1մ2/), h=15սմ, մ2 , ՀՇՏՆ 32-01-2022 և СБОРНИК 27 | III շերտ Հատակավոր ենթահիմք (Ավազախճային շերտ), h=12սմ, մ2, ГОСТ 23735-14, Группа Ж17 |
| | | | Մասնակի լայնություն, մ | Միջին լայնություն մ | Մակերես մ$^2$ | Մասնակի լայնություն, մ | Միջին լայնություն մ | Մակերես մ$^2$ | | | |
| 1 | 2 | 3 | 4 | 5 | 6 | 7 | 8 | 9 | 10 | 11 | 12 |
| Հատված-1 | | | | | | | | | | | |
| 0 | 000 | | 6 | | | 6 | | | | | |
| | | 65.00 | | 7 | 926.5 | | 6 | 926.5 | 926.5 | 926.5 | 926.5 |
| 0 | 065 | | 8 | | | 6 | | | | | |
| | | 75.00 | | 8 | 600 | | 6 | 600 | 600.0 | 600 | 600 |
| 0 | 140 | | 8 | | | 6 | | | | | |
| | | 45.00 | | 7 | 315 | | 6 | 315 | 315.0 | 315 | 315 |
| 0 | 185 | | 6 | | | 6 | | | | | |
| | | 3.00 | | 7 | 21 | | 6 | 21 | 21.0 | 21 | 21 |
| 0 | 188 | | 8 | | | 6 | | | | | |
| Հատված-2 | | | | | | | | | | | |
| 0 | 000 | | 6 | | | 6 | | | | | |
| | | 15.00 | | 6 | 90 | | 6 | 90 | 90.0 | 90 | 90 |
| 0 | 015 | | 6 | | | 6 | | | | | |
| | | 20.00 | | 6.5 | 130 | | 6 | 130 | 130.0 | 130 | 130 |
| 0 | 035 | | 7 | | | 6 | | | | | |
| | | 50.00 | | 7 | 350 | | 6 | 350 | 350.0 | 350 | 350 |
| 0 | 085 | | 7 | | | 6 | | | | | |
| | | 20.00 | | 6.8 | 136 | | 6 | 136 | 136.0 | 136 | 136 |
| 0 | 105 | | 6.6 | | | 6 | | | | | |
| | | 26.00 | | 6.6 | 171.6 | | 6 | 171.6 | 171.6 | 171.6 | 171.6 |
| 0 | 131 | | 6.6 | | | 6 | | | | | |
| Ընդհամենը | | 319.0 | | | 1602.8 | | | 1602.8 | 1602.8 | 1602.8 | 1602.8 |

Կազմեց՝ /Հովհաննիսյան Ա./

# ՄՈՒՏՔԵՐԻ ԵՎ ԻՋԱՏԵՂԵՐԻ ԱՄՓՈՓԱԳԻՐ

| Քարաքար համայնքի Քարաքար բնակավայրի Մայիսյան փողոցի, ասֆալտապատման աշխատանքների նախագծա նախահաշվային փաստաթղթերի կազմման ծառայություններ | ԱՄՓՈՓԱԳԻՐ 3 |
|---|---|

| Հ/Հ №№ | ԿՄ | + | Ուղղու դիրքը | | Ուղղու երթևեկելի մասի լայնությունը մ | Ուղղու երթևեկելի մասի երկարությունը | Հասման անկյունը | Կորացման շառավիղը | | Հողային աշխատանքներ | | | Աշխատանքների ծավալը | | Մուտքերում d=273մմ խողովակների կառուցում | | | | | | | Մեկնաբանություն |
|---|---|---|---|---|---|---|---|---|---|---|---|---|---|---|---|---|---|---|---|---|---|---|
| | | | Աջ | Ձախ | | | | Աջ | Ձախ | Հեռավոր, մ³ | Լիցք, մ³ | Հողային պաստոռի հարթեցում մ² | Մակերես, մ² I շերտ ասֆալտի մանրահատակի ա/բ h=4սմ, ГОСТ 9128-2013 Աղյուսակ 3 | Մակերես, մ² II շերտ խճավազային խիտք (С5), (բիտումի սպառածումով 0.2լ/1մ2), h=12սմ, ՀՀՇՆ 32-01-2022 և СБОРНИК 27 | Փոսորակի քանդում, մ³ | Հեռոլիցք, մ³ | d=273մմ խողովակ, գծ.մ | Գլխադիրի միաժամյա բետոն, B15, մ3 | Խողովակների շրամեկուսացում, մ² | Սկզբնակարգային շերտ խողովակի տակ h=10սմ, մ³ | Հեկ d=273մմ խողովակի քանդում, մ.գծ | |
| 1 | | 2 | 3 | 4 | 5 | 6 | 7 | 8 | 9 | 10 | 11 | 12 | 13 | 14 | 15 | 16 | 17 | 18 | 19 | 20 | 21 | 22 |
| Հատված-1 | | | | | | | | | | | | | | | | | | | | | | |
| 1 | 0 | 036 | | + | | | 90 | 0 | 0 | 4 | | 15.4 | 15.4 | 15.4 | | | | | | | | մուտք |
| 2 | 0 | 054 | | + | | | 90 | 0 | 0 | 6 | | 22.0 | 22.0 | 22.0 | | | | | | | | մուտք |
| 3 | 0 | 113 | | + | | | 90 | 0 | 0 | 2 | | 8.2 | 8.2 | 8.2 | | | | | | | | մուտք |
| 4 | 0 | 138 | | + | | | 90 | 0 | 0 | 1 | | 3.8 | 3.8 | 3.8 | | | | | | | | մուտք |
| 5 | 0 | 157 | | + | | | 90 | 0 | 0 | 3 | | 10.5 | 10.5 | 10.5 | | | | | | | | մուտք |
| 6 | 0 | 166 | | + | | | 90 | 0 | 0 | 3 | | 11.2 | 11.2 | 11.2 | | | | | | | | մուտք |
| 7 | 0 | 170 | | + | | | 90 | 0 | 0 | 3 | | 11.1 | 11.1 | 11.1 | | | | | | | | մուտք |
| 8 | 0 | 024 | + | | | | 90 | 0 | 0 | 7 | | 25.3 | 25.3 | 25.3 | | | | | | | | մուտք |
| 9 | 0 | 042 | + | | | | 90 | 0 | 0 | 6 | | 22.3 | 22.3 | 22.3 | | | | | | | | մուտք |
| 10 | 0 | 050 | + | | | | 90 | 0 | 0 | 2 | | 5.9 | 5.9 | 5.9 | | | | | | | | մուտք |
| 11 | 0 | 061 | + | | | | 90 | 0 | 0 | 6 | | 23.7 | 23.7 | 23.7 | | | | | | | | մուտք |
| 12 | 0 | 079 | + | | | | 90 | 0 | 0 | 3 | | 12.9 | 12.9 | 12.9 | | | | | | | | մուտք |
| 13 | 0 | 092 | + | | | | 90 | 0 | 0 | 3 | | 11.4 | 11.4 | 11.4 | | | | | | | | մուտք |
| 14 | 0 | 103 | + | | | | 90 | 0 | 0 | 3 | | 10.8 | 10.8 | 10.8 | | | | | | | | մուտք |
| 15 | 0 | 113 | + | | | | 90 | 0 | 0 | 3 | | 10.8 | 10.8 | 10.8 | | | | | | | | մուտք |
| 16 | 0 | 122 | + | | | | 90 | 0 | 0 | 13 | | 49.4 | 49.4 | 49.4 | | | | | | | | իջատեղ |
| 17 | 0 | 157 | + | | | | 90 | 0 | 0 | 3 | | 11.5 | 11.5 | 11.5 | | | | | | | | մուտք |
| 18 | 0 | 172 | + | | | | 90 | 0 | 0 | 3 | | 12.5 | 12.5 | 12.5 | | | | | | | | մուտք |
| Հատված-2 | | | | | | | | | | | | | | | | | | | | | | |
| 19 | 0 | 011 | | + | | | 90 | 0 | 0 | 3 | | 12.9 | 12.9 | 12.9 | | | | | | | | մուտք |
| 20 | 0 | 031 | | + | | | 90 | 0 | 0 | 3 | | 9.8 | 9.8 | 9.8 | | | | | | | | մուտք |

| | | | | | | | | | | | | | | | | | | | | | | |
|---|---|---|---|---|---|---|---|---|---|---|---|---|---|---|---|---|---|---|---|---|---|---|
| 21 | 0 | 054 | | + | | | 90 | 0 | 0 | 3 | | 10.3 | 10.3 | 10.3 | | | | | | | | մուտք |
| 22 | 0 | 075 | | + | | | 90 | 0 | 0 | 2 | | 6.9 | 6.9 | 6.9 | | | | | | | | մուտք |
| 23 | 0 | 093 | | + | | | 90 | 0 | 0 | 2 | | 7.5 | 7.5 | 7.5 | | | | | | | | մուտք |
| 24 | 0 | 097 | | + | | | 90 | 0 | 0 | 2 | | 8.2 | 8.2 | 8.2 | | | | | | | | մուտք |
| 25 | 0 | 015 | + | | | | 90 | 0 | 0 | 2 | | 9.6 | 9.6 | 9.6 | | | | | | | | մուտք |
| 26 | 0 | 032 | + | | | | 90 | 0 | 0 | 2 | | 7.0 | 7.0 | 7.0 | | | | | | | | մուտք |
| 27 | 0 | 050 | + | | | | 90 | 0 | 0 | 2 | | 7.2 | 7.2 | 7.2 | | | | | | | | մուտք |
| 28 | 0 | 081 | + | | | | 90 | 0 | 0 | 1 | | 5.0 | 5.0 | 5.0 | | | | | | | | մուտք |
| 29 | 0 | 088 | + | | | | 90 | 0 | 0 | 1 | | 5.2 | 5.2 | 5.2 | | | | | | | | մուտք |
| 30 | 0 | 092 | + | | | | 90 | 0 | 0 | 1 | | 5.6 | 5.6 | 5.6 | | | | | | | | մուտք |
| 31 | 0 | 097 | + | | | | 90 | 0 | 0 | 2 | | 6.0 | 6.0 | 6.0 | | | | | | | | մուտք |
| 32 | 0 | 101 | + | | | | 90 | 0 | 0 | 2 | | 6.2 | 6.2 | 6.2 | | | | | | | | մուտք |
| 33 | 0 | 117 | + | | | | 90 | 0 | 0 | 2 | | 6.5 | 6.5 | 6.5 | | | | | | | | մուտք |
| Ընդամենը | | | | | | | | | | 107.2 | | 412.2 | 412.2 | 412.2 | 0.0 | 0.0 | 0.0 | 0.0 | 0.0 | 0.0 | 0.0 | |

Կազմեց՝ /Հովհաննիսյան Ա./

## ԲԵՏՈՆԵ ՎԱՔԵՐԻ ԵՎ ՋՐԸՆԴՈՒՆԻՉՆԵՐԻ ԱՄՓՈՓԱԳԻՐ

| Փարաքար համայնքի Փարաքար բնակավայրի Մայիսյան փողոցի, ասֆալտապատման աշխատանքների նախագծա նախահաշվային փաստաթղթերի կազմման ծառայություններ | | | | | | | | | | | | | ԱՄՓՈՓԱԳԻՐ 4 | | | |
|---|---|---|---|---|---|---|---|---|---|---|---|---|---|---|---|---|
| Հ/Հ | Սկիզբ | | Վերջ | | Հեռավորություն, գծ.մ | | Հողային աշխատանքներ, մ³ | Վաքերի երկարությունը, մ | Հավաքովի ե/բ (30x34) | | | Ակվազակոմպակտային շերտ, h=10սմ, մ² | Ջրամեկուսացում մ² | Ջրընդունիչ, գծ.մ | 30x34 վաքի ցանց, գծ.մ | Ծանոթություն |
| | ԿՄ | + | ԿՄ | + | Ձախ | Աջ | | | հատ | գծ.մ | մ³ | | | | | |
| 1 | 2 | 3 | 4 | 5 | 6 | 7 | 8 | 9 | 10 | 11 | 12 | 13 | 14 | 15 | 16 | 17 |
| Հատված-1 | | | | | | | | | | | | | | | | |
| 1 | 0 | 002.0 | | 002.0 | | | 4.4928 | 9.0 | 3.0 | 9.0 | 0.7 | 0.5 | 11.3 | | 9.0 | |
| 2 | 0 | 002.0 | 0 | 186.0 | | 184.0 | 91.3536 | 183.0 | 61.0 | 183.0 | 14.5 | 11.0 | 230.6 | | 78 | 10հատ |
| 3 | 0 | 026.0 | 0 | 185.0 | 152.0 | | 79.3728 | 159.0 | 53.0 | 159.0 | 12.6 | 9.5 | 200.3 | | 58.0 | 9 հատ |
| Հատված-2 | | | | | | | | | | | | | | | | |
| 4 | 0 | 000.0 | 0 | 131.0 | | 131.0 | 65.8944 | 132.0 | 44.0 | 132.0 | 10.4 | 7.9 | 166.3 | | 78 | 10հատ |
| 5 | 0 | 000.0 | 0 | 131.0 | 152.0 | | 65.8944 | 132.0 | 44.0 | 132.0 | 10.4 | 7.9 | 166.3 | | 58.0 | 9 հատ |
| 6 | 0 | 131.0 | 0 | 131.0 | | 0.0 | 4.4928 | 9.0 | 3.0 | 9.0 | 0.7 | 0.5 | 11.3 | | 8.0 | |
| Ընդամենը | | | | | | | | 624.0 | 208.0 | 624.0 | 49.3 | 37.4 | 786.2 | | 289.0 | |

Ծանոթություն:
Վաքերի հողային աշխատանքների ծավալները ներառված են հողային աշխատանքների ամփոփագրում հաշվարկած ծավալներում:

Կազմեց՝ /Հովհաննիսյան Ա./

| ԵՐԹԵՎԵԿԵԼԻ ՄԱՍԻ ՆՇԱԳԾՄԱՆ ԱՄՓՈՓԱԳԻՐ | | | | | | | | | |
|---|---|---|---|---|---|---|---|---|---|
| Փարաքար համայնքի Փարաքար բնակավայրի Մայիսյան փողոցի, ասֆալտապատման աշխատանքների նախագծա նախահաշվային փաստաթղթերի կազմման ծառայություններ | | | | | | | | ԱՄՓՈՓԱԳԻՐ 5 | |
| Սկիզբը | | Վերջը | | Երկարությունը | | | Հանդիսանում ՀՈՍ-ի | Ներկվող մակերեսը, մ$^2$ | Պիկետաժ |
| ԿՄ | + | ԿՄ | + | Ձախ | Առանցքով | Աջ | | | |
| 1 | 2 | 3 | 4 | 5 | 6 | 7 | 8 | 9 | 10 |
| Հատված-1 | | | | | | | | | |
| 0 | 000 | 0 | 000 | | | 6 | 1.7 | 0.45 | |
| 0 | 000 | 0 | 000 | 6 | | | 1.13 | 1.08 | հատ |
| 0 | 000 | 0 | 015 | | 15 | | 1.1 | 2.25 | |
| 0 | 015 | 0 | 035 | | 20 | | 1.6 | 2.25 | |
| 0 | 035 | 0 | 160 | | 125 | | 1.5 | 4.69 | |
| 0 | 160 | 0 | 180 | | 20 | | 1.6 | 2.25 | |
| 0 | 180 | 0 | 190 | | 10 | | 1.1 | 1.50 | |
| 0 | 190 | 0 | 190 | 6 | | | 1.7 | 0.45 | |
| 0 | 190 | 0 | 190 | | | 4 | 1.13 | 0.72 | հատ |
| Հատված-2 | | | | | | | | | |
| 0 | 000 | 0 | 000 | | | 6 | 1.7 | 0.45 | |
| 0 | 000 | 0 | 000 | 4 | | | 1.13 | 0.72 | հատ |
| 0 | 000 | 0 | 012 | | 12 | | 1.1 | 1.80 | |
| 0 | 012 | 0 | 030 | | 18 | | 1.6 | 2.03 | |
| 0 | 030 | 0 | 110 | | 80 | | 1.5 | 3.00 | |
| 0 | 110 | 0 | 125 | | 15 | | 1.6 | 1.69 | |
| 0 | 125 | 0 | 131 | | 6 | | 1.1 | 0.90 | |
| 0 | 131 | 0 | 131 | 4 | | | 1.7 | 0.30 | |
| 0 | 131 | 0 | 131 | | | 4 | 1.13 | 0.72 | հատ |
| | | | | | | | | | |
| հետիոտնային անցում | | | | | | | 1.25 | 1.14.1 | |
| | | | | | | | | | |
| | | | | | | | | | |
| ԸՆԴՀԱՄԵՆԸ | | | | | | | | 27.24 | |
| | | | | | | | | | |
| հոծ գիծ | | | | 1.1 | 43.00 | | | 2.25 | |
| ընդհատվող գիծ | | | | 1.5 | 205.00 | | | 4.69 | |
| ընդհատվող գիծ | | | | 1.6 | 73.00 | | | 2.25 | |
| ընդհատվող գիծ | | | | 1.7 | 22.00 | | | 0.45 | |
| նշագծում | | | | 1.13 | 18.00 | հատ | | 5.40 | |
| | | | | | | | | | |
| | | | | | 361.00 | | | 15.04 | |

Կազմեց՝ /Հովհաննիսյան Ա./

| ՀԱՆԱՊԱՐՀԱՅԻՆ ՆՇԱՆՆԵՐԻ ԱՄՓՈՓԱԳԻՐ | | | | | | | | | | | | | |
|---|---|---|---|---|---|---|---|---|---|---|---|---|---|
| Փարաքար համայնքի Փարաքար բնակավայրի Մայիսյան փողոցի, ասֆալտապատման աշխատանքների նախագծա նախահաշվային փաստաթղթերի կազմման ծառայություններ | | | | | | | | | | | | | ԱՄՓՈՓԱԳԻՐ 6 |
| Հ/Հ | Հախ | | Աջ | | Համարը ըստ Պենստանդարտի 52290-04-ի Հանապարհային նշանի անվանումը, հատ. | | | | | | | | Ծախսերը |
| | ԿՄ | + | ԿՄ | + | կանգնաշտեմարան | ասֆալտապատում | կանգառ | կամրջի | վերգետնանցումներ | գետնանցումներ | լուսակիր | լուսակիր ցանց | |
| 1 | 2 | 3 | 4 | 5 | 6 | 7 | 8 | 9 | 10 | 11 | 12 | 13 | 14 |
| Հատված-1 | | | | | | | | | | | | | |
| 1 | 0 | 000 | | | | 2.4 | | | | | | | |
| 2 | | | 0 | 187 | | 2.4 | | 4.1.2 | | | | | |
| Հատված-2 | | | | | | | | | | | | | |
| 3 | 0 | 000 | | | | 2.4 | | 4.1.2 | | | | | |
| 4 | | | 0 | 131 | | 2.4 | | | | | | | |
| | Ընդհամենը | | | | | 4 | | 2 | | | | | 6 |

Կազմեց՝ /Հովհաննիսյան Ա./

| ՀԱՄԱՀԱՎԱՔ ԱՍՓՈՓԱԳԻՐ | | | |
|---|---|---|---|
| Փարաքար համայնքի Փարաքար բնակավայրի Մայիսյան փողոցի, ասֆալտապատման աշխատանքների նախագծա նախահաշվային փաստաթղթերի կազմման ծառայություններ | | ԱՍՓՈՓԱԳԻՐ 7 | |
| Հ/Հ | Աշխատանքների անվանումը | Չափի միավոր | Քանակը |
| 1 | 2 | 3 | 4 |
| I | Հողային աշխատանքներ | | |
| 1 | 10eIV կարգի գրունտի մշակում բուլդոզերով, տեղափոխում 20մ, բարձում ավտոինքնաթափեր էքսկավատորով (1.0մ3), տեղափոխում լցակույտ 8կմ հեռավորությամբ: | $մ^3$ | 1008.4 |
| 2 | Բետոնե հարթակների կտրում մեխանիկական եղանակով, բարձում ավտոինքնաթափեր էքսկավատորով (1.0մ3), տեղափոխում լցակույտ 8կմ հեռավորությամբ: | գծ.մ | 51.0 |
| | | $մ^3$ | 10.2 |
| 3 | Բազալտե հարթակների կտրում մեխանիկական եղանակով, բարձում ավտոինքնաթափեր էքսկավատորով (1.0մ3), տեղափոխում լցակույտ 8կմ հեռավորությամբ: | գծ.մ | 17.0 |
| | | $մ^3$ | 3.4 |
| II | Երթևեկելի մաս | | |
| 1 | Հողային պաստառի մակերևույթի համահարթեցում մեխանիզմով | $մ^2$ | 1602.8 |
| 2 | I շերտ, Բ տիպի II մակնիշի խիտ մանրահատիկ ա/բ h=5սմ | $մ^2$ | 1602.8 |
| 3 | II շերտ, Խճավազային հիմք (C5), (բիտումի տարածումով 0.2լ/1մ2/), h=15սմ | $մ^2$ | 1602.8 |
| 4 | IIIշերտ, Հատիկավոր ենթահիմք (Ավազակոպճային շերտ), h=12սմ | $մ^2$ | 1602.8 |
| III | Իջատեղեր | | |
| 1 | 10eIV կարգի գրունտի քանդում բուլդոզերով, բարձում ավտոինքնաթափեր էքսկավատորով (1.0մ3), տեղափոխում լցակույտ 8կմ հեռավորությամբ | $մ^3$ | 107.2 |
| 2 | Հողային պաստառի մակերևույթի համահարթեցում մեխանիզմով | $մ^2$ | 412.2 |
| 3 | I շերտ, Բ տիպի II մակնիշի խիտ մանրահատիկ ա/բ h=4սմ | $մ^2$ | 412.2 |
| 4 | II շերտ, Խճավազային հիմք (C5), (բիտումի տարածումով 0.2լ/1մ2/), h=12սմ | $մ^2$ | 412.2 |
| 5 | Բետոնե հարթակների վերականգնում B15 դասի միաձուլ բետոնով, h=10սմ | $մ^2$ | 25.5 |
| 6 | Բազալտե հարթակների վերականգնում սրբատաշ բազալտե h=3սմ հաստությամբ սալերով | $մ^2$ | 8.5 |
| 7 | Մայթերի սրբատաշ բազալտե 15x30սմ չափի եզրաքարի կառուցում /20մմ չափի թեք ակոսի տաշումով/ | գծ.մ | 12.0 |
| IV | Բետոնե վաքերի կառուցում | | |
| 1 | Ավազակոպճային նախապատրաստական շերտ, h=10սմ | $մ^3$ | 37 |
| 2 | Վաքերի ջրամեկուսացում երկշերտ տաք բիտումով | $մ^2$ | 786.2 |
| 3 | Ե/բ հավաքովի նոր վաքերի տեղադրում L=3.0մ; 34x30սմ | հատ | 208.0 |
| 4 | Իջատեղերի և մուտքերում անցումների հատվածներում վաքի պատերի ամրացում 10սմ հաստությամբ միաձույլ B-15 դասի բետոնով | $մ^3$ | 28.9 |
| 5 | Մետաղական ցանցի երկարությունը | գծ.մ | 289.0 |
| | Պողպատե, տաշտաձև պրոֆիլի, N 6, /швеллер/ | գծ.մ | 1069.3 |
| | Պողպատե, տաշտաձև պրոֆիլի, N 8, /швеллер/ | գծ.մ | 578.0 |
| V | Ջրհորների կառուցում | | |
| 1 | Ջրհորների փոսորակի փորում 10eIV կարգի գրունտի մշակում էքսկավատորով (0.65մ3), բարձում ավտոինքնաթափեր, տեղափոխում լցակույտ 8կմ հեռավորությամբ | $մ^3$ | 6.85 |
| 3 | Ավազակոպճային շերտի տեղադրում h=10 սմ: | $մ^3$ | 0.72 |
| 4 | Ջրհորների միաձույլ բետոն B20 դասի: | $մ^3$ | 5.13 |
| 5 | Ցանցի անկյունակ /77x5 մեկ ցանցի համար L=6.81գծ.մ/ | տ | 0.27 |
| 6 | Ջրհորների բետոնների քսվածքային երկշերտ ջրամեկուսացում | $մ^2$ | 22.80 |
| VI | Դիտահորեր | | |

| | | | |
|---|---|---|---|
| 1 | Գոյություն ունեցող դիտահորերի սալերի ապատեղակայում, տեղակայում | հատ | 20.0 |
| 2 | Դիտահորերի բարձրացում միաձույլ B-15 դասի բետոնով, միջինը 10սմ հաստությամբ | $մ^3$ | 2.9 |
| 3 | Նոր դիտահորի սալի տեղադրում 1200x1200 չափերի | հատ | 8.0 |
| **VII** | **Կահավորում** | | |
| **ա** | **նշագծում** | | |
| 1 | հոծ գիծ 1,1 | կմ | 0.043 |
| 2 | ընդհատվող գիծ 1,5 | կմ | 0.205 |
| 3 | ընդհատվող գիծ 1,6 | կմ | 0.073 |
| 4 | ընդհատվող գիծ 1,7 | կմ | 0.022 |
| 5 | նշագծում 1,13 | $մ^2$ | 5.40 |
| **բ** | **նշաններ** | | |
| 1 | թելադրող | հատ | 2 |
| 2 | առավելության | հատ | 4 |

**Կազմեց՝** **/Հովհաննիսյան Ա./**

## ՏԻՊ - 1

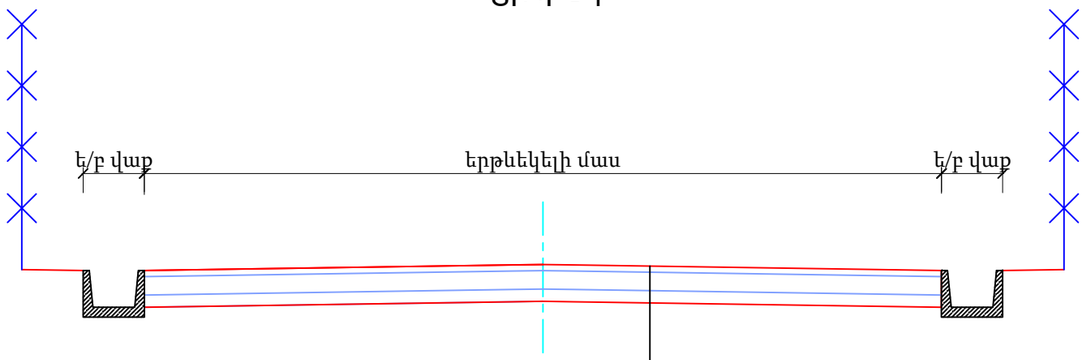


Բ տիպի II մակնիշի Խիտ մանրահատիկ
ա/բ h=5սմ ГОСТ 9128-2013 Աղյուսակ 3
Խճավազային հիմք (C5), (բիտումի
տարածումով 0.2լ/1մ2/), h=15սմ
ՀՀՇՆ 32-01-2022 և СБОРНИК 27
Հատիկավոր ենթահիմք
(Ավազակոպճային շերտ), h=12սմ
ГОСТ 23735-14, Группа Ж17

## ՏԻՊ - 2

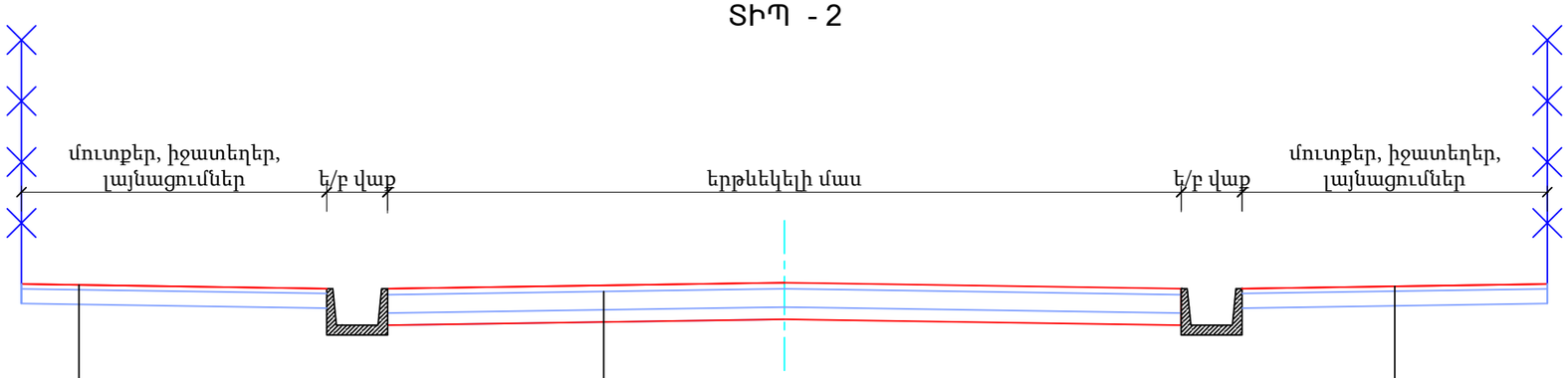


Բ տիպի II մակնիշի Խիտ մանրահատիկ
ա/բ h=4սմ ГОСТ 9128-2013 Աղյուսակ 3
Խճավազային հիմք (C5), (բիտումի
տարածումով 0.2լ/1մ2/), h=12սմ
ՀՀՇՆ 32-01-2022 և СБОРНИК 27

Բ տիպի II մակնիշի Խիտ մանրահատիկ
ա/բ h=5սմ ГОСТ 9128-2013 Աղյուսակ 3
Խճավազային հիմք (C5), (բիտումի
տարածումով 0.2լ/1մ2/), h=15սմ
ՀՀՇՆ 32-01-2022 և СБОРНИК 27
Հատիկավոր ենթահիմք
(Ավազակոպճային շերտ), h=12սմ
ГОСТ 23735-14, Группа Ж17

Բ տիպի II մակնիշի Խիտ մանրահատիկ
ա/բ h=4սմ ГОСТ 9128-2013 Աղյուսակ 3
Խճավազային հիմք (C5), (բիտումի
տարածումով 0.2լ/1մ2/), h=12սմ
ՀՀՇՆ 32-01-2022 և СБОРНИК 27

Ծանոթություն
1. Առանց մասշտաբի
2. Բոլոր չափերը և ծավալները տրված են համապատասխան ամփոփագրերում

ԻՆՖՐԱ ԴԻԶԱՅՆ

Թերթ 1

Ճանապարհի հագուստի կոնստրուկցիա

Մ 1:10

# Ե/Բ ՎԱՔԻ ԵՎ ԵՐԹԵՎԵԿԵԼԻ ՄԱՍԻ ՀԱՏՄԱՆ ԿՈՆՍՏՐՈՒԿՑԻԱՆ

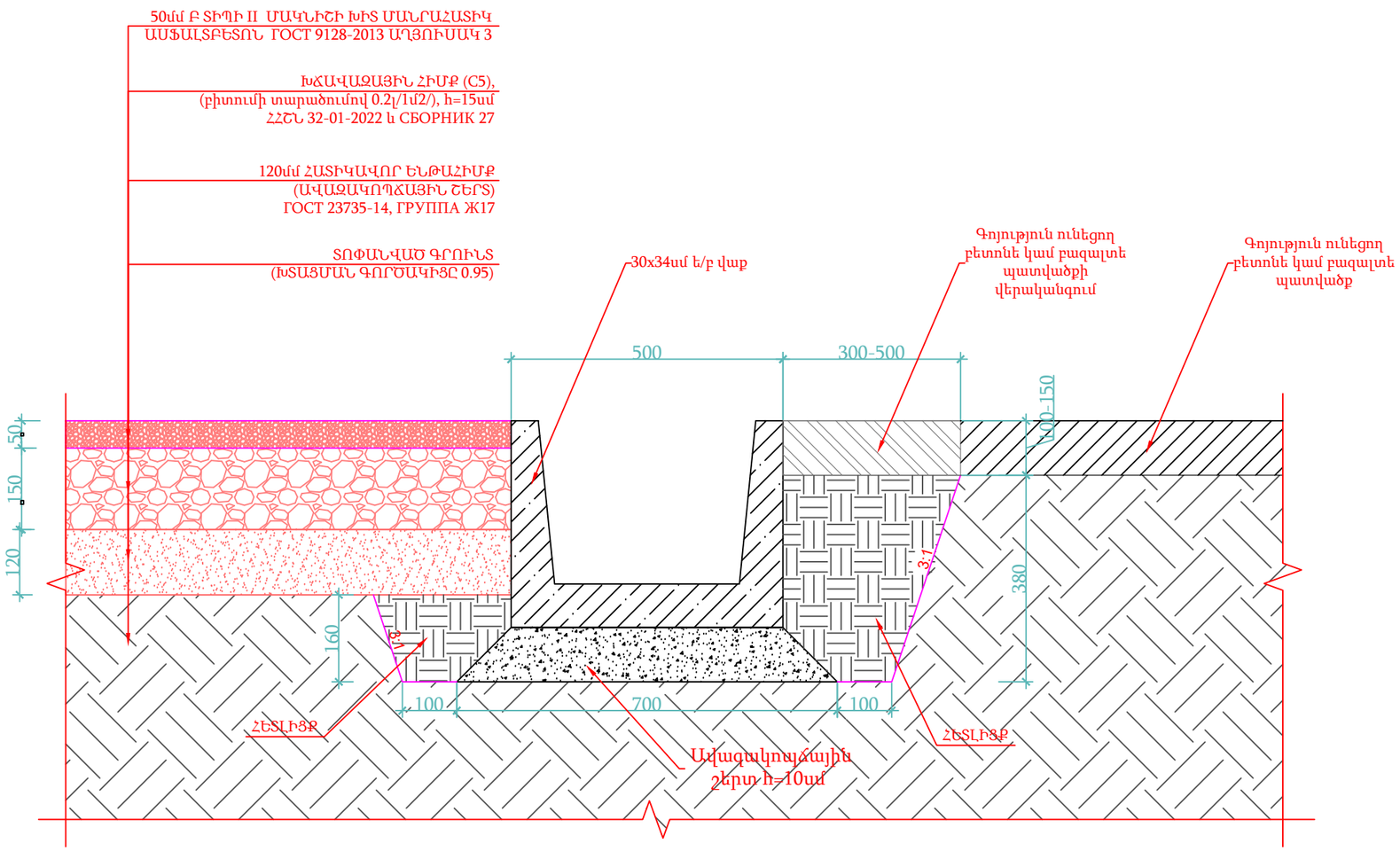


| | |
|---|---|
| ԻՆՖՐԱ ԴԻԶԱՅՆ | Թերթ 2<br>Ե/Բ վաքի և երթ. մասի հատման կոնստրուկցիան |

# 30x34սմ ե/բ վաքերի կոնստրուկցիա

## Ե/բ վաքի ցանցի կտրվածք մուտքերում և իջատեղերում

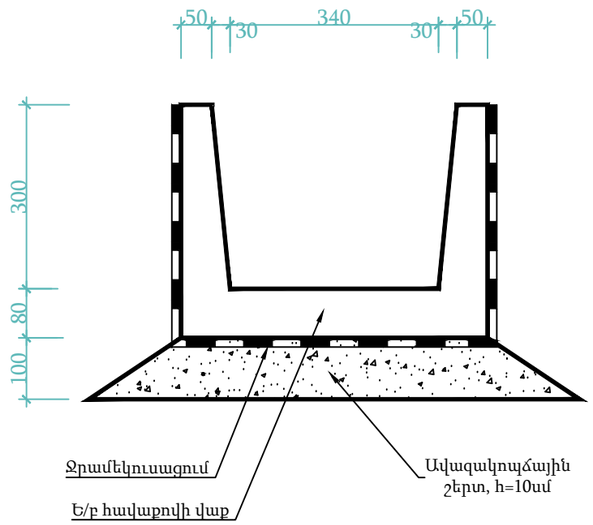


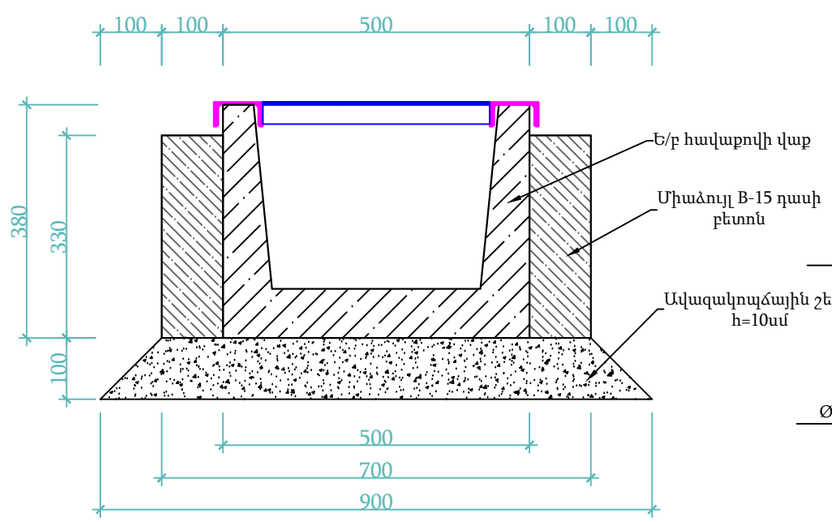


## Ե/բ վաք 30x34 սմ

V=0.24 մ$^3$
B22.5 F200
P=0.5 տ
A=17.59 կգ
$A_I$=73.29 կգ/մ$^3$

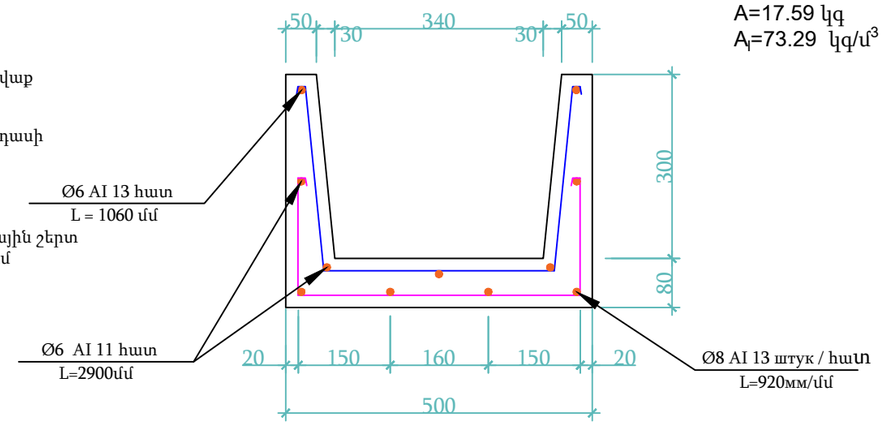


### 30x34 սմ վաքի ամրանավորում

1. Ամրան &6 AI 1 գծմ 0.222 կգ ընդհանուրը 11x2.9x0.222=7.0 կգ
2. Ամրան &6 AI 1 գծմ 0.222 կգ ընդհանուրը 13x1.06x0.222=3.06 կգ
3. Ամրան &8 AI 1 գծմ 0.395 կգ ընդհանուրը 13x0.92x0.395=4.72 կգ

## Ե/բ վաքի ցանցի հատակագիծ

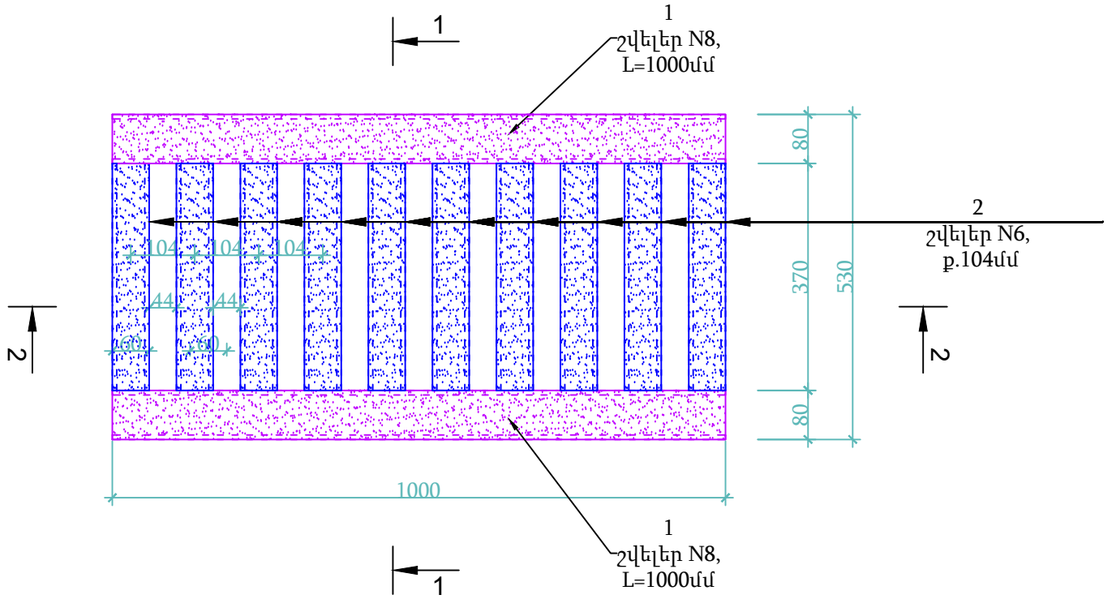


## Ե/բ վաքի ցանցի կտրվածք 1-1

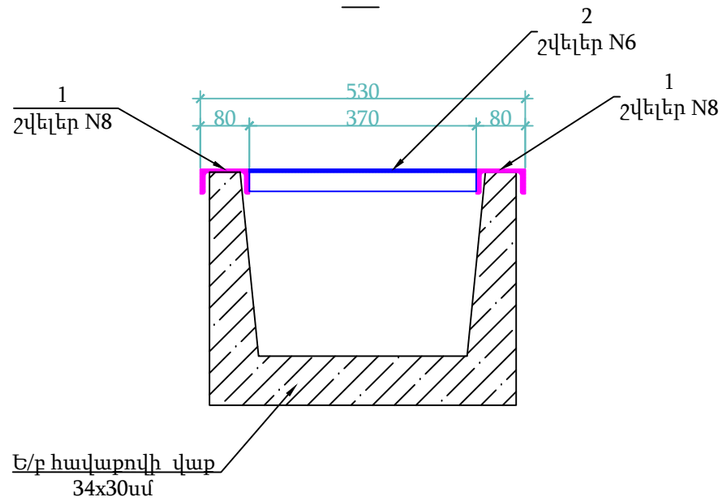


## 273մմ խողովակի կտրվածք

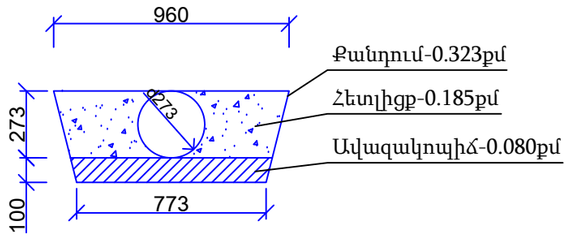


Ծանոթություն:
1. Չափերը տրված են "մմ"-ով
2. Մետաղական ցանցը տեղադրվում է ե/բ 30x34սմ վաքերի մուտքերի, իջատեղերի և ճանապարհի երթևեկելի մասի հետ հատման հատվածներում:

| | | |
|---|---|---|
| ԻՆՖՐԱ ԴԻԶԱՅՆ | Ե/բ վաքի կոնստրուկցիան | Թերթ 3 |

# Ջրհորի կոնստրուկցիան

Հատակագիծ

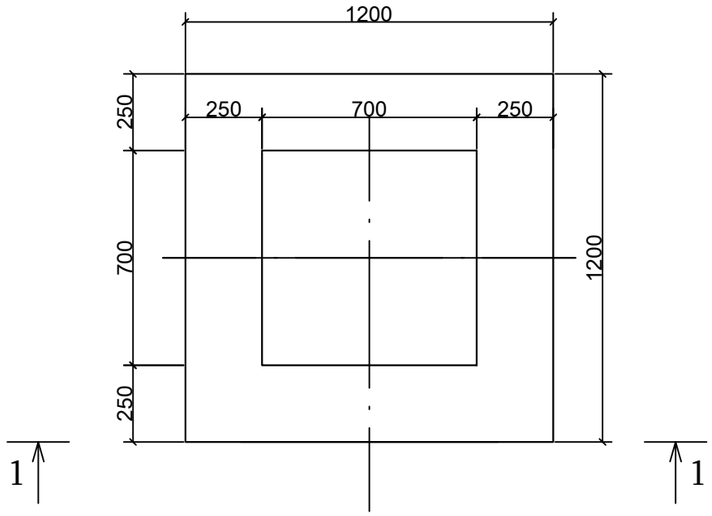


Կաղապարային գծագիր
1 - 1

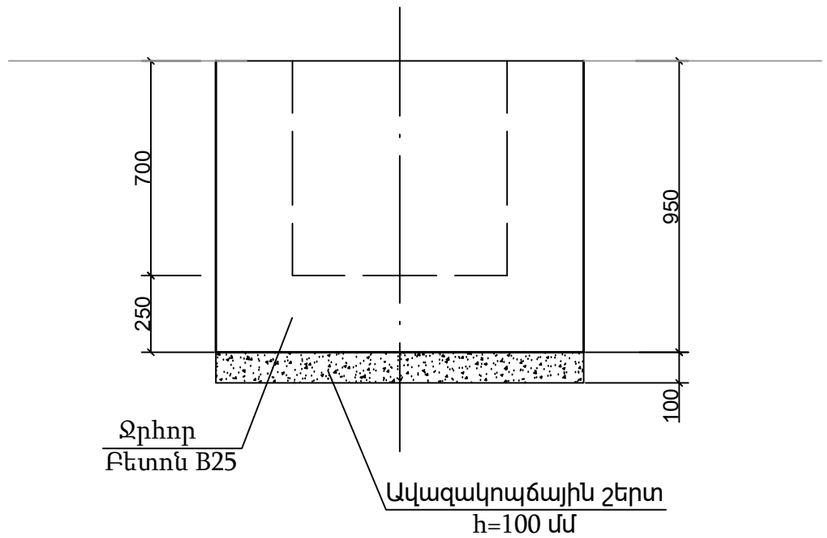


Ցանցի կոնստրուկցիան
2 - 2

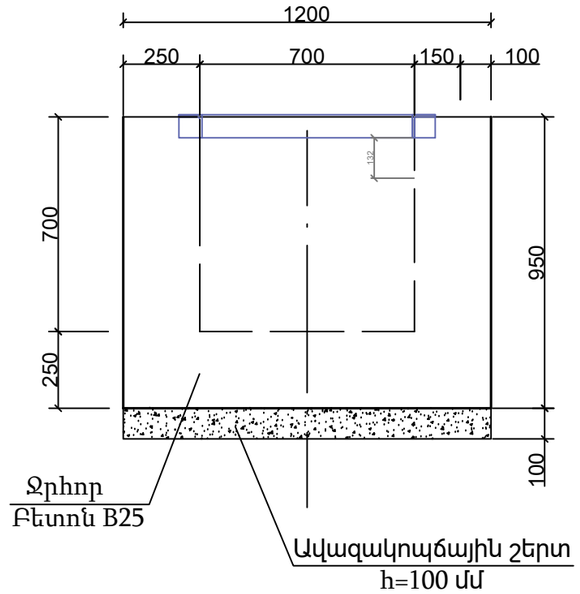


Հատակագիծ

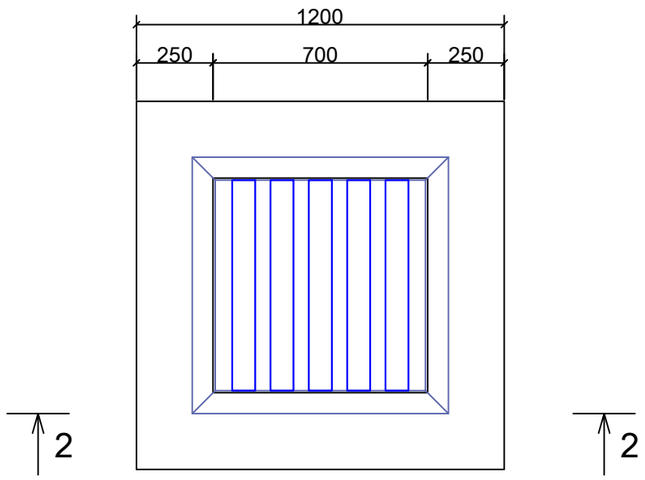


Ցանցի կոնստրուկցիան

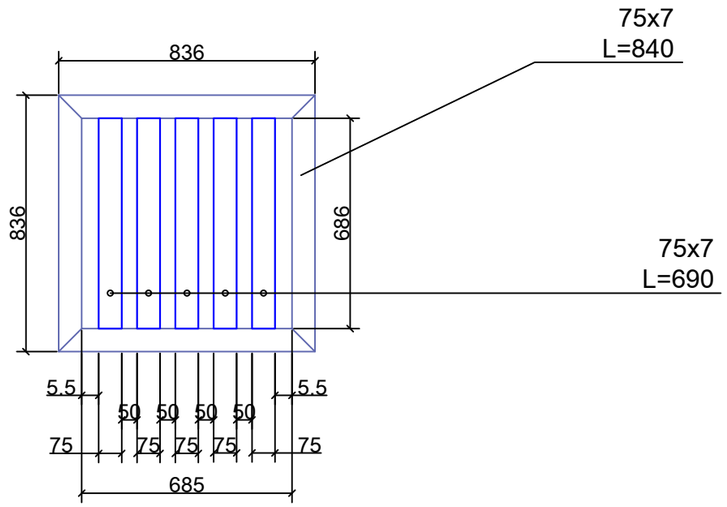


Ջրհորի բետոն - 1.025 մ$^3$ B25

Ավազակոպիճ - 0.144 մ$^3$

75x7 - 6.81 գմ, P=54.2 կգ

## Ծանոթություն

1. Գծագրում տրված է ջրհորների կոնստրուկցիան:
2. Նայել ճանապարհի հատակագծի հետ համատեղ:

| | |
|---|---|
| ԻՆՖՐԱ ԴԻԶԱՅՆ | Թերթ 4 |
| | Ջրհորների կոնստրուկցիան |

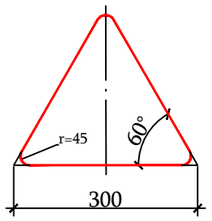


Տեսակ II
1.1, 1.2, 1.5-1.7, 1.8,
1.9-1.14, 1.15, 1.16, 1.17,
1.18-1.21, 1.22-1.24,
1.25, 1.26-1.33,
2.3.1 - 2.3.7, 2.4:
L=3 մ, d=51 մմ,
S=2.5 մմ

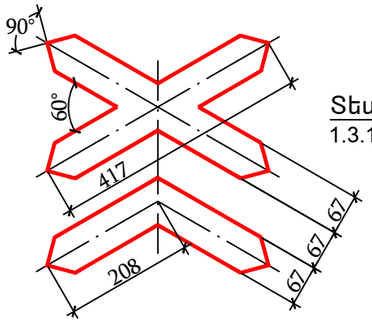


Տեսակ II
1.3.1, 1.3.2

L=3.5 մ, d=57 մմ,
S=2.5 մմ

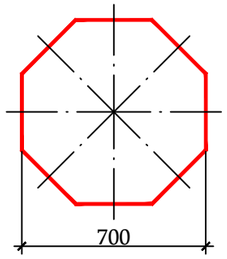


Տեսակ II
2.5

L=3 մ, d=57 մմ,
S=2.5 մմ

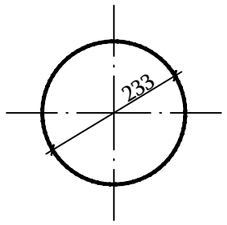


Տեսակ II
2.6, 3.1-3.9, 3.10, 3.11-3.16,
3-17.1-3.17.3, 3.18.1-3.19,
3.20, 3.21-3.23, 3.24,
3.25-3.33, 4.1.1-4.3, 4.4,
4.5, 4.6, 4.7:

L=3 մ, d=51 մմ,
S=2.5 մմ

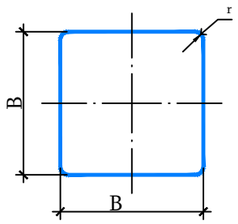


Տեսակ II
2.1, 2.2, 2.7, 5.5, 5.6,
5.8 -5.14, 5.15.2 - 5.15.6,
5.19.1, 5.19.2, 5.20,
6.2, 6.3.1, 6.3.2, 6.4,
6.5-6.7, 6.8.1-6.8.3,
8.1.2, 8.13:
} B=700, r=45

L=3 մ, d=51 մմ,
S=2.5 մմ

6.14.1: B=350, r=45
L=3 մ, d=51 մմ,
S=2.5 մմ

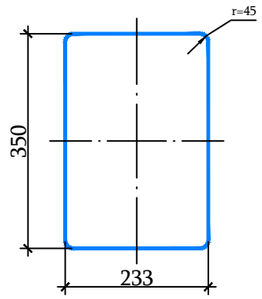


Տեսակ II
7.1-7.18:

L=3 մ, d=57 մմ,
S=2.5 մմ

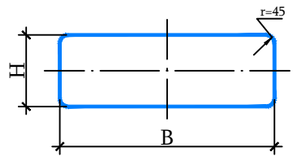


Տեսակ II
1.4.1-1.4.6,
6.14.1, 6.14.2
8.1.1, 8.1.3, 8.1.4,
8.2.1, 8.2.2-8.11, 8.12,
8.14-8.21.3, :
} B=700, H=350

L=2.5 մ, d=51 մմ,
S=2.5 մմ

5.7.1, 5.7.2,
5.23.2, 5.24.2,
6.14.2, 6.16,
6.18.1 - 6.18.3:
} B=1050, H=350

L=3 մ, d=51 մմ,
S=2.5 մմ

5.15.1, 5.15.3, 5.15.7, 5.15.8: B=1400, H=700
L=3 մ, d=57 մմ,
S=2.5 մմ

6.13: B=300, H=200
L=2.5 մ, d=51 մմ,
S=2.5 մմ

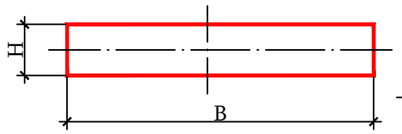


Տեսակ II
1.34.1 - 1.34.2: B=615, B=1160, B=2250, H=500
1.34.3 B=1160, B=2250, H=500

L=2 մ, d=51 մմ,
S=2.5 մմ

Ծանոթություն

1. Ճանապարհային նշաններ՝ 5.23.1, 5.24.1 ֆոնը - սպիտակ:
2. Ճանապարհային նշաններ՝ 5.25, 5.26 ֆոնը - կապույտ:

## Ճանապարհային նշաններ

5.24.1; 5.26

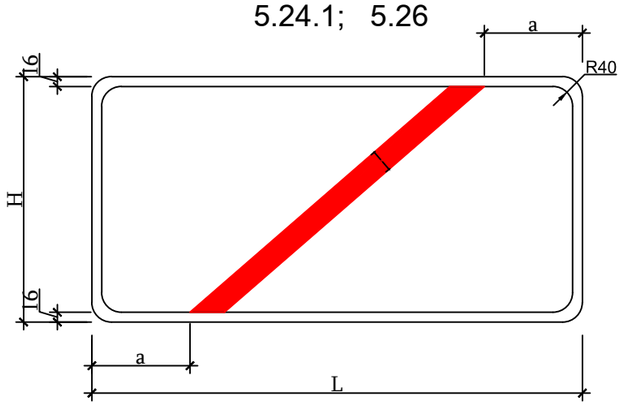


5.23.1; 5.25

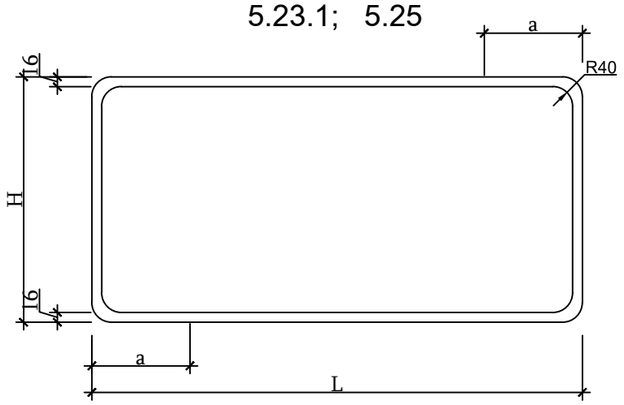


5.23.1, 5.25, 5.24.1, 5.26
Նշանների չափերի աղյուսակ

| H մմ | L մմ | a մմ |
|---|---|---|
| 500 | 800-1000 | 200 |
| | 1100-1300 | 250 |
| | 1400-1700 | 300 |
| | 1700 և ավել | 350 |

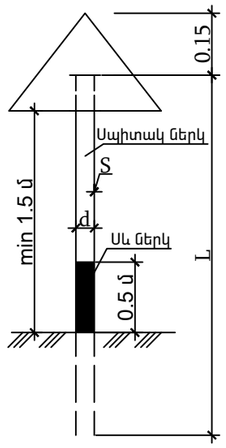


ԻՆՖՐԱ ԴԻԶԱՅՆ

Թերթ 5

Ճանապարհային նշանների չափերի սխեմա

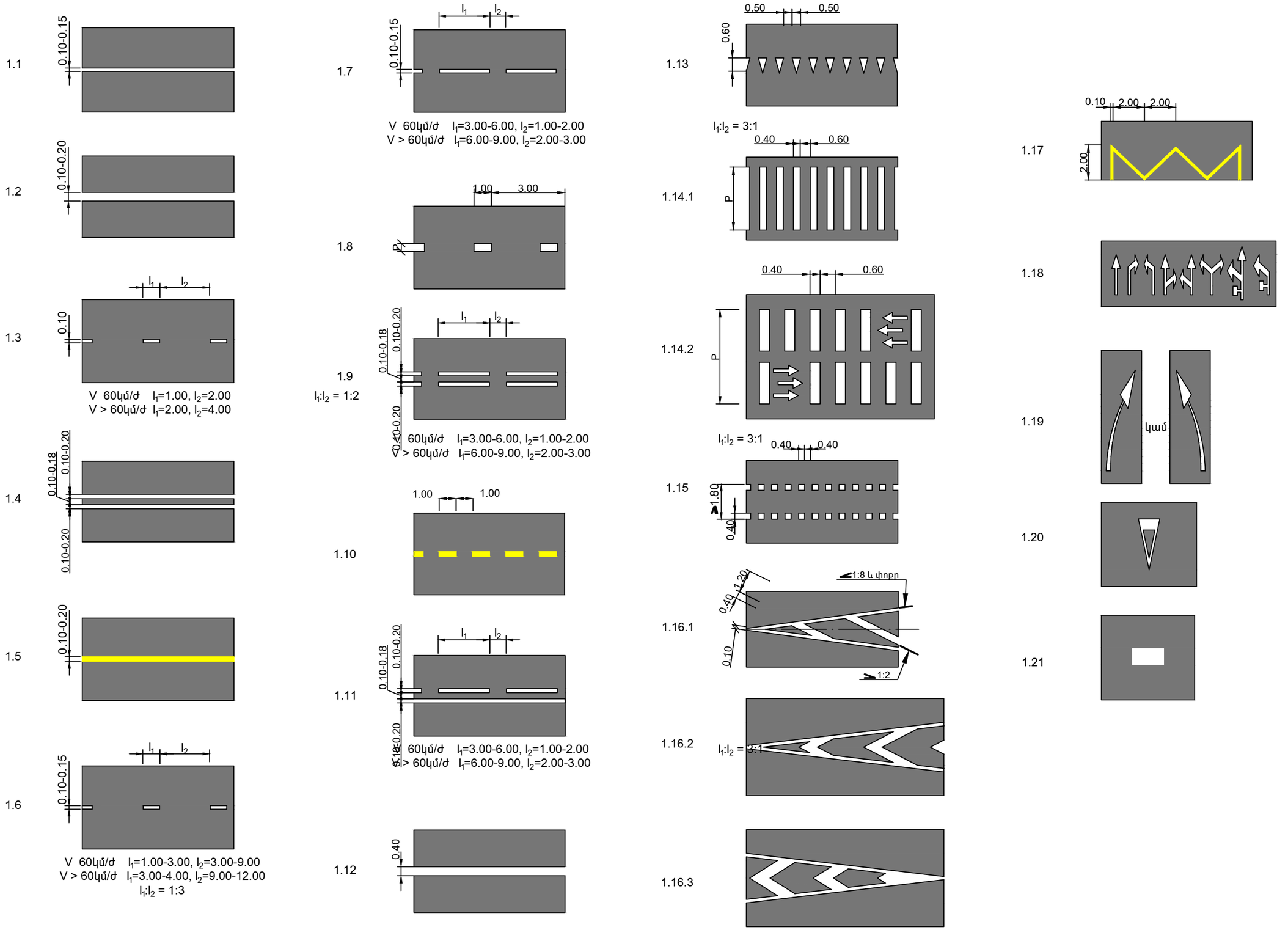


Թերթ 6

ԻՆՖՐԱ ԴԻԶԱՅՆ

Ճանապարհային հորիզոնական նշագծում
(տիպային)

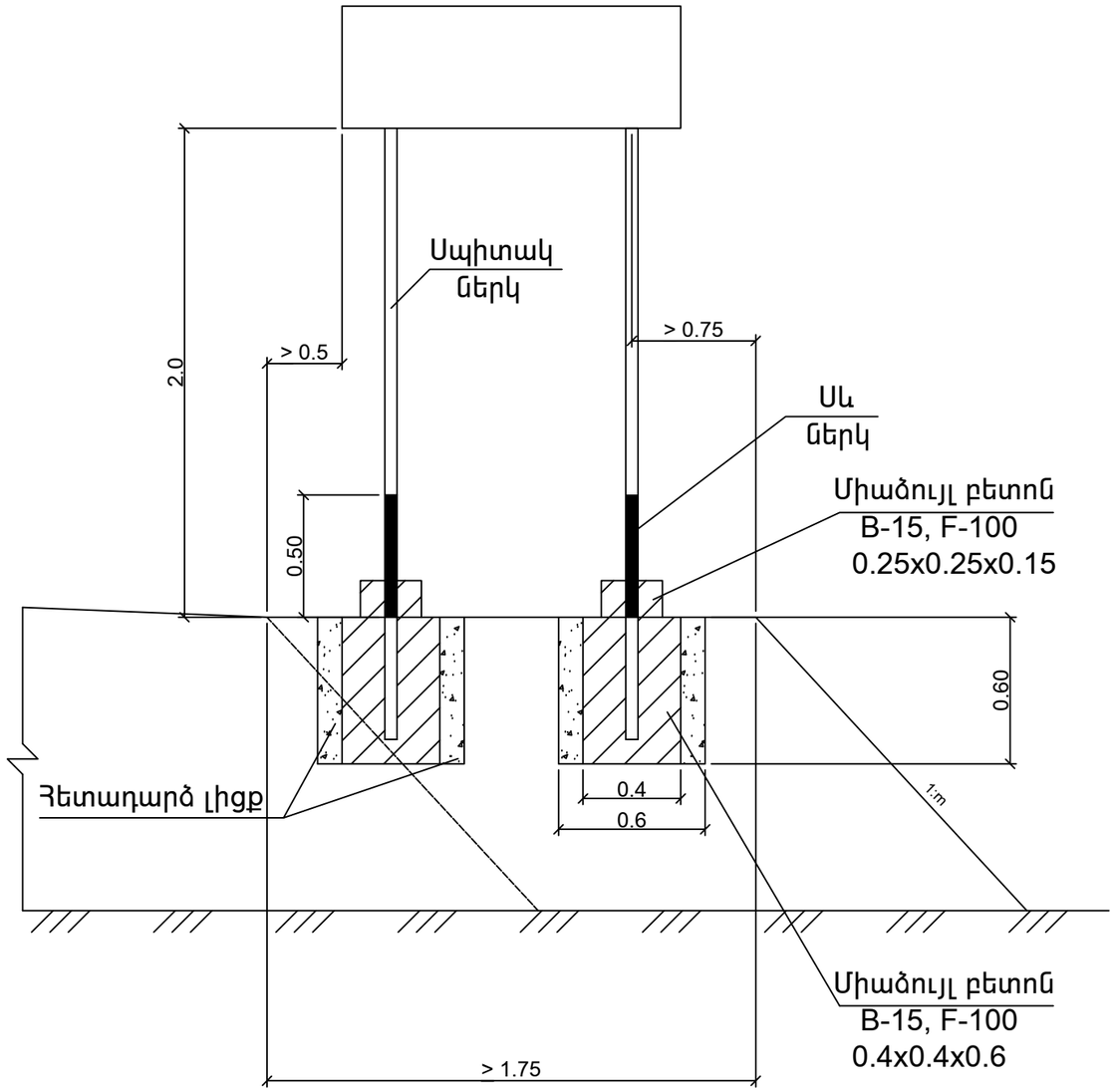


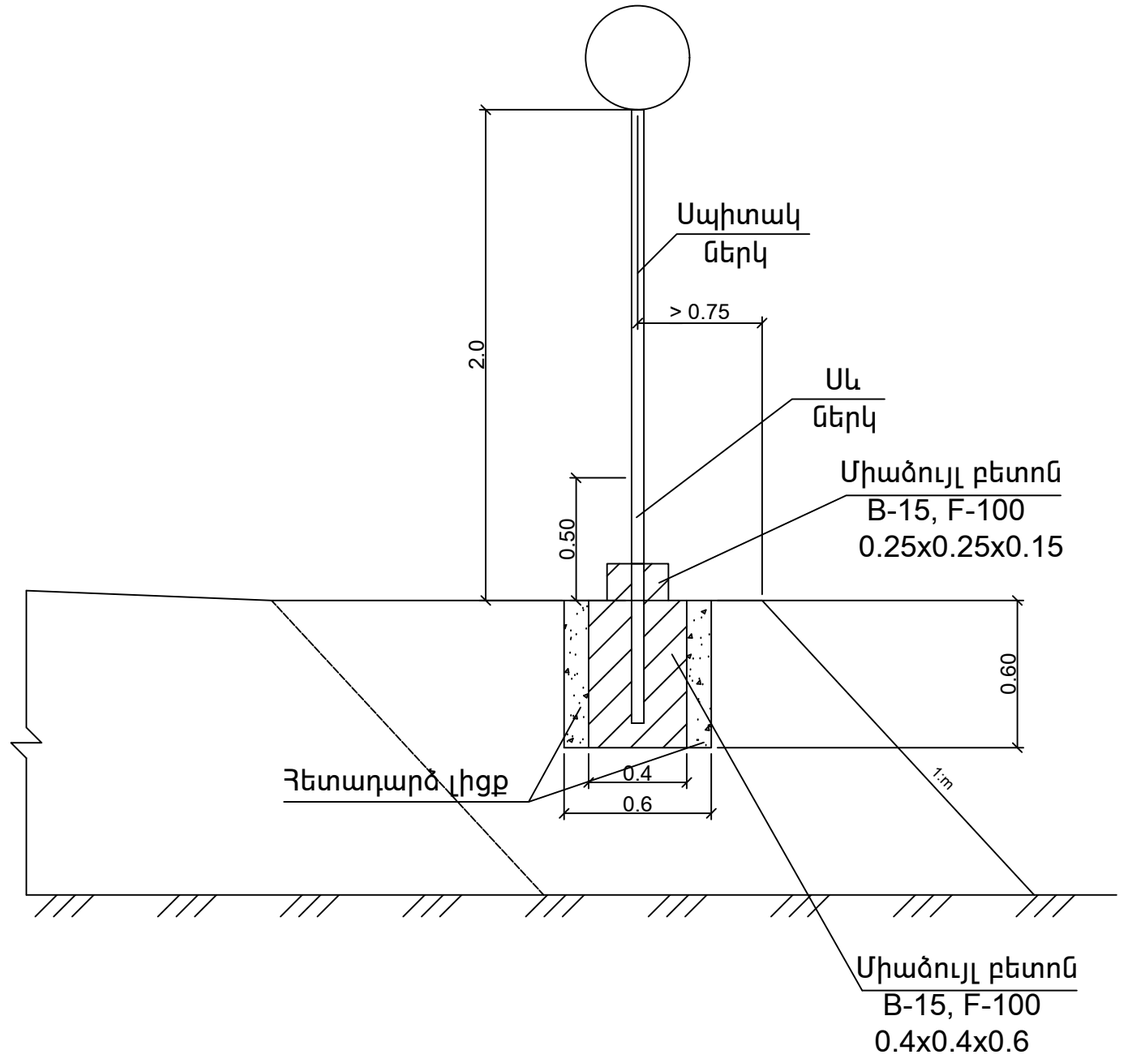


Ծանոթագրություն:

Գծագրում բոլոր չափերը տրված են «մ»-ով

ԻՆՖՐԱ ԴԻԶԱՅՆ

Թերթ 7

Ճանապարհային նշանների տեղադրման
տիպային նախագիծ

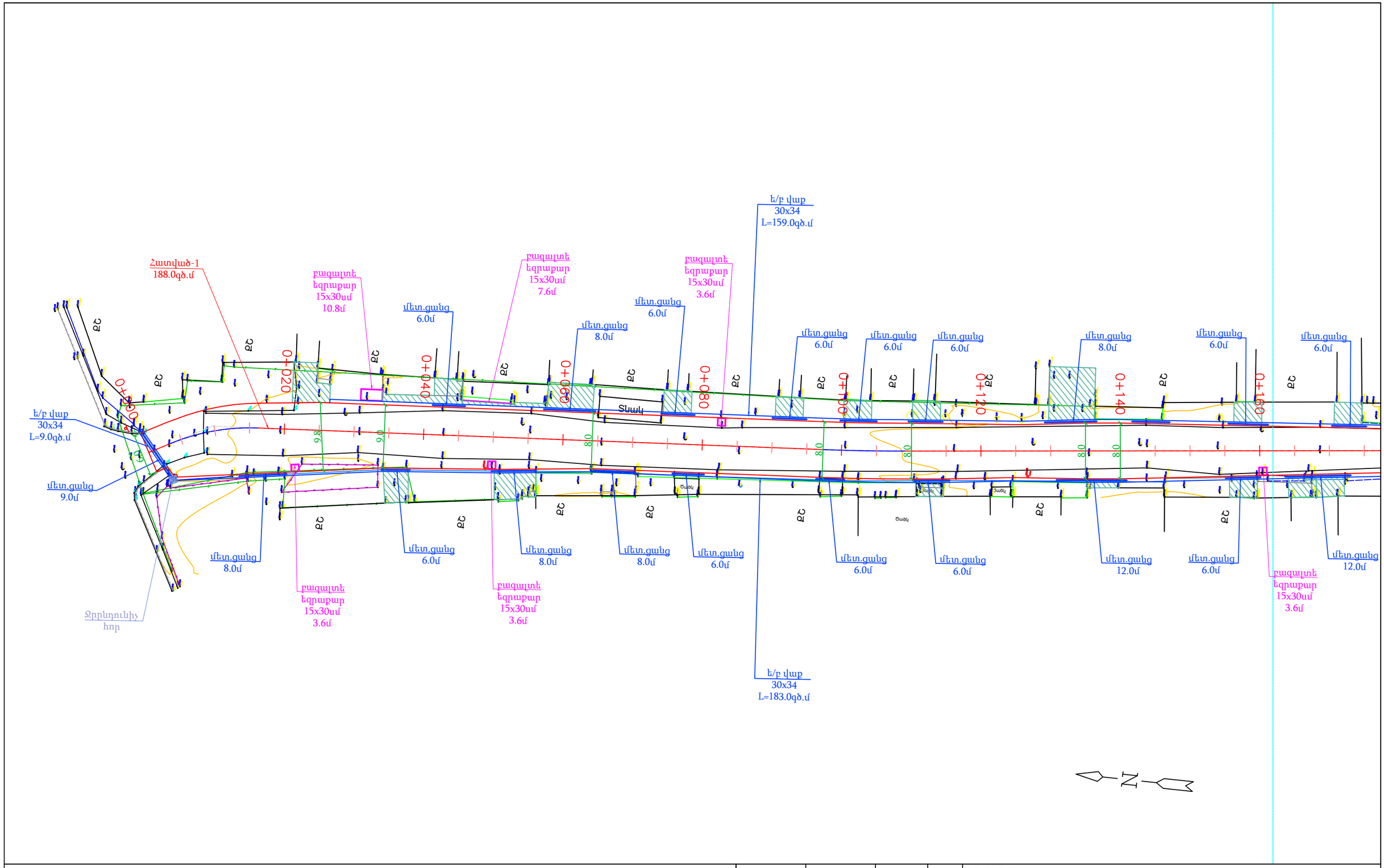


## ՊԱՅՄԱՆԱԿԱՆ ՆՇԱՆՆԵՐ

- Շենքեր, շինություններ
- Սև հորիզոնականներ
- 1685.01 Սև նիշեր
- Ցանկապատ
- Դիտահորեր
- Սիզամարգեր
- Մուտքեր, իջատեղեր
- Մայթ
- Կողնակ
- Ջրթող խողովակներ
- Բազալտե եզրաքար 15x30սմ
- Բետոնե եզրաշար 10x20սմ
- Երթևեկելի մասի եզր
- Լայնացում
- Բազալտե եզրաշար 10x20սմ
- Բետոնե վաքեր

| | | | |
|---|---|---|---|
| ՊԱՇՏՈՆ | ԱՆՈՒՆ ԱԶԳԱՆՈՒՆ | ՍՏՈՐԱԳՐ. | |
| ՏՆՕՐԵՆ | Ա. ՀՈՎՀԱՆՆԻՍՅԱՆ | | |
| ԳԵՏՑ | Ա. ՀՈՎՀԱՆՆԻՍՅԱՆ | | |
| ՍՏՈՒԳԵՑ | Ա. ՀՈՎՀԱՆՆԻՍՅԱՆ | | |
| | | | |
| | | | |
| | | ԱՄՍԱԹԻՎ | |
| | Մ 1:500 | ՄԱՍՇՏԱԲԸ | |

ՆԱԽԱԳԾԻ ԱՆՈՒՆ

Փարաքար համայնքի Փարաքար բնակավայրի Մայիսյան փողոցի, ասֆալտապատման աշխատանքների նախագծա նախահաշվային փաստաթղթերի կազմման ծառայություններ
N «ԱԱՓՀ-ՀԲՄՇՋԲ-55/25-3»

ԳԾԱԳՐԻ ԱՆՈՒՆ

Մայիսյան փողոց

Հատակագիծ

| ՓՈՒԼ | ԹԵՐԹ | ԹԵՐԹԵՐ |
|---|---|---|
| ԱՆ | 1 | 6 |

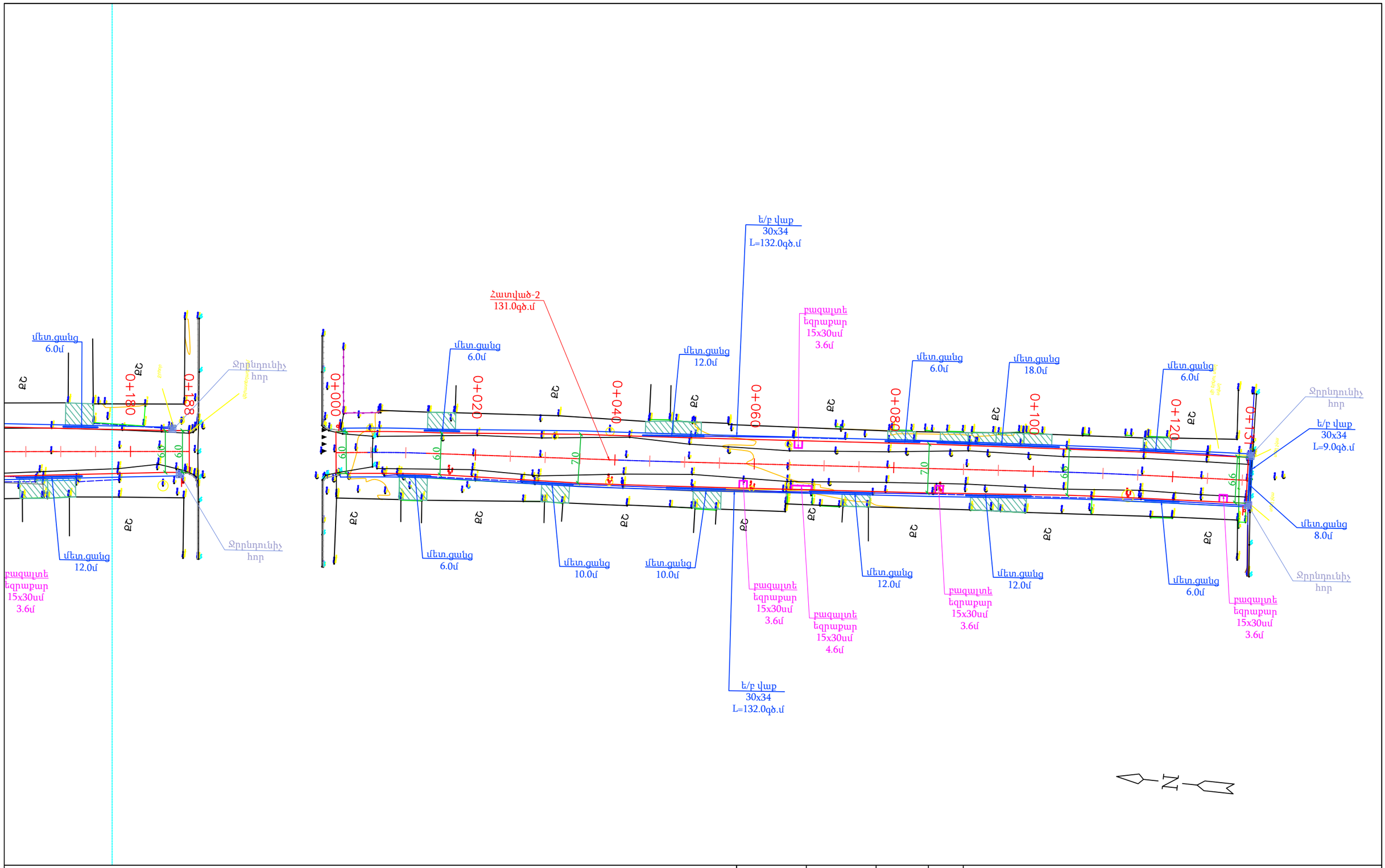


## ՊԱՅՄԱՆԱԿԱՆ ՆՇԱՆՆԵՐ

- Շենքեր, շինություններ
- Սև հորիզոնականներ
- 1685.01 Սև նիշեր
- Ցանկապատ
- Դիտահորեր
- Սիզամարգեր
- Մուտքեր, իջատեղեր
- Մայթ
- Կողնակ
- Ջրթող խողովակներ
- Բազալտե եզրաքար 15x30սմ
- Բետոնե եզրաշար 10x20սմ
- Երթևեկելի մասի եզր
- Լայնացում
- Բազալտե եզրաշար 10x20սմ
- Բետոնե վաքեր

| | | | |
|---|---|---|---|
| ՊԱՏՎՈՒ | ԱՆՈՒՆ ԱԳԳԱՆՈՒՆ | ՍՏՈՐԱԳՐ. | |
| ՏՆՕՐԵՆ | Ա. ՀՈՎՀԱՆՆԻՍՅԱՆ | | |
| ԳՕԵՑ | Ա. ՀՈՎՀԱՆՆԻՍՅԱՆ | | |
| ՍՏՈՒԳԵՑ | Ա. ՀՈՎՀԱՆՆԻՍՅԱՆ | | |
| | | | |
| | | | |
| | | ԱՄՍԱԹԻՎ | |
| | Մ 1:500 | ՄԱՍՇՏԱԲ | |

ՆԱԽԱԳԾԻ ԱՆՈՒՆ

Փարաքար համայնքի Փարաքար բնակավայրի Մայիսյան փողոցի, ասֆալտապատման աշխատանքների նախագծա նախահաշվային փաստաթղթերի կազմման ծառայություններ
N «ԱՄՓՀ-ՀԲՄՇՁԲ-55/25-3»

ԳԾԱԳՐԻ ԱՆՈՒՆ

Մայիսյան փողոց

| ՓՈՒԼ | ԹԵՐԹ | ԹԵՐԹԵՐ |
|---|---|---|
| ԱՆ | 2 | 6 |

Հատակագիծ

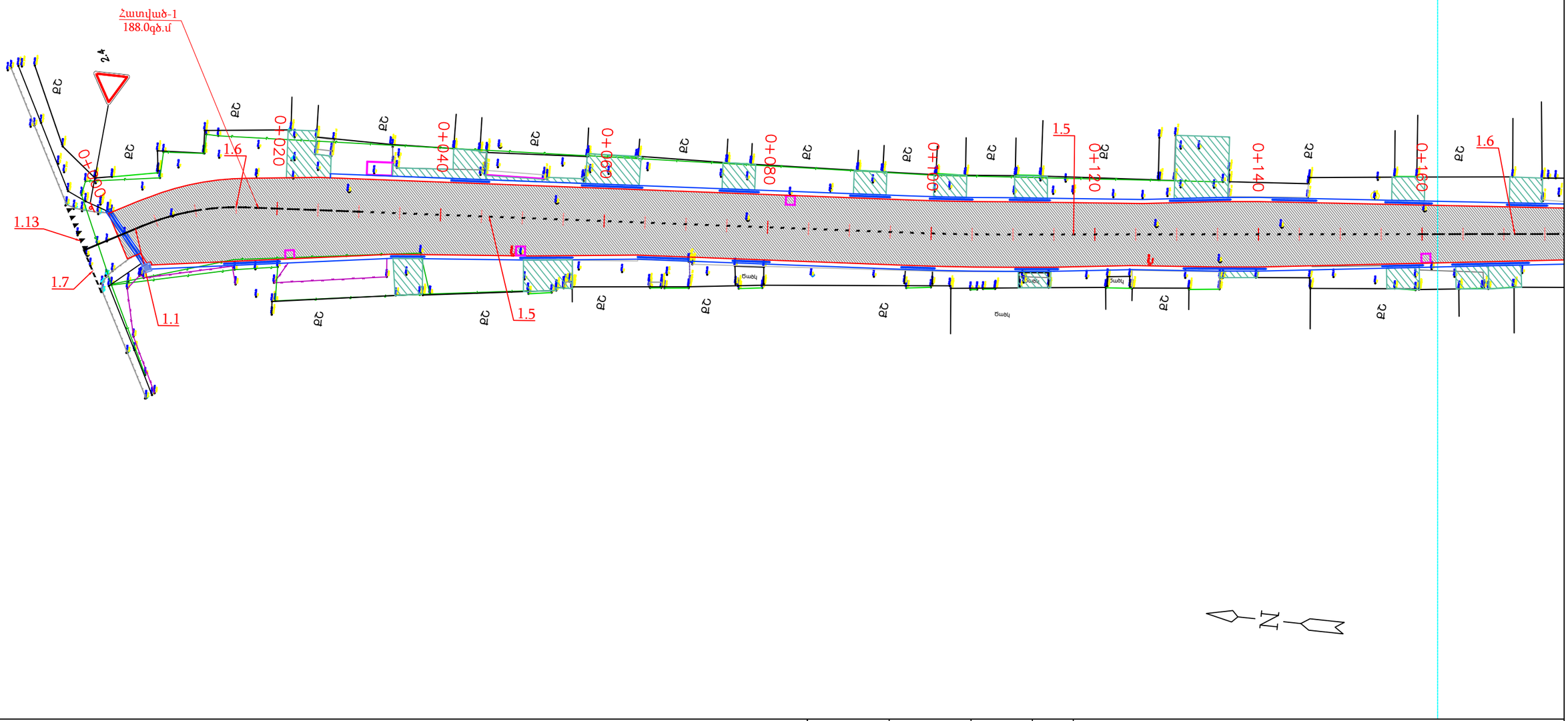


## ՊԱՅՄԱՆԱԳԱՆ ՆՇԱՆՆԵՐ

- Շենքեր, շինություններ
- Սև հորիզոնականներ
- 1685.01 Սև նիշեր
- Ցանկապատ
- Դիտահորեր
- Սիզամարգեր
- Մուտքեր, իջատեղեր
- Մայթ
- Կողնակ
- Ջրթող խողովակներ
- Բազալտե եզրաքար 15x30սմ
- Բետոնե եզրաշար 10x20սմ
- Երթևեկելի մասի եզր
- Լայնացում
- Բազալտե եզրաշար 10x20սմ
- Բետոնե վաքեր

| | | | |
|---|---|---|---|
| ՊԱՇՏՈՆ | ԱՆՈՒՆ ԱԶԳԱՆՈՒՆ | ՍՏՈՐԱԳՐ. | |
| ՏՆՕՐԵՆ | Ա. ՀՈՎՀԱՆՆԻՍՅԱՆ | | |
| ԳԼԽԱ | Ա. ՀՈՎՀԱՆՆԻՍՅԱՆ | | |
| ՍՏՈՒԳԵՑ | Ա. ՀՈՎՀԱՆՆԻՍՅԱՆ | | |
| | | | |
| | | | |
| | | ԱՄՍԱԹԻՎ | |
| | Մ 1:500 | ՄԱՍՇՏԱԲԸ | |

ՆԱԽԱԳԾԻ ԱՆՈՒՆ

Փարաքար համայնքի Փարաքար բնակավայրի Մայիսյան փողոցի, ասֆալտապատման աշխատանքների նախագծա նախահաշվային փաստաթղթերի կազմման ծառայություններ
N «ԱՄՓՀ-ՀԲՄՇՁԲ-55/25-3»

ԳԾԱԳՐԻ ԱՆՈՒՆ

Մայիսյան փողոց

| ՓՈՒԼ | ԹԵՐԹ | ԹԵՐԹԵՐ |
|---|---|---|
| ԱՆ | 3 | 6 |

Անվտանգության հատակագիծ

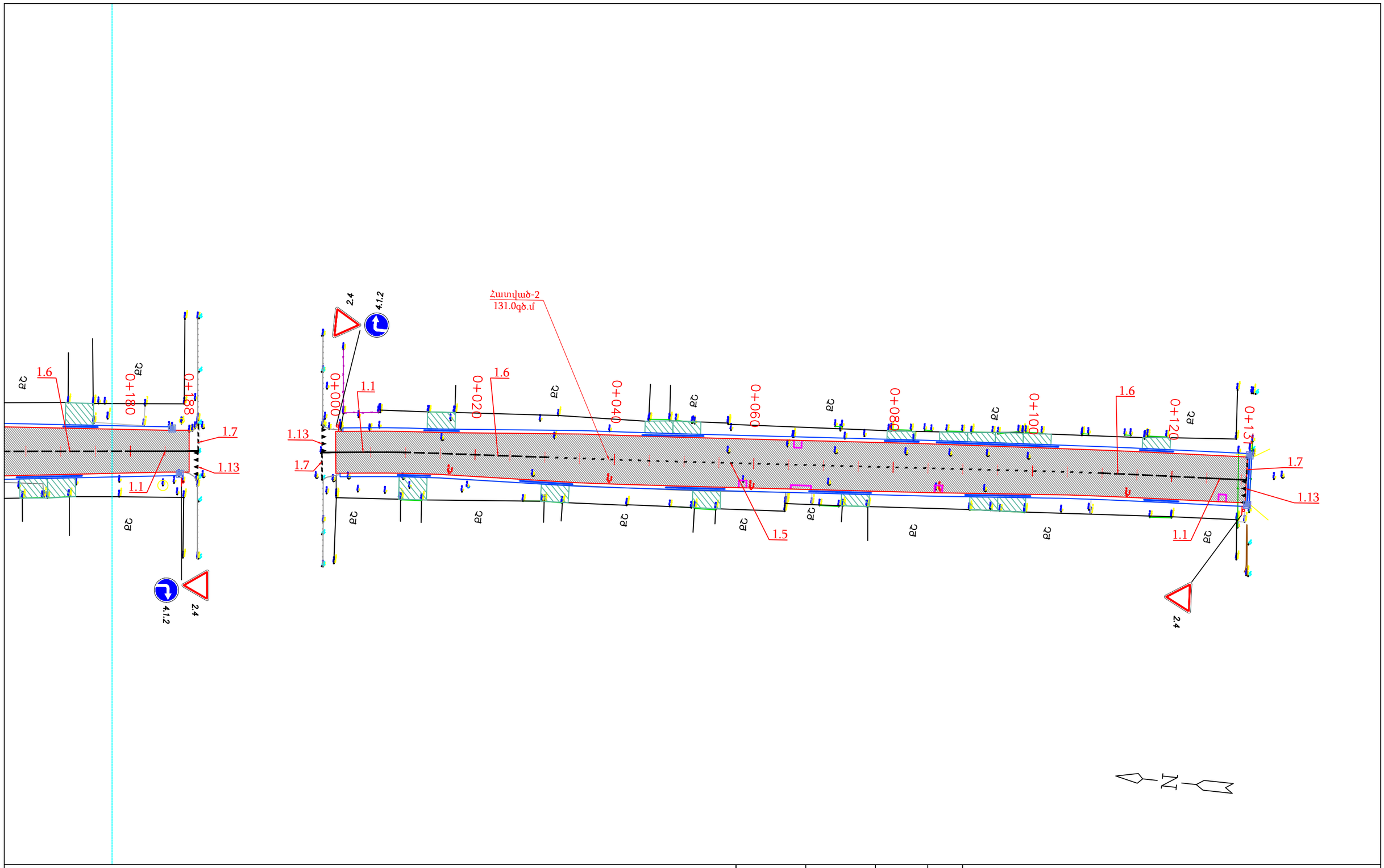


## ՊԱՅՄԱՆԱԿԱՆ ՆՇԱՆՆԵՐ

- Շենքեր, շինություններ
- Սև հորիզոնականներ
- 1685.01 Սև նիշեր
- Ցանկապատ
- Դիտահորեր
- Սիզամարգեր
- Մուտքեր, իջատեղեր
- Մայթ
- Կողնակ
- Ջրթող խողովակներ
- Բազալտե եզրաքար 15x30սմ
- Բետոնե եզրաշար 10x20սմ
- Երթևեկելի մասի եզր
- Լայնացում
- Բազալտե եզրաշար 10x20սմ
- Բետոնե վաքեր

| ՊԱՇՏՈՆ | ԱՆՈՒՆ ԱԶԳԱՆՈՒՆ | ՍՏՈՐԱԳՐ. | |
|---|---|---|---|
| ՏՆՕՐԵՆ | Ա. ՀՈՎՀԱՆՆԻՍՅԱՆ | | |
| ԳՏԵՑ | Ա. ՀՈՎՀԱՆՆԻՍՅԱՆ | | |
| ՍՏՈՒԳԵՑ | Ա. ՀՈՎՀԱՆՆԻՍՅԱՆ | | |
| | | | |
| | | | |
| | | ԱՄՍԱԹԻՎ | |
| | Մ 1:500 | ՄԱՍՇՏԱԲԸ | |

ՆԱԽԱԳԾԻ ԱՆՈՒՆ

Փարաքար համայնքի Փարաքար բնակավայրի Մայիսյան փողոցի, ասֆալտապատման աշխատանքների նախագծա նախահաշվային փաստաթղթերի կազմման ծառայություններ
N «ԱԱՓՀ-ՀԲՄՇՁԲ-55/25-3»

ԳԾԱԳՐԻ ԱՆՈՒՆ

Մայիսյան փողոց

Անվտանգության հատակագիծ

| ՓՈՒԼ | ԹԵՐԹ | ԹԵՐԹԵՐ |
|---|---|---|
| ԱՆ | 4 | 6 |

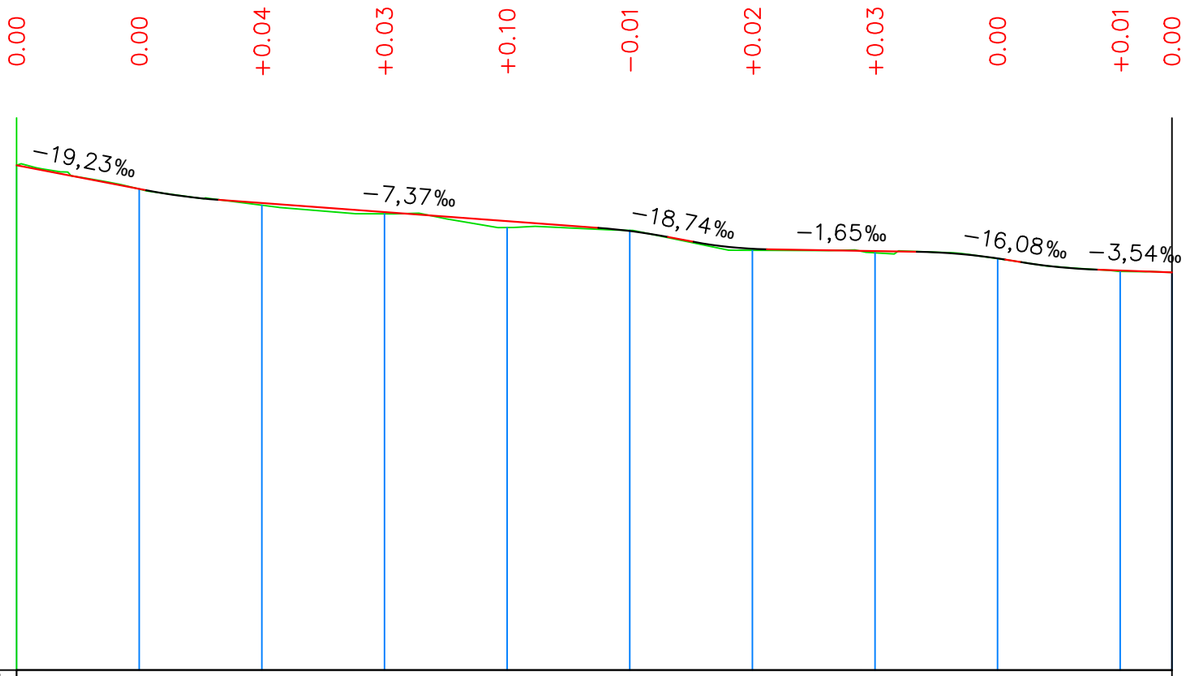


Մ 1:1000 հորիզոնական
Մ 1:100 ուղղահայաց

| | | | | | | | | | | | |
|---|---|---|---|---|---|---|---|---|---|---|---|
| Նախագծային տվյալներ | Կողային առուների ամրացում | | | | | | | | | | |
| | Թեքություն, ‰, | R – 1000 K – 11.9 | | | | R – 1000 K – 11.4 | R – 700 K – 12.0 | R – 1000 K – 14.4 | R – 1000 K – 12.5 | | |
| | | 0+027,03 | | | | 0+100.54 | 0+116,37 | 0+154.02 | 0+170,13 | | |
| | Թեքություն, ‰, ուղղահայաց կորեր | 19,23‰ | 7,37‰ | | | | | 1,65‰ | 16,08‰ | 3,54‰ | |
| | | 21,11 | 21,11 32,96 | 61,89 | 94,85 | 18,74‰ 66,24 | 10,39 22,55 | 24,45 | 46,80 | 61,21 25,87 | 76,40 12,03 |
| | Կարմիր նիշեր, մ | 874,23 | 873,82 873,84 | 873,66 | 873,61 | 873,46 | 873,32 | 873,21 | 873,16 873,06 | 872,98 | 872,87 872,86 |
| | | 872,83 872,82 | 872,69 | 872,71 872,65 | 872,53 | 872,51 | 872,48 | | | | |
| Փաստացի տվյալներ | Սև նիշեր, մ | 874,23 | 873,84 | 873,58 | 873,44 | 873,21 | 873,17 | 872,84 | 872,80 | 872,71 | 872,50 872,48 |
| | Հեռավորություն, մ | 20 | 20 | 20 | 20 | 20 | 20 | 20 | 20 | 20 | 8 |
| Պիկետ | | 0+000 | | | | | 0+100 | | | | 0+188 |
| Հատակագծի տարեր | | y – 24°38’40” R – 30,00 L – 12,90 | | | | | y – 2°14’18” R – 300,00 L – 11,72 | | | | |
| Կիլոմետրեր | | 3,29 | | 81,17 | | | | 79,35 | | | |

| | | | |
|---|---|---|---|
| ՊԱՇՏՈՆ | ԱՆՈՒՆ ԱԶԳԱՆՈՒՆ | ՍՏՈՐԱԳՐ. | |
| ՏՆՕՐԵՆ | Ա. ՀՈՎՀԱՆՆԻՍՅԱՆ | | |
| ԳԾԵՑ | Ա. ՀՈՎՀԱՆՆԻՍՅԱՆ | | |
| ՍՏՈՒԳԵՑ | Ա. ՀՈՎՀԱՆՆԻՍՅԱՆ | | |
| | | | |
| | | | |
| | | ԱՄՍԱԹԻՎ | |
| | Մ 1:1000 | ՄԱՍՇՏԱԲԸ | |

ՆԱԽԱԳԾԻ ԱՆՈՒՆ

Փարաքար համայնքի Փարաքար բնակավայրի Մայիսյան փողոցի, ասֆալտապատման աշխատանքների նախագծա նախահաշվային փաստաթղթերի կազմման ծառայություններ
N «ԱՄՓՀ-ՀԲՄՇՁԲ-55/25-3»

ԳԾԱԳՐԻ ԱՆՈՒՆ

Մայիսյան փողոց

| ՓՈՒԼ | ԹԵՐԹ | ԹԵՐԹԵՐ |
|---|---|---|
| ԱՆ | 5 | 6 |

*Երկայնական կտրվածք*

ԻՆՖՐԱ ԴԻԶԱՅՆ

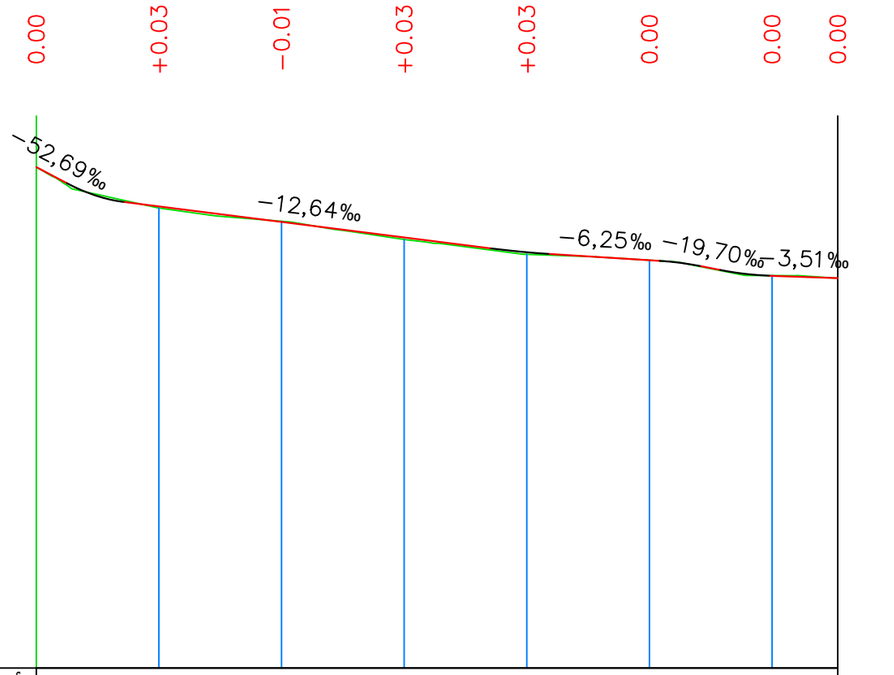


Մ 1:1000 հորիզոնական
Մ 1:100 ուղղահայաց

| | | |