# «ԷՅ ՎԻ ԷՆ ԳՐՈՒՊ » ՍՊԸ

## ՆՈՐՔ-ՄԱՐԱՇ Վ/Շ Լ. ՁԱՔԱՐՅԱՆ ՓՈՂՈՑ 70 ՀԱՍՑԵԻՑ ՄԻՆՉԵՎ Օ. ԴՈՒՐՅԱՆ ՓՈՂՈՑ 91 ՀԱՍՑԵ ԳՆԱՑՈՂ ԱՍՏԻՃԱՆՆԵՐԻ ԵՎ ՄԱՅԹԵՐԻ ԿԱՌՈՒՑՄԱՆ ՆԱԽԱԳԾԱ-ՆԱԽԱՀԱՇՎԱՅԻՆ ՓԱՍՏԱԹՂԹԵՐԻ ՄՇԱԿՈՒՄ

ԵՐԵՎԱՆ 2024

# ՏԻՏՂՈՍԱԹԵՐԹ

ՆՈՐՔ-ՄԱՐԱՇ Վ/Շ Լ. ՁԱՔԱՐՅԱՆ ՓՈՂՈՑ 70
ՀԱՍՑԵԻՑ ՄԻՆՉԵՎ Օ. ԴՈՒՐՅԱՆ ՓՈՂՈՑ 91
ՀԱՍՑԵ ԳՆԱՑՈՂ ԱՍՏԻՃԱՆՆԵՐԻ ԵՎ ՄԱՅԹԵՐԻ
ԿԱՌՈՒՑՄԱՆ ՆԱԽԱԳԾԱ-ՆԱԽԱՀԱՇՎԱՅԻՆ
ՓԱՍՏԱԹՂԹԵՐԻ ՄՇԱԿՈՒՄ

## ՃԱՐՏԱՐԱՊԵՏԱՇԻՆԱՐԱՐԱԿԱՆ ՄԱՍ

ՆԱԽԱԳԾԻ ԹՈՂԱՐԿՈՂ

«ԷՅ ՎԻ ԷՆ ԳՐՈՒՊ » ՍՊԸ

| | | |
|---|---|---|
| ՏՆՕՐԵՆ | | Գ.ԲԵՁԻՐՋՅԱՆ |
| ՃԱՐՏԱՐԱՊԵՏ | | Ա. ՄԱՐՏԻՐՈՍՅԱՆ |

ԵՐԵՎԱՆ - 2024

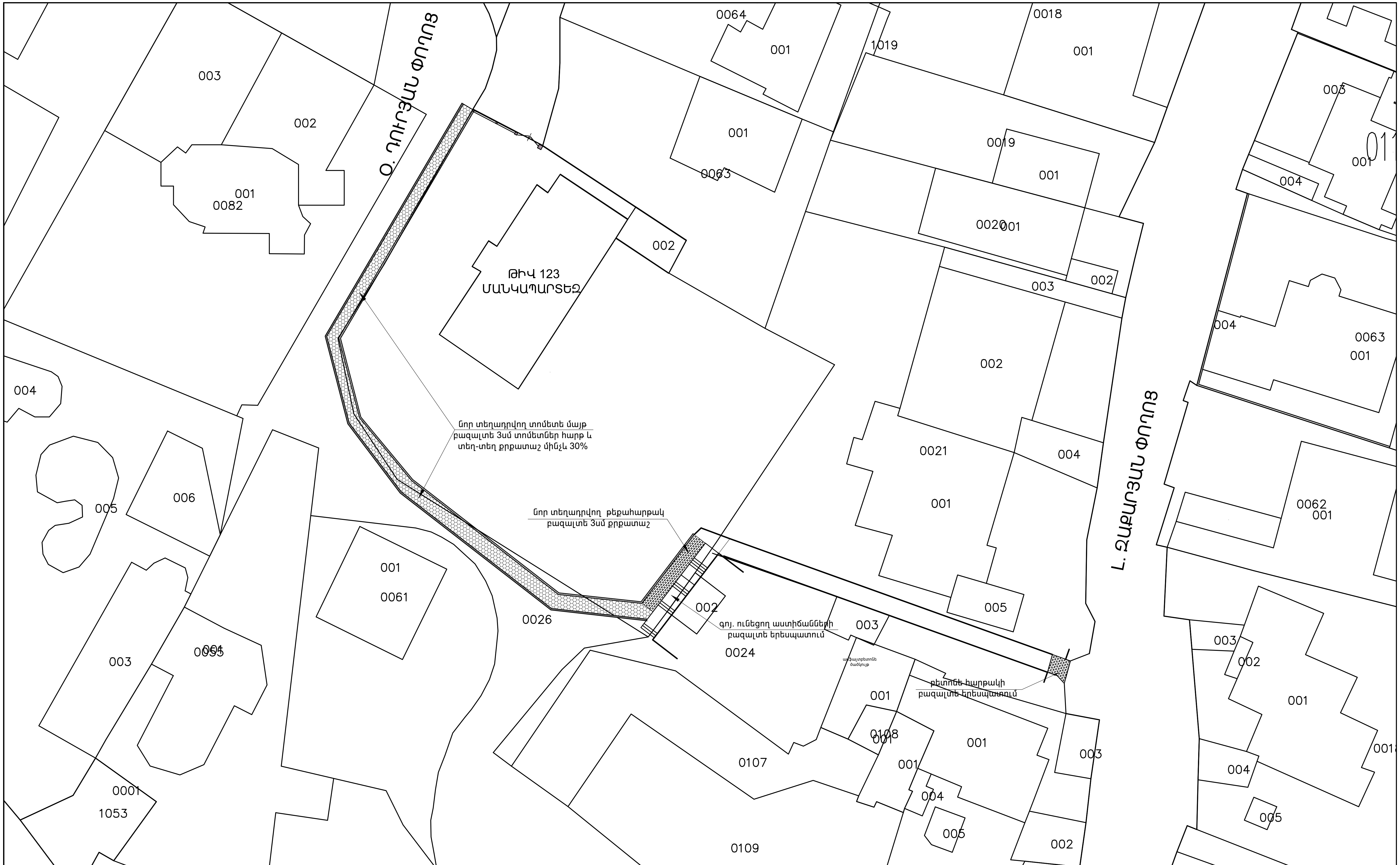


| | | | |
|---|---|---|---|
| ՃԱՐՏ-Տ | Ա. ՄԱՐՏԻՐՈՍՅԱՆ | | ՆՈՐՔ-ՄԱՐԱՇ Վ/Շ Լ. ԶԱՔԱՐՅԱՆ ՓՈՂՈՑ 70 ՀԱՍՑԵԻՑ ՄԻՆՉԵՎ Օ. ԴՈՒՐՅԱՆ ՓՈՂՈՑ 91 ՀԱՍՑԵ ԳՆԱՑՈՂ ԱՍՏԻՃԱՆՆԵՐԻ ԵՎ ՄԱՅԹԵՐԻ ԿԱՌՈՒՑՄԱՆ ՆԱԽԱԳԾԱ-ՆԱԽԱՀԱՇՎԱՅԻՆ ՓԱՍՏԱԹՂԹԵՐԻ ՄՇԱԿՈՒՄ |
| ԿՈՆՍՏՐ-Ր | Գ.ԲԵԶԻՐՋՅԱՆ | | ՃԱՐՏ.ՇԻՆ.ՄԱՍ |
| «ԷՅ ՎԻ ԷՆ ԳՐՈՒՊ » ՍՊԸ ՏՆՕՐԵՆ Գ.ԲԵԶԻՐՋՅԱՆ | | | ԻՐԱՎԻՃԱԿԱՅԻՆ ՀԱՏԱԿԱԳԻԾ |

| ՓՈՒԼ | ԹԵՐԹ | ԹԵՐԹԵՐ |
|---|---|---|
| ԱՆ | 1 | |

ԿԱԴ - 01 - 011

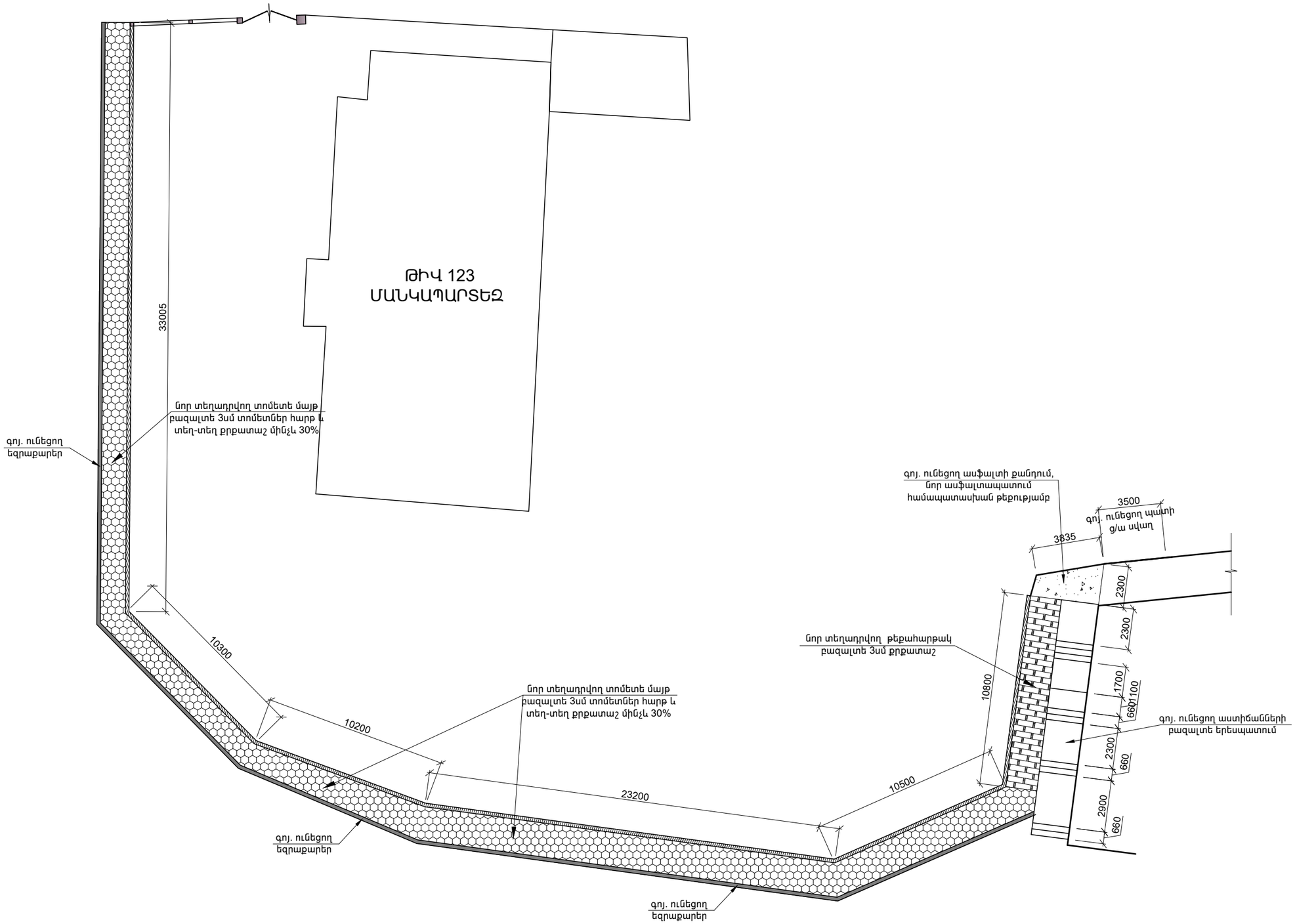


| | | | | | |
|---|---|---|---|---|---|
| ՃԱՐՏ-Տ | Ա. ՄԱՐՏԻՐՈՍՅԱՆ | | ՆՈՐՔ-ՄԱՐԱՇ Վ/Շ Լ. ԶԱՔԱՐՅԱՆ ՓՈՂՈՑ 70 ՀԱՍՑԵԻՑ ՄԻՆՉԵՎ Օ. ԴՈՒՐՅԱՆ ՓՈՂՈՑ 91 ՀԱՍՑԵ ԳՆԱՑՈՂ ԱՍՏԻՃԱՆՆԵՐԻ ԵՎ ՄԱՅԹԵՐԻ ԿԱՌՈՒՑՄԱՆ ՆԱԽԱԳԾԱ-ՆԱԽԱՀԱՇՎԱՅԻՆ ՓԱՍՏԱԹՂԹԵՐԻ ՄՇԱԿՈՒՄ | | | |
| ԿՈՆՍՏՐ-Ր | Գ.ԲԵԶԻՐՋՅԱՆ | | ՃԱՐՏ.ՇԻՆ.ՄԱՍ | ՓՈՒԼ | ԹԵՐԹ | ԹԵՐԹԵՐ |
| | | | | ԱՆ | 2 | |
| «ԷՅ ՎԻ ԷՆ ԳՐՈՒՊ » ՍՊԸ ՏՆՕՐԵՆ Գ.ԲԵԶԻՐՋՅԱՆ | | | ԳԼԽԱՎՈՐ ՀԱՏԱԿԱԳԻԾ | ԿԱԴ - 01 - 011 | | |

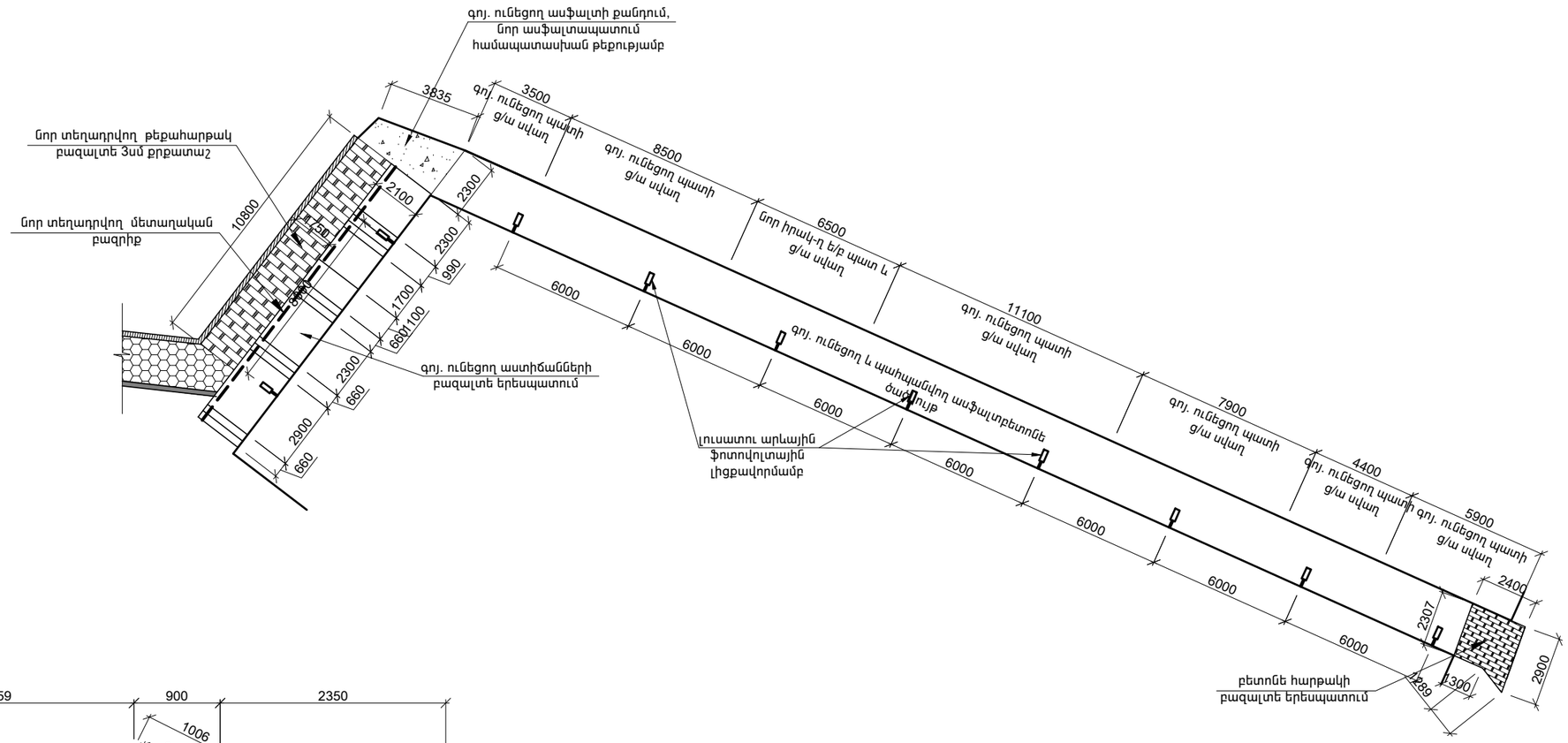


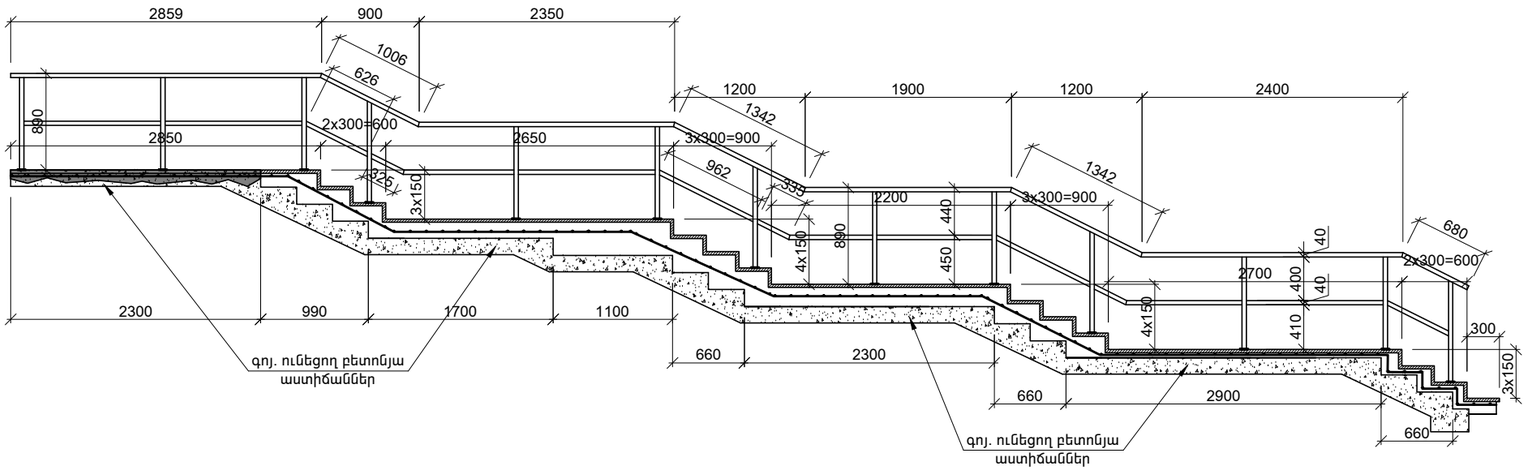


| | | | | | |
|---|---|---|---|---|---|
| ՃԱՐՏ-Տ | Ա. ՄԱՐՏԻՐՈՍՅԱՆ | | ՆՈՐՔ-ՄԱՐԱՇ Վ/Շ Լ. ԶԱՔԱՐՅԱՆ ՓՈՂՈՑ 70 ՀԱՍՑԵԻՑ ՄԻՆՉԵՎ Օ. ՂՈՒՐՅԱՆ ՓՈՂՈՑ 91 ՀԱՍՑԵ ԳՆԱՑՈՂ ԱՍՏԻՃԱՆՆԵՐԻ ԵՎ ՄԱՅԹԵՐԻ ԿԱՌՈՒՑՄԱՆ ՆԱԽԱԳԾԱ-ՆԱԽԱՀԱՇՎԱՅԻՆ ՓԱՍՏԱԹՂԹԵՐԻ ՄՇԱԿՈՒՄ | | | |
| ԿՈՆՍՏՐ-Ր | Գ.ԲԵԶԻՐՋՅԱՆ | | ՃԱՐՏ.ՇԻՆ.ՄԱՍ | ՓՈՒԼ | ԹԵՐԹ | ԹԵՐԹԵՐ |
| | | | | ԱՆ | 3 | |
| «ԷՅ ՎԻ ԷՆ ԳՐՈՒՊ » ՍՊԸ ՏՆՕՐԵՆ Գ.ԲԵԶԻՐՋՅԱՆ | | | ԱՍՏԻՃԱՆԻ ԵՎ ԹԵՔԱՀԱՐԹԱԿԻ ԿՈՆՍՏՐՈՒԿՑԱՎՈՐՈՒՄԸ | ԿԱԴ - 01 - 011 | | |

## Ե/Բ ՊԱՏԻՒ ԿՈՆՍՏՐՈՒԿՏԱՎՈՐՈՒՄԸ

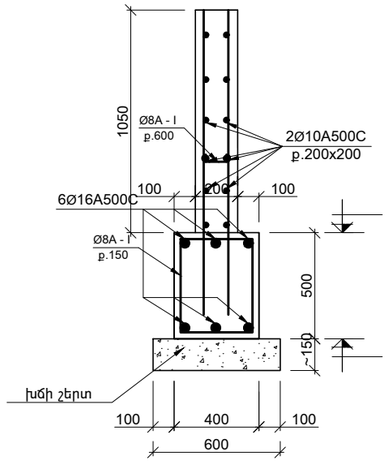


## ԹԵՔԱՀԱՐԹԱԿԻ ԿՈՆՍՏՐՈՒԿՏԱՎՈՐՈՒՄԸ

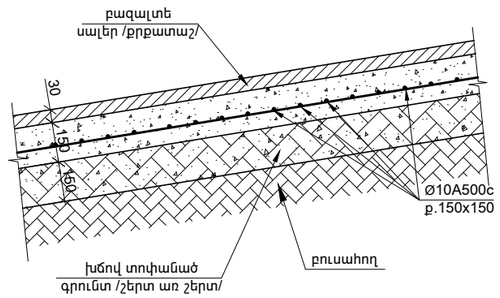


## ՏՈՄԵՏԵ ՀԱՏԱԿԻ ԵՎ ԵԶՐԱՔԱՐԻ ՀԱՆԳՈՒՅՑ

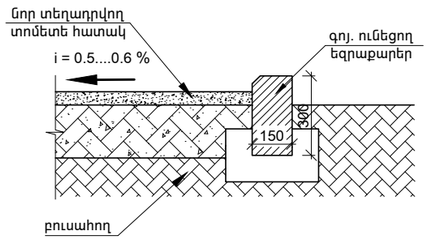


## ԼՈՒՍԱՏՈՒԻ ԿՈՆՍՏՐՈՒԿՏԱՎՈՐՈՒՄԸ

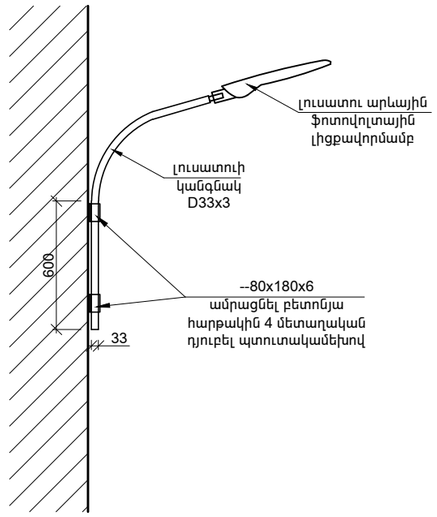


| Քանդման աշխատանքներ | | | |
|---|---|---|---|
| 1 | Ասֆալտի քանդում | 7 | մ$^2$ |
| 2 | Բետոնի քանդում | 0.5 | մ$^3$ |
| 3 | Հողի քանդում | 1.95 | մ$^3$ |
| Բարեկարգման աշխատանքներ | | | |
| 1 | Տոմետե հատակ /բազալտ 3սմ հաստությամբ/ | | |
| | Բազալտե հարթ սալեր | 10 | մ$^2$ |
| | Բազալտե քրքատաշ սալեր | 45 | մ$^2$ |
| 2 | Հարթակի բազալտե երեսպատում | 6 | մ$^2$ |
| 3 | Ասֆալտե ծածկույթ | 7 | մ$^2$ |
| 4 | Ե/բ պատի կառուցում | | |
| | Խճի շերտ | 0.4 | մ$^3$ |
| | Φ8A-I | 45 | կգ |
| | Φ16A500c | 70 | կգ |
| | Φ10A500c | 126 | կգ |
| | Բետոն B15 | 2.6 | մ$^3$ |
| 5 | Պատերի ց/ա սվաղ | 99 | մ$^2$ |
| 6 | Թեքահարթակի կառուցում | | |
| | Խճի շերտ | 2.6 | մ$^3$ |
| | Φ10A500c | 210 | կգ |
| | Բետոն B15 | 3.2 | մ$^3$ |
| | Քրքատաշ բազալտ /3 սմ/ | 22 | մ$^2$ |
| 7 | Աստիճանների երեսպատում | | |
| | Φ5 Bp-I /100x100/ | 140 | կգ |
| | Բետոն B15 | 4.62 | մ$^3$ |
| | Բազալտե սալեր | 35.8 | մ$^2$ |
| 8 | Մետաղական բազրիք | | |
| | Ուղղանկյուն խողովակ □40x60x2.5 | 39 | գմ |
| | Պողպատաթերթ -80x80x6 | 13 | հատ |
| 9 | Ֆոտովոլտային լույսեր | 10 | հատ |
| | Կլոր խողովակ D33 | 14 | գմ |
| | Պողպատաթերթ -80x180x6 | 20 | հատ |

## ԱՍՏԻՃԱՆՆԵՐԻ ԵՎ ԲԱԶՐԻՔՆԵՐԻ ԿՈՆՍՏՐՈՒԿՏԱՎՈՐՈՒՄԸ

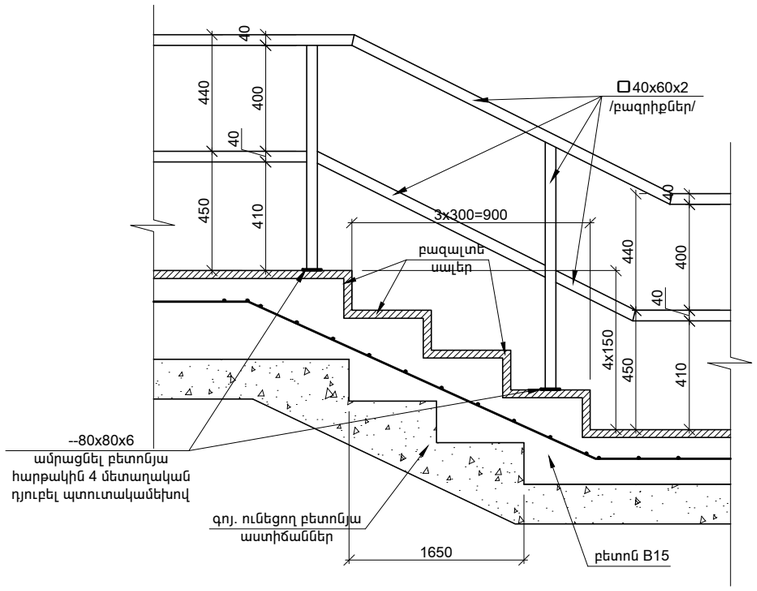


| | | | | | | |
|---|---|---|---|---|---|---|
| AVN GROUP | | | | ՆՈՐՔ-ՄԱՐԱՇ Վ/Շ Լ. ԶԱՔԱՐՅԱՆ ՓՈՂՈՑ 70 ՀԱՍՑԵԻՑ ՄԻՆՉԵՎ Օ. ԴՈՒՐՅԱՆ ՓՈՂՈՑ 91 ՀԱՍՑԵ ԳՆԱՑՈՂ ԱՍՏԻՃԱՆՆԵՐԻ ԵՎ ՄԱՅԹԵՐԻ ԿԱՌՈՒՑՄԱՆ ՆԱԽԱԳԾԱ-ՆԱԽԱՀԱՇՎԱՅԻՆ ՓԱՍՏԱԹՈՂԹԵՐԻ ՄՇԱԿՈՒՄ | | | |
| | ՃԱՐՏ-Տ | Ա. ՄԱՐՏԻՐՈՍՅԱՆ | | ՃԱՐՏ.ՇԻՆ.ՄԱՍ | ՓՈՒԼ | ԹԵՐԹ | ԹԵՐԹԵՐ |
| | ԿՈՆՍՏՐ-Ր | Գ.ԲԵԶԻՐՋՅԱՆ | | | ԱՆ | 4 | |
| | «ԷՅ ՎԻ ԷՆ ԳՐՈՒՊ » ՍՊԸ ՏՆՕՐԵՆ Գ.ԲԵԶԻՐՋՅԱՆ | | | ԱՍՏԻՃԱՆԻ ԵՎ ԹԵՔԱՀԱՐԹԱԿԻ ՀԱՆԳՈՒՅՑՆԵՐ | ԿԱԴ - 01 - 011 | | |