ՎԱՆԱՁՈՐԻ ՆԱԽԱԳԾՈՂ ՍՊԸ

ՀՀ ԼՈՌՎԱ ՄԱՐԶԻ,ՍՊԻՏԱԿ ՀԱՄԱՅՆՔԻ ՀԱՐԹԱԳՅՈՒՂ ԲՆԱԿԱՎԱՅՐԻ ՋՐՈՍԱՅԳՈՒ ԿԱՌՈՒՑՄԱՆ ԱՇԽԱՏԱՆՔՆԵՐԻ ՆԱԽԱԳԾԱՆԱԽԱՀԱՇՎԱՅԻՆ ՓԱՍՏԱԹՂԹԵՐԻ ՄՇԱԿՄԱՆ ԱՇԽԱՏԱՆՔՆԵՐ

Ա Շ Խ Ա Տ Ա Ն Ք Ա Յ Ի Ն   Ն Ա Խ Ա Գ Ի Ծ

Պ Ա Տ Վ Ե Ր -

ՀԱՄԱՁԱՅՆԵՑՎԱԾ Է

Պ Ա Տ Վ Ի Ր Ա Տ ՈՒ -

Տ Ն Օ Ր Ե Ն՝ Վ. ՎԵՔԻԼՅԱՆ

2026 Թ

ԱՇԽԱՏԱՆՔԱՅԻՆ ԳԾԱԳՐԵՐԻ ՑԱՆԿ

ԹԵՐԹ	ԱՆՎԱՆՈՒՄԸ	ԾԱՆՈԹՈՒԹ.
1	ԱՇԽԱՏԱՆՔԱՅԻՆ ԳԾԱԳՐԵՐԻ ՑԱՆԿ, ԲԱՑԱՏՐԱԳԻՐ	ընդ.տվյալներ ԳՀ, ՃՇ
2	ԲԱՑԱՏՐԱԳԻՐ	ընդ.տվյալներ ԳՀ, ՃՇ
3	ԱՇԽԱՏԱՆՔՆԵՐԻ ՕՐԱՑՈՒՅՑԱՅԻՆ ԳՐԱՖԻԿ	ընդ.տվյալներ ԳՀ, ՃՇ
4	ԱՇԽԱՏԱՆՔՆԵՐԻ ՀԱՄԱՐ ՊԱՀԱՆՋՎՈՂ ՏԵԽՆ. ՄԻՋՈՑՆԵՐԸ	ընդ.տվյալներ ԳՀ, ՃՇ
5	ԻՐԱՎԻՃԱԿԱՅԻՆ ՀԱՏԱԿԱԳԻԾ	ԻՀ
6	ԳԼԽԱՎՈՐ ՀԱՏԱԿԱԳԻԾ	ԳՀ
7	ԱՇԽԱՏԱՆՔՆԵՐԻ ԾԱՎԱԼՆԵՐԸ ՆՅՈՒԹԵՐԻ ՄԱՍՆԱԳԻՐ	ՃՇ-1
8	ԾԱԾԿՈՒՅԹԻ ՀԱՏՈՒՅԹՆԵՐ, ԱՇԽԱՏԱՆՔՆԵՐԻ ԾԱՎԱԼՆԵՐ	ՃՇ-2
9	ՄԱՆԿԱԿԱՆ ԱՎԱԶԱՏՈՒՓԻ ՀԱՏԱԿԱԳԻԾ, ԿՏՐՎԱԾՔՆԵՐ	ՃՇ-3
10	ՋՐՈՒՑԱՐԱՆ, ՀԱՏԱԿԱԳԻԾ, ՏԱՆԻՔԻ ՀԱՏԱԿԱԳԻԾ	ՃՇ-4
11	ՓԱՅՏԵ ՆՍՏԱՐԱՆՆԵՐԻ ՏԵՍՔԸ, ԿՏՐՎԱԾՔՆԵՐ,ՀԱԳՈՒՅՑՆԵՐ ՆՅՈՒԹԵՐԻ ՄԱՍՆԱԳԻՐԸ	ՃՇ-5
12	ՋՐՈՒՑԱՐԱՆԻ ՆՅՈՒԹԵՐԻ ՄԱՍՆԱԳԻՐ	ՃՇ-6
13	ԱՄՖԻԹԱՏՐՈՆԻ ԿԱՌՈՒՅՑՄԱՆ ՍԽԵՄԱՆ ԵՎ ՆՅՈՒԹԵՐԻ ՄԱՍՆԱԳԻՐԸ	ՃՇ-7
14	ԱՄՖԻԹԱՏՐՈՆԻ ՆՍՏԱՐԱՆՆԵՐԻ ԿԱՌՈՒՅՑՄԱՆ ՍԽԵՄԱՆ ԵՎ ՆՅՈՒԹԵՐԻ ՄԱՍՆԱԳԻՐԸ	ՃՇ-8
15	ԾԱԾԿՈՒՅԹԻ ԿՏՐՎԱԾՔՆԵՐ, ԱՍՏԻՃԱՆԱՔԱՅԼԻ ՄԱՍՆԱԳԻՐ	ՃՇ-9
16	ԳՈՅՈՒԹՅՈՒՆ ՈՒՆԵՑՈՂ ՀՈՒՇԱՔԱՐԻ ՊԱՏՎԱՆԴԱՆԻ ՎԵՐԱՆՈՐՈԳՈՒՄ	ՃՇ-10
	ԷԼԵԿՏՐԱՏԵԽՆԻԿԱԿԱՆ ՄԱՍ	
17	ԼՈՒՍԱՎՈՐՈՒԹՅԱՆ ԸՆԴՀԱՆՈՒՐ ՏՎՅԱԼՆԵՐ	ԷL-1
18	ԷL. ԱՇԽԱՏԱՆՔՆԵՐԻ ԿԱՏԱՐՄԱՆ ՆՅՈՒԹԵՐԻ ՄԱՍՆԱԳԻՐ	ԷL-2
19	ԼՈՒՍԱՎՈՐՈՒԹՅԱՆ ՀԵՆԱՍՅՈՒՆ	ԷL-3
20	ՀՈՂԱՆՑՄԱՆ ԿՈՆՏՈՒՐԻԵՎ ՀՈՂԱՆՑԻՉԻ ԽՐԱՄՈՒՂՈՒ ԿՏՐՎԱԾՔԸ	ԷL-4

ԲԱՑԱՏՐԱԳԻՐ

ընդ.տվյալներ

Հ.Հ. Լոռու մարզի Սպիտակ համայնքի Հարթագյուղ բնակավայրի զբոսայգու կառուցման աշխատանքների նախագծանախահաշվային փաստաթղթերի մշակման աշխատանքները մշակված է ճարտարապետաշինարարական գծագրերի և ճարտարապետահատակագծային առաջադրանքի հիման վրա:

Նախագիծը համապատասխանում է Հ.Հ. գործող սեյսմիկ նորմերի և կանոնների պահանջներին:

Հաշվի են առնված պատվիրատուի առաջարկները և պահանջնե Նախագծում ներառված ենհետևյալ աշխատանքները

1. Անցուղիների ծածկի իրականացում 60մմ հաստության բետոնե գունավոր սալիկներով
2. Մանկական խաղադաշտի ծածկույթի իրականացում
3. Կանաչ գոտիների իրականացում, դեկորատիվ ծառերի և թփերի տնկում

Նախատեսվում է կառուցել.

1. Նստարանների և աղբամանների տեղադրում, որոնք ամրացվում են դյուբել-ով
2. Տարածքի լուսավորության աշխատանքներ
3. Մանկական խաղահրապարակի կառուցման աշխատանքներ
4. կարուսելների և սահարանի տեղադրման աշխատանքներ

Շին հրապարակը պետք է կահավորված լինի հակահրդեհային միջոցներով և բժշկական առաջին օգնության պարագաներով: Այն դեպքում, երբ շինարարական աշխատանքները իրականացվում են գիշերային պայմաններում կապալառուն պետք է ապահովի շինարարական հրապարակի և աշխատանքների կատարման վայրի համապատասխան լուսավորությունը: Շինարարության ժամանակ հաշվի առնել գոյություն ունեցող կոմունիկացիները /գազատար, ջրատար խողովակաշարերը, կապի և էլեկտրոմալուխները /, տեղյակ պահելով համապատասխան կազմակերպություններին

Շինարարության ժամանակ անհրաժեշտ է հատուկ ուշադրություն դարձնել շրջակա միջավայրի վրա: Աշխատանքների ավարտից հետո անհրաժեշտ է մաքրել շրջակա տարածքը ավելորդ բնահողից և շին աղբից նրանց բեռնումով և տեղափոխումով լցակույտ:

ՏՆՕՐԵՆ	Վ ՎԵՔԻԼՅԱՆ		ՍՊԻՏԱԿ ՀԱՄԱՅՆՔԻ ՀԱՐԹԱԳՅՈՒՂ ԲՆԱԿԱՎԱՅՐԻ ԶԲՈՍԱՅԳՈՒ ԿԱՌՈՒՑՄԱՆ ԱՇԽԱՏԱՆՔՆԵՐԻ ՆԱԽԱԳԾԱՆԱԽԱՀԱՇՎԱՅԻՆ ՓԱՍՏԱԹՂԹԵՐԻ ՄՇԱԿՄԱՆ ԱՇԽԱՏԱՆՔՆԵՐ		ընդ.տվյալներ ԳՀ, ՃՇ	
ՆԱԽԱԳԾՈՂ	Ա. ԾԱՏՈՒՐՅԱՆ					
ՍՏՈՒԳԵՑ	Ն. ՕՀԱՆՅԱՆ		ԸՆԴՀԱՆՈՒՐ ՏՎՅԱԼՆԵՐ	ՓՈՒԼ	ԹԵՐԹ	ԹԵՐԹԵՐ
ՍՏՈՒԳԵՑ	Գ. ԳՈՒԼԱՆՅԱՆ			ԱՆ	1	6
			ԱՇԽԱՏԱՆՔԱՅԻՆ ԳԾԱԳՐԵՐԻ ՑԱՆԿ, ԲԱՑԱՏՐԱԳԻՐ	ՎԱՆԱՁՈՐԻ ՆԱԽԱԳԻԾ		

ԲԱՑԱՏՐԱԳԻՐ

Հ.Հ. Լոռու մարզի, Սպիտակ համայնքի Հարթագյուղ բնակավայրի զբոսայգու կառուցման աշխատանքների նախագծանախահաշվային փաստաթղթերի մշակման աշխաատանքները մշակված է ճարտարապետա-շինարարական գծագրերի և ճարտարապետահատակագծային առաջադրանքի հիման վրա:

Նախագծանախահաշվային փաստաթղթերի կազմման աշխատանքների համար հիմք են հանդիսացել տեխնիկական առաջադրանքը:Հաշվի են առնված պատվիրատուի կողմից առաջադրված բոլոր առաջարկները և պահանջները:

Նախագիծը մշակվել է գործող շինարարական նորմերի և նորմատիվատեխնիկական պահանջ-ներին համապատասխան առաջնորդվելով Հ.Հ. քաղաքաշինության նախարարի 2006 թվականի Նոյեմբերի 29-ի N 273-Ն հրամանով հաստատված «Բնակելի, հասարակական, արտադրական շենքերի և շինությունների նախագծային փաստաթղթերի կազմը և բովանդակությունը սահմա-նող կանոններով»:

Նախագիծը կատարվել է ղեկավարվելով և հղում կատարելով ՀՀՇՆ 20.04.20 «Երկրաշարժադիմաց-կուն շինարարություն. նախագծման նորմերը» ՀՀՇՆ 52-01 «Բետոնե և երկաթբետոնե կոնստրուկ-ցիաներ», ՀՀՇՆ 13-03-2022 «Կրող և պատող կոնստրուկցիաներ», ՀՀՇՆ 31-03-2020 « Հասարակա-կան շենքեր և շինություններ » ՀՀՇՆ31-03-202 «Վարչական և կենցաղային շենքեր», ՀՀՇՆ31-04-2022 « Տանիքներ և տանիքածածկեր»,ՀՀՇՆ IV-11.07.01-2006 «Շենքերի և շինությունների մատ-չելիությունը բնակչության սակավաշարժուն խմբերի համար» ՀՀՇՆ31-03.02.2022 Հայաստանի Հանրապետության քաղաքացիական պաշտպանության պաշտպանական կառույցներ», ՀՀՇՆ40 -01-02 «Ջրամատակարարում, Արտաքին ցանցեր և կառուցվածքներ», ՀՀՇՆ 40-01.03-2022 «Կոյու-ղի , Արտաքին ցանցեր և կառուցվածքներ», «ՀՀՇՆ IV-12.02.01-2004 «Ջեռուցում,օդափոխում և օդի լավորակում», ՀՀՇՆ21-01-2014 «Շենքերի և շինությունների հրդեհային անվտանգություն», ՀՀՇՆ13-02-2022 «Անվտանգության տեխնիկան շինարարությունում», ՀՀՇՆ-30-02-2022 «Տարածքի բարեկարգում» , « Շինարարական նորմերի և 2020 թվականի Դեկտեմբերի 29-ի Հայաստանի Հան-րապետության մարզերի համայնքներում /- այդ թվում բնակավայրերում / ոչ տարանցիկ , տեղա-կան նշանակության ավտոմոբիլային և ներհամայնքային ճանապարհների ու փողոցների երթևե-կելի մասի և մայթերի սալարկման , խճապատման և բարեկարգման աշխատանքների կատարման մեթոդական ուղեցույց հաստատելու մասին» N 105-Ն հրամանին:

<u>ՆԱԽԱԳԻԾԸ ԿԱՏԱՐՎԵԼ Է ԳՈՐԾՈՂ ՇԻՆԱՐԱՐԱԿԱՆ</u>

<u>ՆՈՐՄԵՐԻՆ ԵՎ ԿԱՆՈՆՆԵՐԻՆ ՀԱՄԱՊԱՏԱՍԽԱՆ:</u>

ՏՆՕՐԵՆ	Վ ՎԵՔԻԼՅԱՆ		ՍՊԻՏԱԿ ՀԱՄԱՅՆՔԻ ՀԱՐԹԱԳՅՈՒՂ ԲՆԱԿԱՎԱՅՐԻ ԶԲՈՍԱՅԳՈՒ ԿԱՌՈՒՑՄԱՆ ԱՇԽԱ-ՏԱՆՔՆԵՐԻ ՆԱԽԱԳԾԱՆԱԽԱՀԱՇՎԱՅԻՆ ՓԱՍՏԱԹՂԹԵՐԻ ՄՇԱԿՄԱՆ ԱՇԽԱՏԱՆՔՆԵՐ		ընդ.տվյալներ ԳՀ, ԵՇ	
ՆԱԽԱԳԾՈՂ	Ա. ԾԱՏՈՒՐՅԱՆ					
ՍՏՈՒԳԵՑ	Ն. ՕՀԱՆՅԱՆ		ԸՆԴՀԱՆՈՒՐ ՏՎՅԱԼՆԵՐ	ՓՈՒԼ	ԹԵՐԹ	ԹԵՐԹԵՐ
ՍՏՈՒԳԵՑ	Գ. ԳՈՒԼԱՆՅԱՆ			ԱՆ	2	6
			ԲԱՑԱՏՐԱԳԻՐ	ՎԱՆԱՁՈՐԻ ՆԱԽԱԳԾՈՂ		

ՄԱՆԿԱԿԱՆ ԱՎԱԶԱՏՈՒՓԻ ՀԱՏԱԿԱԳԻԾ, ԿՏՐՎԱԾՔՆԵՐ

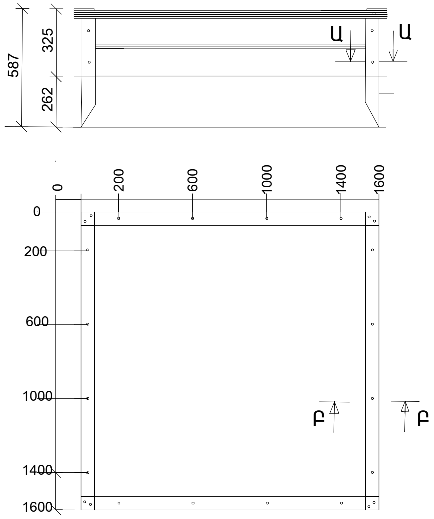

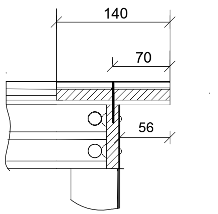

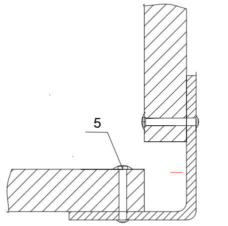

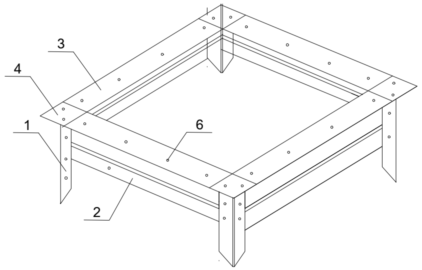

ԱՇԽԱՏԱՆՔՆԵՐԻ ԾԱՎԱԼՆԵՐ , ՆՅՈՒԹԵՐԻ ՄԱՍՆԱԳԻՐ 2 ՀԱՏԻ ՀԱՄԱՐ

Հ/Հ	ՆՇԱՆԱԿՈՒՄ	ԱՆՎԱՆՈՒՄԸ	ԵՐԿԱՐՈՒԹ. մմ	ՔԱՆԱԿ ՀԱՏ	ԸՆԴԱՄԵՆԸ մ	ԸՆԴՀ. ՔԱՇԸ կգ	
1	L100x100x10	ՊՈՂՊԱՏԵ ԱՆԿՅՈՒՆԱԿ	600	8	4.8	72.48	ԳՕՍՏ 8509-93
2	30x140	ԿՈՂԱՅԻՆ ՏԱԽՏԱԿ	1430	8	11.5	0.05մ3	
3	30x140	ՎԵՐԵՎԻ ՏԱԽՏԱԿ	1571	4	6.30	0.03մ3	
4	30x140	ՎՐԱԴԻՐ ՏԱԽՏԱԿ	140	4	0.56	0.003մ3	
	ԸՆԴԱՄԵՆԸ 30x140	ՏԱԽՏԱԿ	—	—	—	0.166մ3	
5	M8x60	ՀԵՂՅՈՒՍ, ՄԱՆԵԿ ՏԱՓՕՂԱԿ		192			ISO7380
6	4x40 5x70	ՊՏՈՒՏԱԿ		54			ԳՕՍՏ 5915
7	ԿՎԱՐՑԱՅԻՆ ԱՎԱԶ ԱՎԱԶԱՏՈՒՓԵՐԻ ՀԱՄԱՐ					2.0մ3	ԳՕՍՏ 1145
8	ՄԵՏԱՂԱԿԱՆ ԿՈՆՍՏՐՈՒԿՑԻԱՆԵՐԻ ՅՈՒՂԱՆԵՐԿՈՒՄ 2 ԱՆԳԱՄ					2.0մ2	
9	ՓԱՅՏԵ ԿՈՆՍՏՐՈՒԿՑԻԱՆԵՐԻ ՄՇԱԿՈՒՄԸ, ՅՈՒՂԱՆԵՐԿՈՒՄ 2 ԱՆԳԱՄ					12.6մ2	
10							

ԾԱՆՈԹՈՒԹՅՈՒՆ

ԱՎԱԶԸ ՊԵՏՔ Է ԼԻՆԻ ՄԱՔՈՒՐ , ԱՌԱՆՑ ԲԻՈԼՈԳԻԱԿԱՆ ՀԱՎԵԼՈՒՄՆԵՐԻ ԵՎ ՎՆԱՍԱԿԱՐ ՆՅՈՒԹԵՐԻ, ՀԱՄԱՊԱՏԱՍԽԱՆԻ ՀԱՅԱՍՏԱՆԻ ՀԱՆՐԱՊԵՏՈՒԹՅԱՆ ԲՆԱԿՉՈՒԹՅԱՆ ՍԱՆԻՏԱՐԱՀԱՄԱՃԱՐԱԿԱՅԻՆ ԱՆՎՏԱՆԳՈՒԹՅԱՆ ԱՊԱՀՈՎՄԱՆ ՊԱՀԱՆՋՆԵՐԻՆ 2.4.1.3049-13, 3.2.3215-14, ԳՈՍՏ Պ 52301-2013,,ԳՈՍՏ Պ 52169-2012

ՏՆՕՐԵՆ	Վ ՎԵՔԻԼՅԱՆ		ՍՊԻՏԱԿ ՀԱՄԱՅՆՔԻ ՋՐԱՇԵՆ ԲՆԱԿԱՎԱՅՐԻ ՊՈՒՐԱԿԻ ԿԱՌՈՒՑՄԱՆ ԱՇԽԱՏԱՆՔ-ՆԵՐԻ ՆԱԽԱԳԾԱՆԱԽԱՀԱՇՎԱՅԻՆ ՓԱՍՏԱԹՂԹԵՐԻ ՄՇԱԿՄԱՆ ԱՇԽԱՏԱՆՔՆԵՐ	ՃՇ	
ՆԱԽԱԳԾԵՑ	Ա. ԾԱՏՈՒՐՅԱՆ				
ՍՏՈՒԳԵՑ	Ն. ՕՀԱՆՅԱՆ		ՃԱՐՏԱՐԱՊԵՏԱՇԻՆԱՐԱՐԱԿԱՆ ՄԱՍ	ՓՈՒԼ / ԱՆ	ԹԵՐԹ 3 / ԹԵՐԹԵՐ 14
ՍՏՈՒԳԵՑ	Գ. ԳՈՒԼԱՆՅԱՆ				
			ՄԱՆԿԱԿԱՆ ԱՎԱԶԱՏՈՒՓԻ ՀԱՏԱԿԱԳԻԾ, ԿՏՐՎԱԾՔՆԵՐ	ՎԱՆԱՁՈՐԻ ՆԱԽԱԳԾՈՂ	

ԱՇԽԱՏԱՆՔՆԵՐԻ ՀԱՄԱՐ ՊԱՀԱՆՋՎՈՂ ՏԵԽՆԻԿԱԿԱՆ ՄԻՋՈՑՆԵՐԸ

Հ/Հ	ՏԵԽՆԻԿԱԿԱՆ ՄԻՋՈՑԻ ԱՆՎԱՆՈՒՄԸ	ՏԻՊԸ	ՔԱՆԱԿԸ
1	2	3	4
1	ԷՔՍԿԱՎԱՏՈՐ	ԲԱՀԻ ԾԱՎԱԼԸ 0.30մ3	ՄԵԿ ՀԱՏ
2	ԱՎՏՈՄՈԲԻԼԱՅԻՆ ԿՌՈՒՆԿ	ԲԵՌՆԱՏԱՐՈՂՈՒԹՅՈՒՆԸ-32տ ԿՌՈՒՆԿԻ ԵՐԿԱՐՈՒԹՅՈՒՆԸ-32մ	ՄԵԿ ՀԱՏ
3	ԻՆՔՆԱԹԱՓ ԱՎՏՈՄԵՔԵՆԱ	ԲԵՌՆԱՏԱՐՈՂՈՒԹՅՈՒՆԸ-15տ	ԵՐԿՈՒ ՀԱՏ
4	ԲԵՏՈՆԱԽԱՌՆԻՉ	ԾԱՎԱԼԸ-10-12մ3	ՄԵԿ ՀԱՏ
5	ՋՐԻ ՄԵՔԵՆԱ	ՑԱՆԿԱՑԱԾ	ՄԵԿ ՀԱՏ
6	ԱՎՏՈԳՐԵՅԴԵՐ	ՑԱՆԿԱՑԱԾ	ՄԵԿ ՀԱՏ

ԱՇԽԱՏԱՆՔՆԵՐԻ ՀԱՄԱՐ ՊԱՀԱՆՋՎՈՂ ԱՇԽԱՏԱՆՔԱՅԻՆ ՌԵՍՈՒՐՍՆԵՐԸ

Հ/Հ	ՄԱՍՆԱԳԻՏԱԿԱՆ ՈՐԱԿԱՎՈՐՈՒՄԸ	ՊԱՀԱՆՋՎՈՂ ՔԱՆԱԿԸ	ԾԱՆՈԹՈՒԹՅՈՒՆ
1	2	2	3
1	ՃԱՐՏԱՐԱԳԵՏ /ԱՇԴԵԿ/	ՄԵԿ ՄԱՍՆԱԳԵՏ	
2	ԲԱՆՎՈՐԱԿԱՆ ԱՆՁՆԱԿԱԶՄԻ ՔԱՆԱԿԻ ԸՆՏՐՈՒԹՅՈՒՆԸ ԸՍՏ ԱՆՀՐԱԺԵՇՏՈՒԹՅԱՆ		

ԿԱՊԱԼԱՌՈՒ ԿԱԶՄԱԿԵՐՊՈՒԹՅՈՒՆԻՑ ՇԻՆԱՐԱՐԱԿԱՆ ԱՇԽԱՏԱՆՔՆԵՐԻ ԻՐԱԿԱՆԱՑՄԱՆ ՀԱՄԱՐ ՊԱՀԱՆՋՎՈՂ ԼԻՑԵՆԶԻԱՆԵՐԸ: ԸՍՏ «ՔԱՂԱՔԱՇԻՆՈՒԹՅԱՆ ԲՆԱԳԱՎԱՌՈՒՄ ՇԻՆԱՐԱՐՈՒԹՅԱՆ ԻՐԱԿԱՆԱՑՈՒՄ» ՀԵՏԵՎ ՅԱԼ ՈԼՈՐՏՆԵՐԻ

Հ/Հ	ՊԱՀԱՆՋՎՈՂ ԼԻՑԵՆԶԻԱՆԵՐԻ ՏԵՍԱԿՆԵՐԸ
1	2
1	ԲՆԱԿԵԼԻ ՀԱՍԱՐԱԿԱԿԱՆ ԱՐՏԱԴՐԱԿԱՆ ԷՆԵՐԳԵՏԻԿ

ՇԻՆԱՐԱՐՈՒԹՅԱՆ ՏԵՆԻԿԱԿԱՆ ՀՍԿՈՂՈՒԹՅՈՒՆ ԻՐԱԿԱՆԱՑՆՈՂ ԿԱԶՄԱԿԵՐՊՈՒԹՅՈՒՆԻՑ ՊԱՀԱՆՋՎՈՂ ԼԻՑԵՆԶԻԱՆԵՐԸ, ԸՍՏ ՔԱՂԱ-ՔԱՇԻՆՈՒԹՅԱՆ ՇԻՆԱՐԱՐՈՒԹՅԱՆ ՏԵԽՆԻԿԱԿԱՆ ԻՐԱԿԱՆԱՑՈՒՄԸ ՀԵՏԵՎՅԱԼ ՈԼՈՐՏՆԵՐԻ

Հ/Հ	ՊԱՀԱՆՋՎՈՂ ԼԻՑԵՆԶԻԱՆԵՐԻ ՏԵՍԱԿՆԵՐԸ
1	2
1	ԲՆԱԿԵԼԻ ՀԱՍԱՐԱԿԱԿԱՆ ԱՐՏԱԴՐԱԿԱՆ ԷՆԵՐԳԵՏԻԿ

ՏՆՕՐԵՆ	Վ ՎԵՔԻԼՅԱՆ		ՍՊԻՏԱԿ ՀԱՄԱՅՆՔԻ ՀԱՐԹԱԳՑՈՒՂ ԲՆԱԿԱՎԱՅՐԻ ՋՐՈՍԱՅԳՈՒ ԿԱՌՈՒՑՄԱՆ ԱՇԽԱ-ՏԱՆՔՆԵՐԻ ՆԱԽԱԳԾԱՆԱԽԱՀԱՇՎԱՅԻՆ ՓԱՍՏԱԹՂԹԵՐԻ ՄՇԱԿՄԱՆ ԱՇԽԱՏԱՆՔՆԵՐ	ընդ.տվյալներ ԳՀ, ՃՇ		
ՆԱԽԱԳԾՈՂ	Ա. ԾԱՏՈՒՐՅԱՆ					
ՍՏՈՒԳԵՑ	Ն. ՕՀԱՆՅԱՆ		ԸՆԴՀԱՆՈՒՐ ՏՎՅԱԼՆԵՐ	ՓՈՒԼ	ԹԵՐԹ	ԹԵՐԹԵՐ
ՍՏՈՒԳԵՑ	Գ. ԳՈՒԼԱՆՅԱՆ			ԱՆ	4	6
			ԱՇԽԱՏԱՆՔՆԵՐԻ ՀԱՄԱՐ ՊԱՀԱՆՋՎՈՂ ՏԵԽՆԻԿԱԿԱՆ ՄԻՋՈՑՆԵՐԸ	ՎԱՆԱՁՈՐԻ ՆԱԽԱԳԾՈՂ		

ԻՐԱՎԻՃԱԿԱՅԻՆ ՀԱՏԱԿԱԳԻԾ Մ1:1000

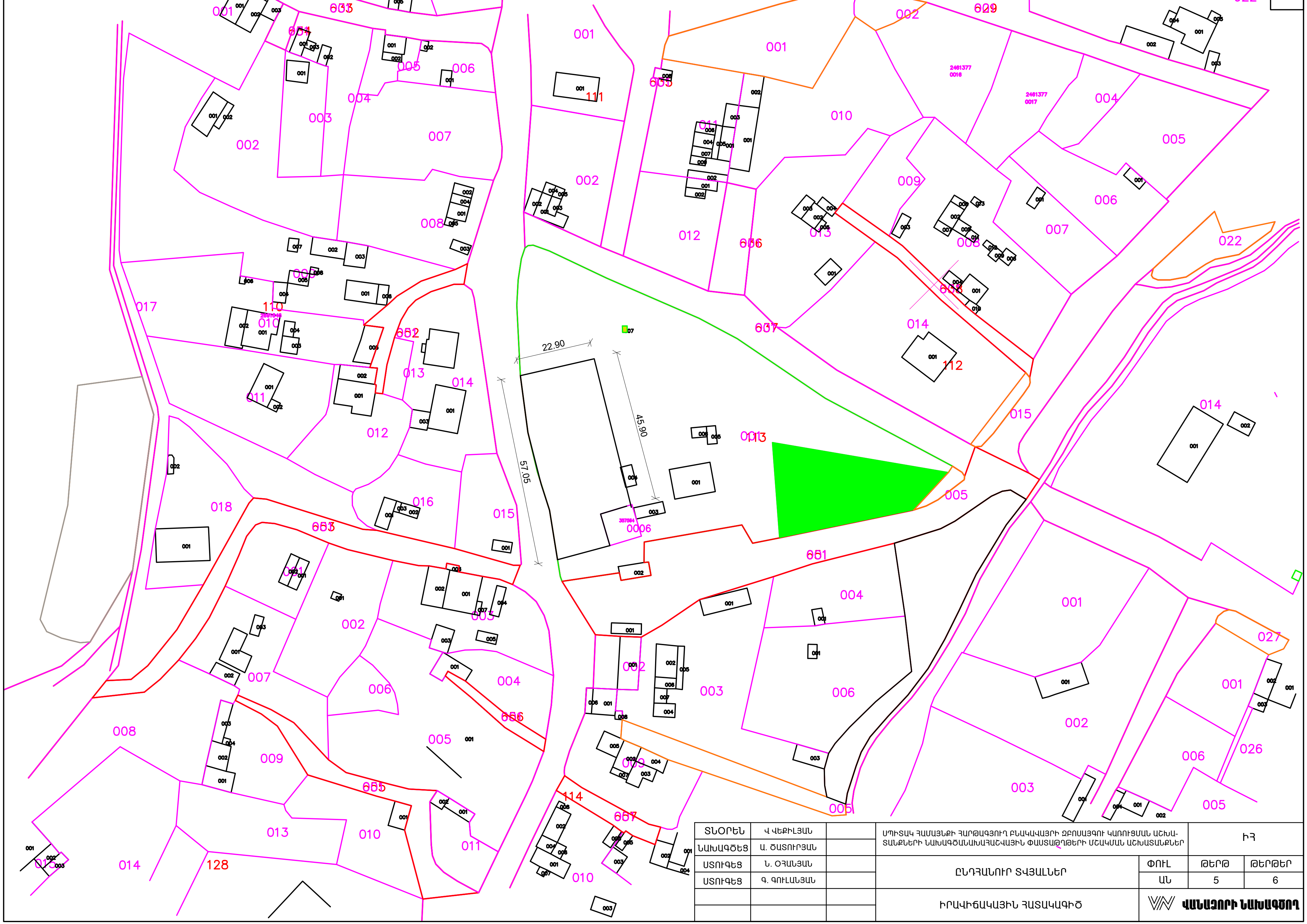

ՏՆՕՐԵՆ	Վ. ՎԵՔԻԼՅԱՆ	
ՆԱԽԱԳԾԵՑ	Ա. ԾԱՏՈՒՐՅԱՆ	
ՍՏՈՒԳԵՑ	Ն. ՕՀԱՆՅԱՆ	
ՍՏՈՒԳԵՑ	Գ. ԳՈՒԼԱՆՅԱՆ	

ՍՊԻՏԱԿ ՀԱՄԱՅՆՔԻ ՀԱՐԹԱԳՅՈՒՂ ԲՆԱԿԱՎԱՅՐԻ ԶԲՈՍԱՅԳՈՒ ԿԱՌՈՒՑՄԱՆ ԱՇԽԱՏԱՆՔՆԵՐԻ ՆԱԽԱԳԾԱՆԱԽԱՀԱՇՎԱՅԻՆ ՓԱՍՏԱԹՂԹԵՐԻ ՄՇԱԿՄԱՆ ԱՇԽԱՏԱՆՔՆԵՐ

ԻՀ

ԸՆԴՀԱՆՈՒՐ ՏՎՅԱԼՆԵՐ	ՓՈՒԼ	ԹԵՐԹ	ԹԵՐԹԵՐ
	ԱՆ	5	6

ԻՐԱՎԻՃԱԿԱՅԻՆ ՀԱՏԱԿԱԳԻԾ

ՎԱՆԱՁՈՐԻ ՆԱԽԱԳԾՈՂ

6

ԳԼԽԱՎՈՐ ՀԱՏԱԿԱԳԻԾ Մ1:500

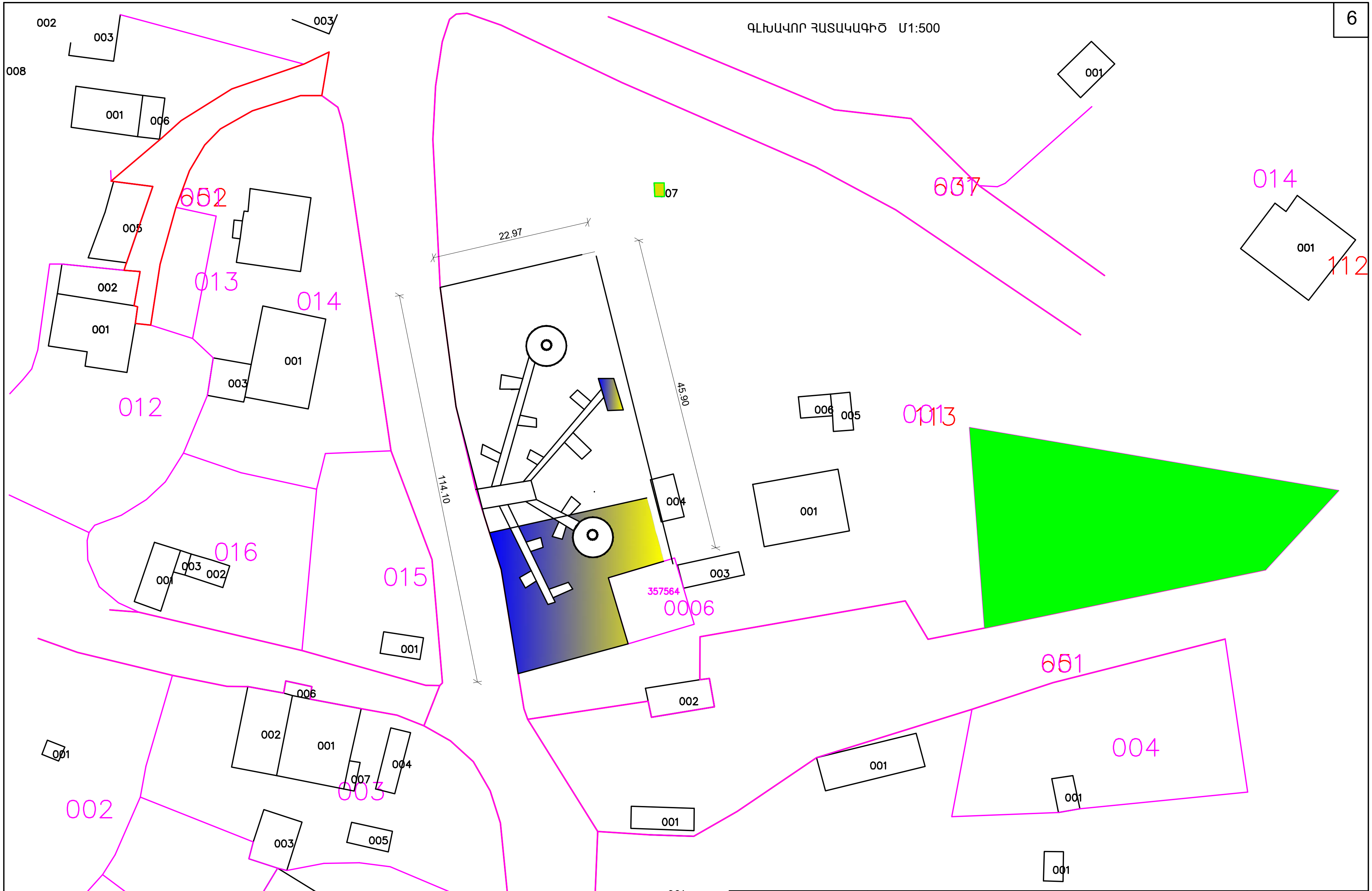

ՏՆՕՐԵՆ	Վ ՎԵՔԻԼՅԱՆ		ՍՊԻՏԱԿ ՀԱՄԱՅՆՔԻ ՀԱՐԹԱԳՅՈՒՂ ԲՆԱԿԱՎԱՅՐԻ ՋՐՈՍԱՅԳՈՒ ԿԱՌՈՒՑՄԱՆ ԱՇԽԱ-ՏԱՆՔՆԵՐԻ ՆԱԽԱԳԾԱՆԱԽԱՀԱՇՎԱՅԻՆ ՓԱՍՏԱԹՂԹԵՐԻ ՄՇԱԿՄԱՆ ԱՇԽԱՏԱՆՔՆԵՐ	ԳՀ
ՆԱԽԱԳԾԵՑ	Ա. ԾԱՏՈՒՐՅԱՆ			
ՍՏՈՒԳԵՑ	Ն. ՕՀԱՆՅԱՆ		ԸՆԴՀԱՆՈՒՐ ՏՎՅԱԼՆԵՐ	ՓՈՒԼ: ԱՆ · ԹԵՐԹ: 6 · ԹԵՐԹԵՐ: 6
ՍՏՈՒԳԵՑ	Գ. ԳՈՒԼԱՆՅԱՆ			
			ԳԼԽԱՎՈՐ ՀԱՏԱԿԱԳԻԾ	ՎԱՆԱՁՈՐԻ ՆԱԽԱԳԾՈՂ

ԳԼԽԱՎՈՐ ՀԱՏԱԿԱԳԻԾ Մ1:500

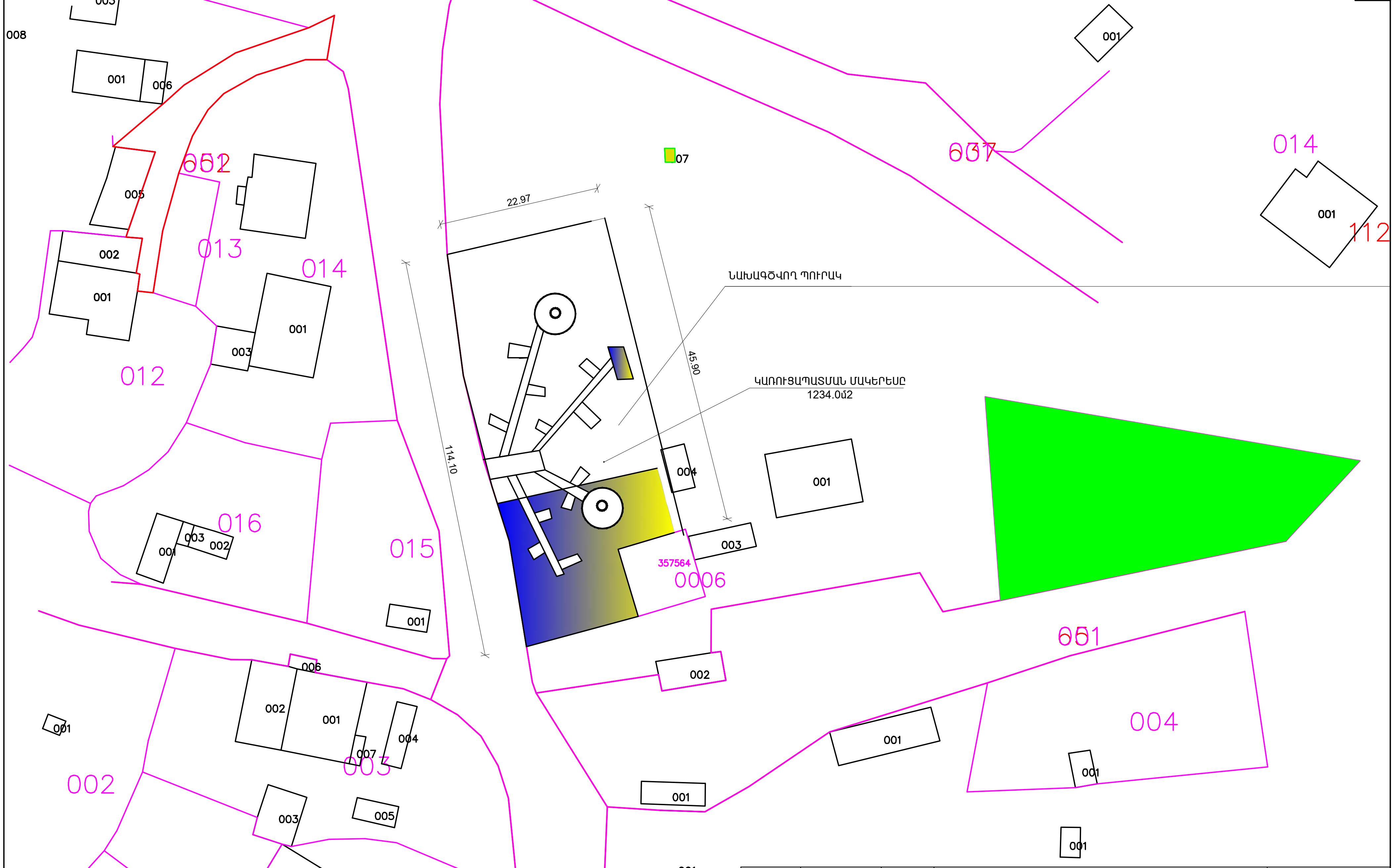

ՏՆՕՐԵՆ	Վ ՎԵՔԻԼՅԱՆ		ՍՊԻՏԱԿ ՀԱՄԱՅՆՔԻ ՀԱՐԹԱԳՅՈՒՂ ԲՆԱԿԱՎԱՅՐԻ ԶԲՈՍԱՅԳՈՒ ԿԱՌՈՒՑՄԱՆ ԱՇԽԱ-ՏԱՆՔՆԵՐԻ ՆԱԽԱԳԾԱՆԱԽԱՀԱՇՎԱՅԻՆ ՓԱՍՏԱԹՂԹԵՐԻ ՄՇԱԿՄԱՆ ԱՇԽԱՏԱՆՔՆԵՐ	ԳՀ
ՆԱԽԱԳԾԵՑ	Ա. ԾԱՏՈՒՐՅԱՆ			
ՍՏՈՒԳԵՑ	Ն. ՕՀԱՆՅԱՆ		ԸՆԴՀԱՆՈՒՐ ՏՎՅԱԼՆԵՐ	ՓՈՒԼ: ԱՆ; ԹԵՐԹ: 6; ԹԵՐԹԵՐ: 6
ՍՏՈՒԳԵՑ	Գ. ԳՈՒԼԱՆՅԱՆ			
			ԳԼԽԱՎՈՐ ՀԱՏԱԿԱԳԻԾ	ՎԱՆԱՁՈՐԻ ՆԱԽԱԳԾՈՂ

ԱՇԽԱՏԱՆՔՆԵՐԻ ԾԱՎԱԼՆԵՐ, ՆՅՈՒԹԵՐԻ ՄԱՍՆԱԳԻՐ

ԹԵՐԹ	ԱՆՎԱՆՈՒՄԸ	ՉԱՓՄԱՆ ՄԻԱՎՈՐ	ՔԱՆԱԿԸ
1	ՏԱՐԱԾՔԻ ԲԱՐԵԿԱՐԳՈՒՄ		
2	ԲԵՏՈՆԵ ՀԱՎԱՔՈՎԻ ԵԶՐԱՔԱՐԵՐԻ ՏԵՂԱԴՐՈՒՄ 80x200մմ /B-15/ ԲԵՏՈՆԵ 180x250մմ հիմքի ՎՐԱ	ԳԾՄ	260.0
3	ԾԱՌԵՐԻ ՏԵՂԻ ՊԱՏՐԱՍՏՈՒՄ ԲՆԱՀՈՂԻ 100% ՆԵՐԿՐՈՒՄՈՎ	ՀԱՏ	20
4	ԾԱՌԵՐԻ ՆԱԽԱՊԱՏՐԱՍՏՈՒՄ ԵՎ ՏՆԿՈՒՄ	ՀԱՏ	20
5	ԴԵԿՈՐԱՏԻՎ ԹՓԵՐԻ ՏԵՂԻ ՊԱՏՐԱՍՏՈՒՄ ԲՆԱՀՈՂԻ 100 % ՆԵՐԿՐՈՒՄՈՎ	ՀԱՏ	22
6	ԴԵԿՈՐԱՏԻՎ ԹՓԵՐԻ ՆԱԽԱՊԱՏՐԱՍՏՈՒՄ ԵՎ ՏՆԿՈՒՄ	ՀԱՏ	22
7	ՓԱՅՏԵ ԼԱՔԱՊԱՏ ՆՍՏԱՐԱՆՆԵՐԻ ՏԵՂԱԴՐՈՒՄ ԳՈՐԾԱԾԱՆԱՅԻՆ ԱՐՏԱԴՐՈՒԹՅԱՆ	ՀԱՏ	5
8	ԱՂԲԱՐԿՂԻ ՏԵՂԱԴՐՈՒՄ ԳՈՐԾԱՐԱՆԱՅԻՆ ԱՐՏԱԴՐՈՒԹՅԱՆ	ՀԱՏ	5
9			
10	ՀՈՂԱՅԻՆ ԱՇԽԱՏԱՆՔՆԵՐԻ ԻՐԱԿԱՆԱՑՈՒՄ		
11	4-ՐԴ ԿԱՐԳԻ ԲՆԱՀՈՂԻ ՄՇԱԿՈՒՄ ՄԵԽԱՆԻԶՄՈՎ	մ3	288,0
12	4-ՐԴ ԿԱՐԳԻ ԲՆԱՀՈՂԻ ՄՇԱԿՈՒՄ ՁԵՌՔՈՎ	մ3	32.0
13	ՏԱՐԱԾՔԻ ՊԼԱՆԱՎՈՐՈՒՄ ՄԵԽԱՆԻԶՄՈՎ	մ2	3200.0
14			
15			

ԾԱՆՈԹՈՒԹՅՈՒՆ

ԳԼԽԱՎՈՐ ՀԱՏԱԿԱԳԾՈՒՄ ՏԵՂԱԴՐՎՈՂ ԲՈԼՈՐ ՍԱՐՔԱՎՈՐՈՒՄՆԵՐԻ ԵՎ ՇԻՆՈՒԹՅՈՒՆՆԵՐԻ ՏԵՂԱԴՐՄԱՆ ՏԵՂԸ ԵՎ ԴԻՐՔԸ ՀԱՄԱՁԱՅՆԵՑՆԵԼ ՊԱՏՎԻՐԱՏՈՒԻ ՀԵՏ

ՏՆՕՐԵՆ	Վ ՎԵՔԻԼՅԱՆ	ՍՊԻՏԱԿ ՀԱՄԱՅՆՔԻ ՀԱՐԹԱԳՅՈՒՂ ԲՆԱԿԱՎԱՅՐԻ ՁԲՈՍԱՅԳՈՒ ԿԱՌՈՒՑՄԱՆ ԱՇԽԱՏԱՆՔՆԵՐԻ ՆԱԽԱԳԾԱՆԱԽԱՀԱՇՎԱՅԻՆ ՓԱՍՏԱԹՂԹԵՐԻ ՄՇԱԿՄԱՆ ԱՇԽԱՏԱՆՔՆԵՐ	ՃՇ		
ՆԱԽԱԳԾՈՂ	Ա. ԾԱՏՈՒՐՅԱՆ				
ՍՏՈՒԳԵՑ	Ն. ՕՀԱՆՅԱՆ	ՃԱՐՏԱՐԱՊԵՏԱՇԻՆԱՐԱՐԱԿԱՆ ՄԱՍ	ՓՈՒԼ	ԹԵՐԹ	ԹԵՐԹԵՐ
ՍՏՈՒԳԵՑ	Գ. ԳՈՒԼԱՆՅԱՆ		ԱՆ	1	14
		ԱՇԽԱՏԱՆՔՆԵՐԻ ԾԱՎԱԼՆԵՐ, ՆՅՈՒԹԵՐԻ ՄԱՍՆԱԳԻՐԸ	ՎԱՆԱՁՈՐԻ ՆԱԽԱԳԾՈՂ		

ԾԱԾԿՈՒՅԹԻ ՀԱՏՈՒՅԹՆԵՐ, ԱՇԽԱՏԱՆՔՆԵՐԻ ԾԱՎԱԼՆԵՐ

	ԱՆՎԱՆՈՒՄԸ	ԾԱԾԿՈՒՅԹԻ ՀԱՏՈՒՅԹ	ԾԱԾԿՈՒՅԹԻ ԷԼԵՄԵՆՏՆԵՐԻ ԱՆՎԱՆՈՒՄԸ ԵՎ ՀԱՍՏՈՒԹՅՈՒՆԸ	ՄԱԿԵՐԵՍԸ, մ2	ԾԱՆՈԹՈՒԹ.
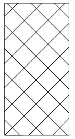	ԲԵՏՈՆԵ ԳՈՒՆԱՎՈՐ ՍԱԼԻԿՆԵՐ	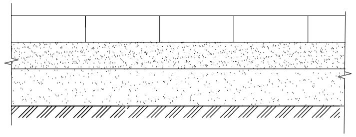	ԲԵՏՈՆԵ ԳՈՒՆԱՎՈՐ ՍԱԼԻԿՆԵՐ 60մմ ՑԵՄ./ԱՎԱԶԵ ՉՈՐ ՇԵՐՏ 50մմ ԱՎԱԶԵ ՆԱԽԱՇԵՐՏ 120մմ ՏՈՓԱՆՎԱԾ ԲՆԱՀՈՂ	410.0մ2 20.50մ3 51.13	
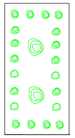	ԿԱՆԱՉ ԳՈՏԻՆԵՐ	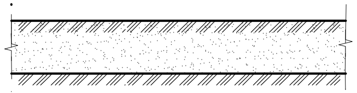	ԲՈՒՍԱԿԱՆ ՀՈՂ 100մմ ԲՆԱՀՈՂԻ ՏՈՓԱՆՈՒՄ	1468 1943	
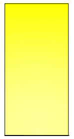	ԽԱՂԱՀՐԱՊԱՐԱԿԻ ԾԱԾԿՈՒՅԹ	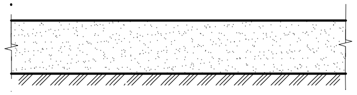	ՄԱՆՐԱՀԱՐԻԿ ԱՎԱԶ 200մմ ՏՈՓԱՆՎԱԾ ԲՆԱՀՈՂ	44.61 19.43	

ԿԱՐՈՒՍԵԼՆԵՐԻ ՄԱՍՆԱԳԻՐ

1.	ՊՏՈՒՅՏ	1 ՀԱՏ
2.	ՃՈՃԱՆԱԿ	1 ՀԱՏ
3.	ՊՏՏԱԶՈՂ	1 ՀԱՏ
4	ԽԱՂԱՅԻՆ ՀԱՄԱԼԻՐ ԵՐԿՈՒ ՍՂԱՐԱՆՈՎ	1 ՀԱՏ
7.	ԱՎԱԶԱՏՈՒՓ	2 ՀԱՏ

ՏՆՕՐԵՆ	Վ. ՎԵՔԻԼՅԱՆ		ՍՊԻՏԱԿ ՀԱՄԱՅՆՔԻ ՀԱՐԹԱԳՅՈՒՂ ԲՆԱԿԱՎԱՅՐԻ ԶԲՈՍԱՅԳՈՒ ԿԱՌՈՒՑՄԱՆ ԱՇԽԱ-ՏԱՆՔՆԵՐԻ ՆԱԽԱԳԾԱՆԱԽԱՀԱՇՎԱՅԻՆ ՓԱՍՏԱԹՂԹԵՐԻ ՄՇԱԿՄԱՆ ԱՇԽԱՏԱՆՔՆԵՐ	ՃԾ		
ՆԱԽԱԳԾԵՑ	Ա. ԾԱՏՈՒՐՅԱՆ					
ՍՏՈՒԳԵՑ	Ն. ՕՀԱՆՅԱՆ		ՃԱՐՏԱՐԱՊԵՏԱՇԻՆԱՐԱՐԱԿԱՆ ՄԱՍ	ՓՈՒԼ	ԹԵՐԹ	ԹԵՐԹԵՐ
ՍՏՈՒԳԵՑ	Գ. ԳՈՒԼԱՆՅԱՆ			ԱՆ	2	14
			ԾԱԾԿՈՒՅԹԻ ՀԱՏՈՒՅԹՆԵՐ, ԱՇԽԱՏԱՆՔՆԵՐԻ ԾԱՎԱԼՆԵՐ	ՎԱՆԱՁՈՐԻ ՆԱԽԱԳԾՈՂ		

ՄԱՆԿԱԿԱՆ ԱՎԱԶԱՏՈՒՓԻ ՀԱՏԱԿԱԳԻԾ, ԿՏՐՎԱԾՔՆԵՐ

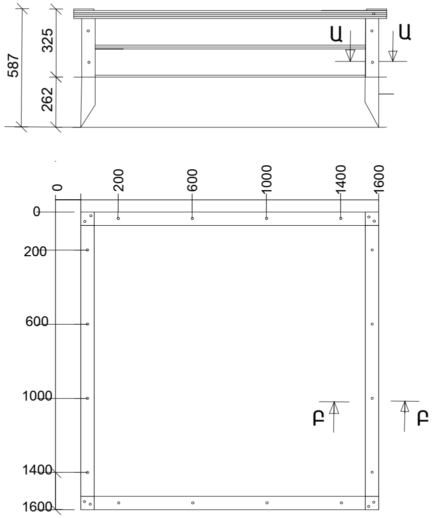

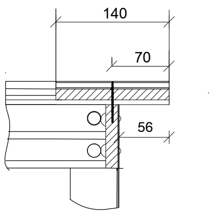

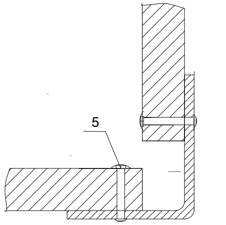

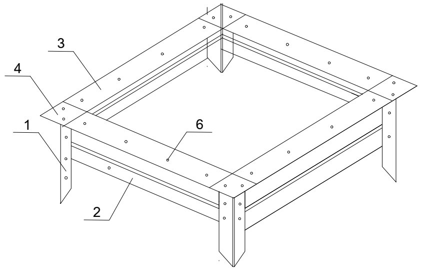

ԱՇԽԱՏԱՆՔՆԵՐԻ ԾԱՎԱԼՆԵՐ , ՆՅՈՒԹԵՐԻ ՄԱՍՆԱԳԻՐ 2 ՀԱՏԻ ՀԱՄԱՐ

Հ/Հ	ՆՇԱՆԱԿՈՒՄ	ԱՆՎԱՆՈՒՄԸ	ԵՐԿԱՐՈՒԹ. մմ	ՔԱՆԱԿ ՀԱՏ	ԸՆԴԱՄԵՆԸ մ	ԸՆԴՀ. ՔԱՇԸ կգ	
1	L 100x100x10	ՊՈՂՊԱՏԵ ԱՆԿՅՈՒՆԱԿ	600	8	4.8	72.48	ԳՕՍՏ 8509-93
2	30x140	ԿՈՂԱՅԻՆ ՏԱԽՏԱԿ	1430	8	11.5	0.05մ3	
3	30x140	ՎԵՐԵՎԻ ՏԱԽՏԱԿ	1571	4	6.30	0.03մ3	
4	30x140	ՎՐԱԴԻՐ ՏԱԽՏԱԿ	140	4	0.56	0.003մ3	
	ԸՆԴԱՄԵՆԸ 30x140	ՏԱԽՏԱԿ	—	—	—	0.166մ3	
5	M8x60	ՀԵՂՅՈՒՍ, ՄԱՆԵԿ ՏԱՓՕՂԱԿ		192			ISO7380
6	4x40 5x70	ՊՏՈՒՏԱԿ		54			ԳՕՍՏ 5915
7	ԿՎԱՐՑԱՅԻՆ ԱՎԱԶ ԱՎԱԶԱՏՈՒՓԵՐԻ ՀԱՄԱՐ					2.0մ3	ԳՕՍՏ 1145
8	ՄԵՏԱՂԱԿԱՆ ԿՈՆՍՏՐՈՒԿՑԻԱՆԵՐԻ ՅՈՒՂԱՆԵՐԿՈՒՄ 2 ԱՆԳԱՄ					2.0մ2	
9	ՓԱՅՏԵ ԿՈՆՍՏՐՈՒԿՑԻԱՆԵՐԻ ՄՇԱԿՈՒՄԸ, ՅՈՒՂԱՆԵՐԿՈՒՄ 2 ԱՆԳԱՄ					12.6մ2	
10							

ԾԱՆՈԹՈՒԹՅՈՒՆ

ԱՎԱԶԸ ՊԵՏՔ Է ԼԻՆԻ ՄԱՔՈՒՐ , ԱՌԱՆՑ ԲԻՈԼՈԳԻԱԿԱՆ ՀԱՎԵԼՈՒՄՆԵՐԻ ԵՎ ՎՆԱՍԱԿԱՐ ՆՅՈՒԹԵՐԻ, ՀԱՄԱՊԱՏԱՍԽԱՆԻ ՀԱՅԱՍՏԱՆԻ ՀԱՆՐԱՊԵՏՈՒԹՅԱՆ ԲՆԱԿՉՈՒԹՅԱՆ ՍԱՆԻՏԱՐԱՀԱՄԱՃԱՐԱԿԱՅԻՆ ԱՆՎՏԱՆԳՈՒԹՅԱՆ ԱՊԱՀՈՎՄԱՆ ՊԱՀԱՆՋՆԵՐԻՆ 2.4.1.3049-13, 3.2.3215-14, ԳՈՍՏ Ռ 52301-2013,,ԳՈՍՏ Ռ 52169-2012

ՏՆՕՐԵՆ	Վ ՎԵՔԻԼՅԱՆ		ՍՊԻՏԱԿ ՀԱՄԱՅՆՔԻ ՋՐԱՇԵՆ ԲՆԱԿԱՎԱՅՐԻ ՊՈՒՐԱԿԻ ԿԱՌՈՒՅՄԱՆ ԱՇԽԱՏԱՆՔ-ՆԵՐԻ ՆԱԽԱԳԾԱՆԱԽԱՀԱՇՎԱՅԻՆ ՓԱՍՏԱԹՂԹԵՐԻ ՄՇԱԿՄԱՆ ԱՇԽԱՏԱՆՔՆԵՐ		ՃՇ	
ՆԱԽԱԳԾՈՂ	Ա. ԾԱՏՈՒՐՅԱՆ					
ՍՏՈՒԳՈՂ	Ն. ՕՀԱՆՅԱՆ		ՃԱՐՏԱՐԱՊԵՏԱՇԻՆԱՐԱՐԱԿԱՆ ՄԱՍ	ՓՈՒԼ	ԹԵՐԹ	ԹԵՐԹԵՐ
ՍՏՈՒԳՈՂ	Գ. ԳՈՒԼԱՆՅԱՆ			ԱՆ	3	14
			ՄԱՆԿԱԿԱՆ ԱՎԱԶԱՏՈՒՓԻ ՀԱՏԱԿԱԳԻԾ, ԿՏՐՎԱԾՔՆԵՐ	ՎԱՆԱՁՈՐԻ ՆԱԽԱԳԻԾ		

ՋՐՈՒՑԱՐԱՆԻ ՀԱՏԱԿԱԳԻԾ Մ1:50

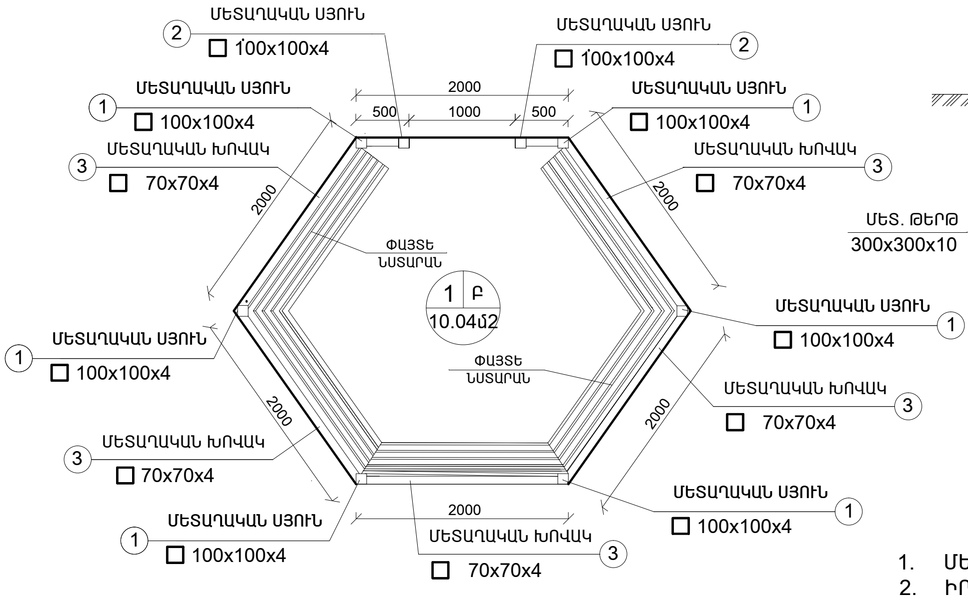

ՀԱՆԳՈՒՅՑ-- Ա Մ1:25

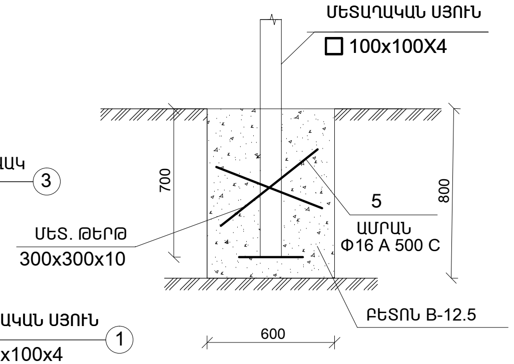

ՋՐՈՒՑԱՐԱՆԻ ՏԱՆԻՔԻ ՀԱՏԱԿԱԳԻԾ Մ1:50

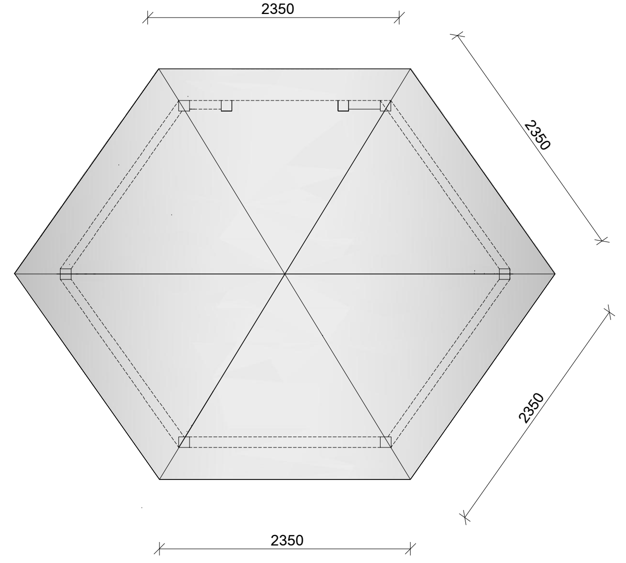

ԾԱՆՈԹՈՒԹՅՈՒՆ

1. ՄԵՏԱՂԱԿԱՆ ԷԼԵՄԵՆՏՆԵՐԻ ՄԻԱՑՈՒՄՆԵՐԸ
2. ԻՐԱԿԱՆԱՑՆԵԼ ԷԼԵԿՏՐԱԵՌԱԿՑՄԱՆ ՄԵԹՈ-ԴՈՎ Է-45 ԷԼԵԿՏՐՈԴՈՎ

ՋՐՈՒՑԱՐԱՆԻ ՏԱՆԻՔԻ ԿՈՆՍՏՐՈՒԿՏԻՎ ՀԱՏԱԿԱԳԻԾ Մ1:50

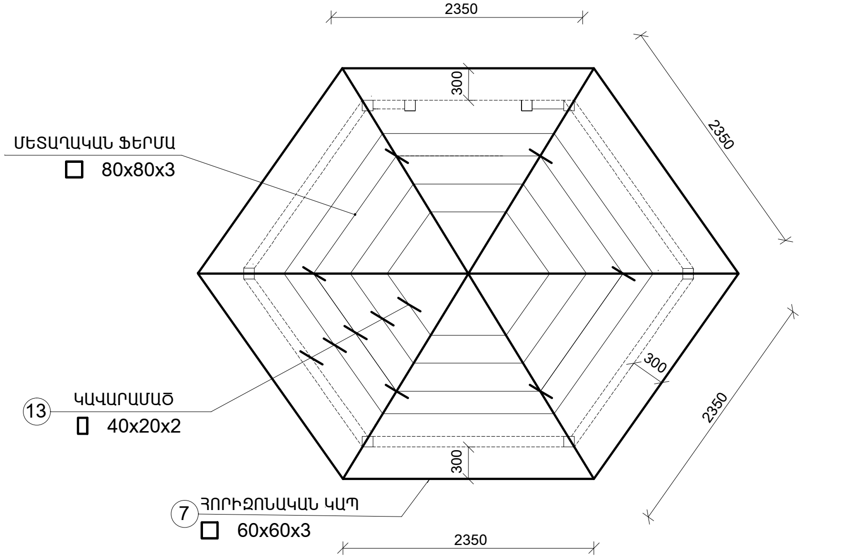

ՄԵՏԱՂԱԿԱՆ ՖԵՐՄԱ Մ1:25

ՑԻՆԿԱՊԱՏ ԱԼԻՔԱՎՈՐ ԹԻԹԵՂ ԿՊ-21,0.55մմ

ԿԱՎԱՐԱՄԱԾ ▯40x20x2, Ք.500

ՄԵՏԱՂԱԿԱՆ ՖԵՐՄԱ □ 80x80x4

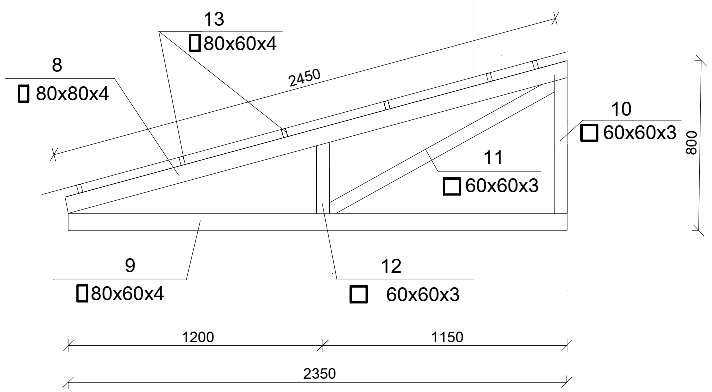

ՏՆՕՐԵՆ	Վ. ՎԵՔԻԼՅԱՆ		ՍՊԻՏԱԿ ՀԱՄԱՅՆՔԻ ՀԱՐԹԱԳՅՈՒՂ ԲՆԱԿԱՎԱՅՐԻ ԶԲՈՍԱՅԳՈՒ ԿԱՌՈՒՑՄԱՆ ԱՇԽԱ-ՏԱՆՔՆԵՐԻ ՆԱԽԱԳԾԱՆԱԽԱՀԱՇՎԱՅԻՆ ՓԱՍՏԱԹՂԹԵՐԻ ՄՇԱԿՄԱՆ ԱՇԽԱՏԱՆՔՆԵՐ		ՃՇ	
ՆԱԽԱԳԾՈՂ	Ա. ԾԱՏՈՒՐՅԱՆ					
ՍՏՈՒԳԵՑ	Ն. ՕՀԱՆՅԱՆ		ՃԱՐՏԱՐԱՊԵՏԱՇԻՆԱՐԱՐԱԿԱՆ ՄԱՍ	ՓՈՒԼ	ԹԵՐԹ	ԹԵՐԹԵՐ
ՍՏՈՒԳԵՑ	Գ. ԳՈՒԼԱՆՅԱՆ			ԱՆ	4	14
			ՋՐՈՒՑԱՐԱՆ, ՀԱՏԱԿԱԳԻԾ, ՏԱՆԻՔԻ ՀԱՏԱԿԱԳԻԾ	ՎԱՆԱՁՈՐԻ ՆԱԽԱԳԻԾ		

ՓԱՅՏԵ ՆՍՏԱՐԱՆԻ /Ն-1/ ՏԵՍՔԸ ՎԵՐԵՎԻՑ Մ1:25

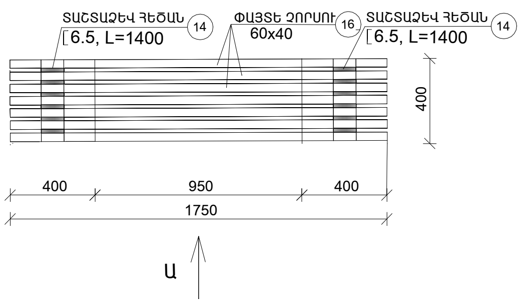

ԷԼԵՄԵՆՏ -2 Մ1:10

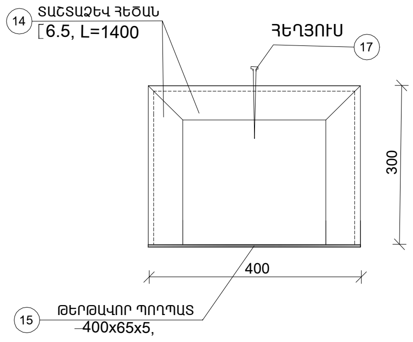

ՓԱՅՏԵ ՆՍՏԱՐԱՆԻ ՀԱՆԳՈՒՅՑ Մ1:10

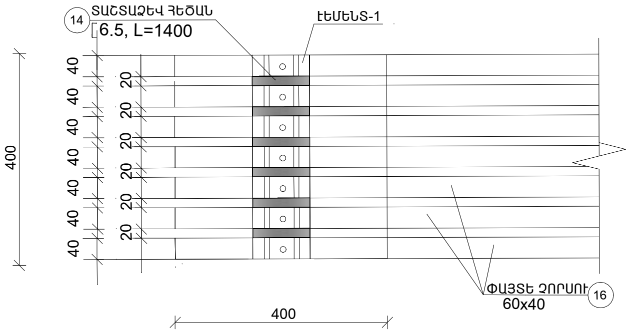

ՓԱՅՏԵ ՆՍՏԱՐԱՆԻ /Ն-1/ ՏԵՍՔԸ « Ա » Մ1:25

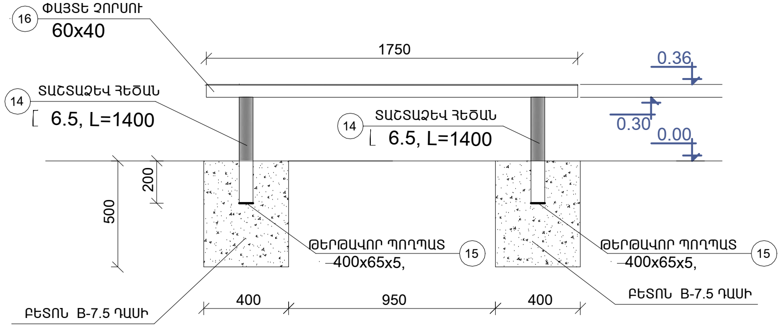

ԷԼԵՄԵՆՏ -1 Մ1:10

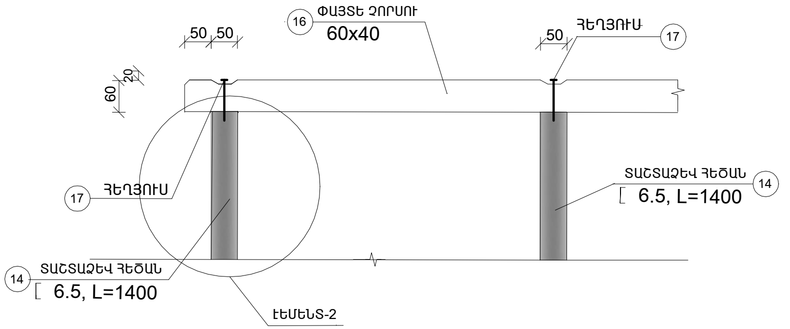

ԾԱՆՈԹՈՒԹՅՈՒՆ

ՆՍՏԱՐԱՆՆԵՐԻ ՓԱՅՏԵ ՄԱՍԵՐԸ ՆԵՐԿԵԼ
ԱՆԳՈՒՅՆ ԼԱՔՈՎ

ՏՆՕՐԵՆ	Վ ՎԵՔԻԼՅԱՆ		ՍՊԻՏԱԿ ՀԱՄԱՅՆՔԻ ՀԱՐԹԱԳՅՈՒՂ ԲՆԱԿԱՎԱՅՐԻ ՋՐՈՍԱՅԳՈՒ ԿԱՌՈՒՅՑՄԱՆ ԱՇԽԱ-ՏԱՆՔՆԵՐԻ ՆԱԽԱԳԾԱՆԱԽԱՀԱՇՎԱՅԻՆ ՓԱՍՏԱԹՂԹԵՐԻ ՄՇԱԿՄԱՆ ԱՇԽԱՏԱՆՔՆԵՐ		ՃՇ	
ՆԱԽԱԳԾԵՑ	Ա. ԾԱՏՈՒՐՅԱՆ					
ՍՏՈՒԳԵՑ	Ն. ՕՀԱՆՅԱՆ		ՃԱՐՏԱՐԱՊԵՏԱՇԻՆԱՐԱՐԱԿԱՆ ՄԱՍ	ՓՈՒԼ	ԹԵՐԹ	ԹԵՐԹԵՐ
ՍՏՈՒԳԵՑ	Գ. ԳՈՒԼԱՆՅԱՆ			ԱՆ	5	14
			ՓԱՅՏԵ ՆՍՏԱՐԱՆՆԵՐԻ ՏԵՍՔԸ, ԿՏՐՎԱԾՔՆԵՐ, ՀԱՆԳՈՒՅՑՆԵՐ ՆՅՈՒԹԵՐԻ ՄԱՍՆԱԳԻՐ	ՎԱՆԱՁՈՐԻ ՆԱԽԱԳԻԾ		

ՋՐՈՒՑԱՐԱՆԻ ՆՅՈՒԹԵՐԻ ՄԱՍՆԱԳԻՐ

Հ/Հ	ՆՇԱՆԱԿՈՒՄԸ	ԱՆՎԱՆՈՒՄԸ	1.ԷL-Ի ԵՐԿԱՐ. մմ	ՔԱՆԱԿԸ ՀԱՏ	ԸՆԴՀ. ՔԱՆԱԿԸ ՀԱՏ	1.ԷL-Ի ԵՐԿԱՐ. 1հատ	ԸՆԴՀ. ԵՐԿԱՐ. Մ	1.ԷL-Ի ՄԱՎՈՐԻ ՔԱՇԸ,ԿԳ	ԸՆԴՀԱՆՈՒՐ ՔԱՇԸ, ԿԳ			
1	2	3	4	5	6	7	8	9	10			
ՋՐՈՒՑԱՐԱՆ				1 ՀԱՏ								
1	ՊՈՂՊ. ՖԵՐՄԱՅԻ ՄՈՆՏԱԺՈՒՄ		0.9996 տն							ՆՍՏԱՐԱՆՆԵՐԻ ԵՎ ՍՅՈՒՆԵՐԻ ՀԻՄՔԵՐԻ ՓՈՐՈՒՄԸ ՁԵՌՔՈՎ 3-ՐԴ ԿԱՐԳ	2.56մ3	3.56մ3
2	ՈՒՂՂԱՆԿ. ԽՈՂՈՎԱԿ	□ 100x100x4, ԳՈՍՏ 30245-2003	L=22.20	—	—	—	—	11.33	251.5	ԲՆԱՀՈՂԻ ՏՈՓԱՆՈՒՄԸ ԽՃՈՎ	2.88մ2	4.5մ2
3	ՈՒՂՂԱՆԿ. ԽՈՂՈՎԱԿ	□ 80x80x4, ԳՈՍՏ 30245-2003	28.8	—	—	—	—	9.33	268.7	ՀԻՄՔԵՐԻ ԲԵՏՈՆԱՑՈՒՄ B 7.5 ԴԱՍԻ ԲԵՏՈՆՈՎ	1.16մ3	1.96մ3
4	ՈՒՂՂԱՆԿ. ԽՈՂՈՎԱԿ	□ 70x70x4, ԳՈՍՏ 30245-2003	L=10.10	—	—	—	—	8.07	81.5	ԲՆԱՀՈՂԻ ԵՏԼԻՑՔ ՁԵՌՔՈՎ	1.40մ3	1.6մ3
5	ԱՄՐԱՆ	Φ 16 A 500 c		—	—	—	—	—	0.003տն	ԱՎԵԼՈՐԴ ԲՆԱՀՈՂԻ ԲԱՐՁՈՒՄ Ե ՏԵՂԱՓՈԽՈՒՄ 3կմ	տն	3.5
6	ՊՈՂՊԱՏԵ ԹԵՐԹ	— 300x10, ԳՈՍՏ 19903-90	L=300	—	—	—	—	—	0.067տն	ԱՎԵԼՈՐԴ ԲՆԱՀՈՂԻ ԲԱՐՁՈՒՄ Ե ՏԵՂԱՓՈԽՈՒՄ 5կմ	2.10տն	3.5տն
7	ՈՒՂՂԱՆԿ. ԽՈՂՈՎԱԿ	□ 60x60x3, ԳՈՍՏ 30245-2003	28.2	—	—	—	—	4.30	121.26	ՄԵՏԱՂԱԿԱՆ ԷԼԵՄԵՆՏՆԵՐԻ ՅՈՒՂԱՆԵՐԿ. 2 ԱՆԳԱՄ	32.4մ2	32.4մ2
8	ՏԱՇՏԱՁԵՎ ՀԵԾԱՆ	6.5, ԳՈՍՏ 8240-89	20.333մ	—	—	—	—	6.12	124.4	ՓԱՅՏԵ ՆՍՏԱՐԱՆՆԵՐԻ ԼԱՔԱՊԱՏՈՒՄ 2 ԱՆԳԱՄ	3.50մ2	3.5մ2
9	ՓԱՅՏԵ ՉՈՐՍՈՒ	60x40	մ3	—	—	—	—	—	0.105մ3	ՑԻՆԿԱՊԱՏ ԱԼԻՔԱՎՈՐ ԹԻԹԵՂ ԿՊ-21, 0.55մմ	17.5մ2	17.5մ2
10	ՀԵՂՅՈՒՍ	M8	L=80	—	—	—	—	—	1.0կգ	ՊԻՊԻ ԿՌՈՒՑՈՒՄ ՑԻՆԿԱՊԱՏ ԹԻԹԵՂԻՑ ԼԱՅՆ 0.7մ	14.7գծմ	10.3գծմ
11	ՈՒՂՂԱՆԿ. ԽՈՂՈՎԱԿ	▯ 40x30x2, ԳՈՍՏ 3024-2003	մ	30	—	—	—	2.02	.60.6			
12	ՈՒՂՂԱՆԿ. ԽՈՂՈՎԱԿ	▯ 40x20x2, ԳՈՍՏ 30245-2003	մ	30	—	—	—	1.7	51.0			

ՏՆՕՐԵՆ	Վ ՎԵՔԻԼՅԱՆ		ՍՊԻՏԱԿ ՀԱՄԱՅՆՔԻ ՋՐԱՇԵՆ ԲՆԱԿԱՎԱՅՐԻ ՊՈՒՐԱԿԻ ԿԱՌՈՒՑՄԱՆ ԱՇԽԱՏԱՆՔ-ՆԵՐԻ ՆԱԽԱԳԾԱՆԱԽԱՀԱՇՎԱՅԻՆ ՓԱՍՏԱԹՂԹԵՐԻ ՄՇԱԿՄԱՆ ԱՇԽԱՏԱՆՔՆԵՐ	ՃՇ		
ՆԱԽԱԳԾՈՂ	Ա. ԾԱՏՈՒՐՅԱՆ					
ՍՏՈՒԳԵՑ	Ն. ՕՀԱՆՅԱՆ		ՃԱՐՏԱՐԱՊԵՏԱՇԻՆԱՐԱՐԱԿԱՆ ՄԱՍ	ՓՈՒԼ	ԹԵՐԹ	ԹԵՐԹԵՐ
ՍՏՈՒԳԵՑ	Գ. ԳՈՒԼԱՆՅԱՆ			ԱՆ	6	14
			ՋՐՈՒՑԱՐԱՆԻ ՆՅՈՒԹԵՐԻ ՄԱՍՆԱԳԻՐ	ՎԱՆԱՁՈՐԻ ՆԱԽԱԳԾՈՂ		

ԱՄՖԻԹԱՏՐՈՆ Մ1:100

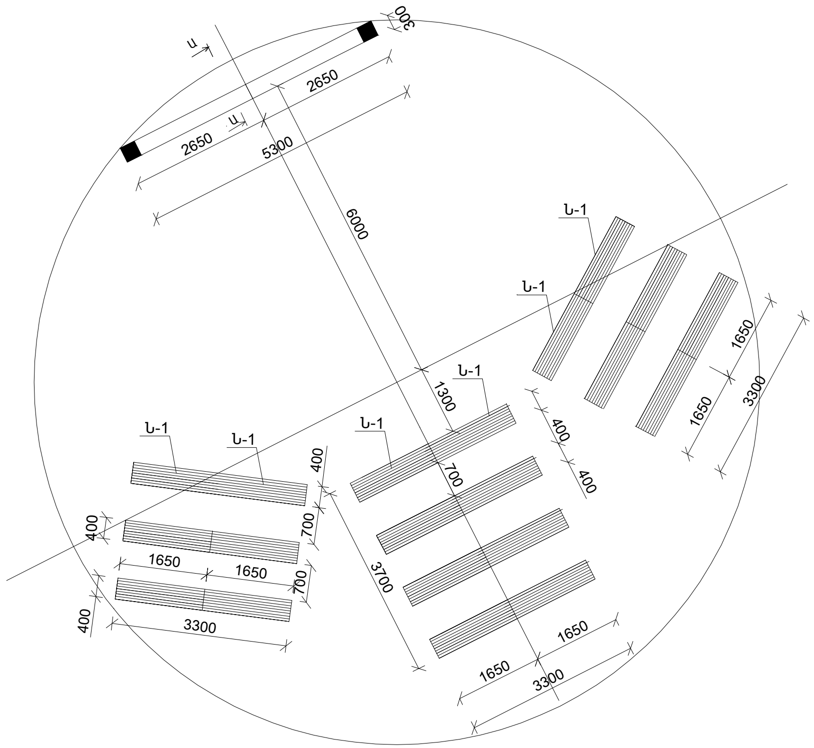

ՊԱՏԻ ԿԱՌՈՒՄԱՆ ԱՇԽԱՏԱՆՔՆԵՐԻ ՄԱՍՆԱԳԻՐ

Հ/Հ	ԱՇԽԱՏԱՆՔԻ ԱՆՎԱՆՈՒՄԸ	ՉԱՓՄԱՆ ՄԻԱՎՈՐ	ՔԱՆԱԿԸ
1	ԺԱՊԱՎԵՆԱՁԵՎ ՀԻՄՔԻ ՓՈՐՈՒՄԸ ՁԵՌՔՈՎ	մ3	2.12
2	ԲՆԱՀՈՂԻ ՏՈՓԱՆՈՒՄԸ ԽՃԱՎԱԶՈՎ d=100մմ	մ2	2.12
3	Ե/Բ ԺԱՊԱՎԵՆԱՁԵՎ ՀԻՄՔԻ ԻՐԱԿԱՆԱՑՈՒՄ B 20 /ՄԳ-1/	մ3	0.85
4	4Φ12 A500c, L=5250մմ	կգ	18.813
5	Φ6 A240c, քայլը 200մմ L=1900մմ	կգ	11.40
6	ԽԱՄՔԱՐԱԲԵՏՈՆԵ ԺԱՊԱՎԵՆԱՁԵՎ ՀԻՄՔ	մ3	1.50
7	ՀՈՐԻԶՈՆԱԿԱՆ ՋՐԱՄԵԿՈՒՍԱՑՈՒՄ Ց/Ա ՇԱՂԱԽՈՎ	մ2	2.12
8	ՊԱՏԻ ՇԱՐՈՒՄ ԿԱՆՈՆԱՎՈՐ ՁԵՎԻ ՏՈՒՖ ՔԱՐՈՎ /հաստ. 300մմ/	մ3	4.77
9	ՀՈՐԻԶՈՆԱԿԱՆ ՑԱՆՑ Φ6 A240c,	կգ	5.55
10	ՊԱՏԻ ԳԱԳԱԹԻՆ Ց/ԱՎ. ՇԵՐՏ d=50մմ	Մ2	1.6
11	ՊԱՏԻ ԳՈՒՆԱՎՈՐ ՍՎԱՂՈՒՄ ՑԱՆՑՈՎ	Մ2	38.6
12	ՍՅՈՒՆ B 20 /Ս-1/	մ3	0.8
13	4Φ10 A500c, L=3750մմ	կգ	18.512
14	Φ6 A240c, քայլը 200մմ L=1500մմ	կգ	6.327
15	ՄԻԱՁՈՒՅԼ ԳՈՏԻ /ՄԳ-2/	մ3	0.32
16	4Φ10 A500c, L=5250մմ	կգ	12.941
17	Φ6 A240c, քայլը 200մմ L=1100մմ	կգ	4.40

ԿՏՐՎԱԾՔՆԵՐ Մ1:25

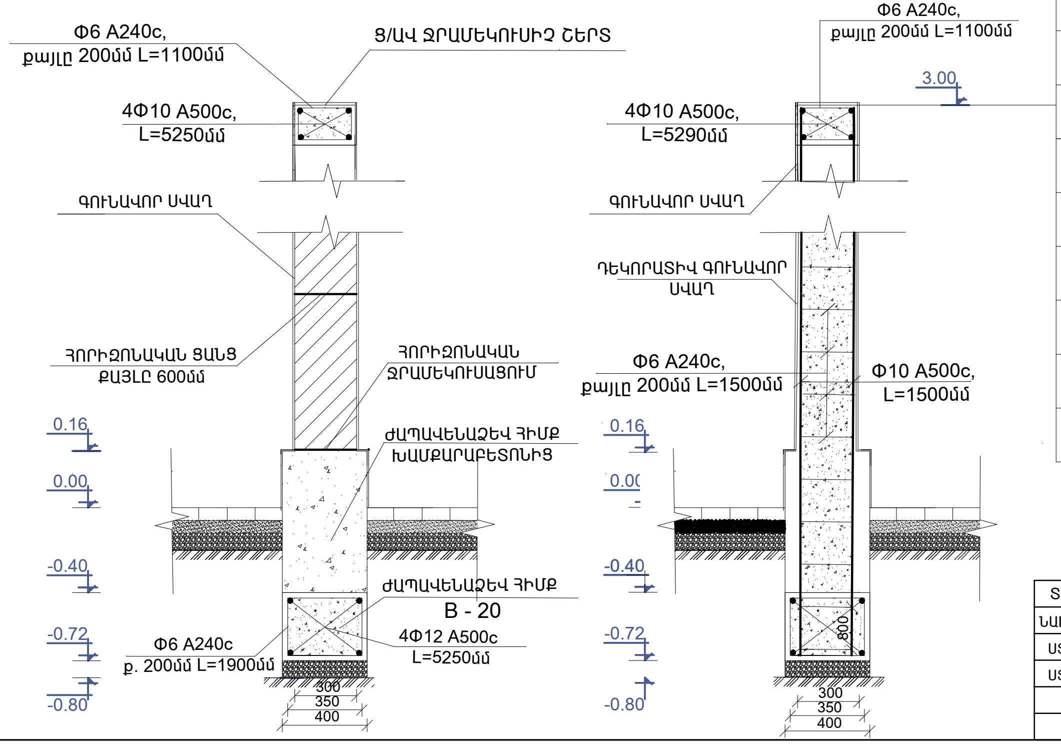

ՏՆՕՐԵՆ	Վ ՎԵՔԻԼՅԱՆ		ՍՊԻՏԱԿ ՀԱՄԱՅՆՔԻ ՀԱՐԹԱԳՅՈՒՂ ԲՆԱԿԱՎԱՅՐԻ ԶԲՈՍԱՅԳՈՒ ԿԱՌՈՒՑՄԱՆ ԱՇԽԱ-ՏԱՆՔՆԵՐԻ ՆԱԽԱԳԾԱՆԱԽԱՀԱՇՎԱՅԻՆ ՓԱՍՏԱԹՂԹԵՐԻ ՄՇԱԿՄԱՆ ԱՇԽԱՏԱՆՔՆԵՐ			ՃՇ
ՆԱԽԱԳԾԵՑ	Ա. ԾԱՏՈՒՐՅԱՆ					
ՍՏՈՒԳԵՑ	Ն. ՕՀԱՆՅԱՆ		ՃԱՐՏԱՐԱՊԵՏԱՇԻՆԱՐԱՐԱԿԱՆ ՄԱՍ	ՓՈՒԼ	ԹԵՐԹ	ԹԵՐԹԵՐ
ՍՏՈՒԳԵՑ	Գ. ԳՈՒԼԱՆՅԱՆ			ԱՆ	7	14
			ԱՄՖԻԹԱՏՐՈՆԻ ԿԱՌՈՒՑՄԱՆ ՍԽԵՄԱՆ ԵՎ ՆՅՈՒԹԵՐԻ ՄԱՍՆԱԳԻՐԸ	ՎԱՆԱՁՈՐԻ ՆԱԽԱԳԾՈՂ		

ՓԱՅՏԵ ՆՍՏԱՐԱՆԻ /Ն-1/ ՏԵՍՔԸ ՎԵՐԵՎԻՑ Մ1:25

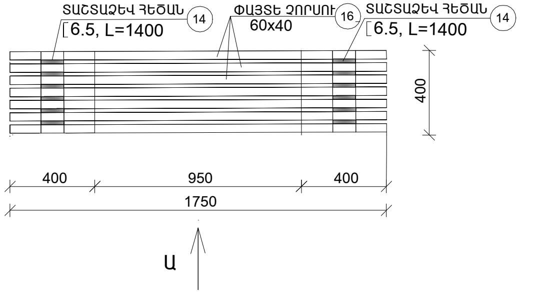

ԷԼԵՄԵՆՏ -2 Մ1:10

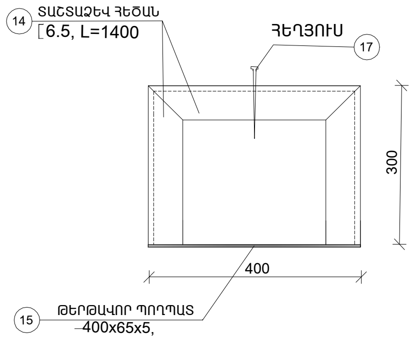

ՓԱՅՏԵ ՆՍՏԱՐԱՆԻ ՀԱՆԳՈՒՅՑ Մ1:10

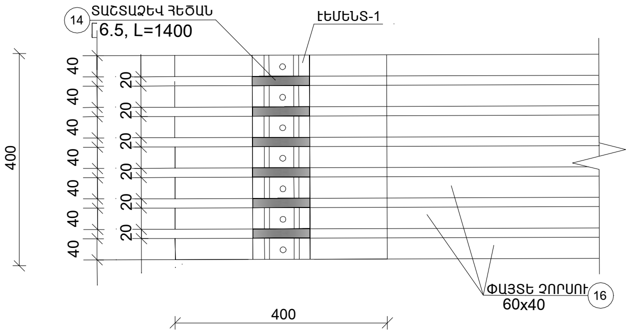

ՓԱՅՏԵ ՆՍՏԱՐԱՆԻ /Ն-1/ ՏԵՍՔԸ « Ա » Մ1:25

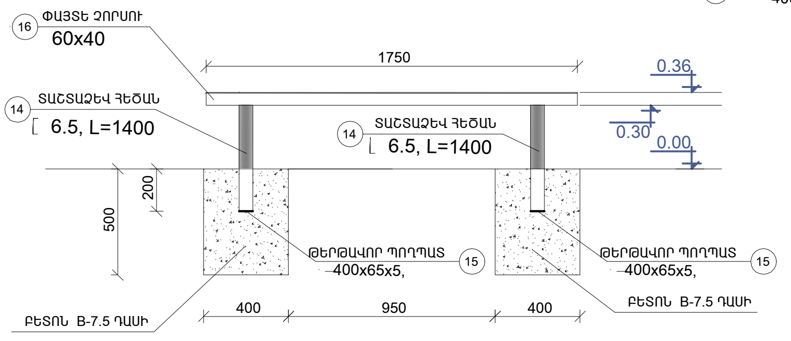

ԷԼԵՄԵՆՏ -1 Մ1:10

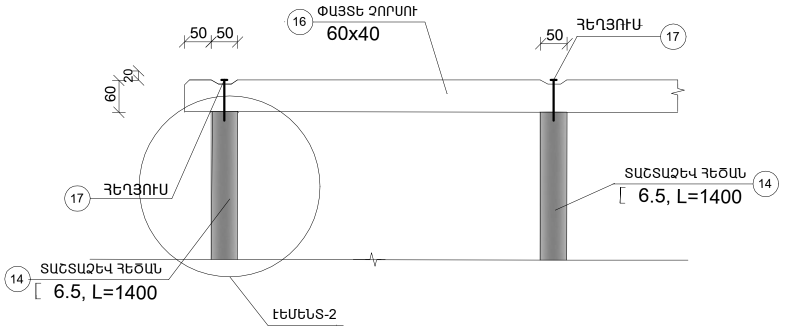

ՓԱՅՏԵ ՆՍՏԱՐԱՆԻ ՆՅՈՒԹԵՐԻ ՄԱՍՆԱԳԻՐ

Հ/Հ	ՆՇԱՆԱԿՈՒՄԸ	ԱՆՎԱՆՈՒՄԸ	1 ԷԼ-Ի ԵՐԿԱՐ. մմ	ՔԱՆԱԿԸ հատ	ԸՆԴՀ. ՔԱՆԱԿԸ հատ	1 ԷԼ-Ի ԵՐԿԱՐ. ՀԱՏ	ԸՆԴՀ. ԵՐԿԱՐ. մ	1 ԷԼ-Ի ՄԻԱՎՈՐ. ՔԱՇԸ,կգ	ԸՆԴՀ. ՔԱՇԸ կգ
14	ՏԱՇՏԱՁԵՎ ՀԵԾԱՆ	[6.5, ԳՈՍՏ 8240-89	L=1400	2	40	2.8	112.0	8.30	661.0
15	ՊՈՂՊԱՏԱԹԵՐԹ	-65x5,ԳՈՍՏ 19903-90	L=400	2	40	—	—	1.02	40.6
16	ՓԱՅՏԵ ՉՈՐՍՈՒ	60x40	L=1650	7	140	—	—	0.004մ3	0.56մ3
17	ՀԵՂՅՈՒՍ	M8	L=80	14	280	—	—	0.01	3.0

ՏՆՕՐԵՆ	Վ ՎԵՔԻԼՅԱՆ		ՍՊԻՏԱԿ ՀԱՄԱՅՆՔԻ ՀՈՒՐԹԱՑՈՒՈՂ ԲՆԱԿԱՎԱՅՐԻ ԶԲՈՍԱՅԳՈՒ ԿԱՌՈՒՑՄԱՆ ԱՇԽԱ-ՏԱՆՔՆԵՐԻ ՆԱԽԱԳԾԱՆԱԽԱՀԱՇՎԱՅԻՆ ՓԱՍՏԱԹՂԹԵՐԻ ՄՇԱԿՄԱՆ ԱՇԽԱՏԱՆՔՆԵՐ		ՃԸ	
ՆԱԽԱԳԾԵՑ	Ա. ԾԱՏՈՒՐՅԱՆ					
ՍՏՈՒԳԵՑ	Ն. ՕՀԱՆՅԱՆ		ՃԱՐՏԱՐԱՊԵՏԱՇԻՆԱՐԱՐԱԿԱՆ ՄԱՍ	ՓՈՒԼ	ԹԵՐԹ	ԹԵՐԹԵՐ
ՍՏՈՒԳԵՑ	Գ. ԳՈՒԼԱՆՅԱՆ			ԱՆ	8	14
			ԱՄՖԻԹԱՏՐՈՆԻ ՆՍՏԱՐԱՆՆԵՐԻ ԿԱՌՈՒՑՄԱՆ ՍԽԵՄԱ ԵՎ ՆՅՈՒԹԵՐԻ ՄԱՍՆԱԳԻՐ	ՎԱՆԱՁՈՐԻ ՆԱԽԱԳԻԾ		

ԾԱԾԿՈՒՅԹԻ ԿՏՐՎԱԾՔ 1---1 Մ1:10

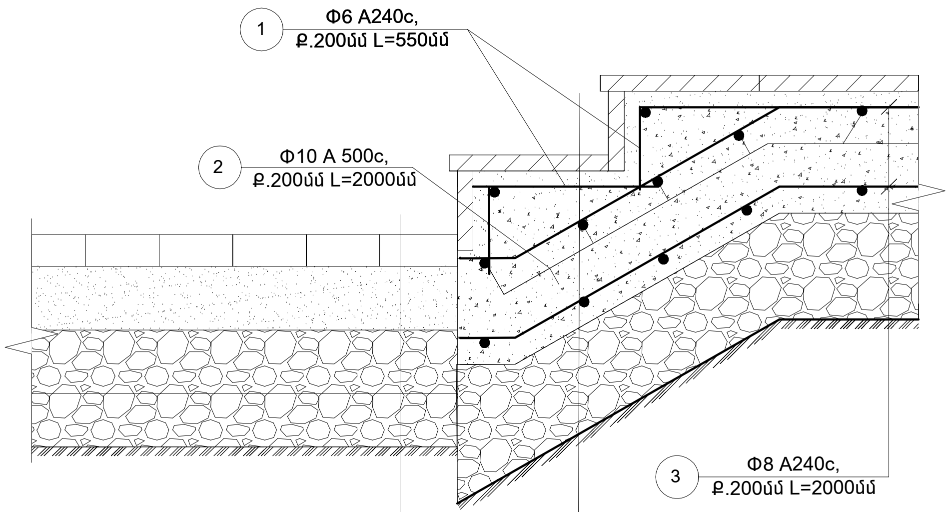

ՄԱՅԹԻ ԲԵՏՈՆԵ ԳՈՒՆԱՎՈՐ ՍԱԼԻԿՆԵՐ -60մմ
Ց/ԱՎԱԶԵ ՉՈՐ ՇԵՐՏ 30մմ -- 50մմ
ԱՎԱԶԵ ՆԱԽԱՇԵՐՏ 50 -- 100մմ
ԽՃԻ ՆԱԽԱՇԵՐՏ 120մմ
ԱՎԱԶԱԿՈՊԻՃ 100մմ
ՏՈՓԱՆՎԱԾ ԲՆԱՀՈՂ

ԲԱԶԱԼՏԵ ՍԱԼԻԿՆԵՐ ՍՈՍՆՁԻ ՎՐԱ -30մմ
Ց/Ա ՀԱՐԹԵՑՈՒՑԻՉ ՇԵՐՏ -30մմ
Ե/Բ B-20 ԴԱՍԻ -200մմ
ԽՃԱՎԱԶԱՅԻՆ ՆԱԽԱՇԵՐՏ -200մմ
ՏՈՓԱՆՎԱԾ ԲՆԱՀՈՂ

ԱՍՏԻՃԱՆԱՔԱՅԼԻ ՄԱՍՆԱԳԻՐ

Հ/Հ	ՆՇԱՆԱԿՈՒՄԸ	ԱՆՎԱՆՈՒՄԸ	1 ԷԼԵՄԵՆՏԻ ԵՐԿԱՐՈՒԹ.մմ	ՔԱՆԱԿԸ	1 ԷԼԵՄԵՆՏԻ ՔԱՇԸ.ԿԳ	ԸՆԴՀԱՆՈՒՐ ՔԱՇԸ.ԿԳ
1		Φ6 A240c,	550	20	0.122	2.44
2		Φ10 500c,	2000	24	1.233	29.58
3		Φ8 A240c,	2000	20	0.48	15.776
	ԲՆԱՀՈՂԻ ՔԱՆԴՈՒՄ				2.00մ^3	
	ԽՃԱՎԱԶԱՅԻՆ ՆԱԽԱՇԵՐՏ 200մմ				1.00մ^3	
	ԱՍՏԻՃԱՆԱՔԱՅԼԻ ԲԵՏՈՆ M250 /B-20/				1.06մ^3	
	Ց/ԱՎ. ՀԱՐԹԵՑՈՒՑԻՉ ՇԵՐՏ 30մմ				5.20մ^2	
	ԲԱԶԱԼՏԵ ՍԱԼԻԿՆԵՐ ՍՈՍՆՁԻ ՎՐԱ 30մմ				5.20մ^2	

ԾԱԾԿՈՒՅԹԻ ԿՏՐՎԱԾՔ 2--2 Մ1:10

ՌԵՏԻՆԵ ԾԱԾԿՈՒՅԹ Մ/ՖԱՅԲ -- 20մմ
Բ ՏԻՊԻ 2-րդ ՄԱԿՆԻՇԻ ՏԱՔ
ՄԱՆՐԱՀԱՏԻԿ ԱՍՖԱԼՏԲԵՏՈՆ -- 50մմ
ԽՃԻ ՆԱԽԱՇԵՐՏ -- 120մմ
ԱՎԱԶԱԿՈՊԻՃ -- 100մմ
ՏՈՓԱՆՎԱԾ ԲՆԱՀՈՂ

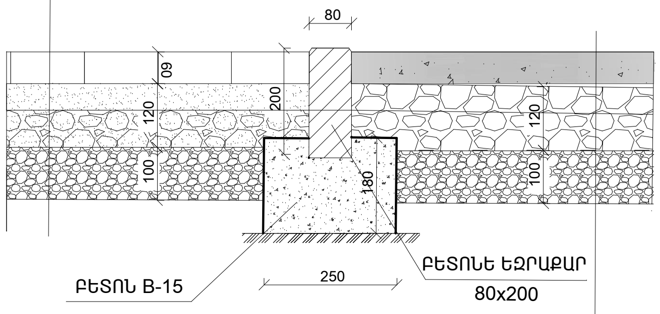

ՌԵՏԻՆԵ ԾԱԾԿՈՒՅԹ Մ/ՖԱՅԲ -- 20մմ
Բ ՏԻՊԻ 2-րդ ՄԱԿՆԻՇԻ ՏԱՔ
ՄԱՆՐԱՀԱՏԻԿ ԱՍՖԱԼՏԲԵՏՈՆ -- 50մմ
ԽՃԻ ՆԱԽԱՇԵՐՏ -- 120մմ
ԱՎԱԶԱԿՈՊԻՃ -- 100մմ
ՏՈՓԱՆՎԱԾ ԲՆԱՀՈՂ

ԾԱԾԿՈՒՅԹԻ ԿՏՐՎԱԾՔ 3--3 Մ1:10

ՄԱՅԹԻ ԲԵՏՈՆԵ ԳՈՒՆԱՎՈՐ ՍԱԼԻԿՆԵՐ -- 60մմ
ՑԵՄ/ԱՎԱԶԵ ՉՈՐ ՇԵՐՏ 30 -- 50մմ
ԱՎԱԶԵ ՆԱԽԱՇԵՐՏ 50 -- 100մմ
ԽՃԻ ՆԱԽԱՇԵՐՏ -- 120մմ
ԱՎԱԶԱԿՈՊԻՃ -- 100մմ
ՏՈՓԱՆՎԱԾ ԲՆԱՀՈՂ

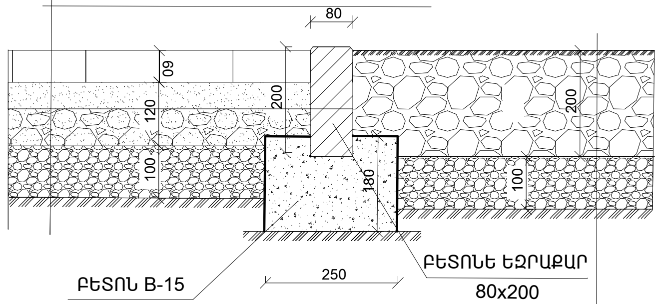

ԲՈՒՍԱԿԱՆ ՀՈՂ -- 120մմ
ԱՎԱԶԱԿՈՊԻՃ -- 100մմ
ՏՈՓԱՆՎԱԾ ԲՆԱՀՈՂ

ՏՆՕՐԵՆ	Վ ՎԵՔԻԼՅԱՆ		ՍՊԻՏԱԿ ՀԱՄԱՅՆՔԻ ՀԱՐԹԱԳՅՈՒՂ ԲՆԱԿԱՎԱՅՐԻ ԶԲՈՍԱՅԳՈՒ ԿԱՌՈՒՑՄԱՆ ԱՇԽԱ-ՏԱՆՔՆԵՐԻ ՆԱԽԱԳԾԱՆԱԽԱՀԱՇՎԱՅԻՆ ՓԱՍՏԱԹՂԹԵՐԻ ՄՇԱԿՄԱՆ ԱՇԽԱՏԱՆՔՆԵՐ			ՃՇ
ՆԱԽԱԳԾԵՑ	Ա. ԾԱՏՈՒՐՅԱՆ					
ՍՏՈՒԳԵՑ	Ն. ՕՀԱՆՅԱՆ		ՃԱՐՏԱՐԱՊԵՏԱՇԻՆԱՐԱՐԱԿԱՆ ՄԱՍ	ՓՈՒԼ	ԹԵՐԹ	ԹԵՐԹԵՐ
ՍՏՈՒԳԵՑ	Գ. ԳՈՒԼԱՆՅԱՆ			ԱՆ	9	14
			ԾԱԾԿՈՒՅԹԻ ԿՏՐՎԱԾՔՆԵՐ, ԱՍՏԻՃԱՆԱՔԱՅԼԻ ՄԱՍՆԱԳԻՐ	ՎԱՆԱՁՈՐԻ ՆԱԽԱԳԾՈՂ		

ԳՈՅՈՒԹՅՈՒՆ ՈՒՆԵՑՈՂ ՀՈՒՇԱՔԱՐԻ ՊԱՏՎԱՆԴԱՆԻ ՎԵՐԱՆՈՐՈԳՈՒՄ

Հ/Հ	ԳՈՅՈՒԹՅՈՒՆ ՈՒՆԵՑՈՂ ՀՈՒՇԱՔԱՐԻ ՊԱՏՎԱՆԴԱՆԻ ՉԱՓԵՐԸ 3.0մx0.3մx0.5մ,	
1	Գոյություն ունեցող քայքայված բետոնե պատվանդանի քանդում առաջացած շին աղբի բարձում և տեղափոխում մեխանիզմով մինչև 3 կմ	4.5մ3
2	Պատվանդանի կառուցման համար հիմքի փորումը ձեռքով և բնահողի փռում տեղում /3.0x3.0x0.2/ =1.8մ3	1.8մ3
3	Բնահողի տոփանում /3.0x3.0/ =9.0մ2	9.0մ2
4	Խճի նախաշերտի տեղադրում և տոփանում /3.0.0x3.0x0.1/=0.9մ3	0.9մ3
5	Բետոնի նախաշերտի տեղադրում /3.0x3.0x0.1/=0.9մ3	0.9մ3
6	Խամքարաբետոն B-7.5 դասի բետոնով /3.0x3.0x0.5=4.5մ3	4.5մ3
7	Պատվանդանի երեսի երեսապատումը բազալտե սալիկներով	
	Ց/ավազ. հարթեցուցիչ շերտի կառուցում /հաստ. 3սմ/ /3.0x3.0/=9.0մ2	9.0մ2
8	Բազալտե սալիկներով երեսապատում /հաստ. 3սմ/ /3.0x3.0/=9.0մ2	9.0մ2
9	Կողային մասերի երեսապատում բազալտե սալիկներով /հաստ. 3սմ/ /3.0x0.5/+/3.0x0.5/+/3.0x0.5/=13.5մ2	13.5մ2

ՏՆՕՐԵՆ	Վ ՎԵՔԻԼՅԱՆ		ՍՊԻՏԱԿ ՀԱՄԱՅՆՔԻ ՀԱՐԹԱԳՅՈՒՂ ԲՆԱԿԱՎԱՅՐԻ ՋՐՈՍԱՅԳՈՒ ԿԱՌՈՒՅՑՄԱՆ ԱՇԽԱ-ՏԱՆՔՆԵՐԻ ՆԱԽԱԳԾԱՆԱԽԱՀԱՇՎԱՅԻՆ ՓԱՍՏԱԹՂԹԵՐԻ ՄՇԱԿՄԱՆ ԱՇԽԱՏԱՆՔՆԵՐ	ՃՇ		
ՆԱԽԱԳԾՈՂ	Ա. ԾԱՏՈՒՐՅԱՆ					
ՍՏՈՒԳԵՑ	Ն. ՕՀԱՆՅԱՆ		ՃԱՐՏԱՐԱՊԵՏԱՇԻՆԱՐԱՐԱԿԱՆ ՄԱՍ	ՓՈՒԼ	ԹԵՐԹ	ԹԵՐԹԵՐ
ՍՏՈՒԳԵՑ	Գ. ԳՈՒԼԱՆՅԱՆ			ԱՆ	10	14
			ԳՈՅՈՒԹՅՈՒՆ ՈՒՆԵՑՈՂ ՀՈՒՇԱՔԱՐԻ ՊԱՏՎԱՆԴԱՆԻ ՎԵՐԱՆՈՐՈԳՈՒՄ	ՎԱՆԱՁՈՐԻ ՆԱԽԱԳԾՈՂ		

ԱՌԱՋԱՐԿՎՈՂ ՓԱՍՏԱԹՂԹԵՐԻ ԱՄՓՈՓԱԳԻՐ

Հ/Հ	ԱՆՎԱՆՈՒՄԸ	ԹԵՐԹ	ՖՈՐՄԱՏ
1	ԸՆԴՀԱՆՈՒՐ ԴՐՈՒՅԹՆԵՐ	ԷL-1	A-3
2	ԷL.ԱՇԽԱՏԱՆՔՆԵՐԻ ԿԱՏԱՐՄԱՆ ՆՅՈՒԹԵՐԻ ՄԱՍՆԱԳԻՐ	ԷL-2	A-3
3	ԷL.ՄՈՆՏԱԺՄԱՆ ՀԱՏԱԿԱԳԻԾ Մ1:500 T1 ԽՐԱՄՈՒՂՈՒ ԼԱՅՆԱԿԱՆ ԿՏՐՎԱԾՔԸ	ԷL-3	A-3
4	ԼՈՒՍԱՎՈՐՈՒԹՅԱՆ ՀԵՆԱՍՅԱՆ ԿԱՌՈՒՑՄԱՆ ՍԽԵՄԱՆ ԵՎ ՀԱՆԳՈՒՅՑՆԵՐԸ	ԷL-4	A-3
5	ՀՈՂԱՆՑՄԱՆ ԿՈՆՏՈՒՐԻ ԵՎ ՀՈՂԱՆՑԻՉԻ ԽՐԱՄՈՒՂՈՒ ԿՏՐՎԱԾՔ	ԷL-5	A-3

ՕԳՏԱԳՈՐԾՎՈՂ ՓԱՍՏԱԹՂԹԵՐ

ՆՇԱՆԱԿՈՒՄԸ	ԱՆՎԱՆՈՒՄԸ	ԾԱՆՈԹՈՒԹ.
CH 541--82	ՔԱՂԱՔՆԵՐԻ, ԳՅՈՒՂԵՐԻ ԵՎ ԳՅՈՒՂԱԿԱՆՆ ԲՆԱԿԱՎԱՅՐԵՐԻ ԱՐՏԱՔԻՆ ԼՈՒՍԱՎՈՐՎԱԾՈՒԹՅԱՆ ՆԱԽԱԳԾՈՒՄ	
ՀՀՇՆ22-03-2017	ԱՐՀԵՍՏԱԿԱՆ ԵՎ ԲՆԱԿԱՆ ԼՈՒՍԱՎՈՐՈՒՄ	
ՍՆԻՊ3.05.06-85	ԷԼԵԿՐԱՏԵԽՆԻԿԱԿԱՆ ՍԱՐՔԱՎՈՐՈՒՄՆԵՐ	
ՀՀԷՀՏԿ	ԷԼԵԿՏՐԱՀԱՂՈՐԴԱԲԱԽՇՄԱՆ ՏԵԽՆԻԿԱԿԱՆ ԿԱՆՈՆԱԿԱՐԳ	
24 ՀՈՒՆԻՍԻ 1998թ N 189-ԳՄ	ԷԼԵԿՏՐԱԿԱՅԱՆՔՆԵՐԻ ՍԱՐՔՎԱԾՔԻ ԿԱՆՈՆԵՐԸ ԷՍԿ	
ՀՀՇՆ1-3.01.01-08	ՇԻՆԱՐԱԱԿԱՆ ԱՐՏԱԴՐՈՒԹՅԱՆ ԿԱԶՄԱԿԵՐՊՈՒՄ	
ՍՆԻՊ1.04.03-85	ՁԱՌՆԱՐԿՈՒԹՅՈՒՆՆԵՐԻ, ՇԵՆՔԵՐԻ ԵՎ ԿԱՌՈՒՑՎԱԾՔՆԵՐԻ ՇԻՆԱՐԱՐՈՒԹՅԱՆ ՏԵՎՈՂՈՒԹՅԱՆ ՆՈՐՄԵՐԸ	
ՍՆԻՊ III-4-80	ԱՆՎՏԱՆԳՈՒԹՅԱՆ ՏԵԽՆԻԿԱՆ ՇԻՆԱՐԱՐՈՒԹՅՈՒՆՈՒՄ	
ԳOUS12.1.013-78	ԱԱՍՀ, ՇԻՆԱՐԱՐՈՒԹՅՈՒՆ, ԷԼԵԿՏՐԱՆՎՏԱՆԳՈՒԹՅՈՒՆ ԸՆԴՀԱՆՈՒՐ ՊԱՀԱՆՋՆԵՐ	
ԳOUS12.1.046-85	ԱԱՍՀ, ՇԻՆԱՐԱՐՈՒԹՅՈՒՆ, ՇԻՆԱՐԱՐԱԿԱՆ ՀՐԱՊԱՐԱԿՆԵՐԻ ԼՈՒՍԱՎՈՐՄԱՆ ՆՈՐՄԵՐ	
ԳOUS12.3.016-87	ԱԱՍՀ, ՇԻՆԱՐԱՐՈՒԹՅՈՒՆ ՀԱԿԱԿՈՌՈԶԻՈՆ ԱՇԽԱՏԱՆՔՆԵՐ	
ԳOUS12.3.035-84	ԱԱՍՀ, ՇԻՆԱՐԱՐՈՒԹՅՈՒՆ ՆԵՐԿՄԱՆ ԱՇԽԱՏԱՆՔՆԵՐ	

ՆԱԽԱԳԻԾՆ ԻՐԱԿԱՆՑՎԱԾ Է Հ.Հ. ՏԱՐԱԾՔՈՒՄ ԳՈՐԾՈՂ ՆՈՐՄԵՐԻ ՊԱՀԱՆՋՆԵՐՈՎ:

ԸՆԴՀԱՆՈՒՐ ՏՎՅԱԼՆԵՐ

Հ.Հ. Լոռու մարզի Ապիտակ համայնքի Հարթագյուղ բնակավայրի զբոսայգու լուսավորության նախագծանախահաշվային փաստաթղթերի մշկման համար հիմք են հանդիսանում

1. Համայնքապետարանի պատվերը
2. Տեղանքի հատակագծերը
3. Տեղազննման արդյունքները

ինչպես նաև համաձայն Հ.Հ. տարածքում գործող քաղաքաշինական նորմերը և կանոնները

Լուսավորվող տարածքը համաձայն ՀՀՇՆ 22-03-2017 «բնական և արհեստական լուսա--վորություն» նորմաների աղյուսակ 26-ի, Հետիոտնային տարածությունների դասակարգումը և նորմավորվող ցուցանիշները դասակագվում են 5 դասի: Տվյալ դասի նորմավորվող ցուցանիշներն են

Միջին լուսավորվածության մեծությունը /Եմիջ/, ոչ պակաս 2լք

Լուսավորությա հենասյուների ընդհանուր տեսքը համաձայնեցվել է տեղական ինքնակառավարման մարմինների ներկայցուցիչների հետ և ընտրված հենասյուների վրա իրականացվել լուսատեխնիկական հաշվարկ: Լուսատեխնիկական հաշվարկներ, որի արդյունքւմ կատարվել են «Light-in-Night Road v.6,» ծրագրով: Հաշվարկի համար վերցվել է 40վտ հզորության և 4400 Լմ լյսային հոսքով լուսատուներ, որի արդյունքում ստացվել է Եմիջ-3.8լք: Հենամիջյան նախագծային առավելագույն հեռավորությունը կազմում է 9.5 մ սակայն չեն բացառվում նախագծում նշված տեղադիրքերում հենարանների տեղադրման խոչնդոտները: Նման դեպքերում կախված իրագործելիությունից, հատակագծումմ նշված հենամիջյան հեռավորությունը կարթղ է փոխվել մինչև 2.0մ:

Նոր տեղադրվող լուսատուների էլսնուցումը կիրականացվի համաձայն «ՀԵՑ» ՓԲԸ տեխնիկական պայմանների: Նախագծով նախատեսված էլ.սնուցումը սկզբնակետը համաձայնեցվել է է բնակավայրի վարչական ղեկավարի հետ, հարակից փողոցում գործող 0.4 կվ հենասյուներից: Այդ նպատակով նախատեսվուււմ է մոտակա հենասյան երկայնքով,ՊՎՔ խողովակով սնուցման մալուխի իջեցում դեպի նախագծվող խրամուղի: Սնուցման մալուխը խրամուղում անցնում է ՊՎՔ խողովակով պաշտպանված, իսկ երթևեկելի մասը հատող հատվածում այն պաշտպանվում է աղյուսով: Հենասյունեի միացումները իրականցվում են գետնի մակերևույթից 500մմ բարձրության վրա նախատեսված միացման խցերում:

Որպես լուսավորության հենասյուն ընտրվել է տեղական ինքնակառավարման մարմինների ներկայացուցիչների հետ համաձայնեցվել է h-3.5մ ընդհանուր բարձրությամբ, պատրաստված այգի-պուրակայինի տիպի լուսատուներ /տես էլ-4/

ԾԱՆՈԹՈՒԹՅՈՒՆ

ՇԻՆԱՐԱՐՈՒԹՅԱՆ ԸՆԹԱՑՔՈՒՄ ՀՆԱՐԱՎՈՐ ԷԿԱՏԱՐԵԼ ՓՈՓՈԽՈՒԹՅՈՒՆՆԵՐ ՆԱԽԱՊԵՍ ՀԱՄԱՁԱՅՆԵՑՆԵԼՈՎ ՆԱԽԱԳԾԱՅԻՆ ԿԱԶՄԱԿԵՐՊՈՒԹՅԱՆ ՀԵՏ

ՇԻՆԱՐԱՐԱԿԱՆ ԱՇԽԱՏԱՆՔՆԵՐ Ը ԿԱՏԱՐՈՂ ԿԱԶՄԱԿԵՐՊՈՒԹՅՈՒՆՆԵՐԻՆ ԱՌԱՆՑ ՀԱՄԱՊԱՏԱԱՍԽԱՆ ՇԱՀԱԳՐԳԻՌ ԿԱԶՄԱԿԵՐՊՈՒԹՅՈՒՆՆԵՐԻ ՀՈՂԱՅԻ ԱՇԽԱՏԱՆՔՆԵՐ ՉՍԿՍԵԼ

ՆԱԽԱԳԾՈՒՄ ԿԻՐԱՌՎՈՂ ՍԱՐՔԱՎՈՐՈՒՄՆԵՐԻ ՏԻՊԵՐԸ ԿԱՐՈՂ ԵՆ ԵՆԹԱՐԿՎԵԼ ՓՈՓՈԽՄԱՆ ՊԱՀՊԱՆԵԼՈՎ ՆԱԽԱԳԾՈՒՄ ԿԻՐԱՌՎԱԾ ՏԵԽՆԻԿԱԿԱՆ ՊԱՐԱՄԵՏՐԵՐԸ

ՏՆՕՐԵՆ	Վ ՎԵՔԻԼՅԱՆ		ՍՊԻՏԱԿ ՀԱՄԱՅՆՔԻ ՀԱՐԹԱԳՅՈՒՂ ԲՆԱԿԱՎԱՅՐԻ ԶԲՈՍԱՅԳՈՒ ԿԱՌՈՒՑՄԱՆ ԱՇԽԱՏԱՆՔՆԵՐԻ ՆԱԽԱԳԾԱՆԱԽԱՀԱՇՎԱՅԻՆ ՓԱՍՏԱԹՂԹԵՐԻ ՄՇԱԿՄԱՆ ԱՇԽԱՏԱՆՔՆԵՐ	ԷL		
ՆԱԽԱԳԾԵՑ	Ա. ԾԱՏՈՒՐՅԱՆ					
ՍՏՈՒԳԵՑ	Ն. ՕՀԱՆՅԱՆ		ԷԼԵԿՏՐԱԿԱՆՈՒԹՅԱՆ ՄԱՍ	ՓՈՒԼ	ԹԵՐԹ	ԹԵՐԹԵՐ
ՍՏՈՒԳԵՑ	Գ. ԳՈՒԼԱՆՅԱՆ			ԱՆ	11	14
			ԼՈՒՍԱՎՈՐՈՒԹՅԱՆ ԸՆԴՀԱՆՈՒՐ ՏՎՅԱԼՆԵՐ	ՎԱՆԱՁՈՐԻ ՆԱԽԱԳԾՈՂ		

ԼՈՒՍԱՎՈՐՈՒԹՅԱՆ ՀԵՆԱՍՅՈՒՆ /ԼՀ/

ԴԻՐՔ Հ/Հ	ԱՆՎԱՆՈՒՄԸ ՔԱՆԱԿ	ՏԻՊ ՄԱԿՆԻՇ ՍՏԱՆԴԱՐՏ	Չ/Մ	ՔԱՆԱԿԸ	ԾԱՆՈԹՈՒԹ.
1	ԼՈՒՍԱԴԻՈԴԱՅԻՆ ՄՈԴՈՒԼ 800x80մմ, 180-265վ, 40 վտ 4400լմ, 110լմ/վտ, 4000-5000Կ ԱՇԽԱՏԱՆՔԱՅԻՆ ՋԵՐՄԱՍՐԻՃԱՆ -25 50 36 ԱՄԻՍ		ԼՐԱԿԱԶՄ	13	ՀԱՄԱՐԺԵՔ
2	ՄԵՏԱՂԱԿԱՆ ՔԱՌԱԿՈՒՍԻ ԽՈՂՈՎԱԿ 100x100x3.0մմ	□100.0	մ	53.33	ԳՕՍՏ 10704-97
3	ՄԵՏԱՂԱԿԱՆ ԽՈՂՈՎԱԿ 108x3,0		մ	10.4	
4	ՄԵՏԱՂԱԿԱՆ ԹԵՐԹ 320x320մմ, ՀԱՍՏ 5մմ		տն	0.1881	ԳՕՍՏ 10704-97 Դետալ-2
5	ՄԵՏիզներ		կգ	9.73	
6	ՃԿԱԽՈՂՈՎԱԿ Φ16		մ	54	
7	ՊՂՆՁԵ ՋԻՂԵՐՈՎ ՊՎՔ ՄԵԿՈՒՍԱՑՈՒՆՈՎ ՀԱՂՈՐԴԱԼԱՐԻ ԱՆՑԿԱՑՈՒՄ ՍՎԱՂԻ ՏԱԿ ՊՊՎ 3x2.5մմ2		մ	66.7	
8	ՓՈՇԵՆԵՐԿՈՒՄ ՄՈՒԳ ՇԱԳԱՆԱԿԱԳՈՒՅՆ		մ2	21.37	2 անգամ
9		.			

ՀԵՆԱՍՅՈՒՆԵՐԻ ՀԻՄՔԻ ՀՈՂԱՅԻՆ ԱՇԽԱՏԱՆՔՆԵՐ

Հ/Հ	ԱՆՎԱՆՈՒՄԸ	ՉԱՓՄ. ՄԻԱՎ.	ՔԱՆԱԿ	ԾԱՆՈԹՈՒԹ.
1	ԲՆԱՀՈՂԻ ՔԱՆԴՈՒՄ ՁԵՌՔՈՎ 4-ՐԴ ԿԱՐԳ	մ3	12.7	0.5x0.5x0.9մմ V=0,325մ3 հենասյուների հիմք
2	100մմ ՆԱԽԱՊԱՏՐԱՍՏԱԿԱՆ ՇԵՐՏԻ ԼԻՑՔ ՏՈՓԱՆՈՒՄՈՎ ՏԵՂԻ ՄԻԱՍԵՌ ԲՆԱՀՈՂԻՑ /առանց շին աղբ և խիճ/	մ3	1.0	
3	ԲՆԱՀՈՂԻ ՔԱՆԴՈՒՄ ՁԵՌՔՈՎ 4-ՐԴ ԿԱՐԳ	ՏՆ	11.7	

ՄԱԼՈՒԽԱՅԻՆ ԽՐԱՄՈՒԽՈՒ ՀՈՂԱՅԻՆ ԱՇԽԱՏԱՆՔՆԵՐ

Հ/Հ	ԱՆՎԱՆՈՒՄԸ	ՉԱՓՄԱՆ ՄԻԱՎՈՐԸ	ՔԱՆԱԿ	ԾԱՆՈԹՈՒԹ.
1	ԽՐԱՄՈՒՂՈՒ ՔԱՆԴՈՒՄ ՄԵԽԱՆԻԶՄՈՎ 4-ՐԴ ԿԱՐԳ	մ3	29.0	0.5 x 0.8 x215 ՄԱԼՈՒԽԻ ԽՐԱՄՈՒՂԻ
2	ՆԱԽԱՇԵՐՏԻ ԵՎ ՎԵՐՆԱՇԵՐՏԻ ԼԻՑՔ ՏՈՓԱՆՈՒՄՈՎ ՏԵՂԻՄԻԱՍԵՌ ԲՆԱՀՈՂԻՑ /ԱՌԱՆՑ ՇԻՆ ԱՂԲ ԵՎ ԽԻՃ/	մ3	7.167	
3	ԲՆԱՀՈՂԻ ՀԵՏԼԻՑՔ ՁԵՌՔՈՎ	մ3	21.5	ՄԱԼՈՒԽԻ ԽՐԱՄՈՒՂԻ
4	ԱԶԴԱՆՇԱՆԱՅԻՆ ԺԱՊԱՎԵՆ	մ	71.667	ՄԱԼՈՒԽԻ ԽՐԱՄՈՒՂԻ

Հ/Հ	ԱՆՎԱՆՈՒՄԸ	ՏԻՊԸ ՄԱԿՆԻՇԸ	ՉԱՓՄԱՆ ՄԻԱՎՈՐԸ	ՔԱՆԱԿԸ	ԾԱՆՈԹՈՒԹ.
1	ՄԱԼՈՒԽԱԳԾԵՐ				
2	ՄԱԼՈՒԽ ԱԼՅՈՒՄԻՆԵ ՊՎՔ ՄԵԿՈՒՍ-ՈՎ ԿՏՐՎ.2 x 2.5 քմմ	ABBG	մ	6.7	
3 4	ՄԱԼՈՒԽ ԱԼՅՈՒՄԻՆԵ ՊՎՔ ՄԵԿՈՒՍ-ՈՎ ԿՏՐՎ.3 x 16 քմմ	ABBG	մ	50.7	
1	ՄԱԼՈՒԽ ԱԼՅՈՒՄԻՆԵ ՊՎՔ ՄԵԿՈՒՍ-ՈՎ ԿՏՐՎ.3 x 10 քմմ	ABBG	մ	54.0	
2	ՄԱԼՈՒԽ ԱԼՅՈՒՄԻՆԵ ՊՎՔ ՄԵԿՈՒՍ-ՈՎ ԿՏՐՎ. 3 x 4 քմմ	ABBG	մ	6	
3 4	ՊՎՔ ԽՈՂՈՎԱԿ D50 .		մ	71.667	
1	ՊՎՔ ԽՈՂՈՎԱԿ D16 .		մ	6	
2	ԼՈՒՍԱՎՈՐՈՒԹՅԱՆ ՑԱՆՑԻ ԿԱՌԱՎԱՐՄԱՆ ՎԱՀԱՆ 220/380Վ, 16 Ա		ՀԱՏ	1	
3 4	ԼՈՒՍԱԴԻՈԴԱՅԻՆ ԼՈՒՍԱՏՈՒ ՀԱԿԱՎԱՆԴԱԼԱՅԻ 180-265 Վ. 18Վտ, 1980Լմ, 110Լմ /Վտ 4000-5000Կ ԱՇԽԱՏԱՆՔԱՅԻՆ ՋԵՐՄԱՍՏԻՃԱՆ -25 +50 ԵՐԱՇԽԻՔԸ 36 ԱՄԻՍ		ՀԱՏ	1	
	ՀՈՂԱՆՑՈՒՄ				
1	ԱՆԿՅՈՒՆԱԿ 50 x 5, n=4, L=2.0 .		մ	4	ԳՕՍՏ 8509-93
2	ՇԵՐՏԱՊՈՂՊԱՏ B-40x4		մ	10	0.5 x 0.7x9 ԳՕՍՏ 103-76
3	ԽՐԱՄՈՒՂՈՒ ՔԱՆԴՈՒՄ ՁԵՌՔՈՎ 4-ՐԴ ԿԱՐԳ		մ3	3.15	ՀՈՂԱՆՑՄԱՆ ԽՐԱՄՈՒՂԻ
4	100+ 100մմ ՆԱԽԱՇԵԵՐՏԻ ԵՎ ՎԵՐՆԱՇԵՐՏԻ ԼԻՑ ՏՈՓԱՆՈՒՈՎ ՏԵՂԻ ՄԻԱՍԵՌ ԲՆԱՀՈՂԻՑ /ԱՌԱՆՑ ՇԻՆ ԱՂԲ ԵՎ ԽԻՃ/		մ3	0.9	
	. ԲՆԱՀՈՂԻ ՀԵՏԼԻՑՔ ՁԵՌՔՈՎ .		մ3	2.25	

ՏՆՕՐԵՆ	Վ ՎԵՔԻԼՅԱՆ		ՍՊԻՏԱԿ ՀԱՄԱՅՆՔԻ ՀԱՐԹԱԳՅՈՒՂ ԲՆԱԿԱՎԱՅՐԻ ԶԲՈՍԱՅԳՈՒ ԿԱՌՈՒՑՄԱՆ ԱՇԽԱՏԱՆՔՆԵՐԻ ՆԱԽԱԳԾԱՆԱԽԱՀԱՇՎԱՅԻՆ ՓԱՍՏԱԹՂԹԵՐԻ ՄՇԱԿՄԱՆ ԱՇԽԱՏԱՆՔՆԵՐ	ԷԼ	
ՆԱԽԱԳԾՈՂ	Ա. ԾԱՏՈՒՐՅԱՆ				
ՍՏՈՒԳԵՑ	Ն. ՕՀԱՆՅԱՆ		ԷԼԵԿՏՐԱԿԱՆՈՒԹՅԱՆ ՄԱՍ	ՓՈՒԼ / ԱՆ	ԹԵՐԹ 12 / ԹԵՐԹԵՐ 14
ՍՏՈՒԳԵՑ	Գ. ԳՈՒԼԱՆՅԱՆ				
			ԷԼ. ԱՇԽԱՏԱՆՔՆԵՐԻ ԿԱՏԱՐՄԱՆ ՆՅՈՒԹԵՐԻ ՄԱՍՆԱԳԻՐ	ՎԱՆԱՁՈՐԻ ՆԱԽԱԳԾՈՂ	

ԼՈՒՍԱՎՈՐՈՒԹՅԱՆ ՀԵՆԱՍՅՈՒՆ /ԼՀ/ Մ1:25

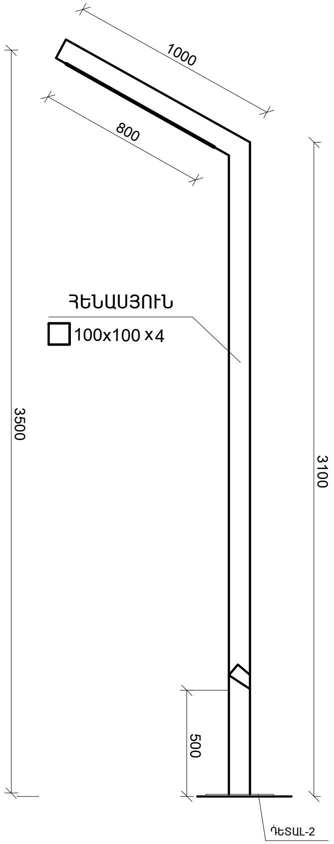

ՀԵՆԱՍՅԱՆ ՀԻՄՔ Մ1:10

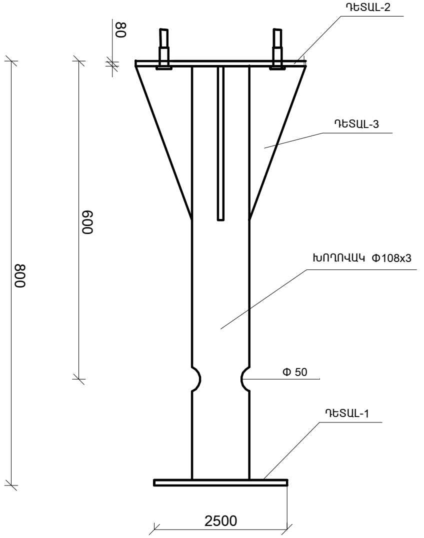

ԴԵՏԱԼ-3

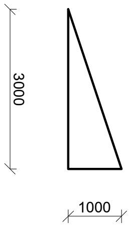

ԴԵՏԱԼ-2

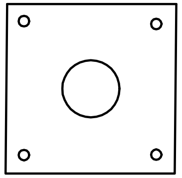

ԴԵՏԱԼ-1

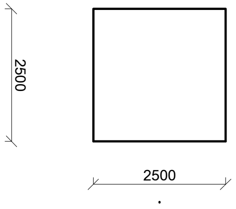

ԾԱՆՈԹՈՒԹՅՈՒՆ

ՀԵՆԱՍՅՈՒՆԵՐԸ ՊԱՏՐԱՍՏԵԼ ՊՈՂՊԱՏԵ ԽՈՂՈՎԱԿԻՑ ՀԵՆԱՍՅԱՆ ՄԱՍԵՐԻ
ՄԻԱՑՈՒՄՆԵՐԸ ԻՐԱԿԱՆԱՑՆԵԼ ԵՌԱԿՑՈՒՄՈՎ
ՀԵՆԱՍՅՈՒՆԵՐԸ ՆԵՐԿԵԼ 2 ԱՆԳԱՄ
ՀԵՆԱՍՅԱՆ ՀԻՄՔԸ ԻՐԱԿԱՆԱՑՆԵԼ B-12.5 ԴԱՍԻ ԲԵՏՈՆՈՎ

ՏՆՕՐԵՆ	Վ ՎԵՔԻԼՅԱՆ		ՍՊԻՏԱԿ ՀԱՄԱՅՆՔԻ ՀԱՐԹԱԳՅՈՒՂ ԲՆԱԿԱՎԱՅՐԻ ՋՐՈՍԱՅԳՈՒ ԿԱՌՈՒՑՄԱՆ ԱՇԽԱ-ՏԱՆՔՆԵՐԻ ՆԱԽԱԳԾԱՆԱԽԱՀԱՇՎԱՅԻՆ ՓԱՍՏԱԹՂԹԵՐԻ ՄՇԱԿՄԱՆ ԱՇԽԱՏԱՆՔՆԵՐ	ԷԼ		
ՆԱԽԱԳԾԵՑ	Ա. ԾԱՏՈՒՐՅԱՆ					
ՍՏՈՒԳԵՑ	Ն. ՕՀԱՆՅԱՆ		ԷԼԵԿՏՐԱԿԱՆՈՒԹՅԱՆ ՄԱՍ	ՓՈՒԼ	ԹԵՐԹ	ԹԵՐԹԵՐ
ՍՏՈՒԳԵՑ	Գ. ԳՈՒԼԱՆՅԱՆ			ԱՆ	13	14
			ԼՈՒՍԱՎՈՐՈՒԹՅԱՆ ՀԵՆԱՍՅՈՒՆ	ՎԱՆԱՁՈՐԻ ՆԱԽԱԳԾՈՂ		

ՀՈՂԱՆՑՄԱՆ ԿՈՆՏՈՒՐԻ ԵՎ ՀՈՂԱՆՑԻՉԻ ԽՐԱՄՈՒՂՈՒ ԿՏՐՎԱԾՔԸ

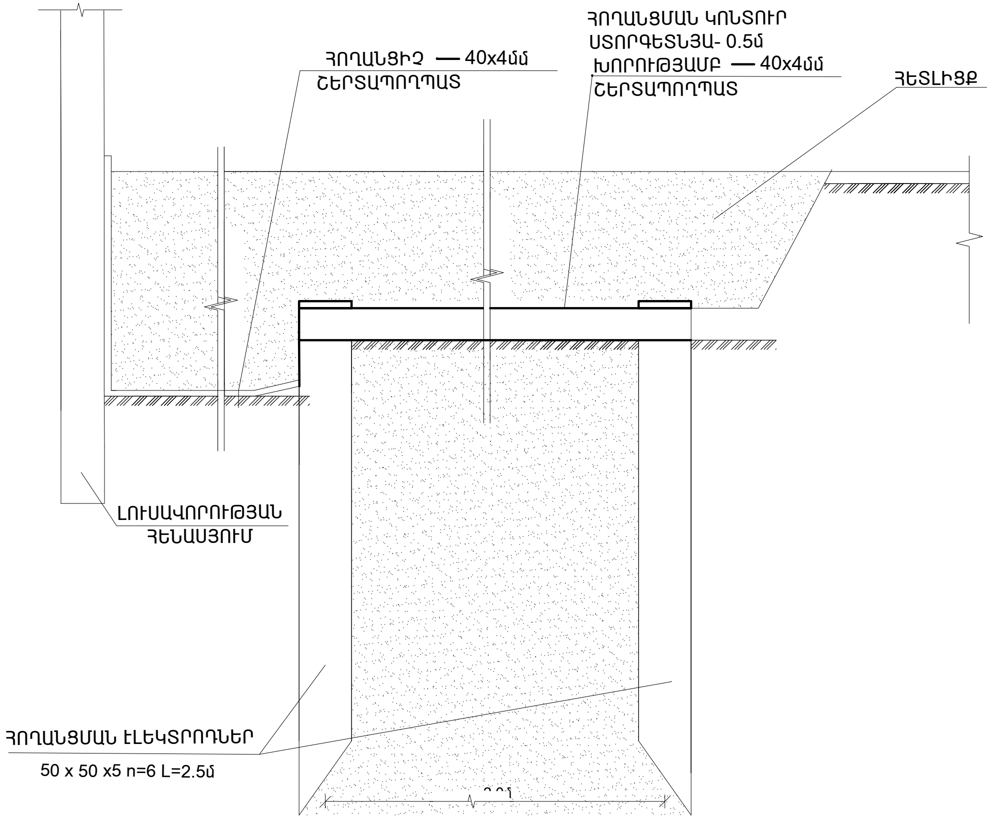

ԾԱՆՈԹՈՒԹՅՈՒՆ

ՀՈՂԱՆՑՄԱՆ ԽՐԱՄՈՒՂՈՒ ԼԱՅՆԱԿԱՆ ԿՏՐՎԱԾՔ Մ1:10

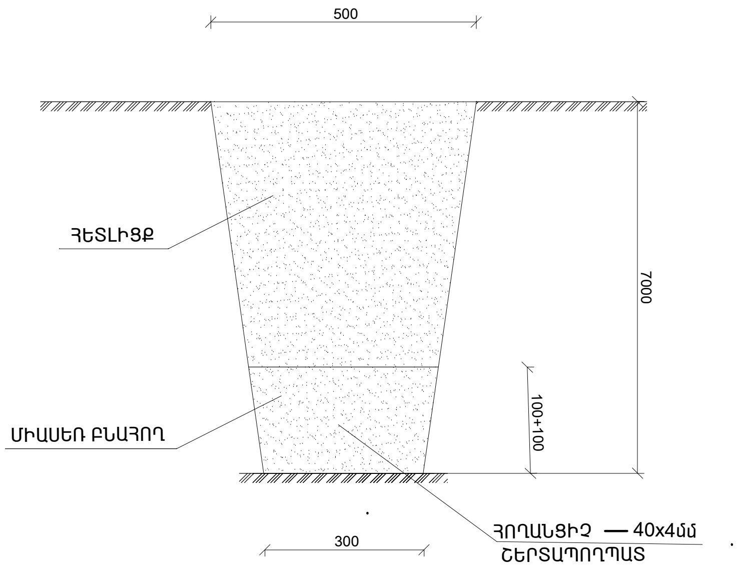

ՈՐՊԵՍ ՀՈՂԱՆՑԻՉ ՕԳՏԱԳՈՐԾՎՈՒՄ Է ՊՂՆՁԵ ՃԿՈՒՆՀԱՂՈՐԴԱԼԱՐ,ՈՐՆ ԱՊԱՀՈՎՈՒՄ Է ՀՈՂԱՆՑՄԱՆ ՀԱՂՈՐԴԱՁՈՂԻ ԵՎ ՇԵՐՏԱՊՈՂՊԱՏԻ ՄԻՋԵՎ ԷԼԵԿՏՐԱԿԱՆ ԿԱՊԸ: ՊՂՆՁԵ ՊՂՆՁԵ ՃԿՈՒՆ ՀԱՂՈՐԴԱԼԱՐ ՇԵՐՏԱՊՈՂՊԱՏ ՄԻԱՑՈՒՄՆ ԻՐԱԿԱՆԱՑՎՈՒՄ Է ՀԵՂՅՈՒՍ ՄԱՆԵԿԱՅԻՆ ՔԱՆԴՈՎԻ ՄԻԱՑՈՒԹՅԱՄԲ /ՉԱՓՈՒՄՆԵՐ ԻՐԱԿԱՆԱՑՆԵԼՈՒ ՀԱՄԱՐ/:ԾԱՅՐԱ-ԿԱԼԻ ՏԵՂԱԴՐՈՒՄԻՑ ՀԵՏՈ ՀԱՂՈՐԴԱԼԱՐ ԾԱՅՐԱԿԱԼ ՀԱՏՎԱԾԸ ՋԵՐՄԱՆՍՏԵՑՎՈՂ ՄԵ-ԿՈՒՍԻՉՈՎ ՀԵՐՄԵՏԻԿԱՑՆԵԼ:

ՀՈՂԱՆՑՄԱՆ ԿՈՆՏՈՒՐՆ ԻՐԱԿԱՆԱՑՎՈՒՄ Է ՀՈՂԱՆՑՄԱՆ ԷԼԵԿՏՐՈԴՆԵՐԻՑ / ԱՆԿՅՈՒՆԱԿ 50 x 50x5 n=6 L=2.5մ/ ԵՎ ԱՅԴ ԷԼԵԿՏՐՈԴՆԵՐՆ ԻՐԱՐ ԿԱՊՈՂ —40 x 4 մմ ՇԵՐՏԱՊՈՂՊԱՏԻՑ: ՄԻԱ-ՑՈՒՄՆԵՐՆ ԻՐԱԿԱՆԱՑՎՈՒՄ ԵՆ ԵՌԱԿՑՈՒՄՈՎ,ԸՆԴ ՈՐՈՒՄ ԵՌԱԿՑՄԱՆ ԿԱՐԻ ԵՐԿԱՐՈՒԹՅՈՒՆԸ ՊԵՏՔ Է ԼԻՆԻ $l > 2B$, ՈՐՏԵՂ B=40մմ ՇԵՐՏԱՊՈՂՊԱՏԻ ԼԱՅՆՈՒԹՅՈՒՆՆ Է: ԿԱՐԵՐԻ ԲԱՐՁՐՈՒԹՅՈՒՆԸ ԸՆԴՈՒՆՎՈՒՄ Է ՇԵՐՏԱՊՈՂՊԱՏԻ ՀԱՍՏՈՒԹՅԱՄԲ: ԵՌԱԿՑՈՒՄԻՑ ՀԵՏՈ ՄԻԱՑՄԱՆ ԿՑՎԱՆՔ-ՆԵՐԻ ՀԱՏՎԱԾՆԵՐԸ ՊԵՏՔ Է ԼԻՆԵՆ

ՀՈՂԻ ՏԱԿ ԲԻՏՈՒՄԱՅԻՆ ԼԱՔՈՎ ԾԱԾԿՎԱԾ

ՎԵՐԳԵՏՆՅԱ ՀԱՏՎԱԾՈՒՄ ՆԵՐԿՎԱԾ

ՀՈՂԱՆՑՄԱՆ ԿՈՆՏՈՒՐԻ ԴԻՄԱԴՐՈՒԹՅՈՒՆԸ ՉՊԵՏՔ Է ԳԵՐԱԶԱՆՑԻ 4 ՕՀՄԸ ՏԱՐՎԱ ՑԱՆ-ԿԱՑԱԾ ԵՂԱՆԱԿԻՆ: ՀԱԿԱՌԱԿ ԴԵՊՔՈՒՄ ԱՎԵԼԱՑՆԵԼ ԷԼԵԿՏՐՈԴՆԵՐ:

ԴԻՐՔ	ՏԻՊ, ՄԱԿՆԻՇ ՍՏԱՆԴԱՐՏ	ԱՆՎԱՆՈՒՄԸ	ՉԱՓՄԱՆ ՄԻԱՎՈՐԸ	ՔԱՆԱԿ	ԾԱՆՈԹՈՒԹ.
	ԱՐՏԱՔԻՆ ԿՈՆՏՈՒՐ				
1	ԳՕՍՏ 8509-93	ԱՆԿՅՈՒՆԱԿ 50 x5			
		50 x5 n=4 L=2.0մ/	մ	4.0	
2	ԳՕՍՏ 103-76	ՇԵՐՏԱՊՈՂՊԱՏ 40 x4	մ	10.0	

ՏՆՕՐԵՆ	Վ ՎԵՔԻԼՅԱՆ	ՍՊԻՏԱԿ ՀԱՄԱՅՆՔԻ ՀԱՐԹԱԳՅՈՒՂ ԲՆԱԿԱՎԱՅՐԻ ՋՐՈՍԱՅԳՈՒ ԿԱՌՈՒՑՄԱՆ ԱՇԽԱ-ՏԱՆՔՆԵՐԻ ՆԱԽԱԳԾԱՆԱԽԱՀԱՇՎԱՅԻՆ ՓԱՍՏԱԹՂԹԵՐԻ ՄՇԱԿՄԱՆ ԱՇԽԱՏԱՆՔՆԵՐ		ԷԼ	
ՆԱԽԱԳԾԵՑ	Ա. ԾԱՏՈՒՐՅԱՆ				
ՍՏՈՒԳԵՑ	Ն. ՕՀԱՆՅԱՆ	ԷԼԵԿՏՐԱԿԱՆՈՒԹՅԱՆ ՄԱՍ	ՓՈՒԼ	ԹԵՐԹ	ԹԵՐԹԵՐ
ՍՏՈՒԳԵՑ	Գ. ԳՈՒԼԱՆՅԱՆ		ԱՆ	14	14
		ՀՈՂԱՆՑՄԱՆ ԿՈՆՏՈՒՐԻ ԵՎ ՀՈՂԱՆՑԻՉԻ ԽՐԱՄՈՒՂՈՒ ԿՏՐՎԱԾՔԸ	ՎԱՆԱՁՈՐԻ ՆԱԽԱԳԾՈՂ		