ՀՀ մարզ՝ Տավուշ, համայնք՝ Դիլիջան գյուղ Հովք 3-րդ փողոց 51/1 հողամաս

«Հուշաղբյուրի կառուցման»

Աշխատանքային նախագիծ

<<RAF-AVO>> LTD
<<РАФ-АВО>> ООО
<<ՌԱՖ-ԱՎՈ>>ՍՊԸ
ՀՀ Գեղարքունիքի մարզ ք.Գավառ Արծրունի եղբ. II նրբ. 12
Марз Гегаркуник г.Гавара Бр.Арцруни. п.2 д.12
էլ. փոստ hergnyan.raf@mail.ru , հեռ. (093 19 70 55, 095 33 33 31)

ՀՀ մարզ՝ Տավուշ, համայնք՝ Դիլիջան գյուղ Հովք 3-րդ փողոց 51/1 հողամաս

«Հուշաղբյուրի կառուցման»

<<ՌԱՖ-ԱՎՈ>> ՍՊԸ
Լիցենզիա ՔՊԼ-003058-05-06-08-10
Արտ ՃԲԴ-Ա-026
Արտ ԿԵԴ-Ա2-017

Աշխատանքային նախագիծ

Պատվիրատու՝	Դիլիջանի համայնքապետարան
Համայնքի ղեկավար՝	Դավիթ Սարգսյան
Կատարող՝	«ՌԱՖ-ԱՎՈ» ՍՊԸ
Տնօրեն՝	Ռ.Հերգնյան

ԵՐԵՎԱՆ-2026թ

ՀԱՅԱՍՏԱՆԻ ՀԱՆՐԱՊԵՏՈՒԹՅՈՒՆ

ՎԿԱՅԱԿԱՆ

ԱՆՇԱՐԺ ԳՈՒՅՔԻ ՆԿԱՏՄԱՄԲ ԻՐԱՎՈՒՆՔՆԵՐԻ
ՊԵՏԱԿԱՆ ԳՐԱՆՑՄԱՆ

Կադաստրի կոմիտե

Սույն վկայականով հաստատվում է 27 ապրիլի 2026 թվականին գույքի նկատմամբ իրավունքների պետական գրանցման միասնական մատյանում կատարված անշարժ գույքի նկատմամբ իրավունքի պետական գրանցումը հետևյալ տվյալներով.

1. ԳՐԱՆՑՎԱԾ ԻՐԱՎՈՒՆՔԻ ՍՈՒԲՅԵԿՏ(ՆԵՐ)

ՀՀ ՏԱՎՈՒՇԻ ՄԱՐԶԻ ԴԻԼԻՋԱՆ ՀԱՄԱՅՆՔ

2. ԱՆՇԱՐԺ ԳՈՒՅՔԻ ԳՏՆՎԵԼՈՒ ՎԱՅՐԸ ԵՎ ԱՆՎԱՆՈՒՄԸ

Մարզ Տավուշ, համայնք Դիլիջան, գյուղ Հովք, 3-րդ փողոց 51/1 հողամաս

3. ԳՐԱՆՑՄԱՆ ՀԱՄԱՐ ՀԻՄՔ ՀԱՆԴԻՍԱՑԱԾ ՓԱՍՏԱԹՂԹԵՐԸ

Համայնքի ղեկավարի 16.04.2026թ թիվ 201-Ա որոշումից քաղվածք, ՀՀ կառավարության 4 մայիսի 2006 թվականի N 758-Ն որոշում

4. ՀՈՂԱՄԱՍԻ ԲՆՈՒԹԱԳՐԵՐԸ

Կադաստրային ծածկագիրը՝ 11-044-0516-0002
Մակերեսի չափը (հա)՝ 0.0139
Նպատակային նշանակությունը՝ բնակավայրերի
Գործառնական նշանակությունը կամ հողատեսքը՝ Ընդհանուր օգտագործման
Գրանցված իրավունքի տեսակը՝ ՍԵՓԱԿԱՆՈՒԹՅՈՒՆ

ՎԿԱՅԱԿԱՆ N 27042026-11-0041, գաղտնաբառ՝ MLVERHPA1FS6

Փաստաթղթի իսկությունը և վավերականությունը կարող է ստուգվել Կադաստրի կոմիտեի www.e-cadastre.am կայքէջի միջոցով

5. ՇԻՆՈՒԹՅՈՒՆՆԵՐԻ ԲՆՈՒԹԱԳՐԵՐԸ

1) Նպատակային նշանակությունը՝

2) Բնութագրերը ըստ առանձին շինությունների՝

Հ/Հ	Կադաստրային ծածկագիր	Տեսակ	Մակերես	Գրանցված իրավունքի տեսակ

Լրացուցիչ նշումներ և տեղեկություններ

Գրանցումը իրականացնող պաշտոնատար անձի անունը, ազգանունը՝ ՍՈՒՐԵՆ ՍԱՐԳՍՅԱՆ

Զբաղեցրած պաշտոնը՝ Անշարժ գույքի գրանցման միասնական ստորաբաժանման անշարժ գույքի գլխավոր ռեգիստր

ՎԿԱՅԱԿԱՆ N 27042026-11-0041, գաղտնաբառ՝ MLVERHPA1FS6

PMA8-51BD-9172-7E2A

Փաստաթղթի վավերականության ստուգումն ու էլեկտրոնային բնօրինակի ներբեռնումը հնարավոր է իրականացնել https://verify.e-gov.am կայքում:

ՀԱՅԱՍՏԱՆԻ ՀԱՆՐԱՊԵՏՈՒԹՅՈՒՆ
ՏԱՎՈՒՇԻ ՄԱՐԶ
ԴԻԼԻՋԱՆ ՀԱՄԱՅՆՔ
ՆԱԽԱԳԾՄԱՆ ԹՈՒՅԼՏՎՈՒԹՅՈՒՆ
(ՃԱՐՏԱՐԱՊԵՏԱՀԱՏԱԿԱԳԾԱՅԻՆ ԱՌԱՋԱԴՐԱՆՔ)

N ՆԹ-5508-26 05.05.2026թ.

Օբյեկտ **Կառուցում, Հուշաղբյուր,**

(օբյեկտի անվանումը, կառուցում, վերակառուցում, ուժեղացում վերականգնում, գործառնական նշանակության փոփոխություն)

առավելագույն մակերես՝ 139.0քմ

(հակիրճ բնորոշումը, հզորությունը)

ռիսկայնության աստիճանը՝ II նախագծային փաստաթղթերի մշակման համար:

(ռիսկայնության աստիճանը (կատեգորիան) նախագծման փուլերը և այլն)

Գտնվելու վայրը **Մարզ՝ Տավուշ, համայնք՝ Դիլիջան գյուղ Հովք 3-րդ փողոց 51/1 հողամաս, 11-044-0516-0002**

(մարզի, համայնքի, փողոցի անվանումները, շենքի համարը, հողամասի ծածկագիրը)

Կառուցապատող **ՀՀ ՏԱՎՈՒՇԻ ՄԱՐԶԻ ԴԻԼԻՋԱՆ ՀԱՄԱՅՆՔ / 07618909 /**

(կազմակերպության անվանումը, գտնվելու վայրը, ֆիզիկական անձի անունը, ազգանունը, բնակության վայրը, հեռախոսահամարը, էլեկտրոնային հասցեն)

Առաջադրանքի տրամադրման հիմքը՝ **ԱՆՇԱՐԺ ԳՈՒՅՔԻ ՆԿԱՏՄԱՄԲ ԻՐԱՎՈՒՆՔՆԵՐԻ ՊԵՏԱԿԱՆ ԳՐԱՆՑՄԱՆ ՎԿԱՅԱԿԱՆ՝ ՍԵՓԱԿԱՆՈՒԹՅՈՒՆ ՀՀ ՏԱՎՈՒՇԻ ՄԱՐԶԻ ԴԻԼԻՋԱՆ ՀԱՄԱՅՆՔ 27042026-11-0041**

(կառուցապատման նպատակով ՀՀ օրենսդրությամբ սահմանված կարգով հողամասի տրամադրման, անշարժ գույքի փոփոխման իրավունքը հաստատող անհրաժեշտ փաստաթղթերը)

Առաջադրանքի գործողության ժամկետը **մինչև 05.05.2027թ.**

(N 1 հավելվածի 32-րդ կետին համապատասխան)

Ն Ա Խ Ա Գ Ծ Վ Ո Ղ Հ Ո Ղ Ա Մ Ա Ս Ի Բ Ն Ո Ւ Թ Ա Գ Ի Ր Ը

(աստղանիշով (*) նշված դրույթների գրաֆիկական արտացոլումը տրամադրվում է կից ներկայացվող ամփոփ սխեմայով՝ Մ 1:500)

1. Հողամասը գտնվում է	Ընդհանուր օգտագործման բնակավայրերի (հողամասի դիրքը քաղաքաշինական միջավայրում, դրա նպատակային և գործառնական նշանակությունը)
2. (*) Հողամասի չափսերը	0.0139 (հողամասի սահմանները՝ կոորդինատային նշահարմամբ, մակերեսը(հա))
3. Հողամասի առկա վիճակը	Համայնքային նշանակության հողամաս է, կառուցապատված չէ: (ռելիեֆի բնութագիրը, շենքերի (այդ թվում քանդման ենթակա) առկայությունը, (օգտագործումը, նշանակությունը, հարկայնությունը, շինարարական նյութերը և այլն), կանաչապատումը, բարեկարգումը և այլն)
4. (*) Տրանսպորտային պայմանները	Տրանսպորտային մուտեցումն ապահովված է: (ճանապարհների առկայությունը, երկաթուղային տրանսպորտի մոտեցումները և այլն)
5. (*) Ինժեներական ցանցեր և սարքավորումներ (ջրամատակարարման, կոյուղու, գազամատակարարման, տաք ջրի մատակարարման, էլեկտրամատակարարման, էլեկտրոնային հաղորդակցության համակարգեր)	Հողամասն ապահովված չէ ինժեներական կոմունիկացիաներով՝ ջրատար, կոյուղատար, էլեկտրամատակարարման գծեր: (նախագծվող հողամասով կամ կից տարածքով անցնող ինժեներական ենթակառուցվածքները, այդ թվում ստորգետնյա)
6. (*) Կից հողամասեր	Համայնքային հողեր են: (կից հողօգտագործումների անվանումը և դրանց սահմանները՝ համաձայն ներկայացված սխեմայի)

7. Բնության հատուկ պահպանվող և (կամ) պատմամշակութային հուշարձանների տարածքներ (պահպանական գոտիներ)	Չկան (հուշարձանի անվանումը)
8. (*) Հատակագծային սահմանափակումներ	Չկան (տեղանքում գործող արտադրական, պաշտպանվող օբյկտների, ինժեներատրանսպորտային ենթակառուցվածքների և այլ օբյեկտների նկատմամբ սահմանափակումները, այդ թվում՝ սերվիտուտները)

Ն Ա Խ Ա Գ Ծ Ա Յ Ի Ն   Պ Ա Հ Ա Ն Ջ Ն Ե Ր Ը

(աստղանիշով (*) նշված դրույթների գրաֆիկական արտացոլումը տրամադրվում է կից ներկայացվող ամփոփ սխեմայով՝ Մ 1:500)

9. Ճարտարապետահատակագծային պահանջներ	Նախագիծն իրականացնել ՀՀ քաղաքաշինության գործող նորմատիվ պահանջներին համապատասխան: Նախատեսվում է կառուցել հուշաղբյուր, որը ներառում է հետևյալ աշխատանքները. • Տարածքի բարեկարգում, • Տարածքի սալապատում, • Ցայտաղբյուրի կառուցում, • Խաչքարի տեղադրում, • Նստարանների տեղադրում, • Ծաղկամանների տեղադրում, • Աղբամանների տեղադրում, • Արտաքին լուսավորության ցանցի ապահովում • Դեկորատիվ ծառերի և թփերի տնկում (ելնելով Հայաստանի Հանրապետության օրենսդրության և նորմատիվատեխնիկական փաստաթղթերի պահանջներից, առկա քաղաքաշինական ծրագրային փաստաթղթերի դրույթներից կամ դրանց բացակայության դեպքում կազմավորված (կազմավորվող) քաղաքաշինական միջավայրի պայմաններից, առաջարկություններ ճակատների ձևավորման, տանիքների, արտաքին դռների, պատուհանների համամասնությունների և գունային լուծումների վերաբերյալ)
9.1.(*) օբյեկտի հեռավորությունը կարմիր գծից (մետր)	հողամասի սահմանագծով
9.2.(*) հեռավորությունը հարևան հողակտորներից (օբյեկտներից) (մետր)	հողամասի սահմանագծով
9.3.(*) թույլատրելի բարձրությունը (մետր)	առավելագույնը՝ 2.4մ սահմանային հարկայնության բարձրությունը գերազանցող շենքերի և շինությունների նախագծման դեպքում ՀՀՇՆ II-6.02-2006 «Սեյսմակայուն շինարարություն. Նախագծման նորմեր» շինարարական նորմերով սահմանված պահանջների ապահովման (հատուկ հաշվարկային մեթոդներ, սեյսմակայունության բարձրացման միջոցառումներ և այլն)
9.4. կառուցապատման խտության գործակիցը (կառույցի, (կառույցների) ընդհանուր մակերեսի հարաբերությունը հողամասի մակերեսին)	առավելագույնը՝ 1.0
9.5. կառուցապատման տոկոսը (կառուցապատվող (անջրանցիկ) տարածքի հարաբերությունը հողամասի տարածքին՝ տոկոսներով) (%)	առավելագույնը՝ 100.0%
9.6 կանաչապատման տոկոսը (կանաչապատ տարածքի հարաբերությունը հողամասի մակերեսին՝ տոկոսներով՝ (%))	0
9.7 այլ պահանջներ	չկան
10. Հողամասում գտնվող շենքերի ու շինությունների քանդման կամ տեղափոխման (ապամոնտաժման) պայմանները և աշխատանքների հերթականությունը	առկա չեն
11. Ստորգետնյա, կիսանկուղի և առաջին հարկերի տարածքների օգտագործման պայմանները	Չի նախատեսվում:
12. (*) Ինժեներական ցանցեր և սարքավորումներ	համաձայնեցված են
12.1 (*) ջրամատակարարում կոյուղի, տաք ջրի մատակարարում	համաձայնեցված է (համաձայն մատակարարող կազմակերպության տեխնիկական պայմանների)

12.2 (*) Էլեկտրամատակարարում

համաձայնեցված է

(համաձայն մատակարարող կազմակերպության տեխնիկական պայմանների)

12.3. (*) գազամատակարարում

համաձայնեցված է

(համաձայն մատակարարող կազմակերպության տեխնիկական պայմանների)

12.4. (*) Էլեկտրոնային հաղորդակցություն մալուխատար կոյուղու (ներառյալ դիտահորը) տեղադիրքը

համաձայնեցված է

(համաձայն N 1 հավելվածի 57-րդ կետի 2-րդ ենթակետով սահմանված ելակետային տվյալների)

12.5. թույլ հոսանքներ

չկան

12.6. աղբահանություն

Նախատեսել

13. Տարածքի ինժեներական նախապատրաստում

Նախատեսել

(ռելիեֆի կազմակերպման, ջրահեռացման, ինժեներական պաշտպանության միջոցառումները)

14. Բարեկարգում

Նախատեսել

(լանդշաֆտային պլանավորման վերաբերյալ պահանջները, կանաչապատում, ճարտարապետական փոքր ձևեր, ցանկապատում, գովազդ և այլն)

15. Շինարարական նյութեր

վերոգրյալ պահանջներով

(շինարարական նյութերի օգտագործման առաջարկությունները տանիքների, ճակատների լուծումների, արտաքին դռների, պատուհանների վերաբերյալ)

16. Պաշտպանական կառույցներ

Առաջնորդվել օրենքով սահմանված նորմատիվ-տեխնիկական պահանջներով:

(արտակարգ իրավիճակներում մարդկանց և օբյեկտների պաշտպանության միջոցառումները)

17. Հակահրդեհային պահանջներներ

Ապահովել ՀՀՇՆ 21-01-2014 Շենքերի և շինությունների հրդեհային անվտանգություն նորմերի պահանջները:

(հակահրդեհային անվտանգության ապահովման միջոցառումները)

18. Հաշմանդամների և բնակչության սակավաշարժ խմբերի պաշտպանության միջոցառումներ

Նախատեսել մատչելի բնակչության սակավաշարժուն խմբերի համար:

19. Շրջակա միջավայրի պահպանում

օրենքով սահմանված կարգով

(շրջակա միջավայրը վտանգավոր ազդեցությունից բացառելու միջոցառումները)

20. Շինարարության կազմակերպում

Նախագծով նախատեսել շինարարական աշխատանքերի ընթացքում երթևեկության անվտանգությունը ապահովող միջոցառումներ: Շինարարական աշխատանքների իրականացման ընթացքում շրջակա միջավայրը զերծ պահել շինաղբի կուտակումից:

(առաջարկություններ շինարարության հետ կապված անբարենպաստ ազդեցության բացառման, քաղաքային տնտեսության և տրանսպորտի անխափան աշխատանքի ապահովման վերաբերյալ)

21. Առաջադրանքի գործողության ժամկետը և նախագծի մշակման փուլերը

մինչև 05.05.2027թ.,

(նշվում են առաջադրանքի գործողության ժամկետը և նախագծի մշակման փուլերը)

Լ Ր Ա Ց Ո Ւ Ց Ի Չ   Պ Ա Յ Մ Ա Ն Ն Ե Ր Ը

22. Նախագծային փաստաթղթերի փորձաքննությանը ներկայացվող պահանջներ

(Հայաստանի Հանրապետության օրենսդրությամբ սահմանված փորձաքննության տեսակը կամ նախագծողի երաշխավորագիրը՝ հղում կատարելով համապատասխան իրավական ակտին)

23. Միջանկյալ համաձայնեցում

Նախագիծը ենթակա է համաձայնեցման ՀՀ գործող օրենսդրությամբ սահմանված կարգով:

(իրավասու մարմնի կամ Հայաստանի Հանրապետության օրենսդրությամբ նախատեսված դեպքերում շահագրգիռ մարմինների հետ էսքիզային նախագծի նախնական համաձայնեցում, նշվում է նաև առաջադրանքի փոփոխման հնարավորությունը՝ N 1 հավելվածի 87-րդ կետով նախատեսված դեպքում)

24. Հասարակական քննարկումներ

Օրենքով սահմանված կարգով կայացել են:

(Հայաստանի Հանրապետության օրենսդրությամբ սահմանված դեպքում և կարգով)

25. Համաձայնեցումների կամ Մասնագիտական եզրակացությունների ստացում

Չի պահանջվում:

(նշվում են տվյալ օբյեկտի համաձայնեցման օրենքով սահմանված պահանջները՝ հուշարձանների ու բնության պահպանության և այլ լիազորված մարմինների հետ, ինչպես նաև N 1 նավելվածի 56-րդ կետով սահմանված դեպքերում ինժեներական ենթակառուցվածքի սեփականատիրոջ (օգտահործողի) հետ)

26. Փոստային բաժանորդային պահարանների տեղադրում

Չի պահանջվում:

(Նշվում են տվյալ օբյեկտի համաձայնեցման օրենքով սահմանված պահանջները՝ հուշարձանների ու բնության պահպանության և այլ լիազորված մարմինների հետ, ինչպես նաև N 1 նավելվածի 56-րդ կետով սահմանված դեպքերում՝ ինժեներական ենթակառուցվածքի սեփականատիրոջ (օգտահործողի) հետ)

27. Քաղաքաշինական կանոնադրությամբ ամրագրված լրացուցիչ պայմաններ	--------------------
28. Այլ պայմաններ	Նախագծային փաստաթղթերի համաձայնեցման և շինարարության թույլտվություն ստանալու նպատակով դիմել Դիլիջանի համայնքապետարան մինչև սույն առաջադրանքի գործողության ժամկետի ավարտը: Շինարարության ավարտի ժամկետը կնախատեսվի շին.թույլտվությամբ:

ՀԱՅԱՍՏԱՆԻ ՀԱՆՐԱՊԵՏՈՒԹՅԱՆ ԴԻԼԻՋԱՆ ՀԱՄԱՅՆՔԻ ՂԵԿԱՎԱՐ՝ ԴԱՎԻԹ ՍԱՐԳՍՅԱՆ

(ստորագրությունը, անունը, ազգանունը)

‹‹ՀԱՅՐ ԵՎ ՈՐԴԻ ՏԻՏԻԶՅԱՆՆԵՐ›› ՍՊԸ

‹‹HAYR EV VORDI TITIZYANNER›› LLC

Ի Ն Ժ Ե Ն Ե Ր Ա Ե Ր Կ Ր Ա Բ Ա Ն Ա Կ Ա Ն
Ո Ւ Ս Ո Ւ Մ Ն Ա Ս Ի Ր Ո Ւ Թ Յ Ո Ւ Ն Ն Ե Ր Ի
Հ Ա Շ Վ Ե Տ Վ Ո Ւ Թ Յ Ո Ւ Ն

ՀՀ ՏԱՎՈՒՇԻ ՄԱՐԶ ԴԻԼԻՋԱՆ ՀԱՄԱՅՆՔԻ ՀԱՂԱՐԾԻՆ ԲՆԱԿԱՎԱՅՐԻ ՀՈՎՔ ԲՆԱԿԱՎԱՅՐԻ 3-ՐԴ ՓՈՂՈՑ 51/1 ՀՈՒՇԱՂԲՅՈՒՐԻ ԿԱՌՈՒՑՄԱՆ ՏԱՐԱԾՔ

Լիցենզիա ՔՊԼ 000804, 1-ին դաս

Տնօրեն՝ **Հ. Տիտիզյան**

Երևան 2026թ.

Բացատրական մաս

Համաձայն «ՌԱՖ-ԱՎՈ» ՍՊԸ և «ՀԱՅՐ ԵՎ ՈՐԴԻ ՏԻՏԻԶՅԱՆՆԵՐ» ՍՊԸ –ի կնքված պայմանագրի և համապատասխան առաջադրանքի 2026 թվականի հունիս ամսին կատարվել են ինժեներա-երկրաբանական ուսումնասիրություններ ՀՀ Տավուշի մարզ Դիլիջան համայնքի Հաղարծին բնակավայրի Հովք բնակավայրի 3-րդ փողոց 51/1 հուշաղբյուրի կառուցման տարածքի համար: Ուսումնասիրվել է տվյալ տարածքի երկրաբանական կառուցվածքը առկա մերկացումների տվյալների, տեղազննության, ակնադիտարկման եղանակով, նշված և հարակից տարածքներում մեր կողմից կատարված ինժեներաերկրաբանական հետազոտումների տվյալների համադրմամբ և վերլուծությամբ:

ԸՆԴՀԱՆՈՒՐ ՏԵՂԵԿՈՒԹՅՈՒՆՆԵՐ

Գեոմորֆոլոգիական տեսակետից Ուսումնասիրվող տարածքի երկրաբանական կտրվածքում մասնակցում են վերին Միոցենի հասակի ապարները, որոնք ներկայացված են, անդեզիտային բազալտներով, անդեզիտներով, անդեզիտային դացիտներով և դրանց խոշորա- բեկորներով: Հիմնականում վերին միոցենի հասակի ապարները ծածկված են ոչ մեծ հզորության դելյուվիալ ծագման նստվածքներով, որոնք ներկայացված են խճաքարերով,ավազակավերով:

Կլիման ուսումնասիրվող տարածքի կլիմայական պայմանները բնութագրելիս վկայակոչել ենք ՀՀ քաղաքաշինության նախարարության ՀՀՇՆ 22.01.24 «Շինարարական կլիմայաբանություն» նորմատիվային փաստաթուղթը և քանի որ ուսումնասիրվող տարածքը գտնվում է Դիլիջան քաղաքում, ուստի բերում ենք նրա համապատասխան կլիմայական ցուցանիշները: ՈՒսումնասիրվող տարածքին բնորոշ է շոգ և տաք ամառը՝ և չափավոր ցուրտ անհողմային ձմեռը:

Ստորև աղյուսակի տեսքով բերվում է մի քանի կլիմայական տվյալներ՝ ըստ Դիլիջանի օդերևութաբանական կայանի դիտարկումների:

- Տարեկան միջին ջերմաստիճանը 8.3 °C
- Օդի բացարձակ առավելագույն ջերմաստիճանը 38°C
- Օդի բացարձակ նվազագույն ջերմաստիճանը -23°C
- Օդի միջին տարեկան հարաբերական խոնավությունը 74%
- Օդի հարաբերական խոնավությունը ամենացուրտ ամսվա 51%
- Օդի հարաբերական խոնավությունը ամենաշոգ ամսվա 60%
- Տարեկան մթնոլորտային տեղումների քանակը հասնում է 630-700մմ:
- Քամու միջին տարեկան արագությունը 1.8մ/վ :

- Գրունտի սառչման առավելագույն խորությունը, կազմում է 47 սանտիմետր:

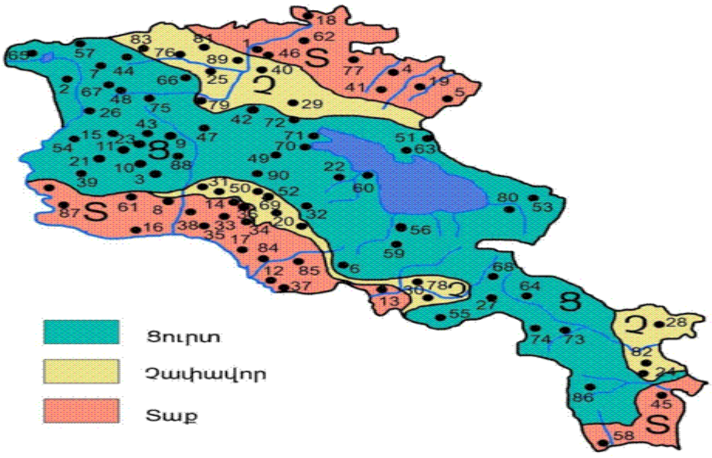

Նկ. 3 Կլիմայական շրջանացման սխեմատիկ քարտեզ

<u>**Հիդրոերկրաբանական տեսակետից**</u> տարածաշրջանում գրունտային ջրերի տեղամասերը գտնվում են ցածր հորիզոնների վրա: Ջրառատ են Աղստև գետի ողողահունի և Սպիտակաջուր, Հաղարծին գետերի արտաբերման կոների ալյուվիալ նստվածքները: **Հետազննվող տարածքում գրունտային ջրերը ըստ ֆոնդային տվյալների գտնվում են 15 մ-ից խորը հորիզոններում:**

<u>**Ֆիզիկաերկրաբանական**</u> վտանգավոր երևույթներ ինչպիսիք են կարստը, սողանքը, քարաթափությունը, փլուզումը և այլն բացակայում են:

Շրջանի սեյսմիկ և սեյսմատեկտոնական պայմանները

Ըստ սեյսմիկ հատկության՝ ՀՀՇՆ -20.04.2020թ.-ի, տեղազննվող շրջանը գտնվում է

II սեյսմիկ գոտում՝ գրունտների Amax= 0.4g արագացմամբ, 8-9 բալլ սեյսմիկությամբ:

Տարածքի երկրաբանալիթոլոգիական կտրվածքը

Տարածքի երկրաբանական կտրվածքը ուսումնասիրվել է ակնադիտական եղանակով,բնական մերկացումների և արխիվային նյութերի հիման վրա:Ուսումնասիրվող տարածքում առանձնացվել է գրունտների երկու շերտ: Ստորև բերվում է այդ շերտերի լիթոլոգիական նկարագրությունները և նրանց ֆիզիկա-մեխանիկական հատկությունները:

Շերտ 1

Ավազակավեր բաց շագանակագույն, խճի, մանրախճի պարունակությամբ, թույլ խոնավ, կիսապինդ թանձրությամբ: Դելյուվիալ-պրոլյուվիալ առաջացումներ են:Գրունտը ըստ շահագործման դժվարության՝ համաձայն ՍՆԻՊ IV-2-84-ի (33գ) III կարգ է:

Շերտի հզորությունը 0.0-1.0մ

Ծավալային կշիռը – 1.78-1.90 գ/սմ^3

Ներքին շփման անկյունը – 17-19^0

Շաղկապման ուժը – 0.26-0.31 կգ/սմ^2

Թույլատրելի լարումը 1.3-1.5կգ/սմ^2

Ներքնակի գործակից -1.8տ/մ^3

Շերտ 2

Խճաքարային գրունտ ավազակավային լցոնումով 25-30%: Լցոնումը բաց շագանակագույն է, թույլ խոնավ և պինդ թանձրության: Դրանք ժամանակակից չորրորդական հասակի դելյուվիալ-պրոլյուվիալ առաջացումներ են:Գրունտն ըստ շահագործման դժվարության՝ համաձայն ՍՆԻՊ IV-2-84-ի (13) IV կարգ :

Շերտի հզորությունը 1.0-3.0մ

Տեսակարար կշիռը -1.80-1.97 գ/սմ^3

Ներքին շփման անկյունը – 33-35^0

Դեֆորմացիայի մոդուլը –310կգ/սմ^2

Թույլատրելի լարումը 2.5-3.0 կգ/սմ^2

Ներքնակի գործակից -3.0տ/մ^3

ՀՀ Տավուշի մարզ Դիլիջան համայնքի Հաղարծին բնակավայրի Հովք բնակավայրի 3-րդ փողոց 51/1 հուշաղբյուրի կառուցման տարածքի ինժիներաերկրաբանական ուսումնասիրությունների հաշվետվության եզրակացություն:

Կատարված հետազոտությունների և ստացված արդյունքների վերլուծությունը բերել են հետևյալ եզրակացության.

- Տեղամասի երկրաբանական կտրվածքը ներկայացված է գրունտների 2 շերտով:
- Տեղամասում ստորերկրյա ջրերը ըստ արխիվային նյութերի գտնվում են 15 մետրից խորը հորիզոններում:
- Ուսումնասիրվող տարածքում գրունտները բարենպաստ են շինարարություն կատարելու համար, որպես հիմնատակ ծառայում են Շերտ 2 խճաքարային գրունտները, որոնք ըստ ֆոնդային տվյալների ունեն բավարար ֆիզիկամեխանիկական հատկություններ:
- Սեյսմիկ հատկության՝ ՀՀՇՆ 20.04.2020-ի տեղազննվող տարածքի գրունտները ըստ ֆիզիկամեխանիկական հատկանիշների ֆոնդային տվյալների II կարգի են
- Համաձայն ՀՀՇՆ 20.04-2020 «Երկրաշարժադիմացկունության շինարարության նախագծման նորմեր»-ի ՀՀ տարածքի սեյսմիկ գոտիավորման քարտեզի ուսումնասիրվող տարածքը գտնվում է 2-րդ սեյսմիկ գոտում, արագացման առավելագույն մեծությունը՝ Amax=0,4g և ունի 9 բալ սեյսմիկայնություն:
- Գրունտի սառչման առավելագույն խորությունը, համաձայն ՀՀՇՆ 22.01.24 նորմերի, ուսումնասիրվող տարածքում կազմում է 47սմ:
- Ֆիզիկաերկրաբանական վտանգավոր երևույթները ինչպիսիք են կարստը, սողանքը, քարաթափությունը, փլուզումը և այլն՝ բացակայում են:
- Ինժեներաերկրաբանական և հիդրոերկրաբանական պայմանները բարենպաստ են շինարարական աշխատանքներ իրականացնելու համար:

Երկրաբան՝ Հ.Տիտիզյան

Օ Գ Տ Ա Գ Ո Ր Ծ Վ Ա Ծ   Գ Ր Ա Կ Ա Ն Ո Ւ Թ Յ Ա Ն   Ց Ա Ն Կ

1.ՀՀՇՆ 22.01.24 «Շինարարական կլիմայաբանություն

2. ՀՀ կառավարության որոշում N 1530-Ն առ 04.09.2003 թ. Ինժեներաերկրաբանական հետազննությունների նյութերի փորձաքննության Կարգը

3. ՀՀ քաղաքաշինության կոմիտեի նախագահի 2022 թվականի հունիսի 21-ի N 12-Ն հրաման ՀՀՇՆ 30-02-2022 «Տարածքի բարեկարգում»

4. ԳՕՍՏ 5180-2015 Բնահողեր. Ֆիզիկական բնութագրերի լաբորատոր որոշման մեթոդներ.

5. ԳՕՍՏ 25100-2020 Բնահողեր. Դասակարգում:

6.ՀՀՇՆ 20.04.2020 Երկրաշարժադիմացկուն շինարարություն

7.ԳՕՍՏ 58325-2018 (Հողեր. Դաշտի նկարագրություն(հետազոտության) ,

8. ԳՕՍՏ 5180-2015 Բնահողեր. Ֆիզիկական բնութագրերի լաբորատոր որոշման մեթոդներ

9. ԳՕՍՏ 25100-2020 Բնահողեր. Դասակարգում.

ՀԱՅԱՍՏԱՆԻ ՀԱՆՐԱՊԵՏՈՒԹՅԱՆ ՔԱՂԱՔԱՇԻՆՈՒԹՅԱՆ ԿՈՄԻՏԵ

ԼԻՑԵՆԶԻԱ

ՔՊԼ-000804, 1-ին դաս

(սերիան, համարը, դասը)

ՔԱՂԱՔԱՇԻՆԱԿԱՆ ԳՈՐԾՈՒՆԵՈՒԹՅԱՆ ՕԲՅԵԿՏՆԵՐԻ ՀԵՏԱԽՈՒԶՄԱՆ ԵՎ ՀԵՏԱԶՆՆՄԱՆ ԾԱՌԱՅՈՒԹՅՈՒՆՆԵՐԻ ՄԱՏՈՒՑՈՒՄ

(քաղաքաշինության բնագավառում գործունեության տեսակը)

ՏՐՎԱԾ Է

2024-09-13, «ՀԱՅՐ ԵՎ ՈՐԴԻ ՏԻՏԻԶՅԱՆՆԵՐ» ՍՊԸ

(լիցենզիան տալու տարեթիվը, ամիսը, օրը, քաղաքաշինության գործունեության սուբյեկտի անվանումը,

ՀՀ, ԵՐԵՎԱՆ, ԱՎԱՆ, ԱՎԱՆ,ԲՐՅՈՒՍՈՎ, 62 Շ., 31 ԲՆ.

գտնվելու վայրը՝ այդ թվում, անհատ ձեռնարկատիրոջ դեպքում՝ անունը, ազգանունը և բնակության վայրը)

Գործողության ժամկետը՝ 13.09.2029թ.

(օրը, ամիսը, տարեթիվը)

ՀՍԿԻՉ ՀԱՄԱՐ՝ UG3D-B197-32E6-5B48

Սույն փաստաթուղթը տրված է բացառապես էլեկտրոնային եղանակով: Փաստաթղթի վավերականության ստուգումն ու էլեկտրոնային բնօրինակի ներբեռնումը հնարավոր է իրականացնել https://verify.e-gov.am Հայաստանի Հանրապետության պաշտոնական փաստաթղթերի վավերականության ստուգման միասնական համակարգի կայքում մուտքագրելով հսկիչ համարը կամ սքանավորելով արագ արձագանքման ծածկագիրը (QR Code):

ՇՐՋԱԿԱ ՄԻՋԱՎԱՅՐԻ ՊԱՀՊԱՆՈՒՄ

«Դիլիջան համայնքի Հովք բնակավայրում հուշաղբյուրի կառուցման աշխատանքների նախագծանախահաշվային փաստաթղթերի մշակում և կազմում» ծառայությունների կառուցման աշխատանքների շինարարության ժամանակ անհրաժեշտ է հատուկ ուշադրություն դարձնել շրջակա միջավայրի վրա: Աշխատանքի կատարման ժամանակ անհրաժեշտ է խնամքով վերաբերվել մոտակա ծառերին և թփերին, զերծ մնալ ծառահատումներից, պահպանելով նրանց վնասումից և ոչնչացումից: Աշխատանքների ավարտից հետո անհրաժեշտ է մաքրել շրջակա տարածքը ավելորդ գրունտից և շին. աղբից, նրանց բեռնումով տեղափոխումով լցակույտ:

Շին. կազմակերպության աշխատողները և ղեկավարները պետք է միշտ հիշեն շրջակա միջավայի պահպանման մասին:

Շինարարության ժամանակ հաշվի առնել գոյություն ունեցող ստորգետնյա կոմունիկացիաները (գազատար, ջրատար, խողովակաշարեր, կապի և էլեկտրո մալուխներ) անհրաժեշտության դեպքում տեղյակ պահել համապատասխան կազմակերպություններին:

Նախագծային փուլում հետազոտական աշխատանքների իրականացումը հնարավոր չէ պարզել ճանապարհի օտարման գոտում գոյություն ունեցող ինժեներական կոմունիկացիաների տեղադիրքը և վիճակը:

Համայնքը չունենալով համապատասխան գծագրեր և փաստաթղթեր չեն կարող հստակ տալ տեղեկատվություն առկա կոմունիկացիաների վերաբերյալ, ուստի շինարարության ընթացքում հնարավոր է առաջանալ կոմունիկացիաների վերանորոգում, տեղափոխման և այլ աշխատանքների անհրաժեշտություն, հաշվի առնելով վերը նշվածը, շինարարության ժամանակ հնարավոր է առաջանան ծավալների փոփոխություն և լրացուցիչ աշխատանքների անհրաժեշտություն:

Այքավայրը գտնվում է բնակելի տարածքից 7 կմ հեռավորության վրա:

«ՌԱՖ-ԱՎՈ» ՍՊԸ տնօրեն՝ Ռ.Հերգնյան

ա/ Նախագծման համար հիմք հանդիսացող նյութերի տեխնիկական բնութագրերին ներկայացվող պահանջները:

Աշխատանքային նախագծում նախատեսվող նյութերի,պատրաստվածքների,կոնստրուկցիաների և հանգույցների որոկական ցուցանիշները,ձեռք բերվող ապրանքի պարամետրերը, փաթեթավորումը, բեռնաթափումը,պահպանումը,պայմանական նշանները,ծառայության երաշխիքային ժամկետները,ինչպես նաև զննում առարկայի այլ հատկանիշներին վերաբերվող պայմանները ընդունված են ՀՀ-ում գործող ստանդարտների տեխնիկական պայմանների պահանջներին համաձայն:Կառույցի համար օգտագործվող նյութի,պատրաստվածքների,կոնստրուկցիաների և հանգույցների տեխնիկական բնութագրերը սահմանող ստանդարտների,տեխնիկական և այլ նորմատիվ անվանումները բերված են կառույցի աշխատանքային գծագրերում և դրանցից բխող պահանջներում պարտադիր են կառույցի շինարարական աշխատանքներն իրականացնող կապալառուների համար:

Կապալառուն պարտավոր է նյութերը, կոնտրուկցիաները, պատրաստվածքները,հանգույցները, սարքերն ու սարքավորումներն օգտագործել դրանց հավաստագրերի առկայությամբ,ՀՀ-ում գործող ստանդարտների,տեխնիկական պայմանների և այլ նորմատիվ ակտերի պահանջներին խիստ համապատասխան:

Կապալառուն համաձայն ՀՀ-ում գործող ստանդարտների,տեխնիկական պայմանների և այլ նորմատիվ ակտերի պահանջները,պարտավոր է պահպանել օգտագործվող նյութերի, կոնտրուկցիաների, հանգույցների տեղափոխման, պահպանման և օգտագործման կանոների պահանջները:

բ/ Կապալի օբյեկտի, դրա առանձին մասերի և օգտագործման նյութերի երաշխիքային ժամկետներին ներկայացվող պահանջները:

Կապալի օբյեկտին, դրա առանձին մասերին և օգտագործվող նյութերին ներկայացվող երաշխիքային նվազագույն ժամկետը սահմանվում է 2 տարի:

Կապալառուի կողմից կատարած աշխատանքի որակը պետք է համապատասխանի կապալի պայմանագրի պահանջների,նախագծային լուծումներին,օգտագործվող նյութերի, կոնստուկցիաների, պատրաստվածքների, հանգույցների և աշխատանքների համար սահմանված ՀՀ-ում գործող ու նախագծերի համար կիրառված ստանդարտների, տեխնիկական և աշխատանքային տեխնոլոգիաների պայմանների պահանջներին ու տեխնիկական բնութագրերին: Կապալառուն կատարած աշխատանքների արդյունքը պատվիրատուին շահագործման հանձնելու պահին , պետք է ապահովի պայմանագրով սահմանված բոլոր պայմանները: Եթե աշխատանքի արդյունքի համար օրենքով, այլ ակտերով, կապալի պայմանագրով սահմանվել է երաշխիքային ժամկետ, ապա կառույցը շահագործման հանձնելու պահին, ինչպես նաև երաշխիքային ժամկետի ամբողջ ընթացքում, աշխատանքների արդյունքը և որոկը պետք է համապատասխանի պայմանագրի պայմաններին ու պահանջներին, նախագծային սահմաններին:

Ըստ քաղաքացիական օրենսգրքի , երաշխիքային ժամկետը այն ժամանակահատվածն է , որի ընթացքում ապրանքը, աշխատանքի արդյունքը, ծառայությունը պետք է համապատասխանեն առք ու վաճառքի պայմանագրի որակական պահանջներին, պետք է պահպանեն իրենց սպառողական հատկանիշները, պայմանով, եթե պահպանվում են շահագործման և օգտագործման կանոնները:

Երաշխիքային ժամկետ սահմանվում է երկարաժամկետ օգտագործման և պահպանման համար նախատեսված արտադրանքի համար, որոնք սահմանվում են ՀՀ տարածքում գործող ստանդարտներում, տեխնիկական պայմաններում և այլ նորմատիվ ակտերում:

Աշխատանքային ընդհանուր արդյունքի համար երաշխիքային ժամկետ է սահմանվում երկու տարի, եթե այլ ժամկետ սահմանված չէ օրենքով կամ պայմանագրով: Երաշխիքային ժամկետը սկսվում է այն օրվանից, երբ պատվիրատուն ընդունել է կամ պետք է ընդուներ կատարված աշխատանքի արդյունքը, եթե այլ բան նախատեսված չէ կապալի պայմանագրով:

Աշխատանքի արդյունքում երաշխիքային ժամկետում, եթե հայտնաբերվել են թերություններ, ոչ պատշաճ իրականացման պարագայում, պատվիրատուն պետք է աշխատանքի արդյունքի թերությունների հետ կապված պահանջներ ներկայացնի աշխատանքի արդյունքը հանձնելու օրվանից երկու տարի ժամկետում: Այն նկատված թերությունները, որոնց համար պատասխանատվություն է կրում կապալառուն և առանց թերությունների վերացման կառույցը չի կարող շահագործվել, երաշխիքային ժամկետը ընդհատվում է այնքան ժամանակով մինչև վերացվեն թերությունները:

Այն դեպքում, երբ աշխատանքի արդյունքի համար երաշխիքային ժամկետը չի սահմանվել, պատվիրատուն կարող է աշխատանքի արդյունքի թերությունների հետ կապված պահանջ ներկայացնել պայմանով, եթե դրանք հայտաբերված լինեն ողջամիտ ժամկետում աշխատանքի արդյունքը հանձնելու օրվանից երկու տարվա սահմաններում, եթե այլ ժամկետ սահմանված չէ օրենքով, պայմանագրով:

Գ. Շինարարական աշխատանքների կատարման համար պահանջվող լիցենզիայի և աշխատանքային ռեսուրսների ներկայացվող պահանջները.

Տվյալ նախագծով կառույցի շինարարական աշխատանքները իրականացնելու համար Պատվիրատուն կապալառու մասնակիցների համար պետք է սահմանի որոկական չափանիշներ այդ թվում՝

- աշխատանքների կատարման համար լիցենզիաների ցանկ
- աշխատանքների իրականացման ռեսուրսներ
- տեխնիկական միջոցներ

Կառույցի բնույթից և սույն նախագծային փաստաթղթերում ներառված աշխատանքների տեսականուց կախված կապալառուն պետք էունենա տարբեր աշխատանքների կատարման համար, լիցենզավորման կարգով սահմանված, հետևյալ ոլորտի լիցենզիան՝բնակելի,հասարակական և արտադրական:

- աշխատանքների կատարման համար կապալառուն պետք է ունենա ինժեներական անձնակազմ, որոնց միջին մասնագիտական ստաժը կազմում է առնվազն 3 տարի:

. Պայմանագրով նախատեսված սույն նախագծի բնույթին համապատասխան աշխատանքների կատարման և յուրաքանչյուր մասնագիտական աշխատանքի իրականացման համար,կապալառուն պետք է համալրված լինի ինժեներատեխնիկական մասնագիտական կազմով և համապատասխան որակավորում ունեցող երեք տարվա անընդմեջ մասնագիտական աշխատանքային ստաժով մեկական մասնագետներ՝ բնակելի, հասարակական և արտադրական ոլորտի համար:

. Կառույցի բնույթի, աշխատանքների կատարման տեխնոլոգիական առանձնահատկություններից ելնելով կապալառուն պետք է ունենա համապատասխան մեքենա-մեխանիզմներ,սարքավորումներ, գործիքներ, նյութեր:

Կապալառուն մինչև շինարարական աշխատանքների սկսելը պարտավոր է պատվիրատուին ներկայացնի իր կողմից մշակված <<>Շինարարական աշխատանքների կազմակերպման /արտադրության/ նախագիծ>>:

Համաձայն <<Շինարարական որոկի տեխնիկական հսկողության իրականացման>> ,<<Շինարարության նկատմամբ հեղինակային հսկողության իրականացման>> իրահանգների կառուցապատողը /պատվիրատուն/ պարտավոր է կառույցի ամբողջ շինարարության ընթացքում ապահովելու տեխնիկական և հեղինակային հսկողությունների իրականացում:

<<>Քաղաքաշինության մասին>> ՀՀ օրենքի,իրականացման նորմատիվային պահանջների ապահովման պայմաններով կառույցը շահագործման հանձնելուց հետո, կառույցի պահպանման ,նորմալ շահագործման պայմաններն ապահովելու ըստ գործող կարգերի նորոգման, վերականգման անհրաժեշտ աշխատանքներն իրականացնելուպարտավորությունները կրում է շահագործող կազմակերպությունը:

Կազմեց Ռ.Հերգնյան

ՏԵԽՆԻԿԱԿԱՆ ԲՆՈՒԹԱԳԻՐ

«Դիլիջան համայնքի Հովք բնակավայրում հուշաղբյուրի կառուցման աշխատանքների նախագծանախահաշվային փաստաթղթերի մշակում և կազմում» ծառայությունների կառուցման աշխատանքների

Նախատեսվող աշխատանքներ

- Տարածքի բարեկարգում (մոտ 200 քմ)
- Անվանագիր հուշապատի կառուցում
- Թեքահարթակների և աստիճանների կառուցում (բազալտից, մոտ 35 քմ)
- Տարածքի սալապատում (բազալտից, մոտ 64 քմ)
- Ցայտաղբյուրի կառուցում 2հատ
- Նստարանների տեղադրում (բազալտից, առնվազն 4-5 հատ)
- Խաչքար հուշաքարի տղադրում
- Ծաղկանոցների կառուցում 2 հատ)
- Աղբամանների տեղադրում (առնվազն 3 հատ)
- Արտաքին լուսավորության ցանցի ապահովում
- Դեկորատիվ ծառերի և թփերի տնկում

Կատարման ենթակա (նախատեսվող) աշխատանքների համառոտ բնութագիրը

Աշխատանքների իրականացման պահանջվող հաշվարկային ժամկետը 95օր ։

Աշխատանքների կատարման համար պահանջվող մեքենասարքավորումների, տեխնիկական միջոցների ցանկ

	Տեխնիկական մջջոցների, այդ թվում ուժային ավտոմեքենաների		
հ/հ	անվանումը	տիպը	պահանջվող քանակը
1	Բեռնատար	ցանկացած	1
1	Տոփանիչ մեխանիզմներ	ցանկացած	1
1	էքսկավատոր 0.25 մ3 անվադողերի վրա	ցանկացած	1

Աշխատանքների կատարման համար պահանջվող լիցենզիաներ

Քաղաքաշինության բնագավառում շինարարության իրականացում.

Բնակելի հասարակական և արտադրական **1-ին դասի**, արտաքին ջրամատակարարում ջրահեռացում **1-ին կամ 2-րդ դասի**։

Պայմանագրի կատարման համար պահանջվող աշխատանքային ռեսուրսների նվազագույ նպահանջներն են՝

- առնվազն մեկ աշխատակից, որը պետք է ունենա **բարձրագույն մասնագիտական կրթություն, ինժեներ շինարար, ինժիներ -հիդրոտեխնիկ**

«ՌԱՖ-ԱՎՌ» ՍՊԸ ՏՆՕՐԵՆ՝
Ռ.ՀԵՐԳՆՅԱՆ

ԲԱՑԱՏՐԱԳԻՐ

ՀՀ Տավուշի մարզի Դիլիջանի համայնքապետարանը նախատեսում է Դիլիջան համայնքի Հովք գյուղի 3-րդ փողոցի 51/1 հողամասում «Հուշաղբյուրի կառուցման» աշխատանքներ: Նախագիծը մշակվել է «ՌԱՖ-ՍՎՌ» ՍՊԸ-ի կողմից, լից թիվ ՔՊԼ 003058-05-06-08-10 ԱՐՏ ՃԲԴ-Ա-026 ԿԵԴ-Ա2-017, որի համար հիմք են հանդիսացել Դիլիջանի համայնքապետարանի կողմից մրցույթի հրավերը գնումներին մասնակցելու ինչպես նաև ՀՀ տարածքում գործող շինարարական նորմերի և շինարարության բնագավառում ղեկավար փաստաթղթերի պահանջները:

Նախատեսվում է՝

- իրականացնել հողային աշխատանքներ հարթեցումով նախագծվող հուշարձանի տարածքում, տարածքից դուրս, կատարել հողի լիցք
- նախագծվող հուշարձանի տարածքի հետևով իրականացնել սելավատար կիսախողովակ Φ=400մմ 100 մմ խճի վրա, սկզբնային հատվածում տեղադրել դրենաժային խողովակ, որի եզրերով տանել միմյանց շերտապողպատներով (460*50*4մմ քայլը40մմ) եռակցած անկյունակներ (50*50*5մմ)
- տարածք ցայտաղբյուրների համար խմելու ջուր մտցնել առկա ջրի կետից հս-արմ հատվածում գտնվող, ճանապարհի տակով 1000մմ փորելով, ավազի շերտի վրա տեղադրելով Φ=20մմ խողովակ
- հուշարձանի տարածքի սահմանագծով իրականացնել բ/բետոնե ժապավենային հիմքեր B12.5 դասի բետոնով 450*700մմ, 100մմ խճային շերտի վրա
- բ/բետոնե հիմքի վրա իրականացնել ե/բետոնե ժապավենային հիմքեր B25 դասի բետոնով 300*400մմ
- իրականացնել հուշարձանի հիմքեր բ/բետոնից և ե/բետոնից 600*600*3500մմ չափերի
- իրականացնել 2 հատ 220*200մմ չափսի ե/բ սյուն 1 հատ 240*200մմ չափսի ընդհանուր 2,4մ բարձրությամբ
- իրականացնել սալվածք հետևյալ շերտերով՝ 100մմ բազալտի խիճ, 150մմ բետոնի նախապատրաստական շերտ, 100մմ ամրանավորված բետոնե սալ, 30մմ ց/ա հարթեցնող շերտ, 30մմ բազալտե երեսպատում
-ժապավենային հիմքերի վրա իրականացնել 220մմ հաստությամբ տուֆ քարով շար, երեսպատելով բազալտե սալերով, պատի վրա տեղադրելով 40մմ հաստությամբ բազալտե ծածկասալ
- պարսպի անկյուններում տեղադրել 4 լուսայուն, LED լուսատուներով
- հուշարձանը երեսպատել սև տուֆե, բազալտե և տրավերտինե սալերով
- տեղադրել սև տուֆ քարից հուշարձանի վերին գոտին, և տրավերտինից՝ կամարը
- տարածքում տեղադրել բազալտից ցայտաղբյուր 2 հատ
- տարածքի մուտքային հատվածում իրականացնել Մայթի, բետոնե, ձևավոր, երկրորդ շերտը մոխրագույն, 60մմ սալվածք, 50մմ ավազի և 100մմ խճային շերտի վրա
- տարածքում տեղադրել 4 հատ նստարան և 3 հատ աղբաման (Magnon)

Հուշարձանի կառուցման աշխատանքներն իրականացնել 12 շաբաթում:

«ՌԱՖ-ՍՎՌ» ՍՊԸ տնօրեն՝ Ռ.Հերգնյան

Գլխաթերթ

Անվանացանկ	
N	Էջի անվանում
1	Գլխաթերթ
2	Իրադրության հատակագիծ 1:5000
3	Իրադրության հատակագիծ 1:1000
4	Գլխավոր հատակագիծ Մ1:200
5	Գեոդեզիական հանույթ Մ1:1000
6	Հողային աշխատանքենր Մ1:150
7	Հիմքերի հատակագիծ Մ1:50
8	Հիմքերի հատակագիծ Մ1:50
9	Երեսպատման և լուսատուների տեղադրման հատակագիծ Մ1:50
10	Հուշարձանի երեսպատման և սալարկման հատակագծեր Մ1:10
11	Հուշարձանի քարերի տեղադրման հատակագիծ Մ1:50 Բազրիք Մ 1:30
12	Ճակատներ Մ1:50
13	Ճակատներ Մ1:50
14	Կտրվածք 1-1 Մ1:50, Դրվագ-1 Մ1:20, Լուսայուն Մ1:50
15	Հուշարձանի ճակատ-1 Մ1:20
16	Հուշարձանի ճակատներ 2,3,4 Մ1:20
17	Հուշարձանի կտրվածքներ 1-1, 2-2 Մ1:20
18	Արանավորված էլեմենտներ Մ1:20
19	Սելավատարի և ջրի խողովակի իրականացման հատակագիծ Մ1:400
20	Գլխավոր հատակագիծ Մ1:100
21	Բազալտե ցայտաղբյուր Մ1:20
22	Եռաչափ տեսքեր
23	Եռաչափ տեսքեր
24	Եռաչափ տեսքեր
25	Եռաչափ տեսքեր
26	Եռաչափ տեսքեր
27	Եռաչափ տեսքեր
28	Եռաչափ տեսքեր
29	Շինաշխատանքների իրականացման հատակագիծ Մ1:100
30	Անվտանգության իրահանգներ
31	Մեքենա-մեխանիզմներ
32	Շինաշխատանքների կազմակերպման սխեմա
33	Օրացուցային գրաֆիկ

Դիտարկվող տարածք

ԲԱՑԱՏՐԱԳԻՐ

ՀՀ Տավուշի մարզի Դիլիջանի համայնքապետարանը նախատեսում է Դիլիջան համայնքի Հովք գյուղի 3-րդ փողոցի 51/1 հողամասում «Հուշաղբյուրի կառուցման» աշխատանքներ: Նախագիծը մշակվել է «ՌԱՖ-ՍՎՈ» ՍՊԸ-ի կողմից, լից թիվ ՔՊԼ 003058-05-06-08-10 ԱՐՏ ՃԲԴ-Ա-026 ԿԵԴ-Ա2-017, որի համար հիմք են հանդիսացել Դիլիջանի համայնքապետարանի կողմից մրցույթի հրավերը գնումներին մասնակցելու ինչպես նաև ՀՀ տարածքում գործող շինարարական նորմերի և շինարարության բնագավառում ղեկավար փաստաթղթերի պահանջները:

Նախատեսվում է՝
- իրականացնել հողային աշխատանքներ հարթեցումով նախագծվող հուշարձանի տարածքում, տարածքից դուրս, կատարել հողի լիցք
- նախագծվող հուշարձանի տարածքի հետևով իրականացնել սելավատար կիսախողովակ Φ=400մմ 100 մմ խճի վրա, սկզբնային հատվածում տեղադրել դրենաժային խողովակ, որի եզրերով տանել միմյանց շերտապողպատներով (460*50*4մմ քայլը40մմ) եռակցած անկյունակներ (50*50*5մմ)
- տարածք ցայտաղբյուրների համար խմելու ջուր մտցնել առկա ջրի կետից հս-արմ հատվածում գտնվող, ճանապարհի տակով 1000մմ փորելով, ավազի շերտի վրա տեղադրելով Φ=20մմ խողովակ
- հուշարձանի տարածքի սահմանագծով իրականացնել բ/բետոնե ժապավենային հիմքեր B12.5 դասի բետոնով 450*700մմ, 100մմ խճային շերտի վրա
- բ/բետոնե հիմքի վրա իրականացնել ե/բետոնե ժապավենային հիմքեր B25 դասի բետոնով 300*400մմ
- իրականացնել հուշարձանի հիմքեր բ/բետոնից և ե/բետոնից 600*600*3500մմ չափսերի
- իրականացնել 2 հատ 220*200մմ չափսի ե/բ սյուն 1 հատ 240*200մմ չափսի ընդհանուր 2,4մ բարձրությամբ
- իրականացնել սալվածք հետևյալ շերտերով 100մմ բազալտի խիճ, 150մմ բետոնի նախապատրաստական շերտ, 100մմ ամրանավորված բետոնե սալ, 30մմ g/ա հարթեցնող շերտ, 30մմ բազալտե երեսպատում
-ժապավենային հիմքերի վրա իրականացնել 220մմ հաստությամբ տուֆ քարով շար, երեսպատելով բազալտե սալերով, պատի վրա տեղադրելով 40մմ հաստությամբ բազալտե ծածկասալ
- պարսպի անկյուններում տեղադրել 4 լուսայուն, LED լուսատուներով
- հուշարձանը երեսպատել սև տուֆե, բազալտե և տրավերտինե սալերով
- տեղադրել սև տուֆ քարից հուշարձանի վերին գոտին, և տրավերտինից կամարը
- տարածքում տեղադրել բազալտից ցայտաղբյուր 2 հատ
- տարածքի մուտքային հատվածում իրականացնել Մայթի, բետոնե, ձևավոր, երկրորդ շերտը մոխրագույն, 60մմ սալվածք, 50մմ ավազի և 100մմ խճային շերտի վրա
- տարածքում տեղադրել 4 հատ նստարան և 3 հատ աղբաման (Magnon)

Հուշարձանի կառուցման աշխատանքերն իրականացնել 12 շաբաթում:

Հողային աշխատանքները իրականացնելու ժամանակ խորհրդակցել ինժեներ երկրաբանի հետ և հիմքերի բետոնացման աշխատանքների իրականացումը սկսել նախագծող մասնագետի հետ խորհրդակցելուց հետո

Տնօրեն		Ռ. Հերգնյան	Ճարտարապետական մաս		ՓՈՒԼ ԱՆ
Նախ. Գ. Ի.		Ա. Հերգնյան	ՀՀ մարզ՝ Տավուշ, համայնք՝ Դիլիջան գյուղ Հովք 3-րդ փողոց 51/1 հողամաս «Հուշաղբյուրի կառուցման» Աշխատանքային նախագիծ		
Նախ. ճարտ.		Հ. Կոտոլկյան			
Նախ. կոնստր.		Մ. Աղդայյան	Գլխաթերթ	Թերթ	Թերթեր
<<ՌԱՖ-ԱՎՈ>> ՍՊԸ ԼԻՑ. ՔՊԼ-003058-05-06-08-10, Արտ ՃԲԴ-Ա-026 , ԿԵԴ-Ա2-017				1	33

Իրադրության հատակագիծ 1:5000

Դիտարկվող տարածք
Ծածկագիր 11-044-0516-0002
Մակերես 0.0139հա

Տնօրեն		Ռ. Հերգնյան	Ճարտարապետական մաս		ՓՈՒԼ ԱՆ
Նախ. Գ. Ի.		Ա. Հերգնյան	ՀՀ մարզ՝ Տավուշ, համայնք՝ Դիլիջան գյուղ Հովք 3-րդ փողոց 51/1 հողամաս «Հուշաղբյուրի կառուցման» Աշխատանքային նախագիծ		
Նախ. ճարտ.		Հ. Կոտոլկյան			
Նախ. կոնստր.		Մ. Աղդալյան	Իրադրության հատակագիծ 1:5000	Թերթ	Թերթեր
<<ՌԱՖ-ԱՎՌ>> ՍՊԸ ԼԻՑ. ՔՊԼ-003058-05-06-08-10, Արտ ՃԲԴ-Ա-026 , ԿԵԴ-Ա2-017				2	33

Իրադրության հատակագիծ 1:1000

Տնօրեն		Ռ. Հերգնյան	Ճարտարապետական մաս	ՓՈՒԼ ԱՆ
Նախ. Գ. Ի.		Ա. Հերգնյան	ՀՀ մարզ՝ Տավուշ, համայնք՝ Դիլիջան գյուղ Հովք 3-րդ փողոց 51/1 հողամաս «Հուշաղբյուրի կառուցման» Աշխատանքային նախագիծ	
Նախ. ճարտ.		Հ. Կոտոլյան		
Նախ. կոնստր.		Մ. Աղդալյան	Իրադրության հատակագիծ 1:1000	Թերթ / Թերթեր
<<ՌԱՖ-ԱՎՈ>> ՍՊԸ ԼԻՑ. ՔՊԼ-003058-05-06-08-10, Արտ ՃԲԴ-Ա-026 , ԿԵԴ-Ա2-017			3	33

Գլխավոր հատակագիծ Մ1:200

Հաստատում է՝

Գավառ համայնքի ղեկավար_______________Դավիթ Սարգսյան

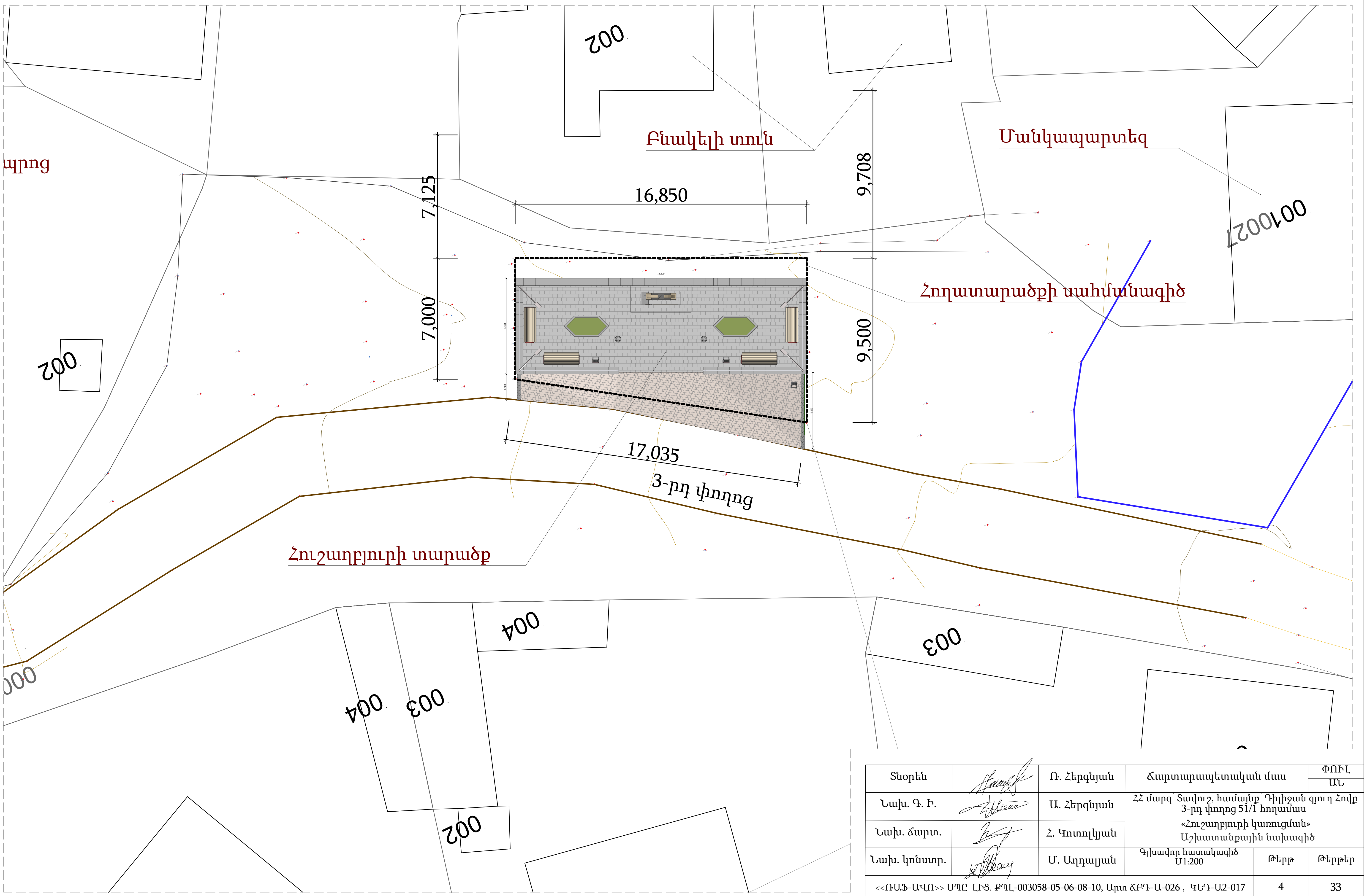

Տնօրեն		Ռ. Հերգնյան	Ճարտարապետական մաս	ՓՈՒԼ ԱՆ
Նախ. Գ. Ի.		Ա. Հերգնյան	ՀՀ մարզ՝ Տավուշ, համայնք՝ Դիլիջան գյուղ Հովք 3-րդ փողոց 51/1 հողամաս «Հուշաղբյուրի կառուցման» Աշխատանքային նախագիծ	
Նախ. ճարտ.		Հ. Կոտոլկյան		
Նախ. կոնստր.		Մ. Աղդալյան	Գլխավոր հատակագիծ Մ1:200	Թերթ	Թերթեր
<<ՌԱՖ-ԱՎՈ>> ՍՊԸ ԼԻՑ. ՔՊԼ-003058-05-06-08-10, Արտ ՃԲԴ-Ա-026 , ԿԵԴ-Ա2-017				4	33

Գեոդեզիական հանույթ Մ1:1000

N

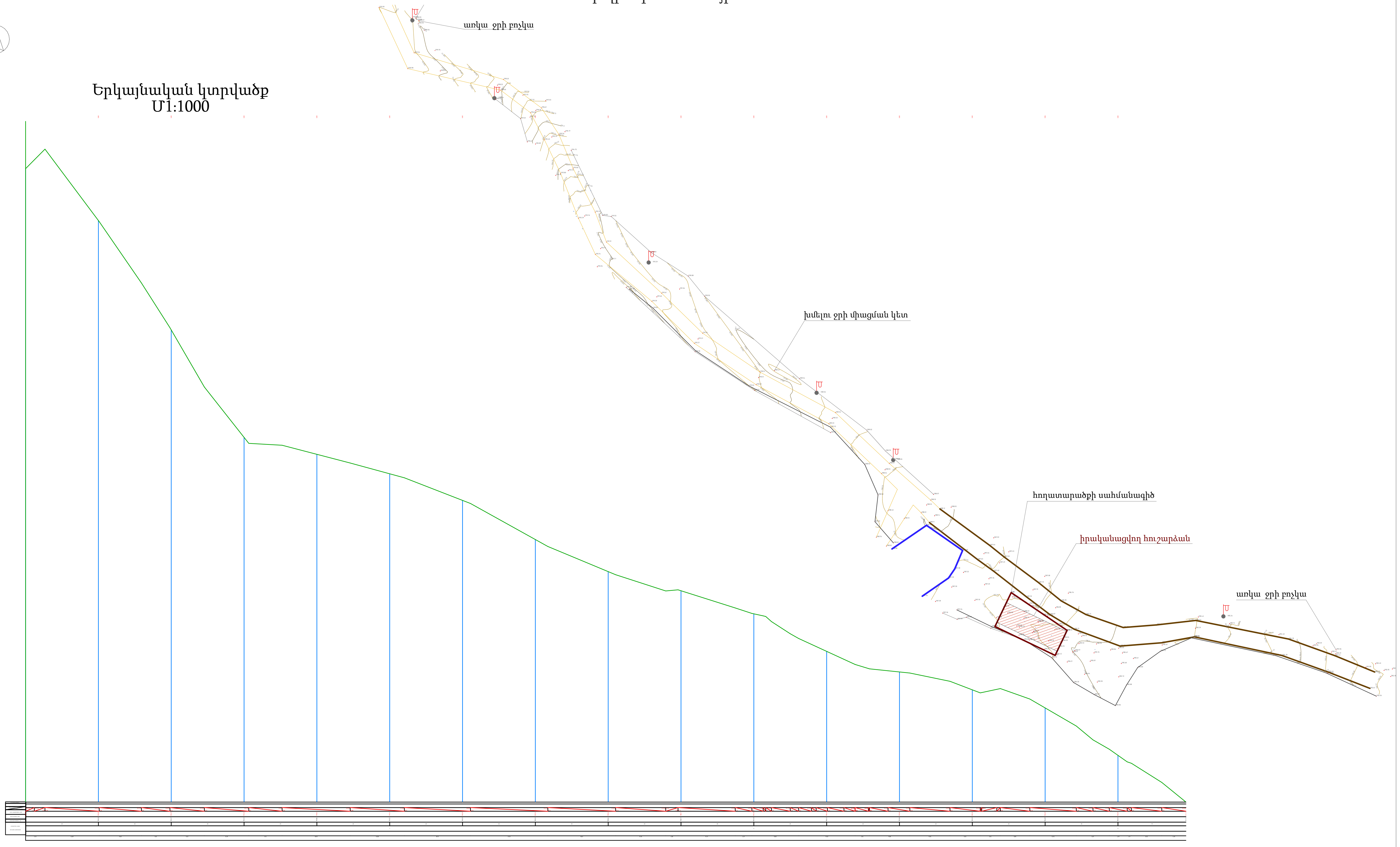

Երկայնական կտրվածք
Մ1:1000

Տնօրեն		Ռ. Հերգնյան	Ճարտարապետական մաս	ՓՈՒԼ ԱՆ
Նախ. Գ. Ի.		Ա. Հերգնյան	ՀՀ մարզ՝ Տավուշ, համայնք՝ Դիլիջան գյուղ Հովք 3-րդ փողոց 51/1 հողամաս «Հուշաղբյուրի կառուցման» Աշխատանքային նախագիծ	
Նախ. ճարտ.		Հ. Կոտոլկյան		
Նախ. կոնստր.		Մ. Աղդալյան	Գեոդեզիական հանույթ Մ1:1000	Թերթ | Թերթեր
<<ՌԱՖ-ԱՎՈ>> ՍՊԸ ԼԻՑ. ՔՊԼ-003058-05-06-08-10, Արտ ՃԲԴ-Ա-026 , ԿԵԴ-Ա2-017				5 | 33

Հողային աշխատանքենր Մ1:150

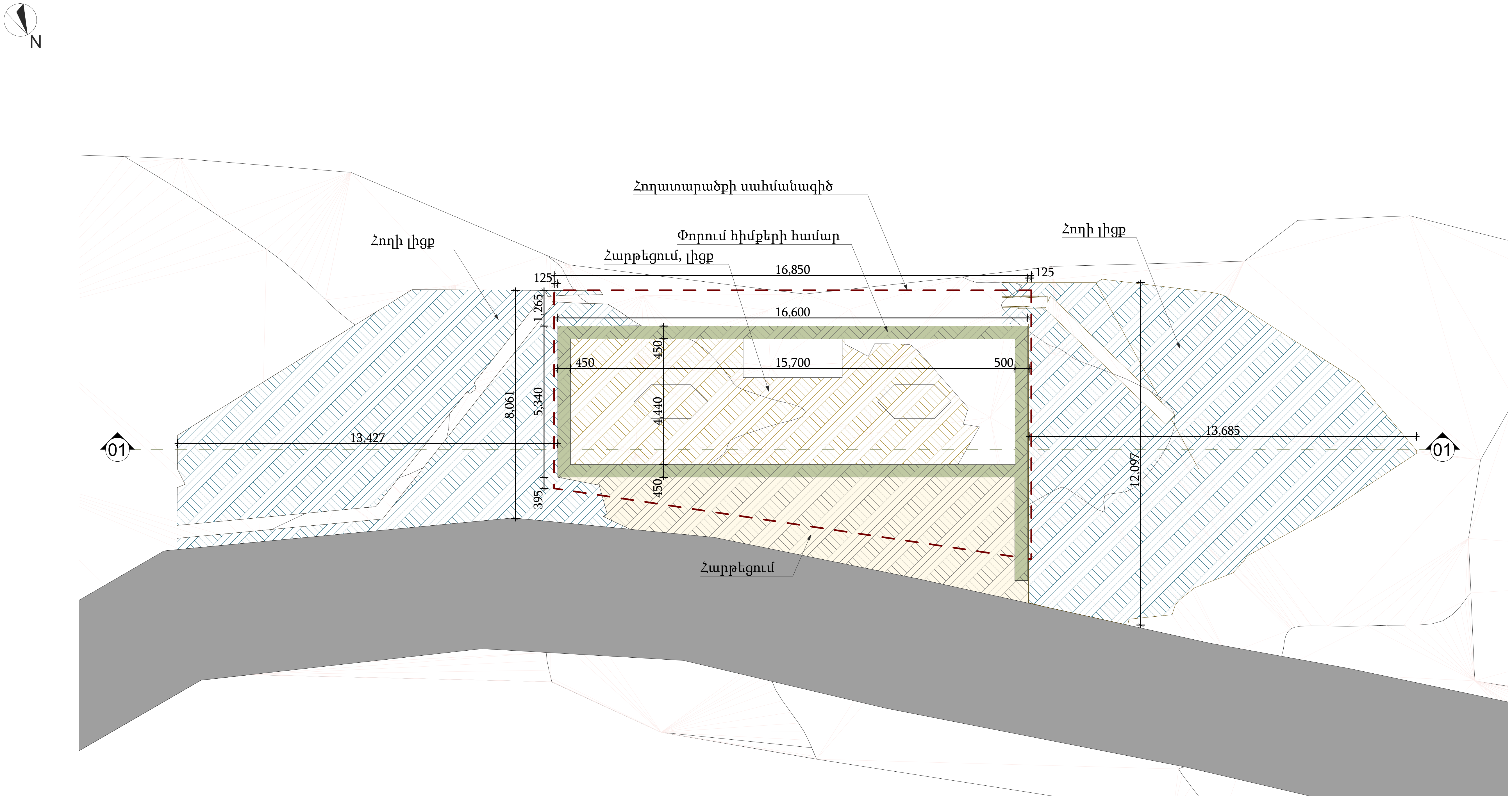

Կտրվածք 1-1 Մ1:200

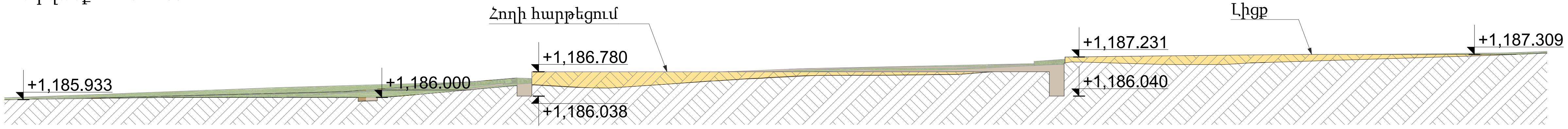

Հողային աշխատանքները իրականացնելու ժամանակ խորհրդակցել ինժեներ երկրաբանի հետ և հիմքերի բետոնացման աշխատանքների իրականացումը սկսել նախագծող մասնագետի հետ խորհրդակցելուց հետո

Տնօրեն		Ռ. Հերգնյան	Ճարտարապետական մաս	ՓՈՒԼ ԱՆ
Նախ. Գ. Ի.		Ա. Հերգնյան	ՀՀ մարզ՝ Տավուշ, համայնք՝ Դիլիջան գյուղ Հովք 3-րդ փողոց 51/1 հողամաս «Հուշաղբյուրի կառուցման» Աշխատանքային նախագիծ	
Նախ. ճարտ.		Հ. Կոտոլկյան		
Նախ. կոնստր.		Մ. Աղդալյան	Հողային աշխատանքենր Մ1:150	Թերթ / Թերթեր
<<ՌԱՖ-ԱՎՈ>> ՍՊԸ ԼԻՑ. ՔՊԼ-003058-05-06-08-10, Արտ ՃԲԴ-Ա-026 , ԿԵԴ-Ա2-017			6	33

Հիմքերի հատակագիծ Մ1:50

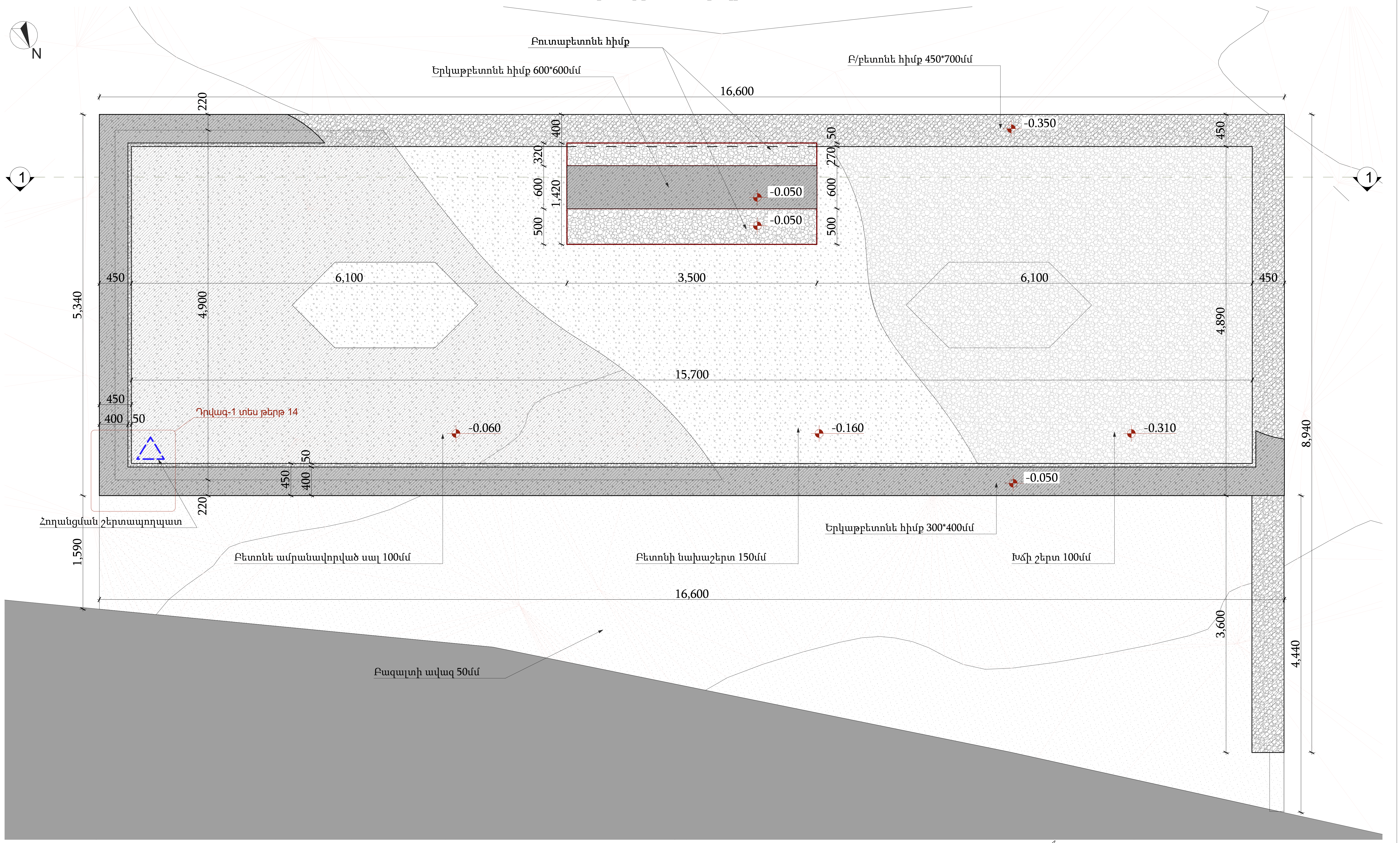

Հողային աշխատանքները իրականացնելու ժամանակ խորհրդակցել ինժեներ երկրաբանի հետ և հիմքերի բետոնացման աշխատանքների իրականացումը սկսել նախագծող մասնագետի հետ խորհրդակցելուց հետո

Հողանցման համար շերտապողպատ, -0.800մմ նիշի վրա

տես թերթ 14ում

Տնօրեն		Ռ. Հերգնյան	Ճարտարապետական մաս	ՓՈՒԼ / ԱՆ
Նախ. Գ. Ի.		Ա. Հերգնյան	ՀՀ մարզ՝ Տավուշ, համայնք՝ Դիլիջան գյուղ Հովք 3-րդ փողոց 51/1 հողամաս «Հուշաղբյուրի կառուցման» Աշխատանքային նախագիծ	
Նախ. ճարտ.		Հ. Կոտոլկյան		
Նախ. կոնստր.		Մ. Աղդալյան	Հիմքերի հատակագիծ Մ1:50	Թերթ / Թերթեր
<<ՌԱՖ-ԱՎՈ>> ՍՊԸ ԼԻՑ. ՔՊԼ-003058-05-06-08-10, Արտ ՃԲԴ-Ա-026 , ԿԵԴ-Ա2-017				7 / 33

Հիմքերի հատակագիծ Մ1:50

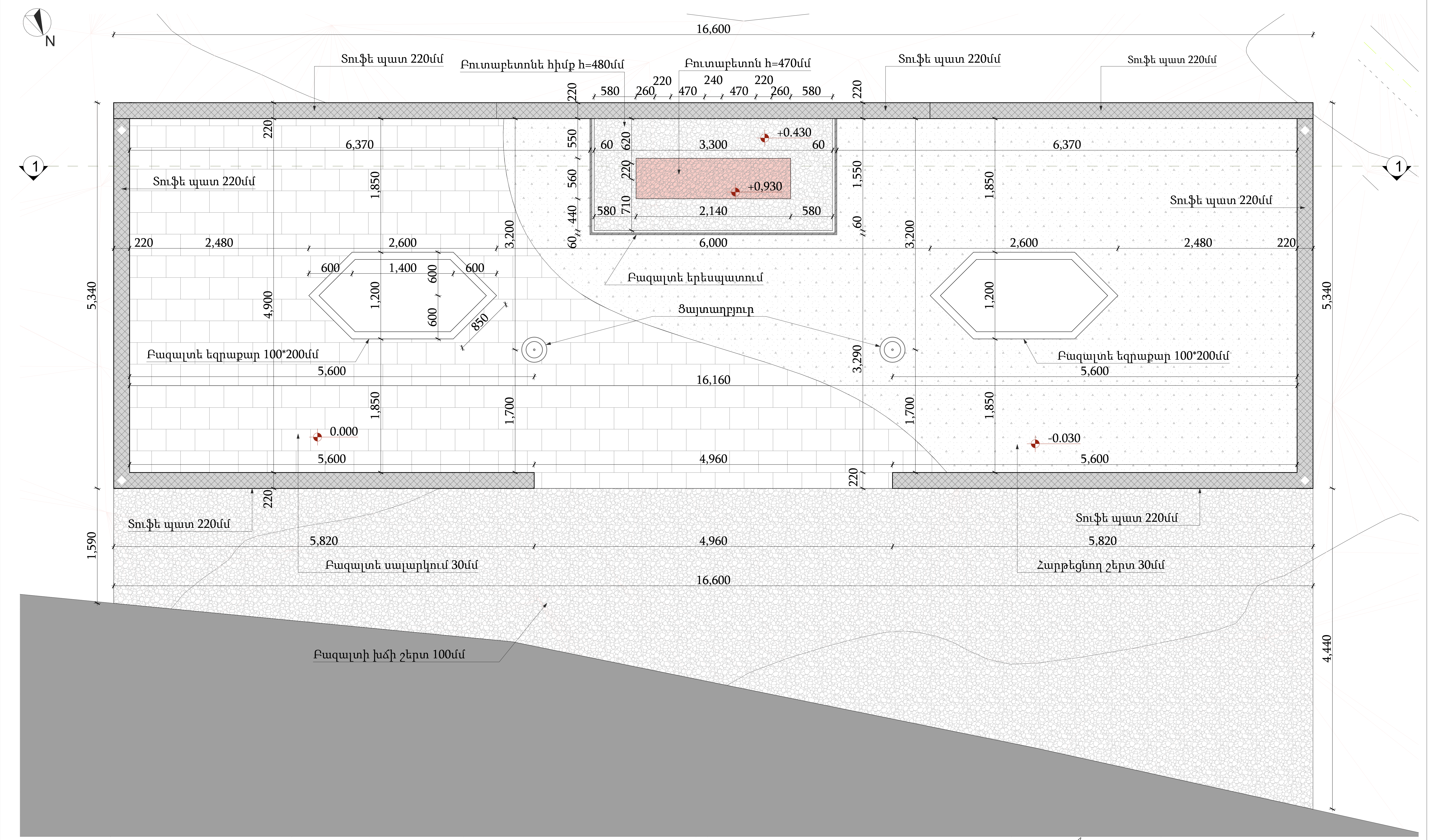

Տնօրեն		Ռ. Հերգնյան	Ճարտարապետական մաս	ՓՈՒԼ ԱՆ
Նախ. Գ. Ի.		Ա. Հերգնյան	ՀՀ մարզ՝ Տավուշ, համայնք՝ Դիլիջան գյուղ Հովք 3-րդ փողոց 51/1 հողամաս «Հուշաղբյուրի կառուցման» Աշխատանքային նախագիծ	
Նախ. ճարտ.		Հ. Կոտոլյան		
Նախ. կոնստր.		Մ. Աղդալյան	Հիմքերի հատակագիծ Մ1:50	Թերթ / Թերթեր
<<ՌԱՖ-ԱՎՈ>> ՍՊԸ Լից. ՔՊԼ-003058-05-06-08-10, Արտ ՃԲԴ-Ա-026 , ԿԵԴ-Ա2-017			8	33

Երեսպատման և լուսատուների տեղադրման հատակագիծ Մ1:50

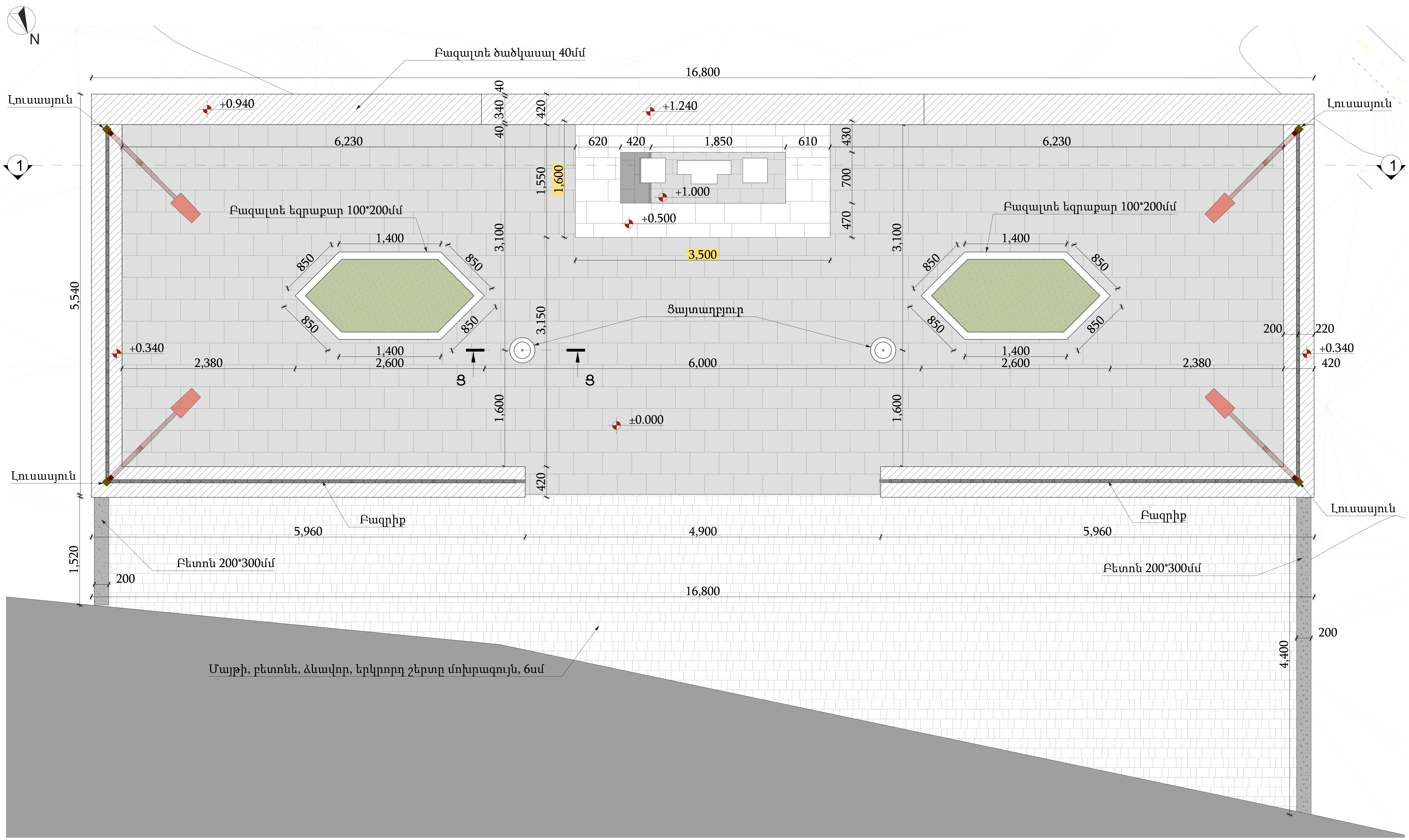

Լուսատուի սիմվոլ

LED լուսատու
հզորություն 60վտ
քանակ 4 հատ

ց ց Ցայտաղբյուրի կտրվածք
տես թերթ 21

Տնօրեն		Ռ. Հերգնյան	Ճարտարապետական մաս	ՓՈՒԼ ԱՆ
Նախ. Գ. Ի.		Ա. Հերգնյան	ՀՀ մարզ՝ Տավուշ, համայնք՝ Դիլիջան գյուղ Հովք 3-րդ փողոց 51/1 հողամաս «Հուշաղբյուրի կառուցման» Աշխատանքային նախագիծ	
Նախ. ճարտ.		Հ. Կոտոլկյան		
Նախ. կոնստր.		Մ. Աղդալյան	Երեսպատման և լուսատուների տեղադրման հատակագիծ Մ1:50	Թերթ / Թերթեր
<<ՌԱՖ-ԱՎՈ>> ՍՊԸ Լից. ՔՊԼ-003058-05-06-08-10, Արտ ՃԲԴ-Ա-026 , ԿԵԴ-Ա2-017				9 / 33

Հուշարձանի երեսպատման հատակագիծ Մ1:10

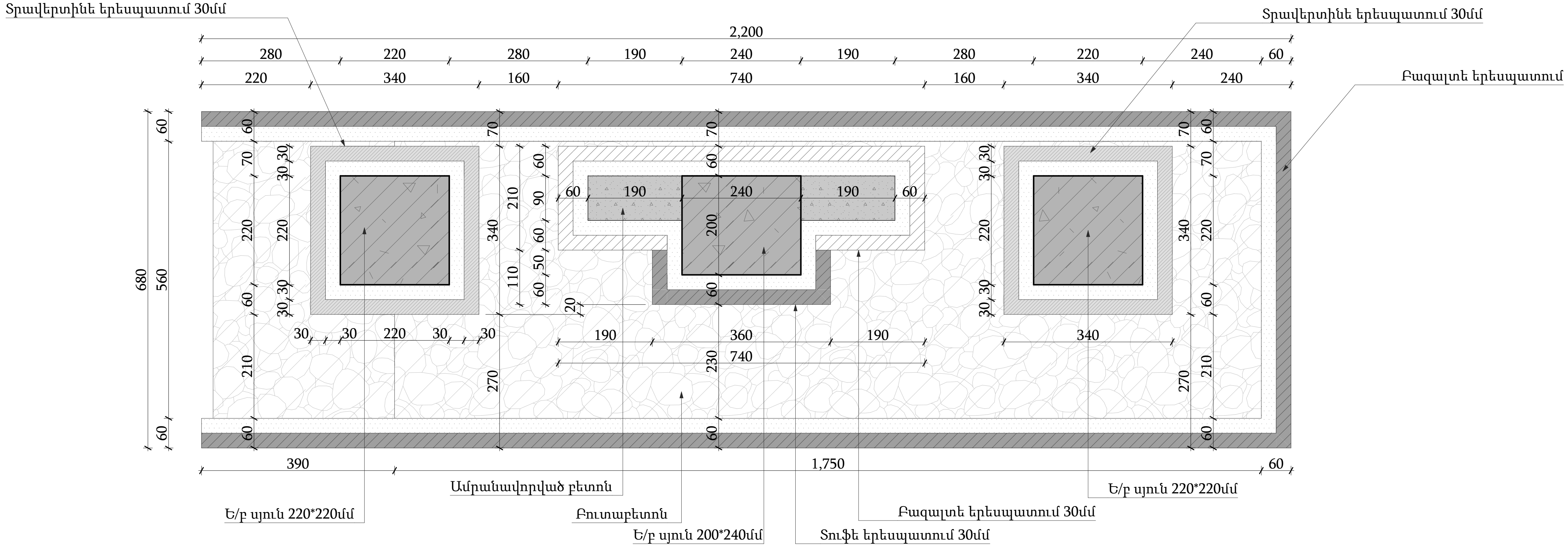

Հուշարձանի սալարկման և ամրանավորման հատակագիծ Մ1:10

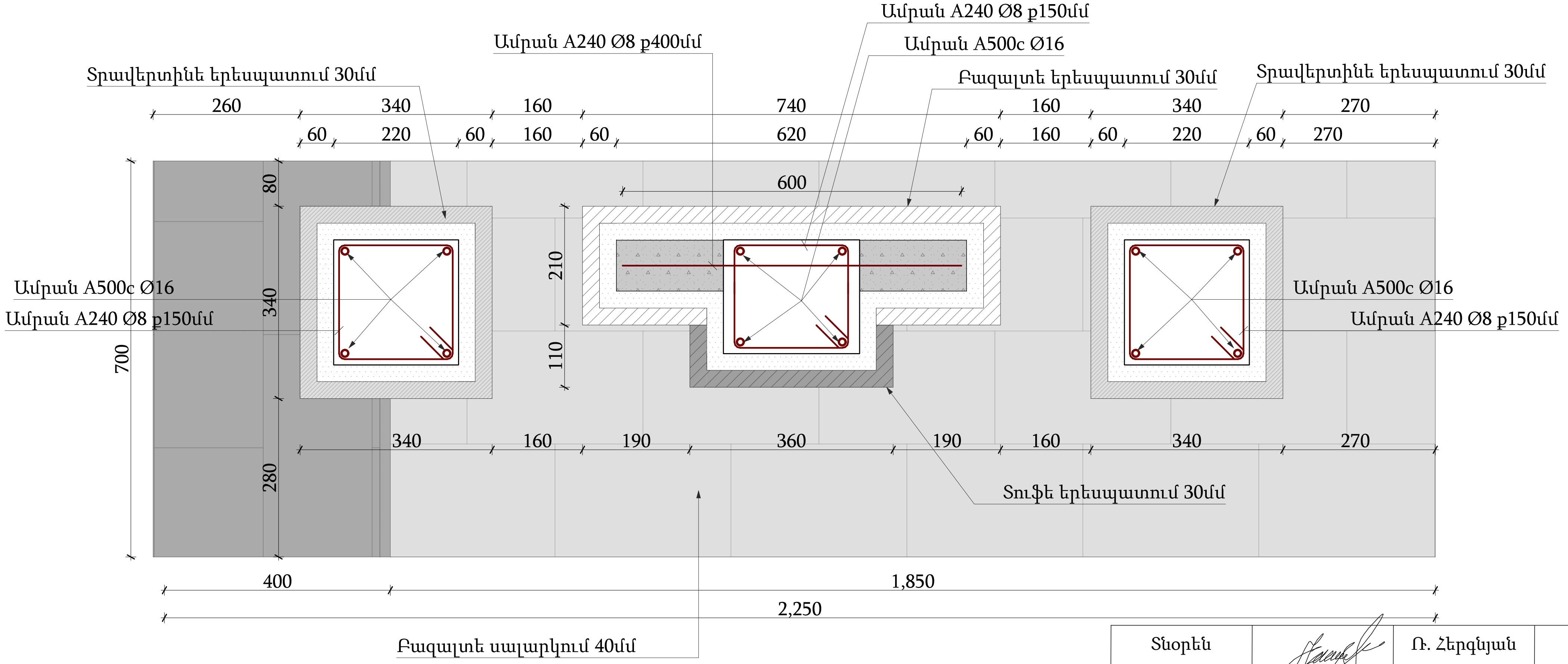

Տնօրեն	Ռ. Հերգնյան	Ճարտարապետական մաս	ՓՈՒԼ ԱՆ
Նախ. Գ. Ի.	Ա. Հերգնյան	ՀՀ մարզ՝ Տավուշ, համայնք՝ Դիլիջան գյուղ Հովք 3-րդ փողոց 51/1 հողամաս «Հուշաղբյուրի կառուցման» Աշխատանքային նախագիծ	
Նախ. ճարտ.	Հ. Կոտոլյան		
Նախ. կոնստր.	Մ. Աղդալյան	Հուշարձանի երեսպատման և սալարկման հատակագծեր Մ1:10	Թերթ / Թերթեր
<<ՌԱՖ-ԱՎՈ>> ՍՊԸ ԼԻՑ. ՔՊԼ-003058-05-06-08-10, Արտ ՃԲԴ-Ա-026 , ԿԵԴ-Ա2-017		10	33

Հուշարձանի քարերի տեղադրման հատակագիծ Մ1:10

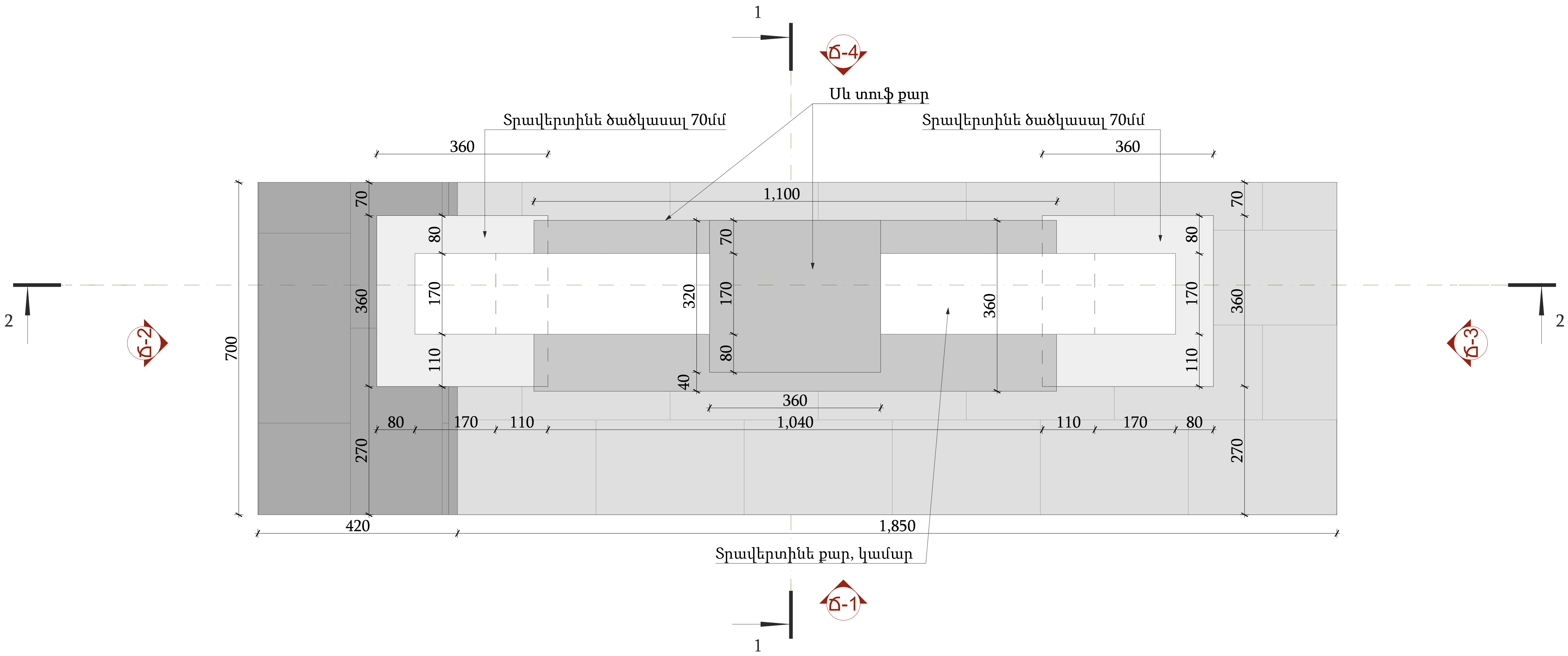

Բազրիք Մ1:30

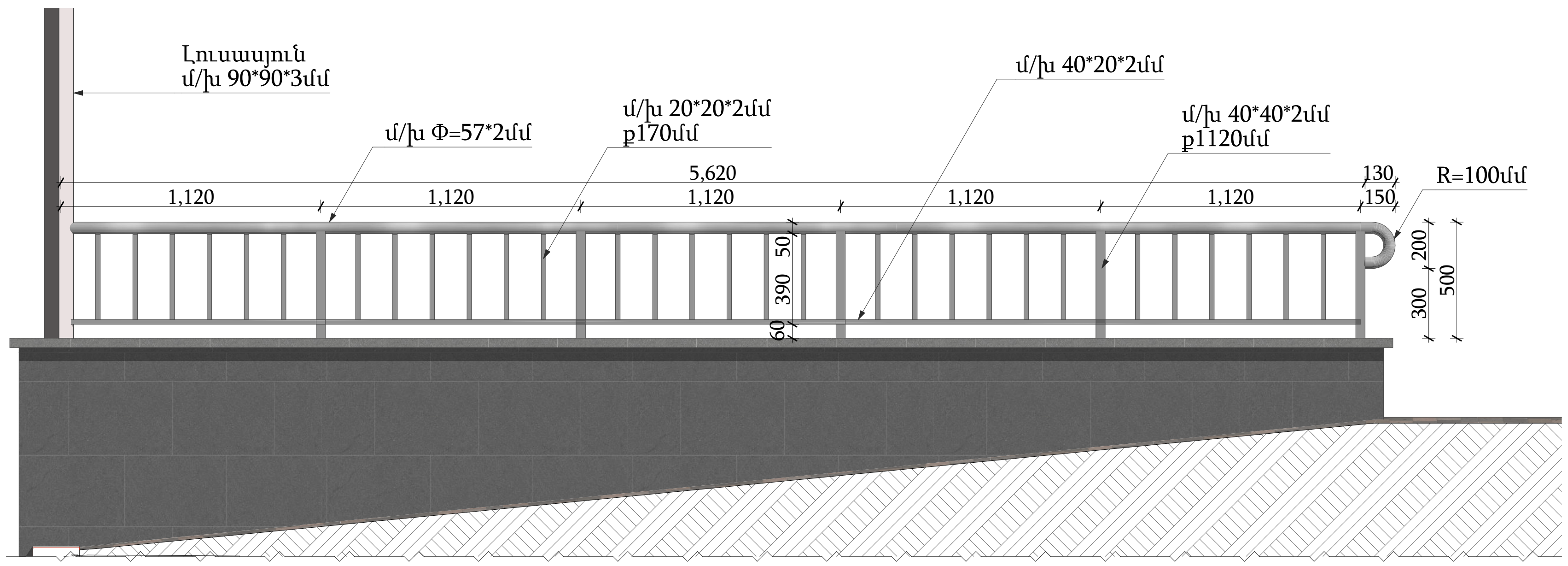

Տնօրեն		Ռ. Հերգնյան	Ճարտարապետական մաս	ՓՈՒԼ ԱՆ
Նախ. Գ. Ի.		Ա. Հերգնյան	ՀՀ մարզ՝ Տավուշ, համայնք՝ Դիլիջան գյուղ Հովք 3-րդ փողոց 51/1 հողամաս «Հուշաղբյուրի կառուցման» Աշխատանքային նախագիծ	
Նախ. ճարտ.		Հ. Կոտոյկյան		
Նախ. կոնստր.		Մ. Աղդայան	Հուշարձանի քարերի տեղադրման հատակագիծ Մ1:50 Բազրիք Մ 1:30	Թերթ / Թերթեր
<<ՌԱՖ-ԱՎՈ>> ՍՊԸ Լից. ՔՊԼ-003058-05-06-08-10, Արտ ՃԲԴ-Ա-026 , ԿԵԴ-Ա2-017				11 / 33

Հս-Արլ ճակատ Մ1:50

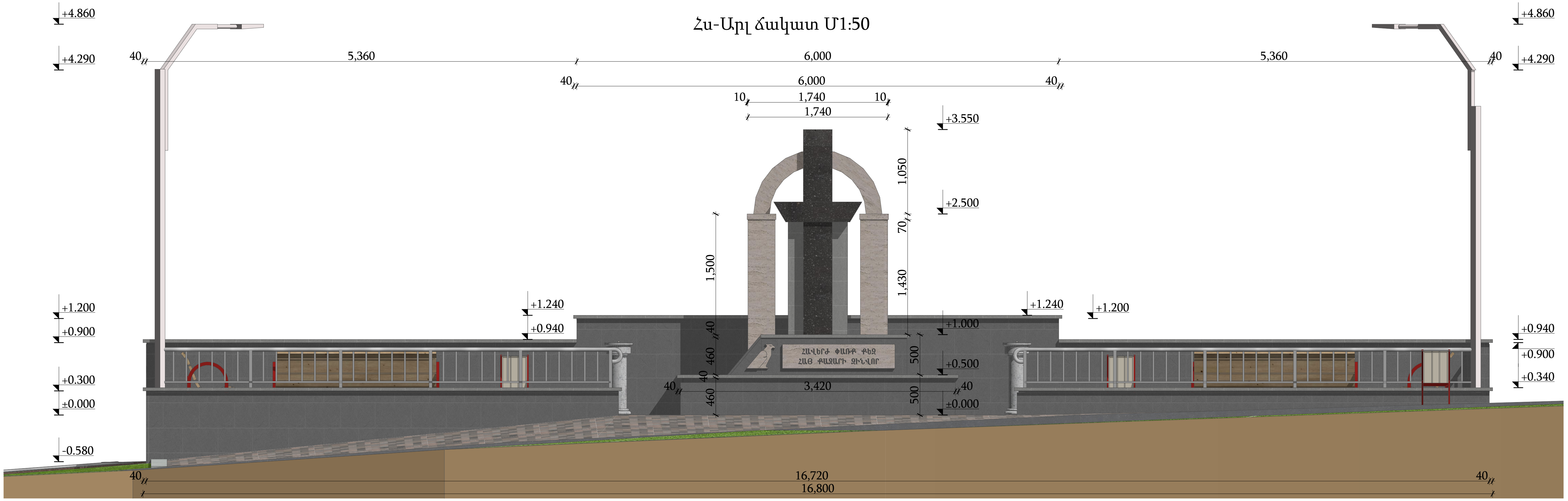

Հր-Արմ ճակատ Մ1:50

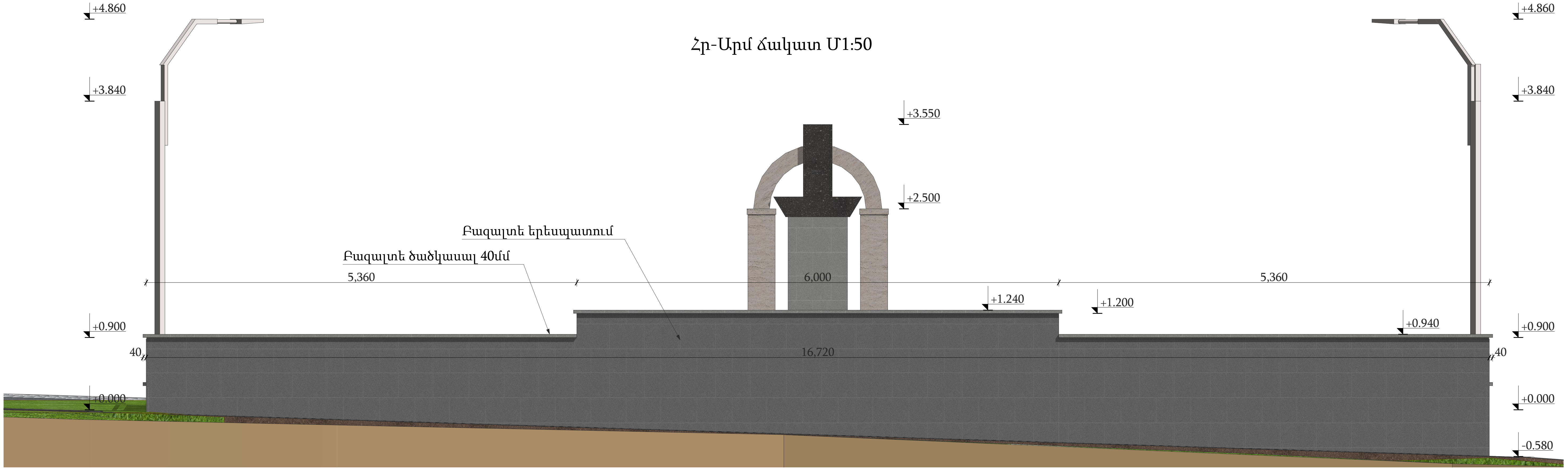

Տնօրեն		Ռ. Հերգնյան	Ճարտարապետական մաս	ՓՈՒԼ ԱՆ
Նախ. Գ. Ի.		Ա. Հերգնյան	ՀՀ մարզ՝ Տավուշ, համայնք՝ Դիլիջան գյուղ Հովք 3-րդ փողոց 51/1 հողամաս «Հուշաղբյուրի կառուցման» Աշխատանքային նախագիծ	
Նախ. ճարտ.		Հ. Կոտոլկյան		
Նախ. կոնստր.		Մ. Աղդալյան	Ճակատներ Մ1:50	Թերթ / Թերթեր
<<ՌԱՖ-ԱՎՈ>> ՍՊԸ ԼԻՑ. ՔՊԼ-003058-05-06-08-10, Արտ ՃԲԴ-Ա-026 , ԿԵԴ-Ա2-017				12 / 33

Հր-Արլ ճակատ Մ1:50

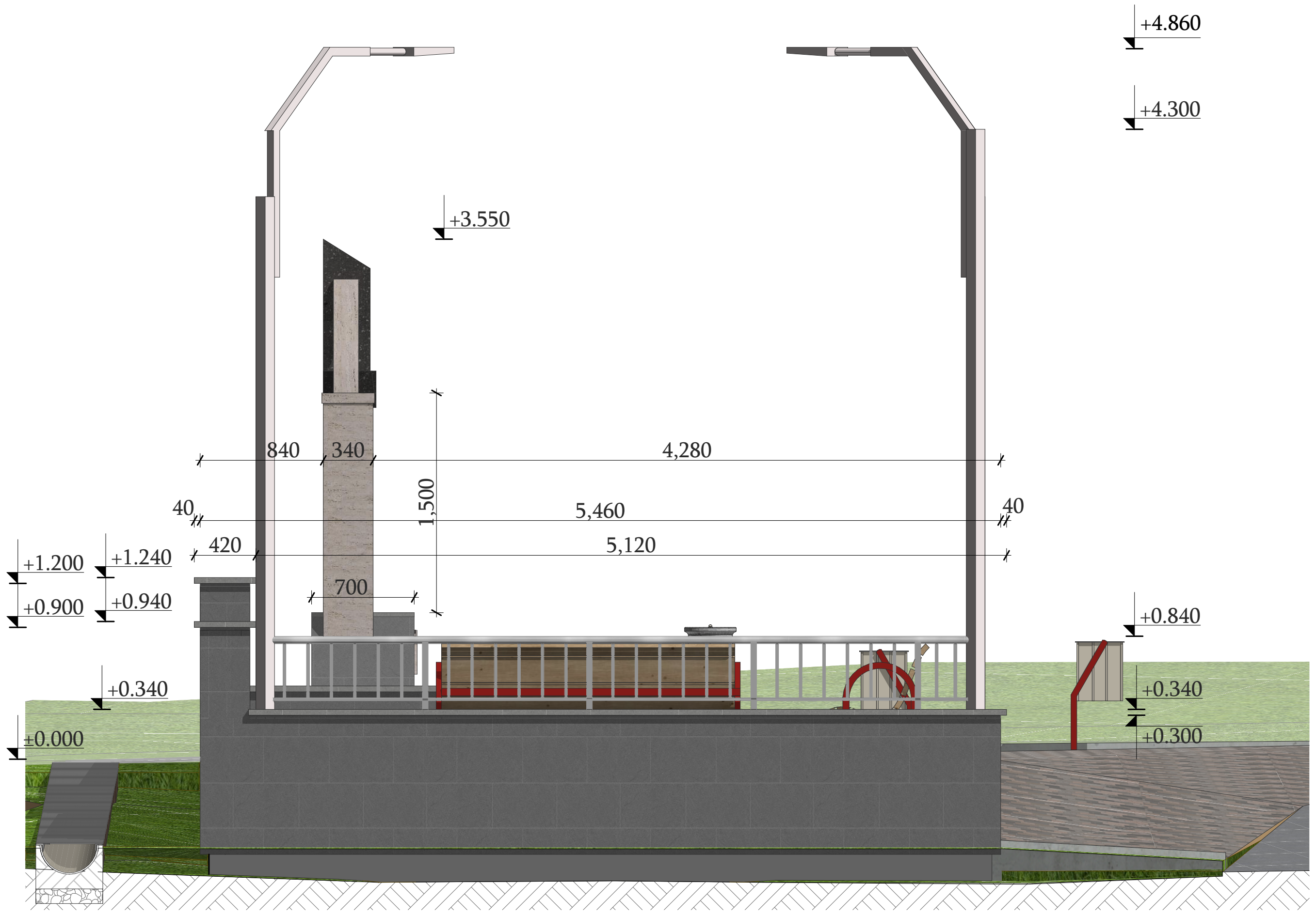

Հս-Արմ ճակատ Մ1:50

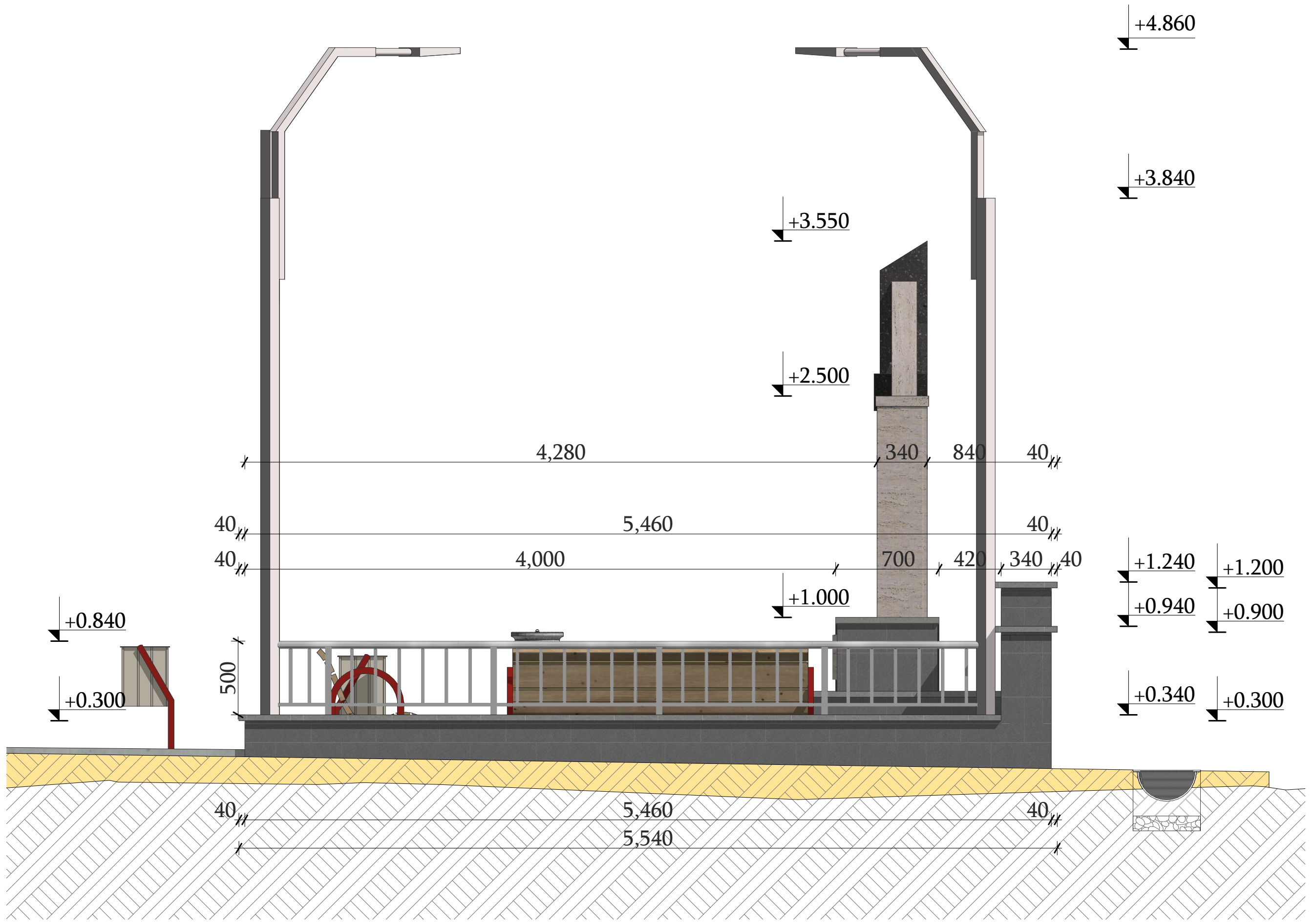

Տնօրեն		Ռ. Հերգնյան	Ճարտարապետական մաս	ՓՈՒԼ ԱՆ
Նախ. Գ. Ի.		Ա. Հերգնյան	ՀՀ մարզ՝ Տավուշ, համայնք՝ Դիլիջան գյուղ Հովք 3-րդ փողոց 51/1 հողամաս «Հուշաղբյուրի կառուցման» Աշխատանքային նախագիծ	
Նախ. ճարտ.		Հ. Կոտոլկյան		
Նախ. կոնստր.		Մ. Աղդալյան	Ճակատներ Մ1:50	Թերթ / Թերթեր
<<ՌԱՖ-ԱՎՈ>> ՄՊԸ ԼԻՑ. ՔՊԼ-003058-05-06-08-10, Արտ ՃԲԴ-Ա-026 , ԿԵԴ-Ա2-017				13 / 33

Կտրվածք 1-1 Մ1:50

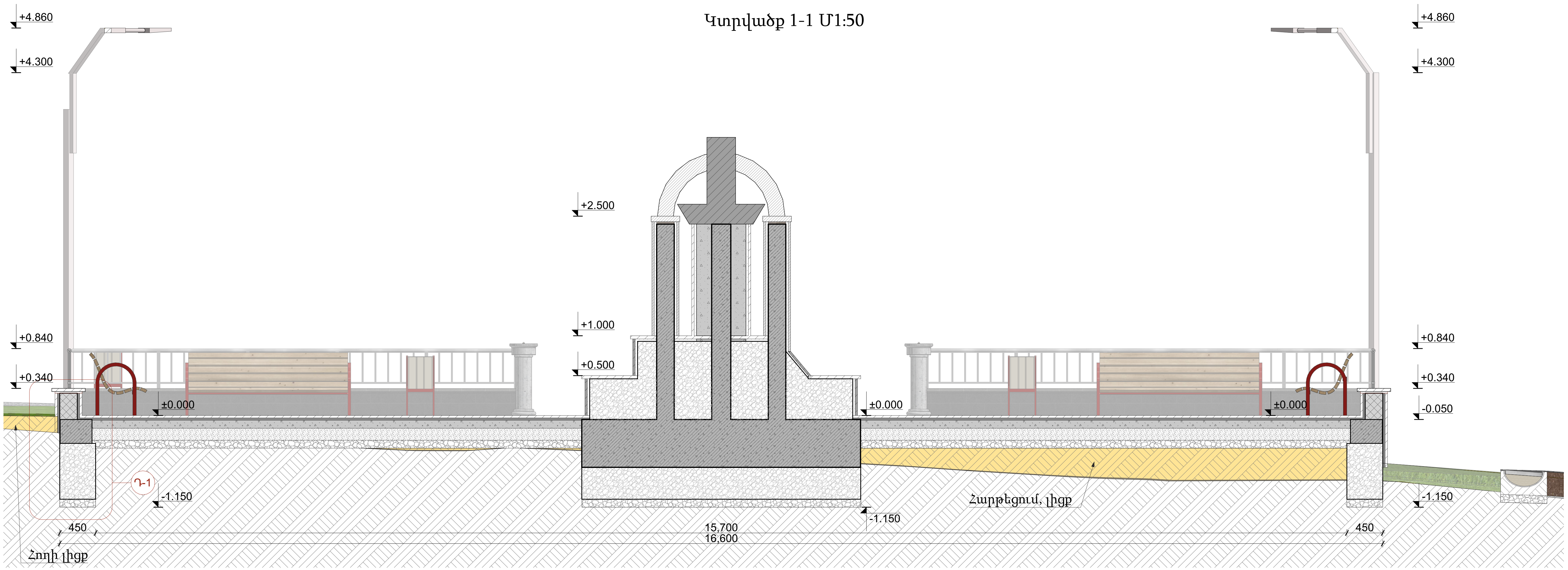

Դրվագ-1 Մ1:20

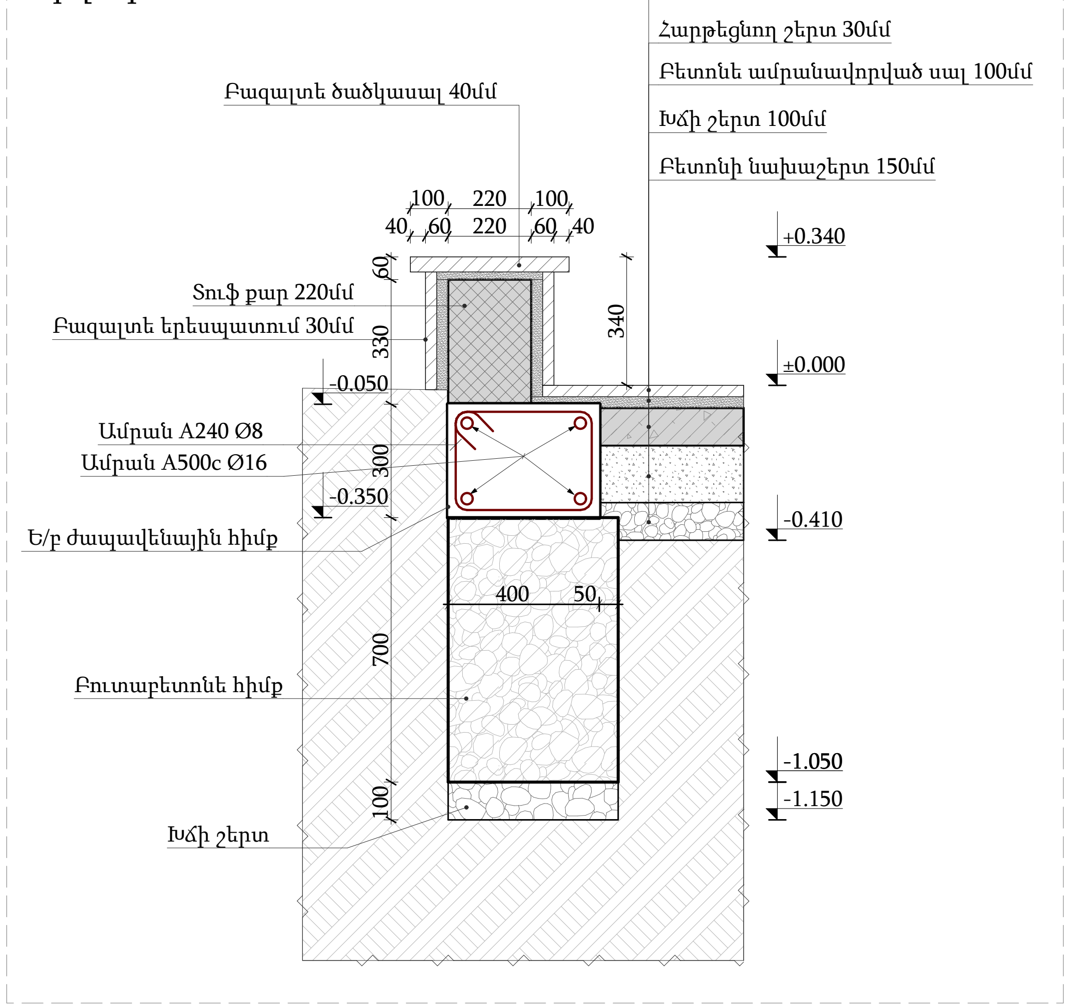

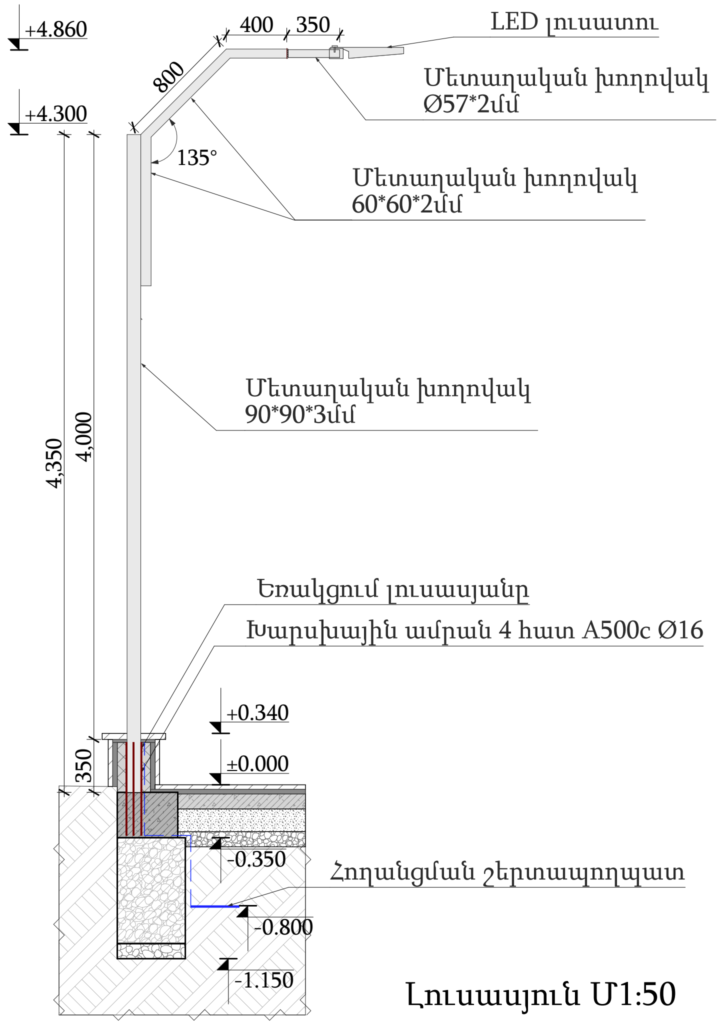

Լուսայուն Մ1:50

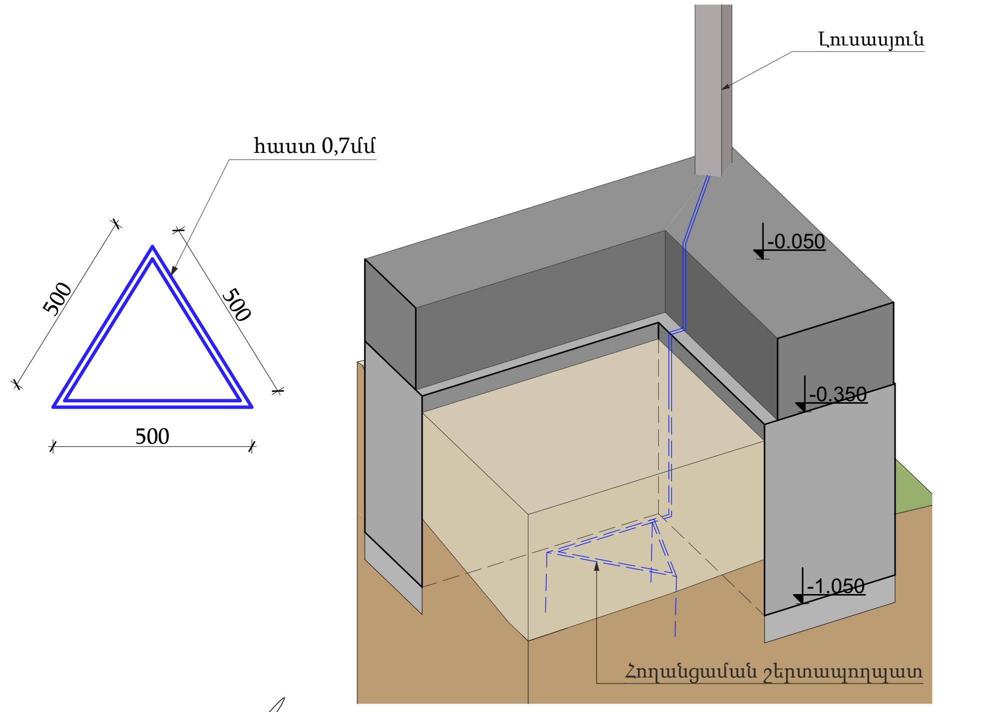

Տնօրեն		Ռ. Հերգնյան	Ճարտարապետական մաս	ՓՈՒԼ / ԱՆ
Նախ. Գ. Ի.		Ա. Հերգնյան	ՀՀ մարզ՝ Տավուշ, համայնք՝ Դիլիջան գյուղ Հովք 3-րդ փողոց 51/1 հողամաս «Հուշաղբյուրի կառուցման» Աշխատանքային նախագիծ	
Նախ. ճարտ.		Հ. Կոտոլկյան		
Նախ. կոնստր.		Մ. Աղդալյան	Կտրվածք 1-1 Մ1:50, Դրվագ-1 Մ1:20, Լուսայուն Մ1:50	Թերթ / Թերթեր
<<ՌԱՖ-ԱՎՈ>> ՄՊԸ ԼԻՑ. ՔՊԼ-003058-05-06-08-10, Արտ ՃԲԴ-Ա-026 , ԿԵԴ-Ա2-017			14	33

Հուշարձանի ճակատ-1 Մ1:20

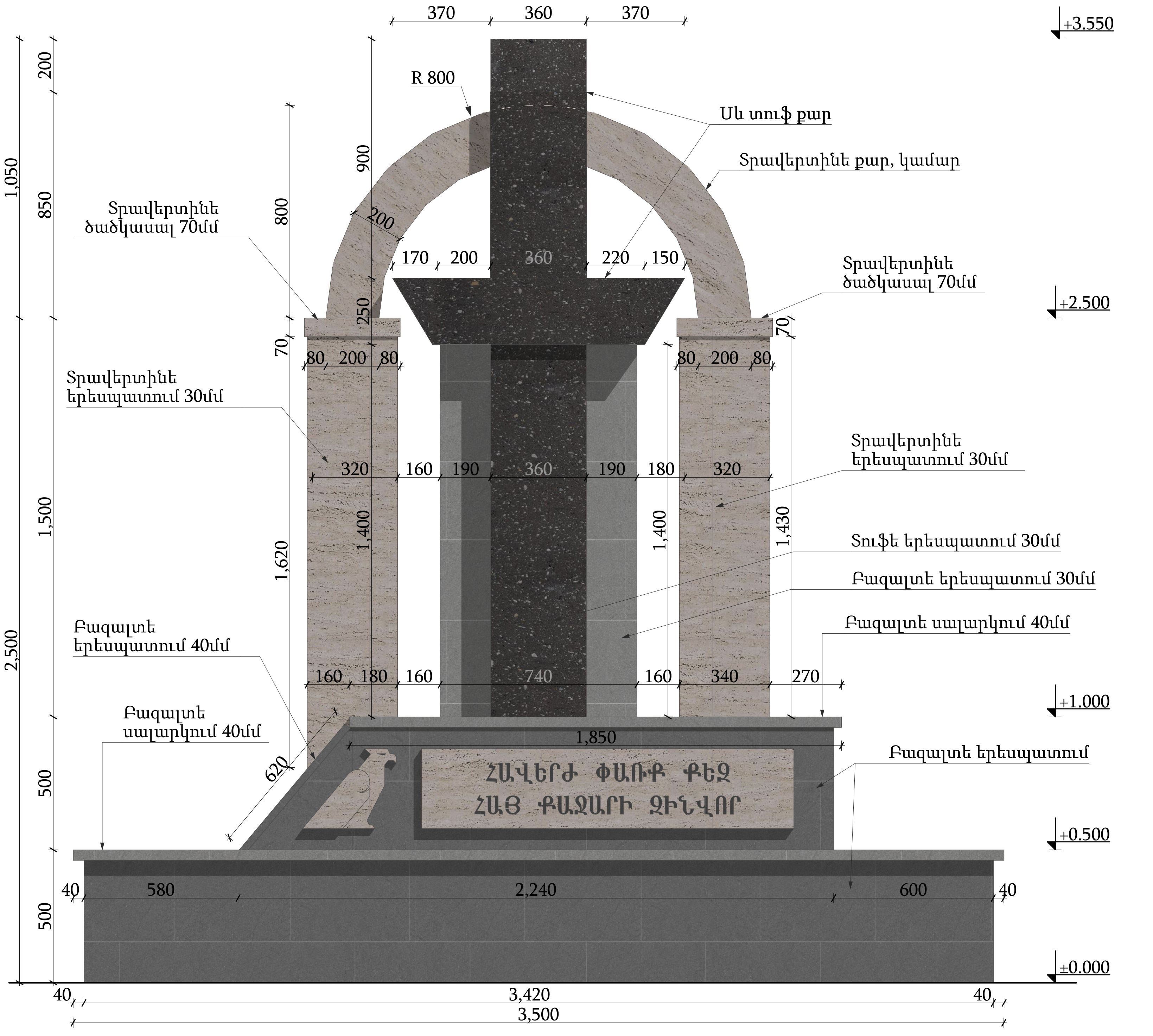

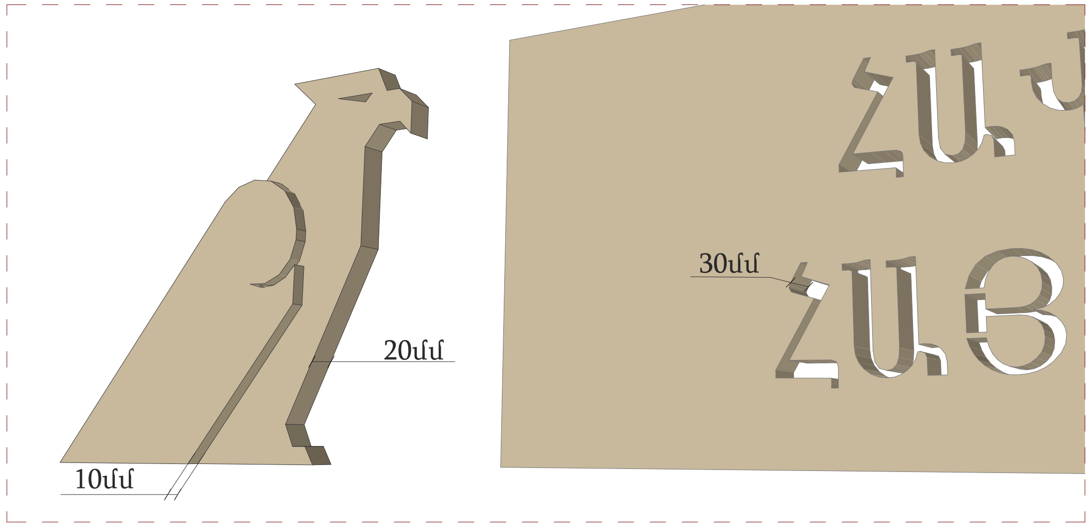

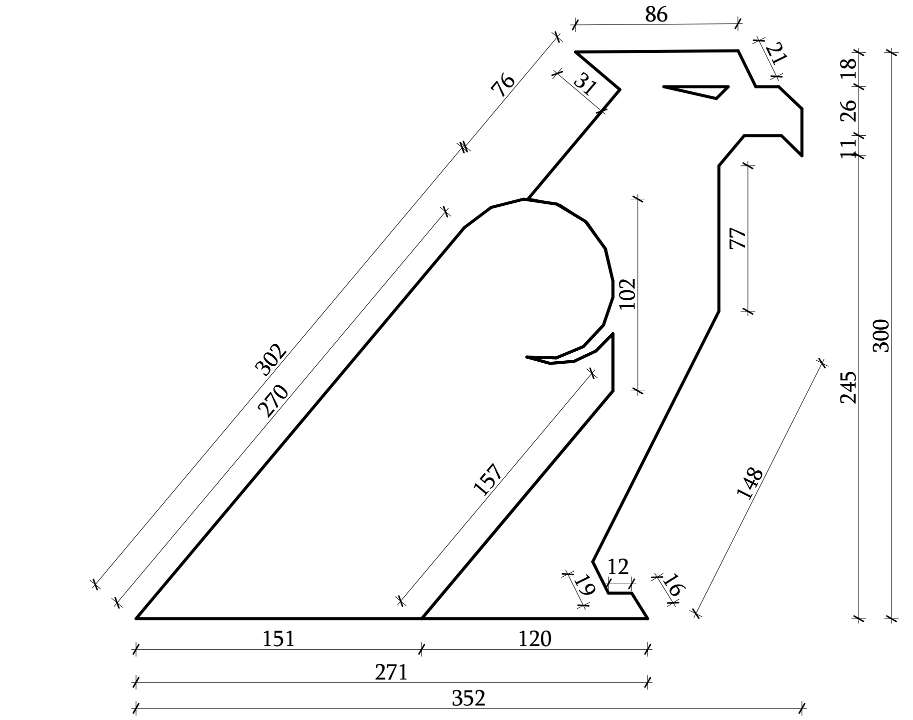

ԾԱՆՈԹՈՒԹՅՈՒՆ

30մմ հաստությամբ տրավերտինե սալ՝ միջանցիկ հատումով արված գրությամբ

Տնօրեն		Ռ. Հերգնյան	Ճարտարապետական մաս	ՓՈՒԼ ԱՆ
Նախ. Գ. Ի.		Ա. Հերգնյան	ՀՀ մարզ՝ Տավուշ, համայնք՝ Դիլիջան գյուղ Հովք 3-րդ փողոց 51/1 հողամաս «Հուշաղբյուրի կառուցման» Աշխատանքային նախագիծ	
Նախ. ճարտ.		Հ. Կոտոլյան		
Նախ. կոնստր.		Մ. Աղդայան	Հուշարձանի ճակատ-1 Մ1:20	Թերթ / Թերթեր
<<ՌԱՖ-ԱՎՈ>> ՍՊԸ Լից. ՔՊԼ-003058-05-06-08-10, Արտ ՃԲԴ-Ա-026 , ԿԵԴ-Ա2-017			15	33

Հուշարձանի ճակատ-3 Մ1:20

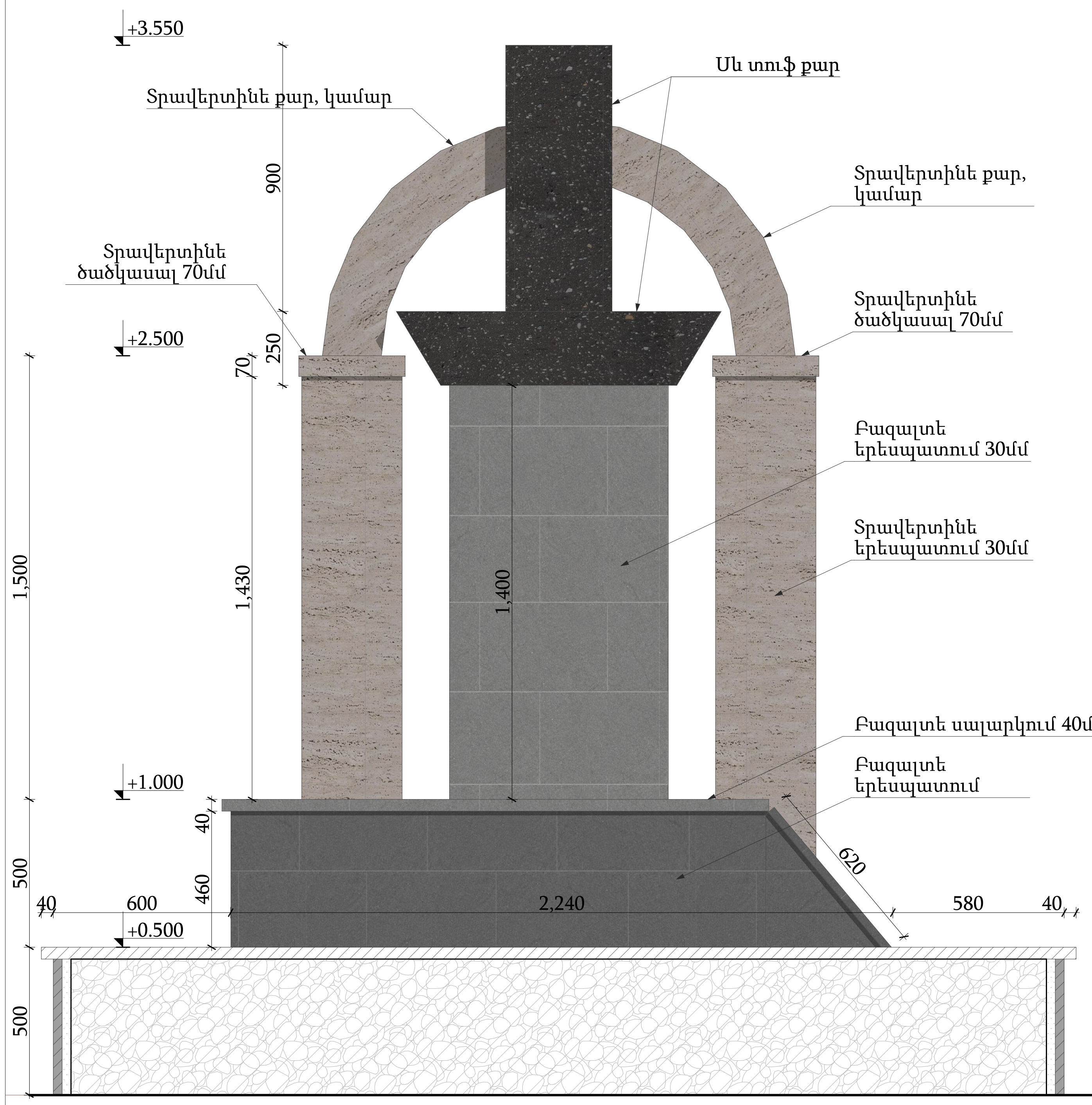

Հուշարձանի ճակատ-4 Մ1:20

Հուշարձանի ճակատ-2 Մ1:20

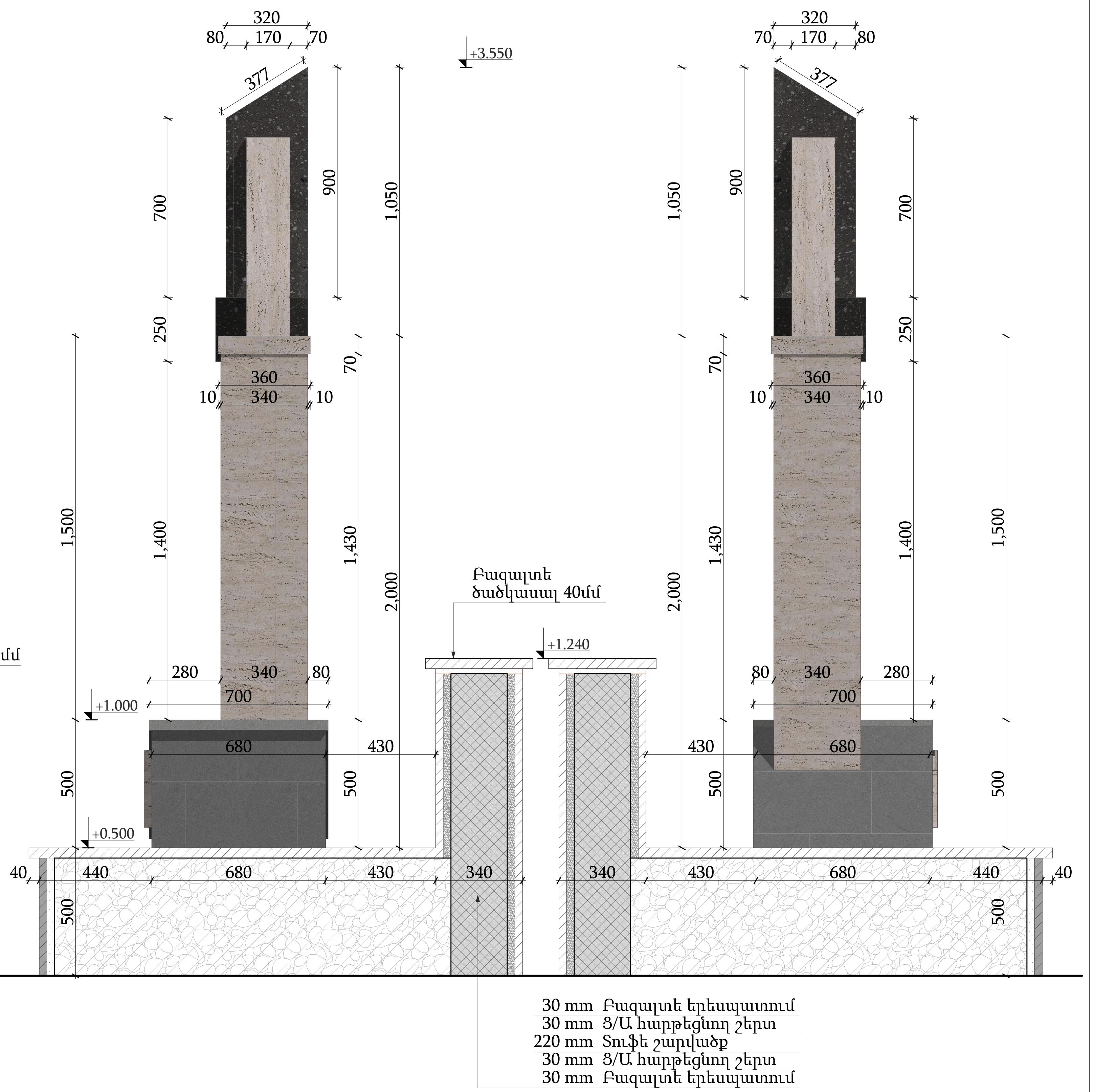

Տնօրեն		Ռ. Հերգնյան	Ճարտարապետական մաս		ՓՈՒԼ ԱՆ
Նախ. Գ. Ի.		Ա. Հերգնյան	ՀՀ մարզ՝ Տավուշ, համայնք՝ Դիլիջան գյուղ Հովք 3-րդ փողոց 51/1 հողամաս «Հուշաղբյուրի կառուցման» Աշխատանքային նախագիծ		
Նախ. ճարտ.		Հ. Կոտոլկյան			
Նախ. կոնստր.		Մ. Աղդալյան	Հուշարձանի ճակատներ 2,3,4 Մ1:20	Թերթ	Թերթեր
<<ՌԱՖ-ԱՎՈ>> ՍՊԸ Լ‌ԻՑ. ՔՊԼ-003058-05-06-08-10, Արտ ՃԲԴ-Ա-026 , ԿԵԴ-Ա2-017				16	33

Հուշարձանի կտրվածք 1-1
Մ1:20

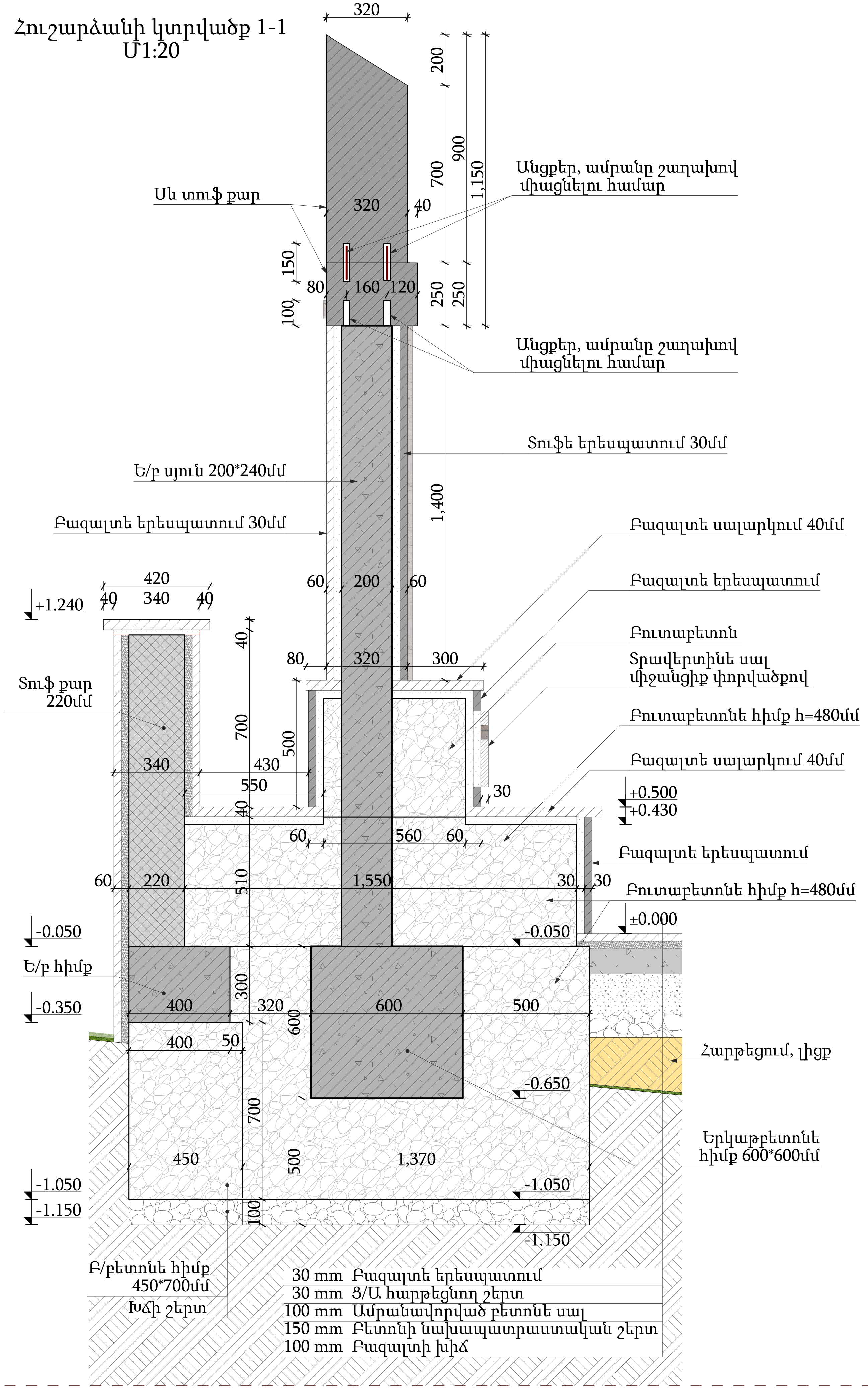

30 mm	Բազալտե երեսպատում
30 mm	Ց/Ա հարթեցնող շերտ
100 mm	Ամրանավորված բետոնե սալ
150 mm	Բետոնի նախապատրաստական շերտ
100 mm	Բազալտի խիճ

Հուշարձանի կտրվածք 2-2
Մ1:20

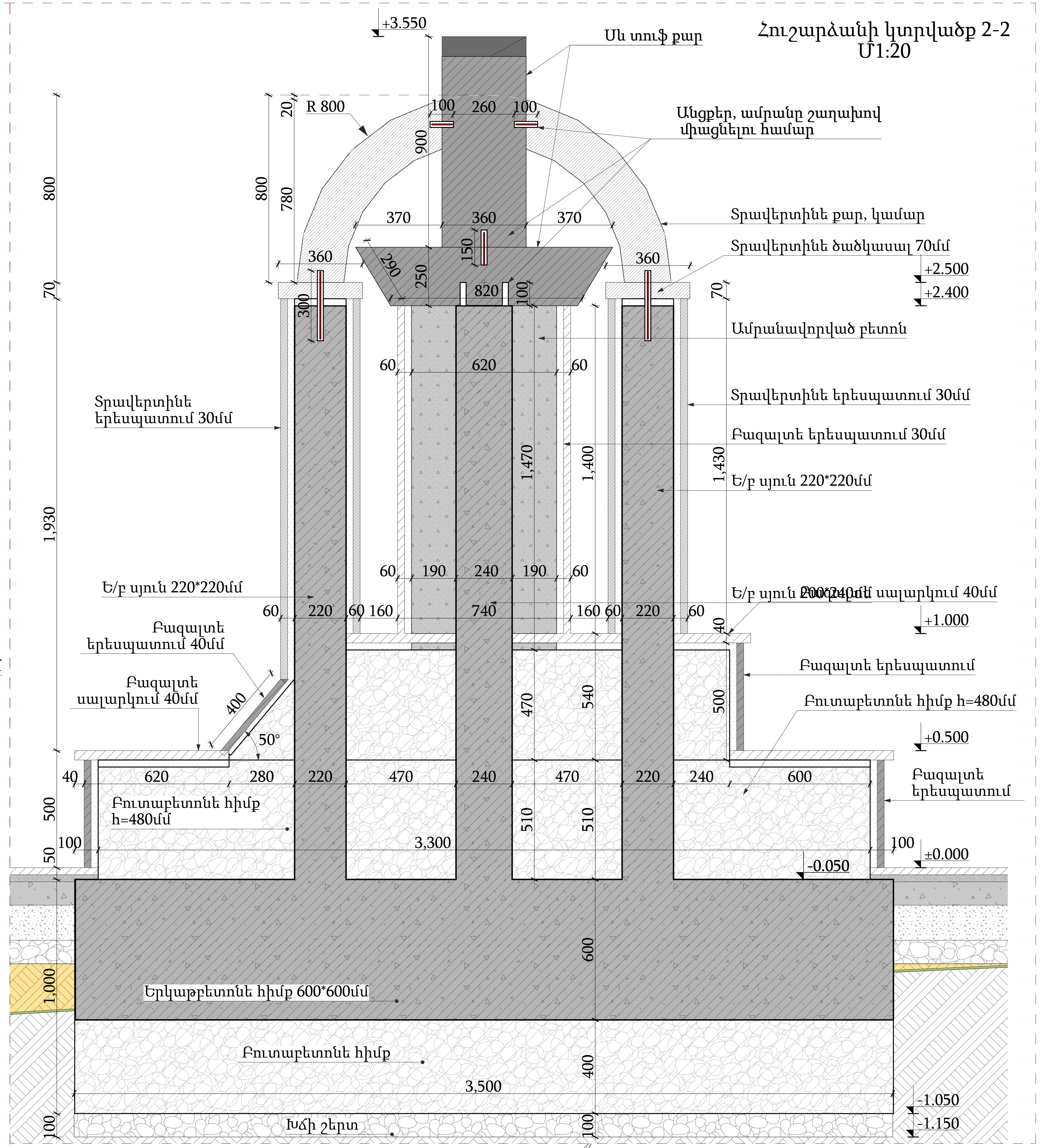

Տնօրեն		Ռ. Հերգնյան	Ճարտարապետական մաս		ՓՈՒԼ ԱՆ
Նախ. Գ. Ի.		Ա. Հերգնյան	ՀՀ մարզ՝ Տավուշ, համայնք՝ Դիլիջան գյուղ Հովք 3-րդ փողոց 51/1 հողամաս «Հուշաղբյուրի կառուցման» Աշխատանքային նախագիծ		
Նախ. ճարտ.		Հ. Կոտոլյան			
Նախ. կոնստր.		Մ. Աղդալյան	Հուշարձանի կտրվածքներ 1-1, 2-2 Մ1:20	Թերթ	Թերթեր
<<ՌԱՖ-ԱՎՈ>> ՍՊԸ ԼԻՑ. ՔՊԼ-003058-05-06-08-10, Արտ ՃԲԴ-Ա-026 , ԿԵԴ-Ա2-017				17	33

Ամրանավորման կտրվածք 1-1
Մ1:20

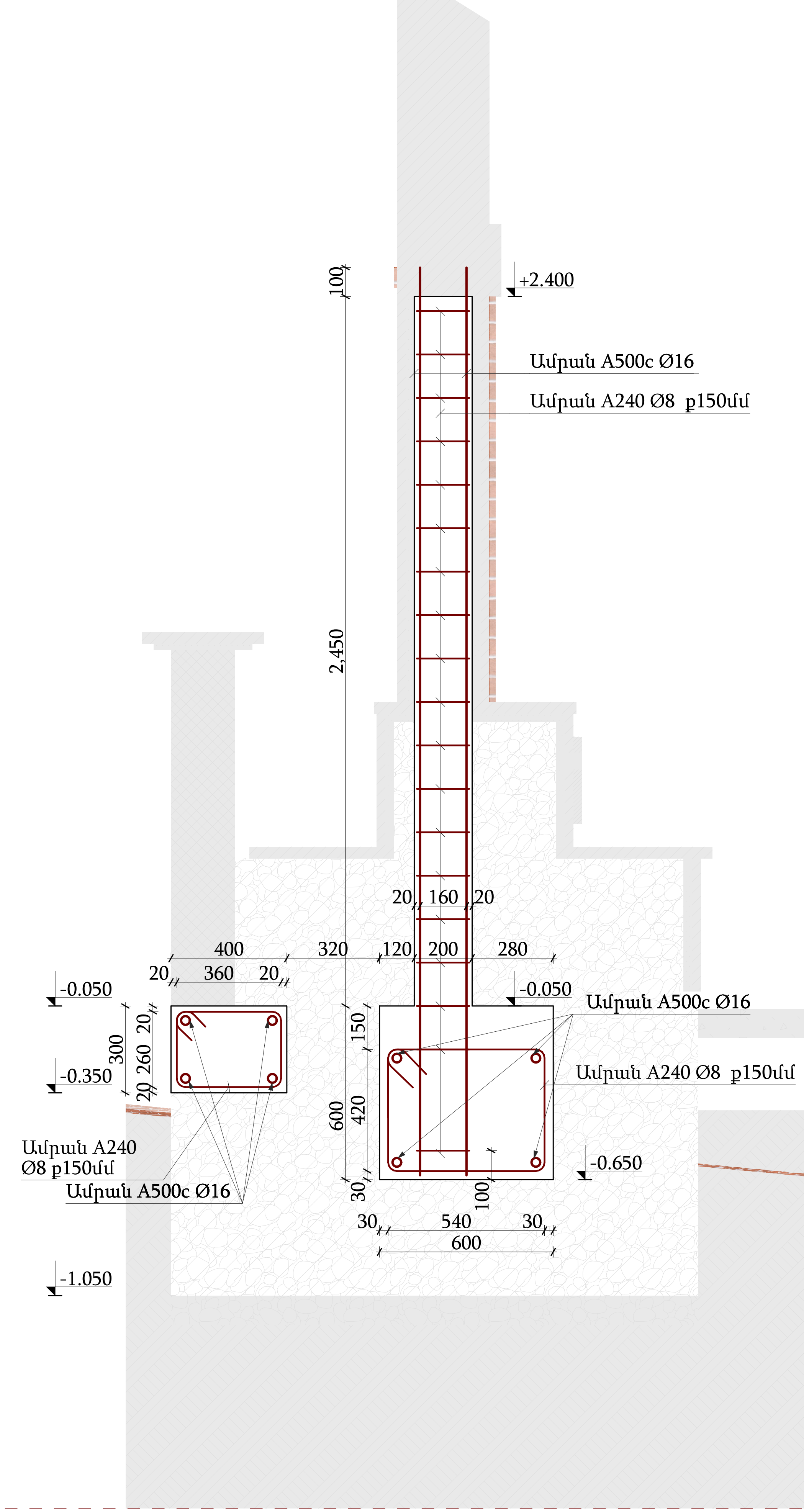

Ամրանավորման կտրվածք 2-2
Մ1:20

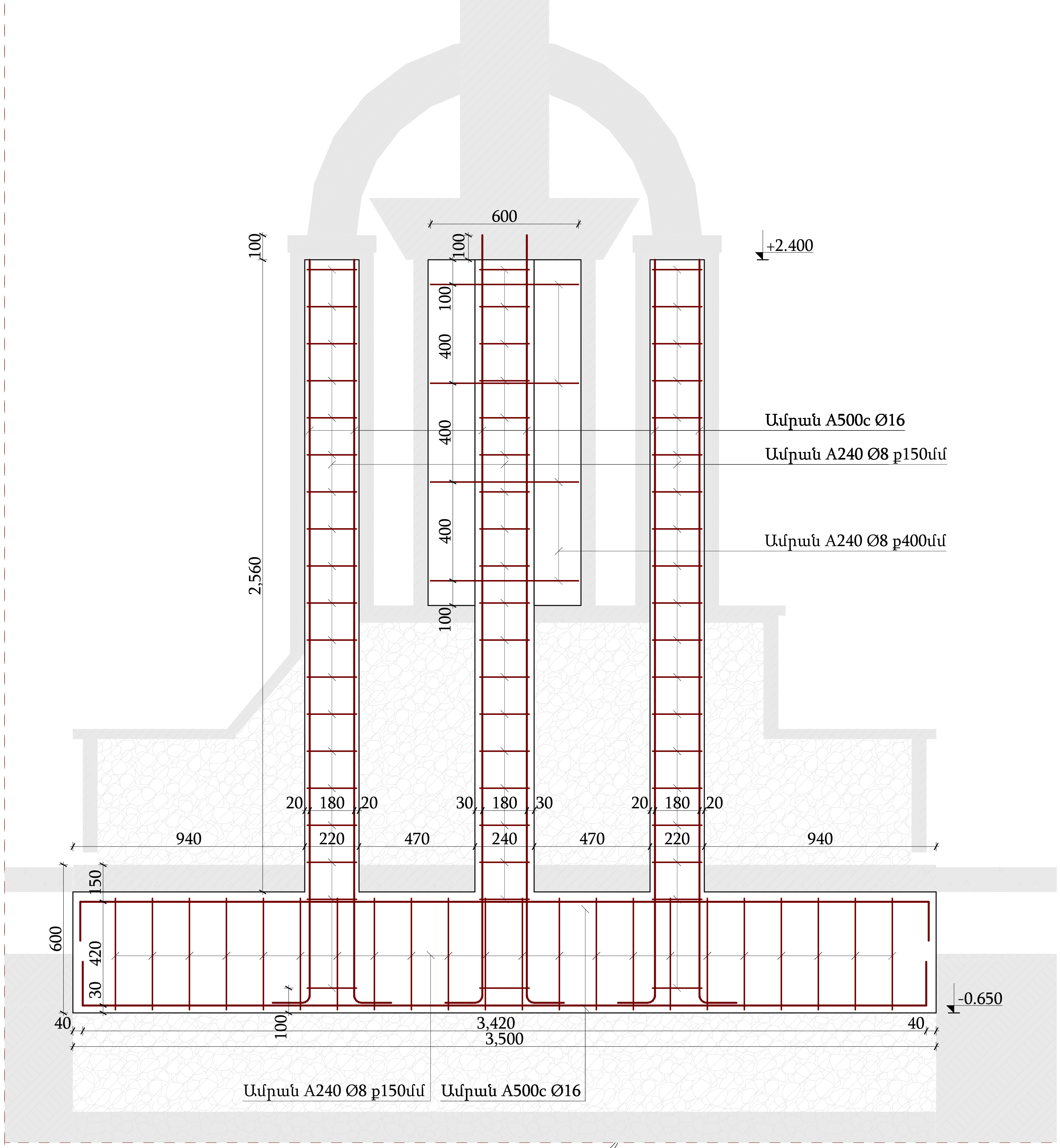

Տնօրեն		Ռ. Հերգնյան	Ճարտարապետական մաս	ՓՈՒԼ ԱՆ
Նախ. Գ. Ի.		Ա. Հերգնյան	ՀՀ մարզ՝ Տավուշ, համայնք՝ Դիլիջան գյուղ Հովք 3-րդ փողոց 51/1 հողամաս «Հուշաղբյուրի կառուցման» Աշխատանքային նախագիծ	
Նախ. ճարտ.		Հ. Կոտոլկյան		
Նախ. կոնստր.		Մ. Աղդալյան	Արանավորված էլեմենտներ Մ1:20	Թերթ / Թերթեր
<<ՌԱՖ-ԱՎՈ>> ՍՊԸ ԼԻՑ. ՔՊԼ-003058-05-06-08-10, Արտ ՃԲԴ-Ա-026 , ԿԵԴ-Ա2-017			18	33

Սելավատարի և ջրի խողովակի իրականացման հատակագիծ Մ1:400

Դրվագ-1 Մ1:400

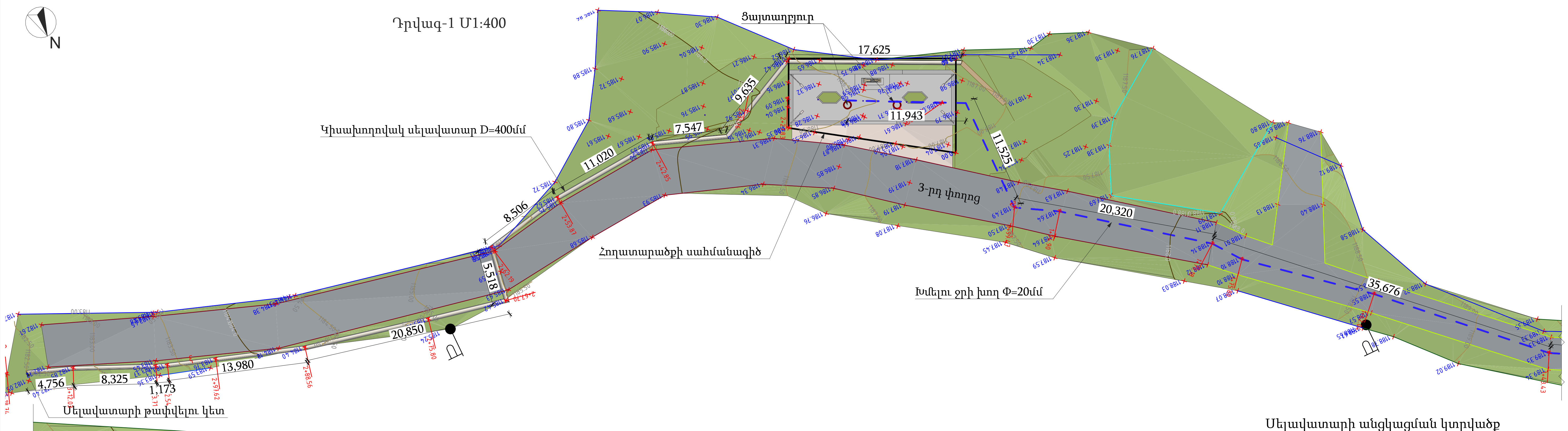

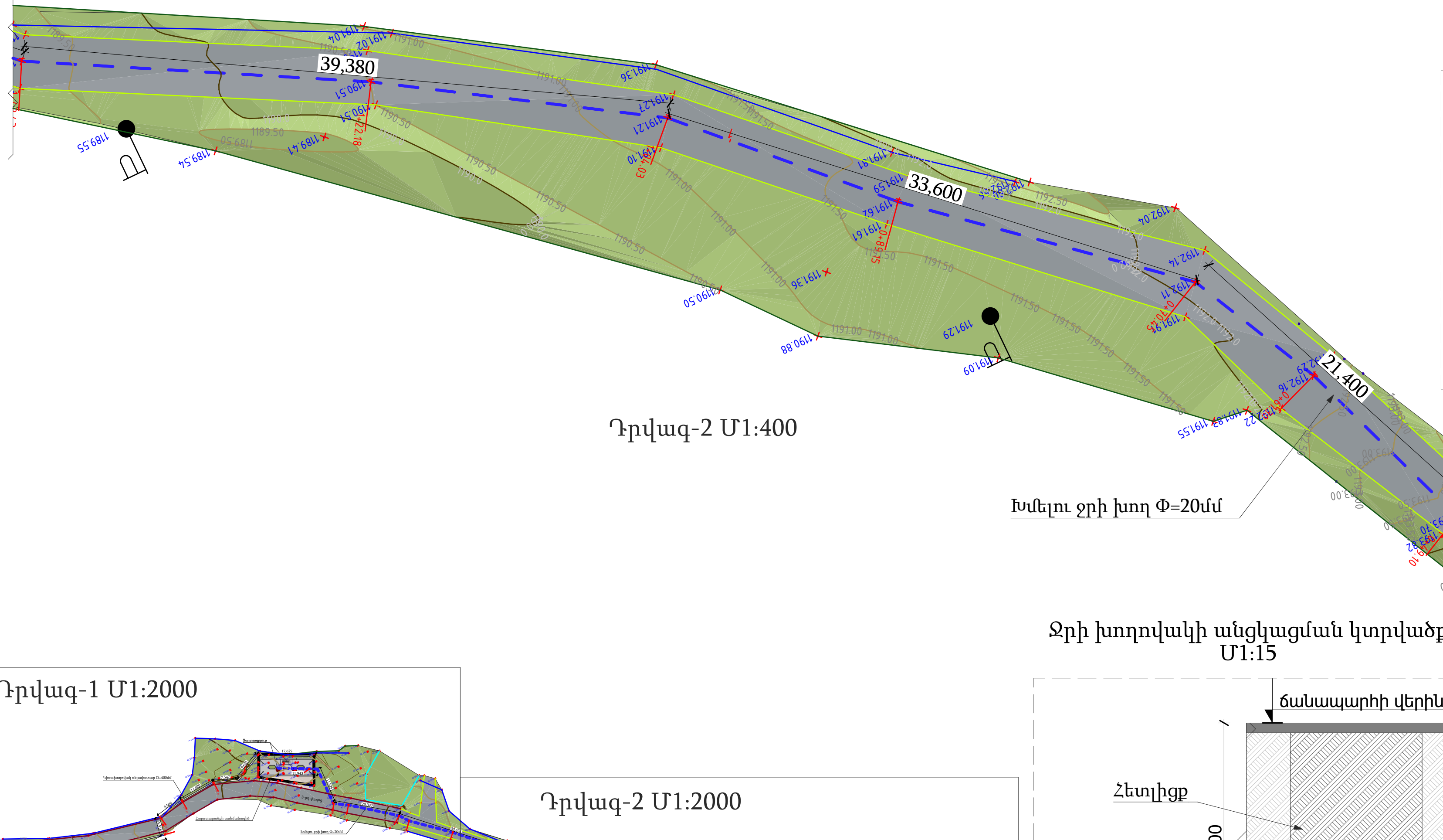
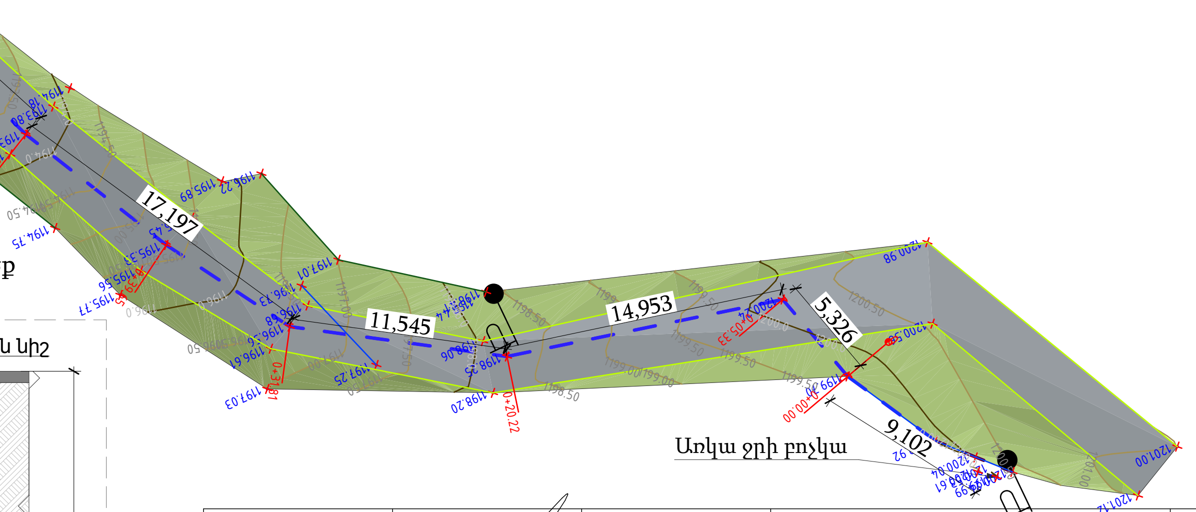

Դրվագ-2 Մ1:400

Սելավատարի կցորդման կտրվածք Մ1:15

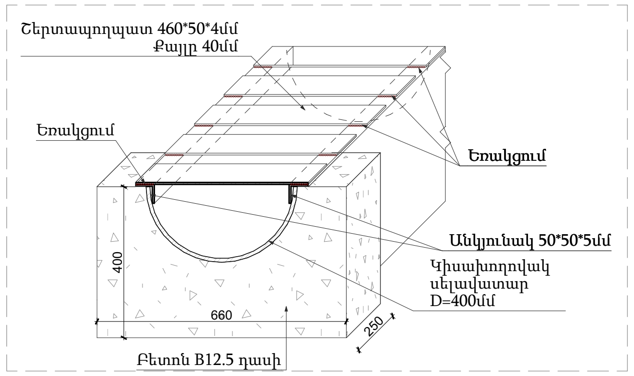

Սելավատարի անցկացման կտրվածք Մ1:15

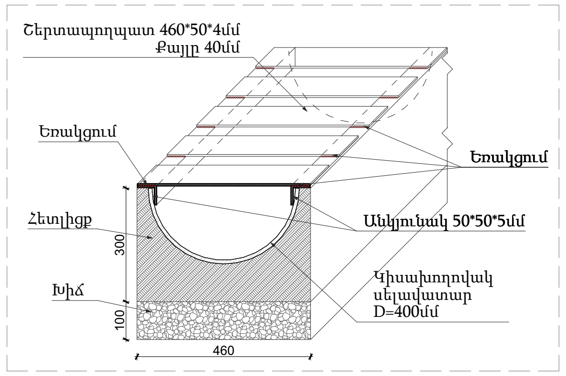

Ջրի խողովակի անցկացման կտրվածք Մ1:15

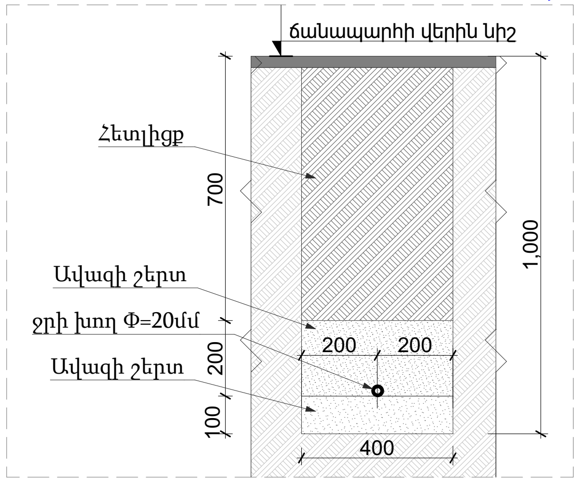

Դրվագ-1 Մ1:2000

Դրվագ-2 Մ1:2000

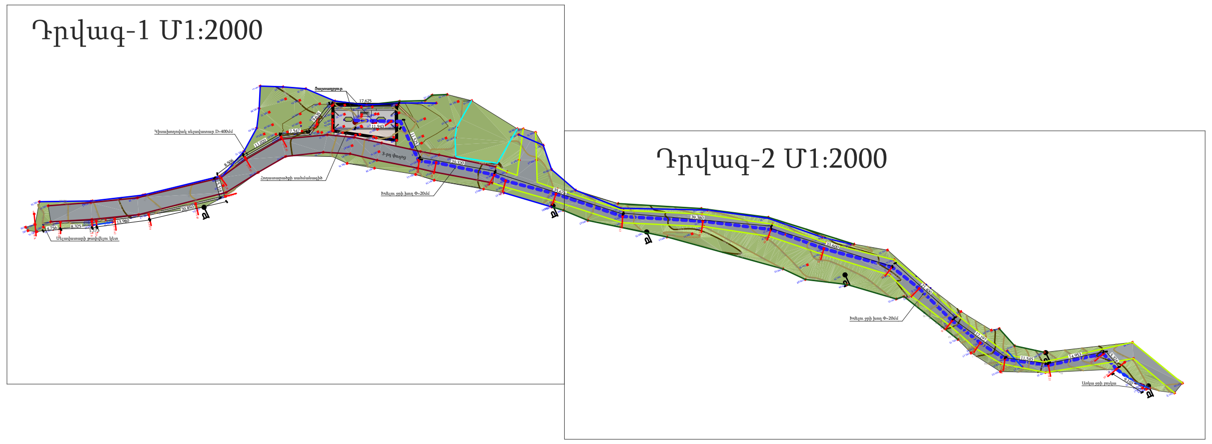

Տնօրեն		Ռ. Հերգնյան	Ճարտարապետական մաս		ՓՈՒԼ ԱՆ
Նախ. Գ. Ի.		Ա. Հերգնյան	ՀՀ մարզ՝ Տավուշ, համայնք՝ Դիլիջան գյուղ Հովք 3-րդ փողոց 51/1 հողամաս «Հուշաղբյուրի կառուցման» Աշխատանքային նախագիծ		
Նախ. ճարտ.		Հ. Կոտոլկյան			
Նախ. կոնստր.		Մ. Աղդալյան	Սելավատարի և ջրի խողովակի իրականացման հատակագիծ Մ1:400	Թերթ	Թերթեր
<<ՌԱՖ-ԱՎՈ>> ՍՊԸ ԼԻՑ. ՔՊԼ-003058-05-06-08-10, Արտ ՃԲԴ-Ա-026 , ԿԵԴ-Ա2-017				19	33

Գլխավոր հատակագիծ Մ1:100

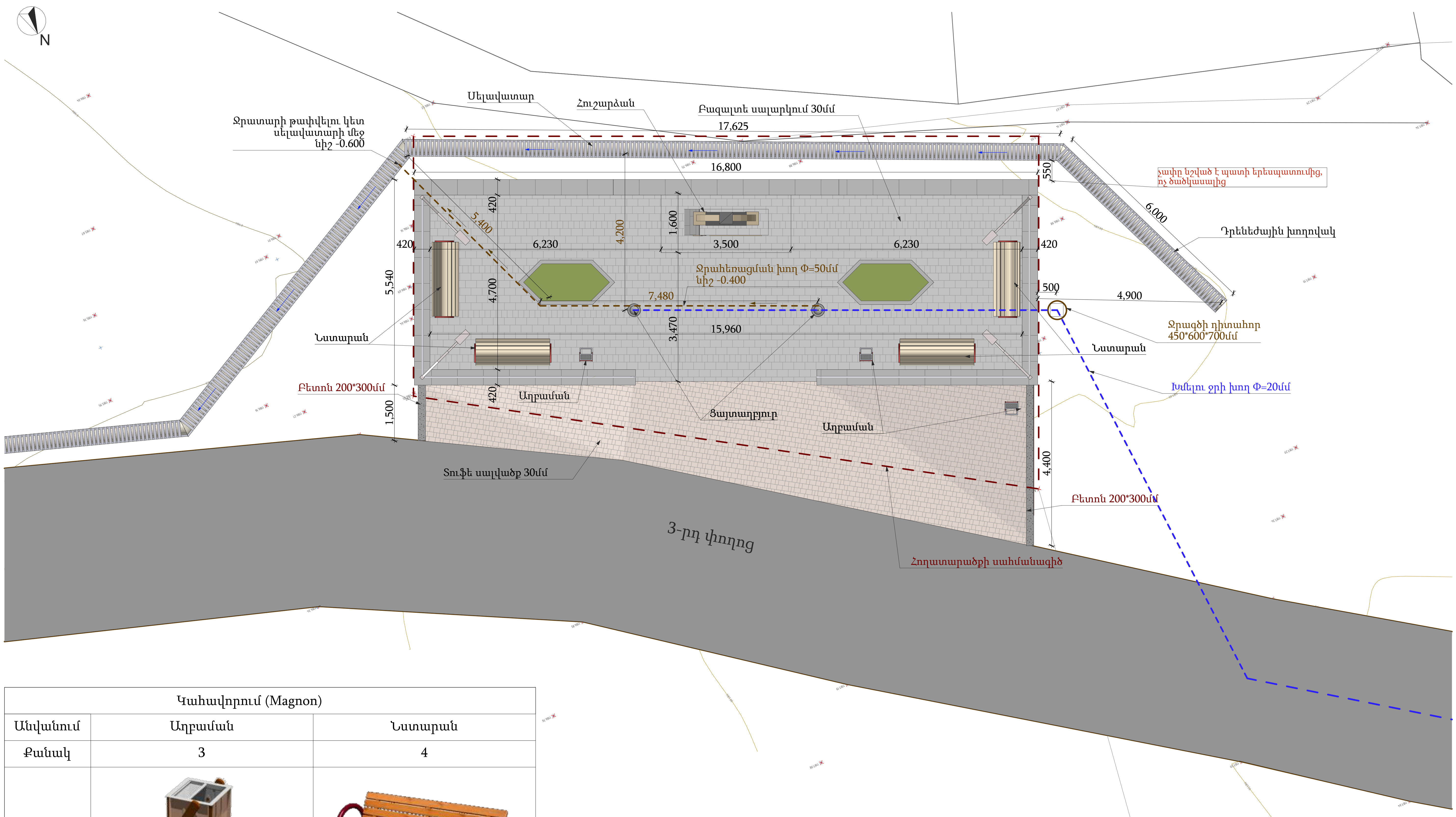

Կահավորում (Magnon)		
Անվանում	Աղբաման	Նստարան
Քանակ	3	4
Տեսք		

Տնօրեն		Ռ. Հերգնյան	Ճարտարապետական մաս		ՓՈՒԼ ԱՆ
Նախ. Գ. Ի.		Ա. Հերգնյան	ՀՀ մարզ Տավուշ, համայնք Դիլիջան գյուղ Հովք 3-րդ փողոց 51/1 հողամաս «Հուշաղբյուրի կառուցման» Աշխատանքային նախագիծ		
Նախ. ճարտ.		Հ. Կոտոլկյան			
Նախ. կոնստր.		Մ. Աղդալյան	Գլխավոր հատակագիծ Մ1:100	Թերթ	Թերթեր
<<ՌԱՖ-ԱՎՈ>> ՍՊԸ Լից. ՔՊԼ-003058-05-06-08-10, Արտ ՃԲԴ-Ա-026 , ԿԵԴ-Ա2-017				20	33

Բազալտե ցայտաղբյուր Մ1:20

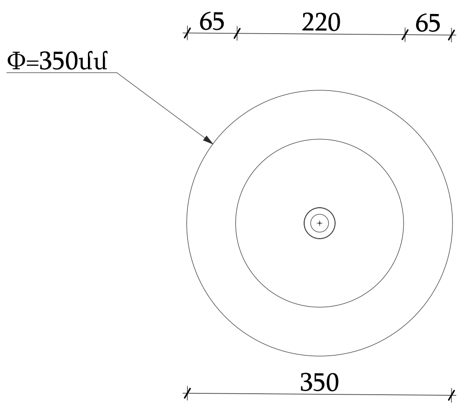

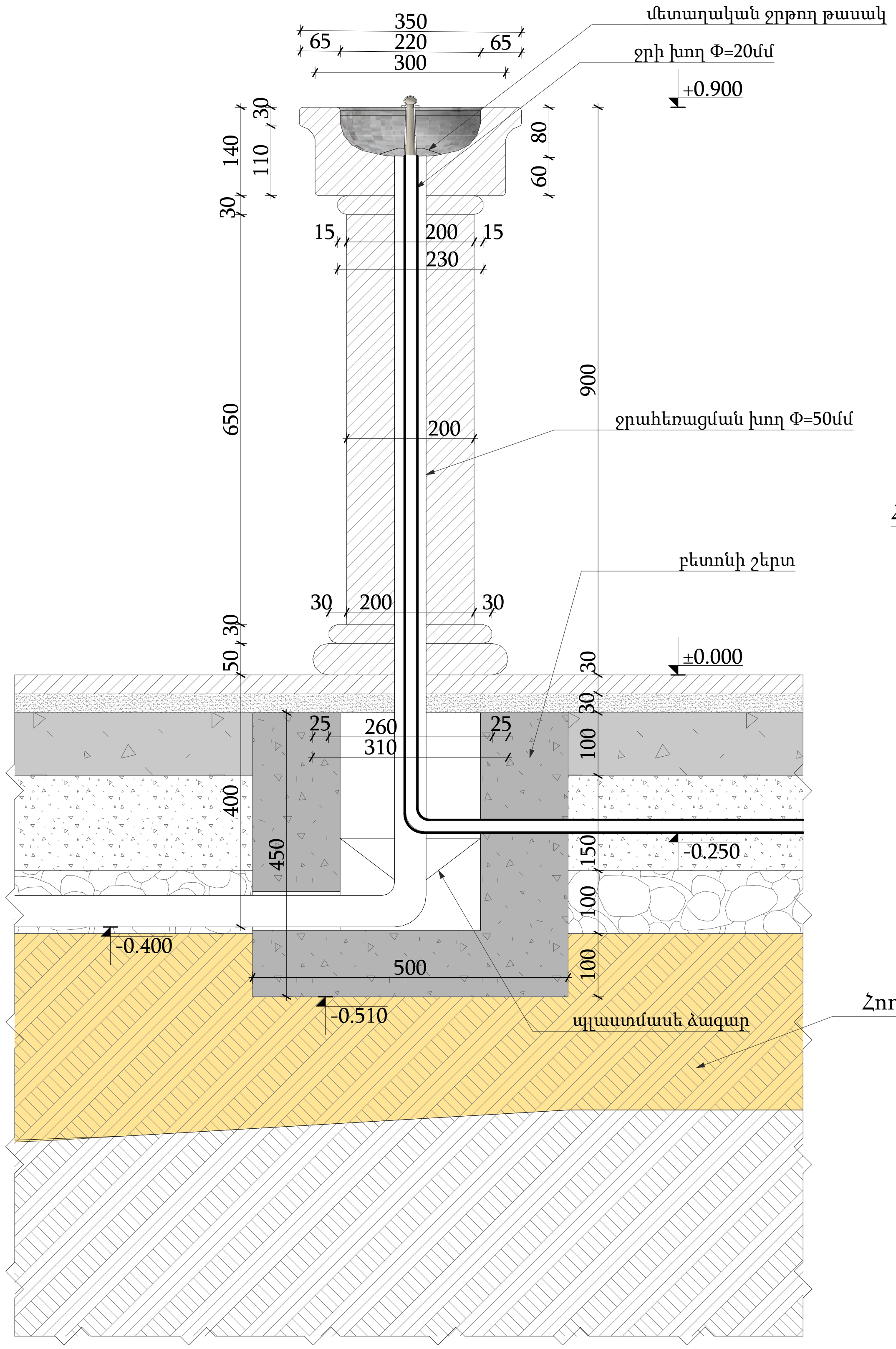

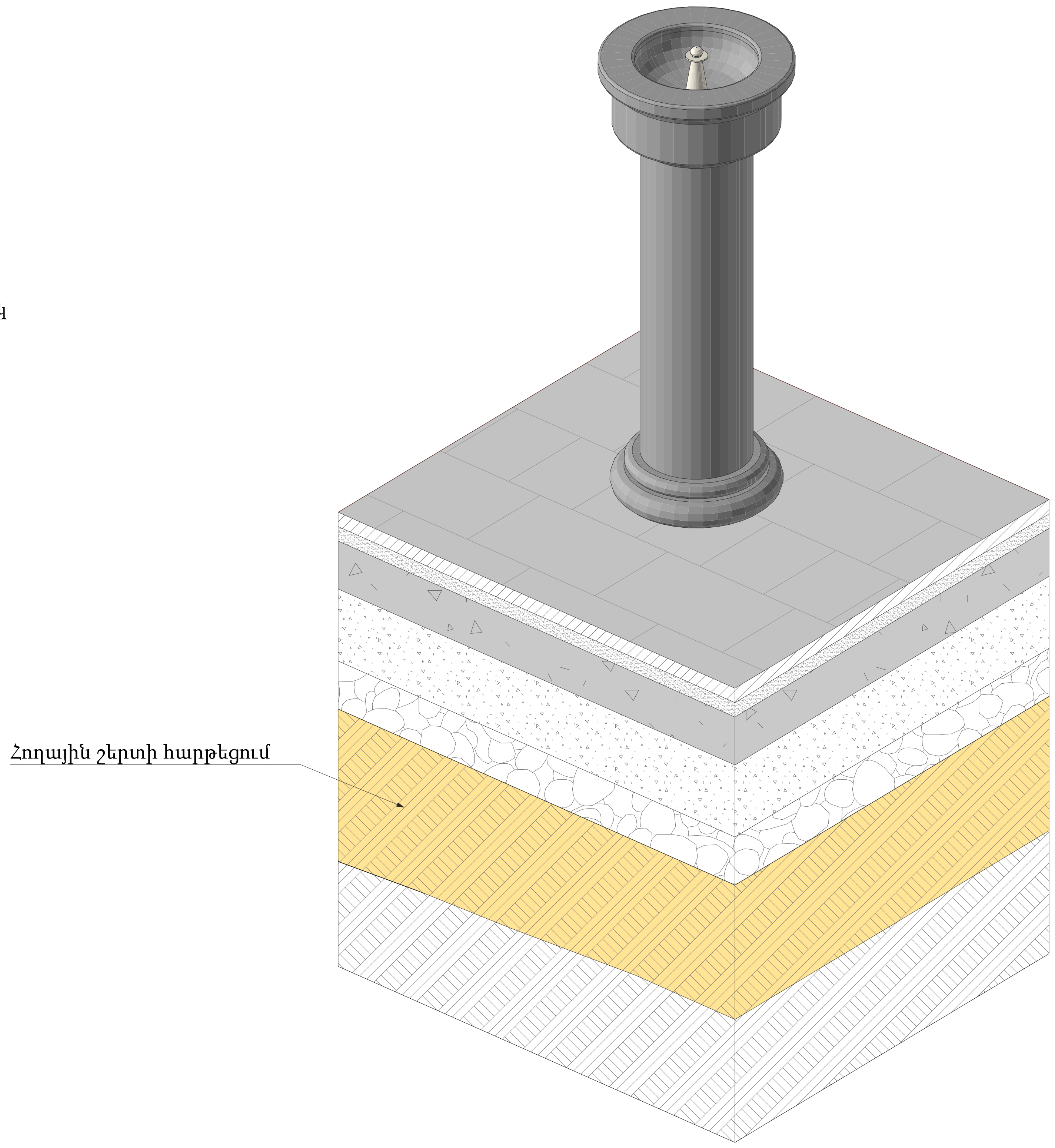

Տնօրեն		Ռ. Հերգնյան	Ճարտարապետական մաս	ՓՈՒԼ ԱՆ
Նախ. Գ. Ի.		Ա. Հերգնյան	ՀՀ մարզ՝ Տավուշ, համայնք՝ Դիլիջան գյուղ Հովք 3-րդ փողոց 51/1 հողամաս «Հուշաղբյուրի կառուցման» Աշխատանքային նախագիծ	
Նախ. ճարտ.		Հ. Կոտոլկյան		
Նախ. կոնստր.		Մ. Աղդալյան	Բազալտե ցայտաղբյուր Մ1:20	Թերթ / Թերթեր
<<ՌԱՖ-ԱՎՈ>> ՍՊԸ ԼԻՑ. ՔՊԼ-003058-05-06-08-10, Արտ ՃԲԴ-Ա-026 , ԿԵԴ-Ա2-017			21	33

Եռաչափ տեսքեր

Տնօրեն		Ռ. Հերգնյան	Ճարտարապետական մաս		ՓՈՒԼ ԱՆ
Նախ. Գ. Ի.		Ա. Հերգնյան	ՀՀ մարզ՝ Տավուշ, համայնք՝ Դիլիջան գյուղ Հովք 3-րդ փողոց 51/1 հողամաս «Հուշաղբյուրի կառուցման» Աշխատանքային նախագիծ		
Նախ. ճարտ.		Հ. Կոտոլկյան			
Նախ. կոնստր.		Մ. Աղդալյան	Եռաչափ տեսքեր	Թերթ	Թերթեր
<<ՌԱՖ-ԱՎՈ>> ՍՊԸ ԼԻՑ. ՔՊԼ-003058-05-06-08-10, Արտ ՃԲԴ-Ա-026 , ԿԵԴ-Ա2-017				22	33

Եռաչափ տեսքեր

Տնօրեն		Ռ. Հերգնյան	Ճարտարապետական մաս		ՓՈՒԼ ԱՆ
Նախ. Գ. Ի.		Ա. Հերգնյան	ՀՀ մարզ՝ Տավուշ, համայնք՝ Դիլիջան գյուղ Հովք 3-րդ փողոց 51/1 հողամաս «Հուշաղբյուրի կառուցման» Աշխատանքային նախագիծ		
Նախ. ճարտ.		Հ. Կոտոլկյան			
Նախ. կոնստր.		Մ. Աղդայան	Եռաչափ տեսքեր	Թերթ	Թերթեր
<<ՌԱՖ-ԱՎՈ>> ՍՊԸ ԼԻՑ. ՔՊԼ-003058-05-06-08-10, Արտ ՃԲԴ-Ա-026 , ԿԵԴ-Ա2-017				23	33

Եռաչափ տեսքեր

Տնօրեն		Ռ. Հերգնյան	Ճարտարապետական մաս	ՓՈՒԼ ԱՆ
Նախ. Գ. Ի.		Ա. Հերգնյան	ՀՀ մարզ՝ Տավուշ, համայնք՝ Դիլիջան գյուղ Հովք 3-րդ փողոց 51/1 հողամաս «Հուշաղբյուրի կառուցման» Աշխատանքային նախագիծ	
Նախ. ճարտ.		Հ. Կոտոլկյան		
Նախ. կոնստր.		Մ. Աղդալյան	Եռաչափ տեսքեր	Թերթ / Թերթեր
<<ՌԱՖ-ԱՎՈ>> ՍՊԸ ԼԻՑ. ՔՊԼ-003058-05-06-08-10, Արտ ՃԲԴ-Ա-026 , ԿԵԴ-Ա2-017			24	33

Եռաչափ տեսքեր

Տնօրեն		Ռ. Հերգնյան	Ճարտարապետական մաս	ՓՈՒԼ ԱՆ
Նախ. Գ. Ի.		Ա. Հերգնյան	ՀՀ մարզ՝ Տավուշ, համայնք՝ Դիլիջան գյուղ Հովք 3-րդ փողոց 51/1 հողամաս «Հուշաղբյուրի կառուցման» Աշխատանքային նախագիծ	
Նախ. ճարտ.		Հ. Կոտոլկյան		
Նախ. կոնստր.		Մ. Աղդալյան	Եռաչափ տեսքեր	Թերթ / Թերթեր
<<ՌԱՖ-ԱՎՈ>> ՍՊԸ ԼԻՑ. ՔՊԼ-003058-05-06-08-10, Արտ ՃԲԴ-Ա-026 , ԿԵԴ-Ա2-017			25	33

Եռաչափ տեսքեր

Տնօրեն	[signature]	Ռ. Հերգնյան	Ճարտարապետական մաս		ՓՈՒԼ ԱՆ
Նախ. Գ. Ի.	[signature]	Ա. Հերգնյան	ՀՀ մարզ՝ Տավուշ, համայնք՝ Դիլիջան գյուղ Հովք 3-րդ փողոց 51/1 հողամաս «Հուշաղբյուրի կառուցման» Աշխատանքային նախագիծ		
Նախ. ճարտ.	[signature]	Հ. Կոտոլկյան			
Նախ. կոնստր.	[signature]	Մ. Աղդալյան	Եռաչափ տեսքեր	Թերթ	Թերթեր
<<ՌԱՖ-ԱՎՈ>> ՍՊԸ ԼԻՑ. ՔՊԼ-003058-05-06-08-10, Արտ ՃԲԴ-Ա-026 , ԿԵԴ-Ա2-017				26	33

Եռաչափ տեսքեր

Տնօրեն		Ռ. Հերգնյան	Ճարտարապետական մաս	ՓՈՒԼ ԱՆ
Նախ. Գ. Ի.		Ա. Հերգնյան	ՀՀ մարզ՝ Տավուշ, համայնք՝ Դիլիջան գյուղ Հովք 3-րդ փողոց 51/1 հողամաս «Հուշաղբյուրի կառուցման» Աշխատանքային նախագիծ	
Նախ. ճարտ.		Հ. Կոտոլկյան		
Նախ. կոնստր.		Մ. Աղդալյան	Եռաչափ տեսքեր	Թերթ / Թերթեր
<<ՌԱՖ-ԱՎՈ>> ՍՊԸ ԼԻՑ. ՔՊԼ-003058-05-06-08-10, Արտ ՃԲԴ-Ա-026 , ԿԵԴ-Ա2-017			27	33

Եռաչափ տեսքեր

Տնօրեն		Ռ. Հերգնյան	Ճարտարապետական մաս	ՓՈՒԼ ԱՆ
Նախ. Գ. Ի.		Ա. Հերգնյան	ՀՀ մարզ՝ Տավուշ, համայնք՝ Դիլիջան գյուղ Հովք 3-րդ փողոց 51/1 հողամաս «Հուշաղբյուրի կառուցման» Աշխատանքային նախագիծ	
Նախ. ճարտ.		Հ. Կոտոլկյան		
Նախ. կոնստր.		Մ. Աղդալյան	Եռաչափ տեսքեր	Թերթ / Թերթեր
<<ՌԱՖ-ԱՎՈ>> ՍՊԸ ԼԻՑ. ՔՊԼ-003058-05-06-08-10, Արտ ՃԲԴ-Ա-026 , ԿԵԴ-Ա2-017			28	33

Շինաշխատանքների իրականացման հատակագիծ Մ1:100

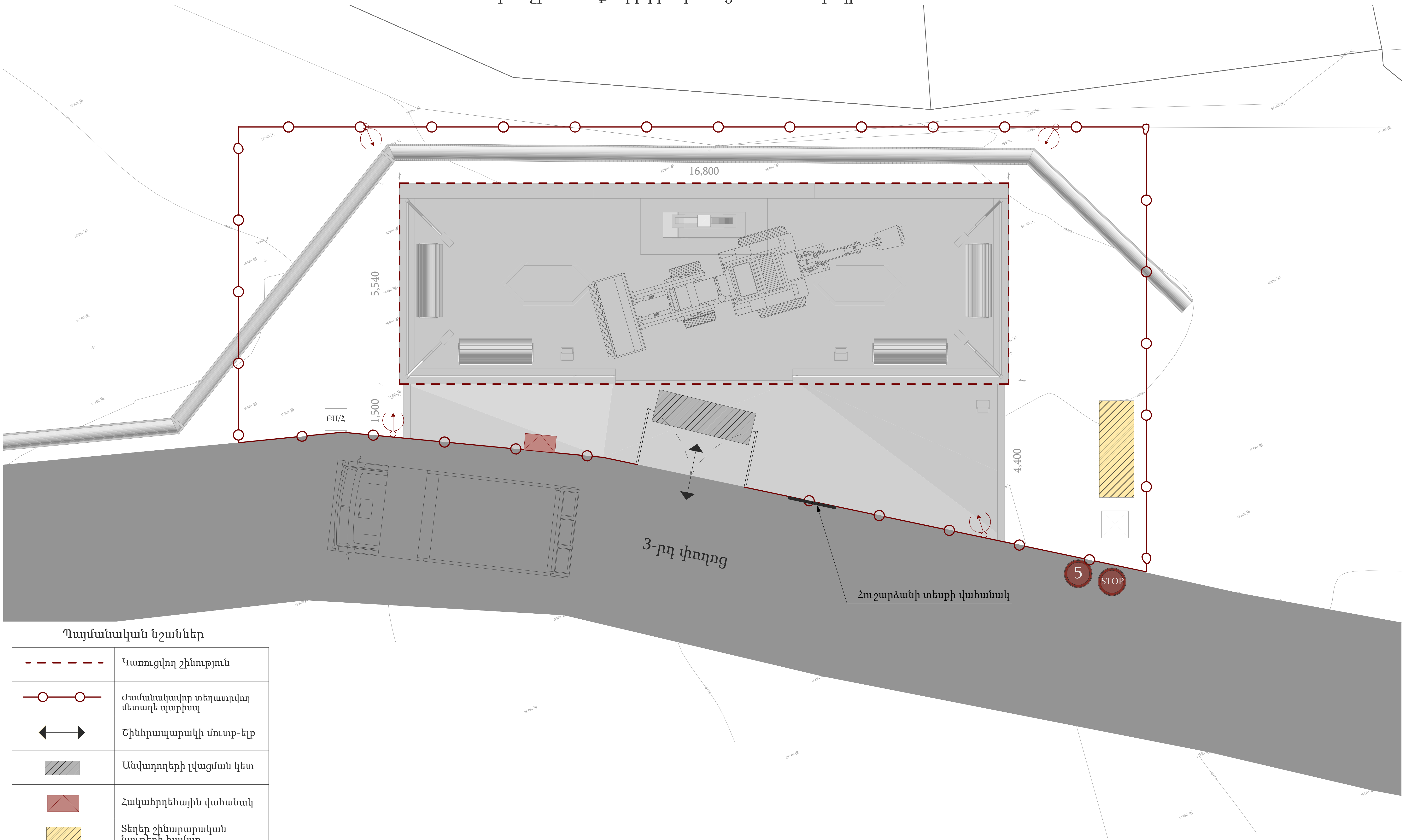

Պայմանական նշաններ

- - - - -	Կառուցվող շինություն
—○—○—	Ժամանակավոր տեղատրվող մետաղե պարիսպ
◄—►	Շինհրապարակի մուտք-ելք
▨	Անվադողերի լվացման կետ
▨	Հակահրդեհային վահանակ
▨	Տեղեր շինարարական նյութերի համար
↑	Լուսարձակ
ԲՍ/Հ	Բիոսանհանգույց
☒	Բեռնարկղ շինաղբի համար
5 STOP	Տրանսպորտային միջոցների արագության սահմանափակում

Տնօրեն		Ռ. Հերգնյան	Ճարտարապետական մաս	ՓՈՒԼ ԱՆ
Նախ. Գ. Ի.		Ա. Հերգնյան	ՀՀ մարզ՝ Տավուշ, համայնք՝ Դիլիջան գյուղ Հովք 3-րդ փողոց 51/1 հողամաս «Հուշաղբյուրի կառուցման» Աշխատանքային նախագիծ	
Նախ. ճարտ.		Հ. Կոտոլկյան		
Նախ. կոնստր.		Մ. Աղդալյան	Շինաշխատանքների իրականացման հատակագիծ Մ1:100	Թերթ / Թերթեր
<<ՌԱՖ-ԱՎՈ>> ՍՊԸ ԼԻՑ. ՔՊԼ-003058-05-06-08-10, Արտ ՃԲԴ-Ա-026 , ԿԵԴ-Ա2-017			29	33

ԱՇԽԱՏԱՆՔՆԵՐԻ ԿԱՏԱՐՄԱՆ ՀԱՄԱՐ ՆԵՐԿԱՅԱՑՎՈՒՄ ԵՆ ՀԵՏԵՎՅԱԼ ԼԻՑԵՆԶԻԱՆԵՐԸ՝

- *Բնակելի, հասարակական և արտադրական*

Աշխատանքների կատարման համար ներկայացվում են հետևյալ տեխնիկական միջոցները՝

- *Ավտոկռունկ* Ивановец **КС-35715-10** *կամ տվյալ տեսակին համարժեք տեխնիկական տվյալներով*
- *Բեռնատար ինքնաթափ **МАЗ** 5550 կամ նրան համարժեք **КАМАЗ** 5511 և այլն*
- *Բետոնամղիչ ավտոմոբիլ СБ-126 կամ նրան համարժեք*
- *Էքսկովատոր Hyundai 170W /հիդրմուրճով /*
- *Շարժական կոմպրեսոր **ЗИФ** - 55 **В** ըստ պահանջի*
- *Էլ.եռակցման սարք **СТН** 500 կամ նրան համարժեք*
- *Ձեռքի էլեկտրական գործիքներ*
- *Ձեռքի մեխանիկական գործիքներ*
- *Ատաղձագործական գործիքներ*
- *Ներկարարական գործիքներ*

Աշխատանքների կատարման համար ներկայացվում են հետևյալ աշխատանքային ռեսուրսները՝

- *Ինժեներատեխնիկական անձնակազմ*
- *Արհեստագործներ և բանվորներ*
- *Մեքենավարներ և օգնականներ*

ԱՆՎՏԱՆԳՈՒԹՅԱՆ ՏԵԽՆԻԿԱՆ ԱՇԽԱՏԱՆՔՆԵՐԻ ԿԱՏԱՐՄԱՆ ԺԱՄԱՆԱԿ

1. *Շինարարության ընթացքում շինմոնտաժային աշխատանքները կատարելիս նախապես անհրաժեշտ է իրականացնել շինարարական հրապարակի կազմակերպման աշխատանքներ մոտավոր նշելով շինանյութերի պահեստապավորման տարածքները և մեխանիզմների աշխատանքային գոտիները, կառուցման ժամանակ աշխատանքների անվտանգ կատարման համար:*
2. *Շինարարության կատարման ժամանակ անհրաժեշտ է կազմակերպել անվտանգության միջոցառումներ.*

- *Աշխատատեղերի տեղադրությունը ըստ բարզրության 1.3 մետր և ավելի տարբերությունների դեպքում,*
- *Բարձր տեղադրված կոնստրուկցիաների, նյութերի, գործիքների անկումից,*
- *Մեքենաների շարժական մասերի և նրանցով տեղաշարժվող կոնստրուկցիաների և նյութերի անկումից,*
- *Շենքի և շինության չամրացված կոնստրուկցիաների փլուզումից,*
- *Մեքենաների մասերի անկումից,*
- *Աշխատանքի ժամանակ վնասակար նյութերով աշխատելիս անվտանգության ապահովման համար,*
- *Աշխատանքների կատարման համար անհրաժեշտ նյութերի և կոնստրուկցիաների աշխատատեղերում ճիշտ դասավորությունը,*
- *Աշխատանքների կատարման հերթականությունը հաշվի առնելով կոնստրուկցիաների կայուն տեղադրման համար,*
- *Կոնստրուկցիաների և ծինվածքների տեղադրման ժամանակ ապահովել միջոցառումներ աշխատողների ցած չնկնելու և նրանց կողմից իրերի ընկնելու վտանգի դեմ համապատասխան համապատասխան պաշտպանիչ միջոցառումներ իրականացնելու,*
- *Ճշգրտել կռունկի մակնիշը, նրա տեղադրման վայրը և նրա աշխատանքային վտանգավոր գոտին նշահարել դրոշակներով ցուցանակներով և այլ միջոցներով,*
- *Ապահովել աշխատատեղերի անվտանգությունը բարձրության վրա:*
- *Ճշտել տեղադրվող կոնստրուկցիաների հաջորդականությունը,*
- *Մոնտաժման ընթացքում ապահովել կոնստրուկցիաների և շինվածքների կայունությունը,*

Տնօրեն		Ռ. Հերգնյան	Ճարտարապետական մաս		ՓՈՒԼ ԱՆ
Նախ. Գ. Ի.		Ա. Հերգնյան	ՀՀ մարզ՝ Տավուշ, համայնք՝ Դիլիջան գյուղ Հովք 3-րդ փողոց 51/1 հողամաս «Հուշաղբյուրի կառուցման» Աշխատանքային նախագիծ		
Նախ. ճարտ.		Հ. Կոտոլկյան			
Նախ. կոնստր.		Մ. Աղդալյան	Անվտանգության հրահանգներ	Թերթ	Թերթեր
<<ՌԱՖ-ԱՎՈ>> ՍՊԸ Լից. ՔՊԼ-003058-05-06-08-10, Արտ ՃԲԴ-Ա-026 , ԿԵԴ-Ա2-017				30	33

Մեքենա-մեխանիզմներ

Բետոնախառնիչ V=6 խմ
КамАЗ-55111-070 АБС-6
(1 հատ)

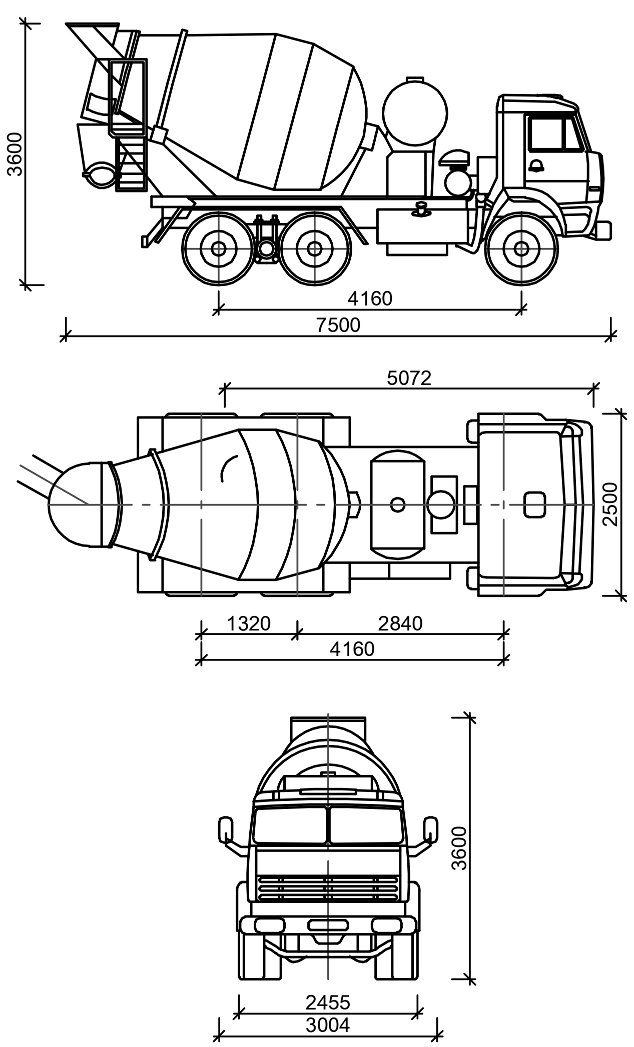

ՏԵԽՆԻԿԱԿԱՆ ՏՎՅԱԼՆԵՐ

1. Բետոնախառնիչի թմբուկի տարողությունը---------5.0խ.մ.
2.Բետոնախառնիչի երկարությունը--------------------7500մմ
3.Բետոնախառնիչի բարձրությունը--------------------3600մմ
4.Բետոնախառնիչի լայնությունը-----------------------2500մմ
5.Բետոնախառնիչի համախառն քաշը-----------------22500կգ

ԻՆՔՆԱԹԱՓ ԲԵՌՆԱՏԱՐ КамАЗ-5511
(1 հատ)

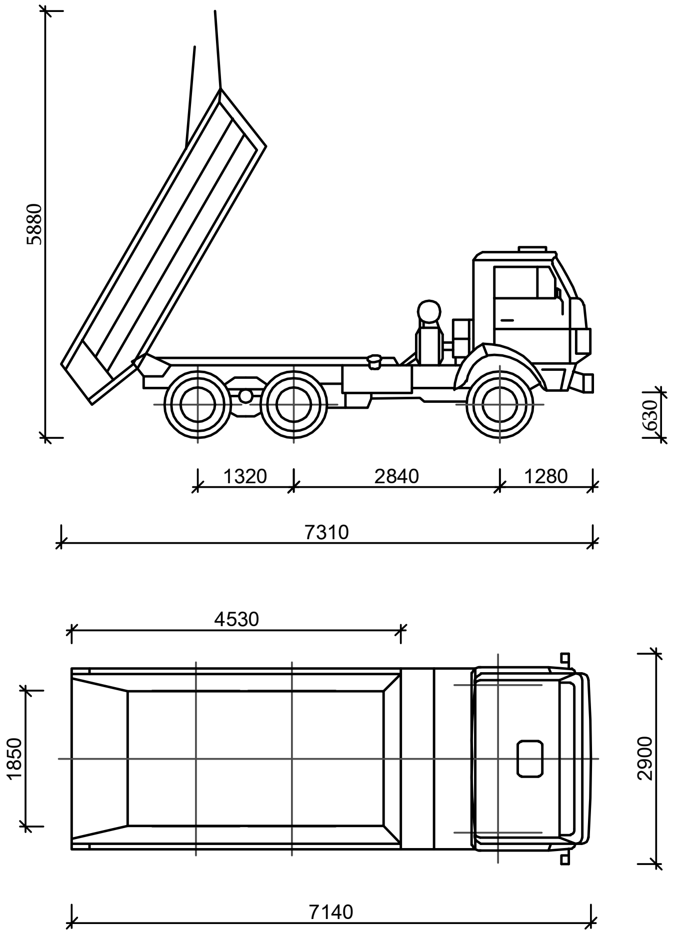

ՏԵԽՆԻԿԱԿԱՆ ՏՎՅԱԼՆԵՐ

1. Բեռնատարողությունը---------------------------------10000կգ
2.Տեղափոխվող բեռի առավելագույն երկարությունը-4530մմ
3.Տեղափոխվող բեռի առավելագույն լայնությունը----1850մմ
4.Բեռնատարի երկարությունը-----------------------------7140մմ
5.Բեռնատարի լայնությունը-------------------------------2500մմ
6.Բեռնատարի բարձրությունը-----------------------------2700մմ
7.Բեռնատարի համախառն քաշը ----------------------19150կգ
8.Թափքի ծավալը---7.2խ.մ.

ՄԻԱՇԵՐԵՓ ԱՆՎԱՎՈՐ
ԷՔՍԿԱՎԱՏՈՐ-ԷԿ-3323Ը
(1 հատ)

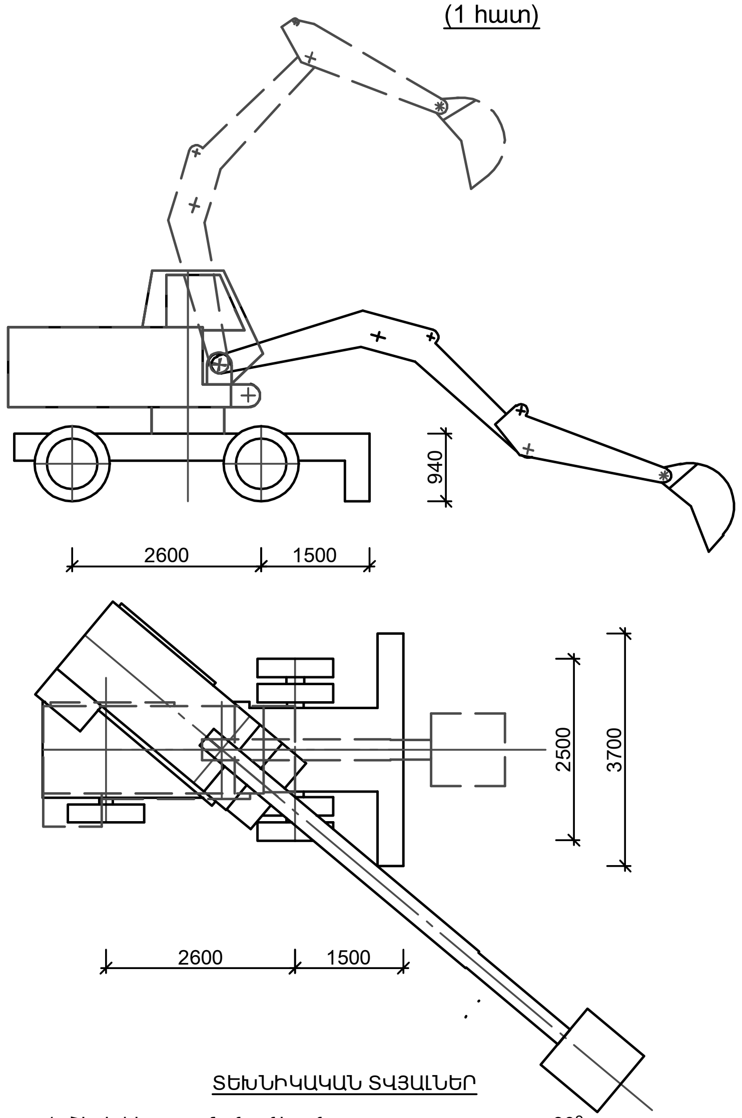

ՏԵԽՆԻԿԱԿԱՆ ՏՎՅԱԼՆԵՐ

1. Շերեփի պտտման անկյունը-------------------------------30°
2.Առավելագույն փորման շառավիղը------------------8200մմ
3.Բեռնաթափման առավելագույն բարձրությունը---5630մմ
4.Առավելագույն փորման խորությունը----------------4700մմ
5.Էքսկավատորի երկարությունը------------------------7550մմ
6.Էքսկավատորի բարձրությունը-----------------------2500մմ
7.Էքսկավատորի լայնությունը --------------------------3700մմ
8.Շերեփի տարողությունը---------------------------------0.65խ.մ.

ԱՎՏՈԿՌՈՒՆԿԻ ԱՇԽԱՏԱՆՔԻ ԱՆՎՏԱՆԳՈՒԹՅԱՆ ՏԵԽՆԻԿԱՅԻ ՀՐԱՀԱՆԳՆԵՐ

1. Շինարարական աշխատանքներից առաջ անրաժեշտ է հրանգավորել (հանձնարարական-ցուցումներ) կախաձոպանողին և մեքենավարին:
2.Շին հրապարակում գտնվող բոլոր մարդիկ պետք է պարտադիր կրեն պաշտպանիչ սաղավարտներ,ըստ ГОСТ 12.4-87-80 -ի ցուցումների համաձայն:Խստագույնս չի թույլատրվում շին հրապարակ մուտք գործել առանց սաղավարտի և այլ պաշտպանիչ հանդերձանքի:
3.Խստագույնս չի թույլատրվում մարդկանց ներկայությունը ավտոկռունկի սլաքի շարժման վտանգավոր գոտում:Վտանգավոր գոտին ցանկապատել դեղին կամ կարմիր գույների ժապավենով:
4.Ավտոկռունկի աշխատանքի ժամանակ, ոչ բավարար տեսանելիության դեպքում կախաձոպանողին և մեքենավարին ապահովել ռադիոկապով:
5. Օգտագործել կախաձոպաններ,որոնք անցելեն հատուկ փորձարկում և ունեն դրոշմ՝ համաձայն «Правилами безопасности эксплуатации грузоподъемных кранов ПБ-10-382-00» ցուցումների:
6. Շին նյութերի հորիզոնական տեղաշարժի ժամանակ,շինարարական բեռները պետք է բարձրացնել ոչ պակաս 0.5 մ-ը՝ ճանապարհին հանդիպած խոչընդոտներից:Բոլոր շինություններից,որոնք գտնվում են ավտոկռունկի սլաքի շարժման վտանգավոր գոտում,մինչև ավտոկռունկի աշխատանքի մեկնարկը անրաժեշտ է այնտեղից տարհանել մարդկանց:
7.Բեռների կախաձոպանման համար օգտագործել 2СК,4СК1 տիպի ճոպաններ՝ ըստ ГОСТ 25573-82*-ի ՛՛СТРОПЫ ГРУЗОВЫЕ КАНАТНЫЕ ДЛЯ СТРОИТЕЛЬСТВА՛՛ պահանջների համաձայն:
8.Խստագույնս պահպանել СНиП 12-03-01 «Техника безопасности в строительстве» պահանջները:

Տնօրեն		Ռ. Հերգնյան	Ճարտարապետական մաս		ՓՈՒԼ ԱՆ
Նախ. Գ. Ի.		Ա. Հերգնյան	ՀՀ մարզ՝ Տավուշ, համայնք՝ Դիլիջան գյուղ Հովք 3-րդ փողոց 51/1 հողամաս «Հուշաղբյուրի կառուցման» Աշխատանքային նախագիծ		
Նախ. ճարտ.		Հ. Կոտոլկյան			
Նախ. կոնստր.		Մ. Աղդայան	Մեքենա-մեխանիզմներ	Թերթ	Թերթեր
<<ՌԱՖ-ԱՎՈ>> ՍՊԸ ԼԻՑ. ՔՊԼ-003058-05-06-08-10, Արտ ՃԲԴ-Ա-026 , ԿԵԴ-Ա2-017				31	33

ԱՂՅՈՒՍԱԿ
ՕԳՏԱԳՈՐԾՎՈՂ ԲԵՌՆԵՐԻ ՔԱՇԻ ԵՎ ՃՈՊԱՆԱՍԱՐՔԵՐԻ

ԷԼԵՄԵՆՏՆԵՐԻ ԱՆՎԱՆՈՒՄԸ	ՄԱԿՆԻՇ ՏԵՍԱԿ	ԸՆԴՀԱՆ. ՔԱՇԸ ՏՈՆՆԱ	ՃՈՊԱՆԱՍԱՐՔԻ ՀԱՄԱՐԸ		ՄԻԱԺԱՄԱՆԱԿ ՏԵՂԱՓ. ԷԼԵՄԵՆՏ. ՔԱՆԱԿԸ		ԲԵՌՆԱԿԻՐ ՃՈՊԱՆԱՍԱՐՔԵՐ	
			ՏԵՂԱՓ. ԺԱՄ.	ՄՈՆՏԱԺԻ ԺԱՄԱՆԱԿ	ՏԵՂԱՓ. ԺԱՄԱՆԱԿ	ՄՈՆՏԱԺԻ ԺԱՄԱՆԱԿ	ԲԵՌՆԱԹԱՓՄԱՆ ԺԱՄԱՆԱԿ	ՄՈՆՏԱԺՄԱՆ ԺԱՄԱՆԱԿ
Բարձրադիր հարթակներ	-	0,75	1	2	3	1	I + 2IV	I + 2VI
Բարձրադիր հարթակների ծողեր	-	1,00	2	2	ՏՈՒՓ	ՏՈՒՓ	I + 2III	I + 2III
Հուսուն նյութերի տարրա	3201	4,22	3	3	1	1	I	I
Տաղավար	-	4.0	4	4	1	1	I	I

Ծ Ա Ն Ո Թ ՈՒ Թ Յ ՈՒ Ն

1. Ճոպանասարքերի ընտրությունը կատարվել է հաշվի առնելով տեղափոխվող բեռի ծավալը և ամրակցվող էլեմենտների քաշը:
2. Ճոպանակեռերը պետք է ունենան արտադրող գործարանի դրոշմները կամ ամրակցված նշում հաշվառված համարով, բեռի կրողունակության նշումով և փորձարկման ամսաթվով:
3.Սուր անկյուններ ունեցող բեռները տեղափոխելիս անհրաժեշտ է էլեմենտների կողերի և ճոպանասարքի միջև տեղադրել միջադիրներ ապահովելով ճոպանը քայքայումից:
4.Բեռները որոնցում չեն նախատեսված ամրակցման օղակներ տեղափոխվում են կռունկի աշխատանքի համար անվտանգության պատասխանատու անձի ներկայությամբ և ղեկավարմամբ:
5.Մինչև շինարարական աշխատանքների սկիզբը անհրաժեշտ է տվյալ սխեմայի հետ ծանոթացնել կռունկավարին և ամրակցող աշխատակիցներին ստորագրությամբ:

ՏԱՐՐԱՆԵՐԻ ԵՎ ՃՈՊԱՆԱՍԱՐՔԵՐԻ ՑԱՆԿ

ՏԵՍԱԿ	ԱՆՎԱՆՈՒՄԸ	ГОСТ		ՔԱՇԸ ԿԳ
I	Ճոպանասարք 4 - ճյուղանի 4 СК1-3,2-6,0 Q=3,2 Տ. L=6,0մ	ГОСТ 25573-82	-	76,0
III	Ճոպանասարք 1 - ճյուղանի 4 СК1-3,2-2,0 Q=3,2 Տ. L=2,0մ	ГОСТ 25573-82	-	15,2
IV	Ճոպանասարք 1 - ճյուղանի 4 СК1-3,2-4,0 Q=3,2 Տ. L=4,0մ	ГОСТ 25573-82	-	7,5
VI	Հարթակների տեղափոխման բռնիչներ	-	-	12,0

ՃՈՊԱՆՍԱՐՔԵՐԻ ԱՄՐԱԿՑՄԱՆ ԿԱՐԳԸ

1. Բեռը ամրակցել կարելի է միայն համաձայն ամրակցման սխեմայի, անհրաժեշտության դեպքում կարելի է օգտագործել ձգալար:
2. Կեռը պետք է ազատորեն մտնի բոլոր օղակները:
3. Բեռը ամրակցում են բոլոր օղակներով նախատեսված բեռի տեղա փոխման համար:
4. Ճոպանասարքի բոլոր ճյուղերը պետք է ունենան միևնույն ձգվածությունը և նրանց միջև անկյունը չպետք է գերազանցի 90´ սատիճանը:
5. Բազմաճյուղանի ճոպանի չօգտագործված ծայրերը պետք է ամրացնել այնպես, որ բեռի տեղաշարժի ժամանակ իրենց ճանապարհին չվնասեն հանդիպածին:
6. Ամրակցման ժամանակ ճոպանասարքերը պետք է ուղղված լինեն բեռի կենտրոնից:

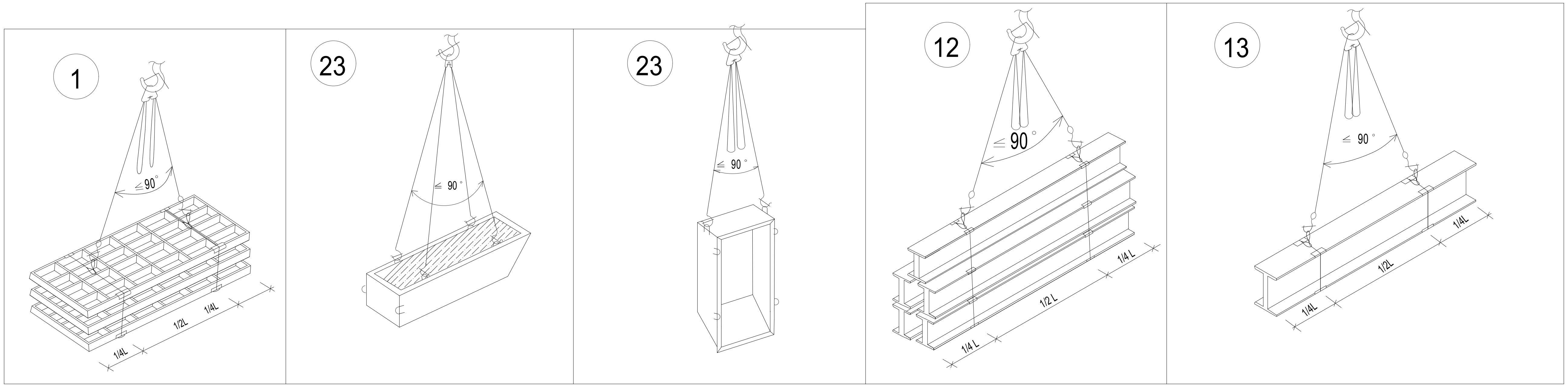

Տնօրեն		Ռ. Հերգնյան	Ճարտարապետական մաս	ՓՈՒԼ ԱՆ
Նախ. Գ. Ի.		Ա. Հերգնյան	ՀՀ մարզ՝ Տավուշ, համայնք՝ Դիլիջան գյուղ Հովք 3-րդ փողոց 51/1 հողամաս «Հուշաղբյուրի կառուցման» Աշխատանքային նախագիծ	
Նախ. ճարտ.		Հ. Կոտոլկյան		
Նախ. կոնստր.		Մ. Աղդալյան	Շինաշխատանքների կազմակերպման սխեմա	Թերթ / Թերթեր
<<ՌԱՖ-ԱՎՈ>> ՍՊԸ ԼԻՑ. ՔՊԼ-003058-05-06-08-10, Արտ ՃԲԴ-Ա-026 , ԿԵԴ-Ա2-017				32 / 33

Օրացուցային գրաֆիկ

Հ /Հ	Աշխատանքների անվանումը	Ժամկետն ըստ շաբաթների											
		1	2	3	4	5	6	7	8	9	10	11	12
1	Տարածքի նախապատրաստում, հողային աշխատանքներ												
2	Փոսորակների իրականացում												
3	Սելավատարի և ջրի խողովակի իրականացում												
4	Բ/բ հիմքերի իրականացում												
5	Ե/բ հիմքերի իրականացում												
6	Հուշարձանի հիմքերի իրականացում												
7	Հատակի շերտերի իրականացում												
8	Պատերի իրականացում												
9	Լուսասյուների տեղադրում												
11	Հուշարձանի ե/բ սյուների իրականացում												
12	Պատերի և հուշարձանի երեսպատում												
13	Հատակների և հուշարձանի բազալտե երեսպատում												
14	Ծածկասալերի իրականացում												
15	Ցայտաղբյուրների տեղադրում, հարդարման աշխատանքներ												