ՊԵՏՈՒԹՅԱՆ ԿԱՐԻՔՆԵՐԻ ՀԱՄԱՐ ԱՊՐԱՆՔՆԵՐԻ ՄԱՏԱԿԱՐԱՐՄԱՆ ՊԱՅՄԱՆԱԳԻՐ
N ԳՀԱՊՁԲ-7/23-4

ք. Երևան 25-ը հուլիսի 2018թ.

ՀՀ պաշտպանության նախարարությունը, ի դեմս ՀՀ պաշտպանության նախարարի տեղակալ Մ. Ղամբարյանի, ով գործում է նախարարության կանոնադրության հիման վրա՝ այսուհետև Գնորդ, մի կողմից և «Երվադա» ՍՊԸ-ն, ի դեմս ընկերության տնօրեն Ե. Եղիազարյան, ով գործում է ընկերության կանոնադրության հիման վրա, այսուհետև՝ Վաճառող, մյուս կողմից կնքեցին սույն պայմանագիրը հետևյալի մասին.

1. ՊԱՅՄԱՆԱԳՐԻ ԱՌԱՐԿԱՆ

1.1. Վաճառողը պարտավորվում է սույն պայմանագրով (այսուհետ՝ պայմանագիր) սահմանված կարգով, ծավալներով, ժամկետներում և հասցեով Գնորդին մատակարարել պայմանագրի N 1 հավելվածով՝ Տեխնիկական բնութագիր-գնման-ժամանակացույցով նախատեսված ապրանքը (այսուհետ՝ ապրանք), իսկ Գնորդը պարտավորվում է ընդունել ապրանքը և վճարել դրա համար:

2. ԿՈՂՄԵՐԻ ԻՐԱՎՈՒՆՔՆԵՐԸ ԵՎ ՊԱՐՏԱԿԱՆՈՒԹՅՈՒՆՆԵՐԸ

2.1 Գնորդն իրավունք ունի՝

2.1.1 Ապրանքը պայմանագրով սահմանված ժամկետում Վաճառողի կողմից չմատակարարելու դեպքում հրաժարվել ապրանքից, եթե մատակարարման ժամկետները խախտվել են 40 օրից ավելի:

2.1.2 Եթե հանձնվել է անպատշաճ որակի՝ պայմանագրով նախատեսված տեխնիկական բնութագրին չհամապատասխանող ապրանք՝

ա) պահանջել հատուցելու ապրանքի անպատշաճ որակի լինելու պատճառով իր կատարած ծախսերը.

բ) չընդունել ապրանքն՝ իր հայեցողությամբ սահմանելով անպատշաճ որակի ապրանքը պայմանագրին համապատասխանող որակի ապրանքով անհատույց փոխարինման ողջամիտ ժամկետ և պահանջել Վաճառողից վճարելու պայմանագրի 6.3 կետով նախատեսված տուգանքը.

գ) հրաժարվել պայմանագիրը կատարելուց և պահանջել վերադարձնելու ապրանքի համար վճարված գումարը:

2.1.3 Եթե հանձնվել է պայմանագրով որոշվածից պակաս քանակի ապրանք, ապա՝

ա) պահանջել լրացնելու ապրանքի պակաս հանձնված քանակը,

բ) հրաժարվել հանձնված ապրանքից և դրա համար վճարելուց, իսկ եթե ապրանքի համար վճարվել է, ապա պահանջել վերադարձնելու վճարված գումարը և վճարելու պայմանագրի 6.2 կետով նախատեսված տույժը:

2.1.4 Եթե հանձնվել է տեսակի պայմանի խախտմամբ ապրանք, իր ընտրությամբ՝

ա) ընդունել տեսակի վերաբերյալ պայմանին համապատասխանող ապրանքը և հրաժարվել մնացած ապրանքներից.

բ) հրաժարվել հանձնված բոլոր ապրանքներից և պահանջել վճարելու պայմանագրի 6.2 կետով նախատեսված տույժը.

գ) պահանջել տեսակի վերաբերյալ պայմանին չհամապատասխանող ապրանքի անհատույց փոխարինում պայմանագրով նախատեսված տեսակին համապատասխան ապրանքով:

2.1.5 Վաճառողի կողմից մատակարարման ժամկետների խախտման դեպքում իր հայեցողությամբ սահմանել ապրանքի մատակարարման նոր ժամկետ և պահանջել Վաճառողից վճարելու պայմանագրի 6.2 կետով նախատեսված տույժը:

2.1.6 Վաճառողից պահանջել հատուցելու վնասները, եթե Գնորդը Վաճառողի կողմից պարտավորությունը խախտելու հետևանքով պայմանագրի լուծումից հետո ողջամիտ ժամկետում այլ անձից ավելի բարձր, սակայն ողջամիտ գնով գնել է ապրանք՝ պայմանագրով նախատեսվածի փոխարեն՝ պայմանագրով սահմանված և դրա փոխարեն կնքված գործարքի գների միջև տարբերության չափով, ինչպես նաև ապրանքն այլ անձից ձեռք բերելու համար իր կատարած բոլոր անհրաժեշտ և ողջամիտ ծախսերը:

2.1.7 Միակողմանի լուծել պայմանագիրը (լրիվ կամ մասնակի), եթե Վաճառողն էականորեն խախտել է պայմանագիրը.

2.1.7.1 Վաճառողի կողմից պայմանագիրը խախտելն էական է համարվում, եթե՝

ա) մատակարարվել է անպատշաճ որակի ապրանք որը չի կարող փոխարինվել Գնորդի համար ընդունելի ժամկետում.

բ) ապրանքի մատակարարման ժամկետները խախտվել են 40 օրից,

2.1.8 Զննել ապրանքը և հայտնաբերված թերությունների մասին անհապաղ տեղեկացնել Վաճառողին:

2.2 Գնորդը պարտավոր է՝

2.2.1 Կատարել պայմանագրին համապատասխան մատակարարված ապրանքի ընդունումն ապահովող բոլոր անհրաժեշտ գործողությունները:

2.2.2 Վաճառողի հանձնած ապրանքից պայմանագրին համապատասխան հրաժարվելու դեպքում, ապահովել այդ ապրանքի պատասխանատու պահպանությունը և դրա մասին անհապաղ տեղեկացնել Վաճառողին:

2.2.3 Պայմանագրով նախատեսված կարգով և ժամկետներում մատակարարված ապրանքն ընդունելու դեպքում Վաճառողին վճարել վերջինիս վճարման ենթակա գումարները, իսկ վճարման ժամկետի խախտման դեպքում՝ նաև պայմանագրի 6.5 կետով նախատեսված տույժը:

2.2.4 Ապրանքի քանակի, տեսականու, որակի մասին պայմանագրի պայմանները խախտելու մասին Վաճառողին ծանուցել թերությունը հայտնաբերելուց հետո անմիջապես կամ այն բանից հետո՝ ողջամիտ ժամկետում, երբ պայմանագրի համապատասխան պայմանի խախտումը պետք է հայտնաբերված լիներ՝ ելնելով ապրանքի բնույթից և նշանակությունից:

2.2.5 Պայմանագրի 2.3.3 կետի համաձայն պայմանագրի լուծումից հետո Վաճառողին հատուցել վերջինիս պատճառված և սահմանված կարգով հիմնավորված վնասները:

2.3 Վաճառողն իրավունք ունի՝

2.3.1 Գնորդից պահանջել ընդունելու պայմանագրով նախատեսված կարգով, ծավալներով, ժամկետներում և հասցեով մատակարարված ապրանքը:

2.3.2 Գնորդից պահանջել վճարելու պայմանագրով նախատեսված կարգով, ծավալներով, ժամկետներում և հասցեով մատակարարված և Գնորդի կողմից ընդունված ապրանքի համար իրեն վճարման ենթակա գումարները:

2.3.3 Միակողմանի լուծել պայմանագիրը (լրիվ կամ մասնակի), եթե Գնորդն էականորեն խախտել է պայմանագիրը:

2.3.3.1 Գնորդի կողմից պայմանագիրը խախտելն էական է համարվում, եթե բազմիցս խախտվել են ապրանքի համար վճարելու ժամկետները:

2.3.4 Գնորդի համաձայնությամբ վաղաժամկետ մատակարարել ապրանքը:

2.4 Վաճառողը պարտավոր է՝

2.4.1 Գնորդին հանձնել ապրանքը՝ պայմանագրով նախատեսված կարգով, ծավալներով, ժամկետներում և հասցեով:

2.4.2 Ապահովել ապրանքի մատակարարումը պայմանագրի 2.1.2 կետի բ) ենթակետին և (կամ) 2.1.5 կետին համապատասխան՝ Գնորդի կողմից սահմանված ժամկետներում:

2.4.3 Գնորդին հանձնել երրորդ անձանց իրավունքներից ազատ ապրանք:

2.4.4 Գնորդին հանձնել պայմանագրով նախատեսված որակի և քանակի ապրանք՝ պայմանագրով նախատեսված ժամկետներում և հասցեով, իսկ Գնորդի պահանջով տրամադրել ապրանքի որակը հավաստող՝ ՀՀ օրենսդրությամբ սահմանված փաստաթղթեր:

2.4.5 Թերի մատակարարում թույլ տալու դեպքում, պայմանագրով նախատեսված կարգով, լրացնել թերի մատակարարվածը:

2.4.6 Հետ տանել Գնորդի կողմից պայմանագրի 2.2.2 կետին համապատասխան՝ պատասխանատու պահպանության ընդունված ապրանքը կամ ողջամիտ ժամկետում տնօրինել այն, ինչպես նաև հատուցել ապրանքը պատասխանատու պահպանության ընդունելու, այն իրացնելու կամ Վաճառողին վերադարձնելու հետ կապված անհրաժեշտ ծախսերը:

2.4.7 Պայմանագրով նախատեսված դեպքերում վճարել պայմանագրի 6.2 և 6.3 կետերով նախատեսված տույժը և տուգանքը:

2.4.8 Գնորդին հանձնել ապրանքի պատկանելիքները և համապատասխան փաստաթղթերը:

2.4.9 Պայմանագրի 2.1.7 կետի համաձայն պայմանագրի լուծումից հետո Գնորդին հատուցել վերջինիս պատճառված և սահմանված կարգով հիմնավորված վնասները:

2.4.10 Պայմանագրի կատարման ապահովման գործողության ընթացքում լուծարման կամ սնանկացման գործընթաց սկսելու դեպքում դրա մասին նախապես գրավոր տեղեկացնել Գնորդին:

3. ՊԱՅՄԱՆԱԳՐԻ ԳԻՆԸ ԵՎ ՎՃԱՐՄԱՆ ԿԱՐԳԸ

3.1 Պայմանագրի գինը կազմում 18 863 400 (տասնութ միլիոն ութ հարյուր վաթսուներեք հազար չորս հարյուր) ՀՀ դրամ, ներառյալ ԱԱՀ-ն: Պայմանագրի գինը ներառում է պայմանագրի կատարումն ապահովելու նպատակով Վաճառողի կողմից կատարվելիք բոլոր վճարները (ծախսերը), այդ թվում՝ հարկերը, տուրքերը, փոխադրման, ապահովագրման ծախսերը, պարգևավճարները և ակնկալվող շահույթը: Ապրանքի մատակարարման գինը կայուն է և Վաճառողն իրավունք չունի պահանջել ավելացնելու, իսկ Գնորդը նվազեցնելու այդ գինը:

3.2 Գնորդն իրեն մատակարարված ապրանքի դիմաց վճարում է ՀՀ դրամով անկանխիկ՝ դրամական միջոցները Վաճառողի հաշվարկային հաշվին փոխանցելու միջոցով: Դրամական միջոցների փոխանցումը կատարվում է հանձման-ընդունման արձանագրության հիման վրա՝ պայմանագրի վճարման ժամանակացույցով (հավելված N 2) նախատեսված չափերով և ամիսներին: Եթե արձանագրությունը կազմվում է տվյալ ամսվա 20-ից հետո և այդ ամսում վճարման ժամանակացույցով նախատեսված են ֆինանսական միջոցներ, ապա վճարումն իրականացվում է մինչև 30 աշխատանքային օրվա ընթացքում, բայց ոչ ուշ, քան մինչև տվյալ տարվա դեկտեմբերի 10-ը:

4. ԱՊՐԱՆՔԻ ՈՐԱԿԸ ԵՎ ԵՐԱՇԽԻՔԸ

4.1 Վաճառողը երաշխավորում է մատակարարված ապրանքի որակի համապատասխանությունը պետական ստանդարտի պահանջներին: Բոլոր ապրանքատեսակների մասով, պայմանագրի կատարման փուլում, համապատասխանության սերտիֆիկատի ներկայացման անհրաժեշտությունը կիրառելի է /գնման առարկայի մատակարարման ժամանակ/: Գնման ենթակա բոլոր ապրանքները հանդիսանում են որպես հիմնական միջոց և մատակարարվող ապրանքների երաշխիքային ժամկետը 550 օր պետք է լինի ապրանքն ընդունելու օրվան հաջորդող օրվանից հաշված:

5. ԱՊՐԱՆՔԻ ՀԱՆՁՆՈՒՄԸ ԵՎ ԸՆԴՈՒՆՈՒՄԸ

5.1 Մատակարարված ապրանքն ընդունվում է Գնորդի և Վաճառողի միջև հանձնման-ընդունման արձանագրության ստորագրմամբ: Ապրանքը Գնորդին հանձնելու փաստը ֆիքսվում է Գնորդի և Վաճառողի միջև երկկողմ հաստատված փաստաթղթով՝ նշելով փաստաթղթի կազմման ամսաթիվը:

Մինչև պայմանագրով ապրանքի մատակարարման համար նախատեսված օրը ներառյալ Վաճառողը Գնորդին է տրամադրում իր կողմից ստորագրված՝ ապրանքը Գնորդին հանձնելու փաստը ֆիքսող փաստաթուղթը (հավելված N 3.1), իսկ էլեկտրոնային գնումների armeps համակարգի միջոցով (գործողության իրականացման ձեռնարկը տեղադրված է www.procurement.am հասցեով գործող կայքի «Էլեկտրոնային գնումներ» բաժնում)՝ նաև հանձնման-ընդունման արձանագրությունը (հավելված N 3): Ընդ որում Վաճառողը հանձնման-ընդունման արձանագրությունը չի կնքում, հաստատում է էլեկտրոնային ստորագրությամբ՝ լրացնելով միայն այն այունակները, որոնք վերաբերում են իր տվյալներին (լրացման կարգը տեղադրված է www.procurement.am հասցեով գործող կայքի «Օրենսդրություն» բաժնի «Ֆինանսների նախարարի հրամաններ» ենթաբաժնում):

5.2 Եթե մատակարարված ապրանքը համապատասխանում է պայմանագրի պայմաններին, Գնորդը պայմանագրի 5.1 կետում նշված փաստաթղթերը ստանալու օրվան հաջորդող աշխատանքային օրվանից հաշված հինգ աշխատանքային օրվա ընթացքում ստորագրում և էլեկտրոնային գնումների armeps համակարգի միջոցով Վաճառողին է տրամադրում իր կողմից ստորագրված հանձնման-ընդունման արձանագրությունը և դրա ստորագրման համար հիմք հանդիսացած դրական եզրակացությունը:

5.3 Եթե մատակարարված ապրանքը կամ դրա մի մասը չի համապատասխանում պայմանագրի պայմաններին, ապա Գնորդը չի ստորագրում հանձնման-ընդունման արձանագրությունը և պայմանագրի 5.2 կետում նշված ժամկետում էլեկտրոնային գնումների armeps համակարգի միջոցով Վաճառողին հետ է վերադարձնում հանձնման-ընդունման արձանագրությունը և դրա չստորագրման համար հիմք հանդիսացած բացասական եզրակացությունը: Սույն կետի կիրառման դեպքում Գնորդը ձեռնարկում է նման իրավիճակի համար պայմանագրով նախատեսված միջոցները և Վաճառողի նկատմամբ կիրառում է պայմանագրով նախատեսված պատասխանատվության միջոցներ:

5.4 Եթե պայմանագրի 5.2 կետով սահմանված ժամկետում Գնորդը չի ընդունում մատակարարված ապրանքը կամ չի մերժում դրա ընդունումը, ապա մատակարարված ապրանքը համարվում է ընդունված և պայմանագրի 5.2 կետով սահմանված վերջնաժամկետին հաջորդող աշխատանքային օրը Գնորդը էլեկտրոնային գնումների համակարգի միջոցով Վաճառողին է տրամադրում իր կողմից ստորագրված հանձնման-ընդունման արձանագրությունը:

6. ԿՈՂՄԵՐԻ ՊԱՏԱՍԽԱՆԱՏՎՈՒԹՅՈՒՆԸ

6.1 Վաճառողը պատասխանատվություն է կրում հանձնած ապրանքի որակի և պայմանագրով նախատեսված մատակարարման ժամկետների պահպանման համար:

6.2 Վաճառողի կողմից պայմանագրով նախատեսված ապրանքի մատակարարման ժամկետների խախտման դեպքում Վաճառողից յուրաքանչյուր ուշացված օրվա համար գանձվում է տույժ՝ մատակարարման ենթակա, սակայն չմատակարարված ապրանքի գնի 0,05 (զրո ամբողջ հինգ հարյուրերորդական) տոկոսի չափով:

6.3 Պայմանագրի 1.1 կետում նշված տեխնիկական բնութագրին չհամապատասխանող ապրանք մատակարարելու յուրաքանչյուր դեպքում Վաճառողից գանձվում է տուգանք՝ պայմանագրի գնի 0,5 (զրո ամբողջ հինգ տասնորդական) տոկոսի չափով:

6.4 Պայմանագրի 6.2 և 6.3 կետերով նախատեսված տույժը և տուգանքը հաշվարկվում և հաշվանցվում են Վաճառողին վճարման ենթակա գումարների հետ:

6.5 Գնորդի կողմից պայմանագրի 3.3 կետով նախատեսված ժամկետի խախտման համար Գնորդի նկատմամբ յուրաքանչյուր ուշացված օրվա համար հաշվարկվում է տույժ՝ վճարման ենթակա, սակայն չվճարված գումարի 0,05 (զրո ամբողջ հինգ հարյուրերորդական) տոկոսի չափով:

6.6 Պայմանագրով չնախատեսված դեպքերում կողմերն իրենց պարտավորությունները չկատարելու կամ ոչ պատշաճ կատարելու համար պատասխանատվություն են կրում ՀՀ օրենսդրությամբ սահմանված կարգով:

6.7 Տույժերի և (կամ) տուգանքի վճարումը Կողմերին չի ազատում իրենց պայմանագրային պարտավորությունները լրիվ կատարելուց:

7. ԱՆՀԱՂԹԱՀԱՐԵԼԻ ՈՒԺԻ ԱԶԴԵՑՈՒԹՅՈՒՆԸ (ՖՈՐՍ-ՄԱԺՈՐ)

Պայմանագրով պարտավորություններն ամբողջությամբ կամ մասնակիորեն չկատարելու համար կողմերն ազատվում են պատասխանատվությունից, եթե դա եղել է անհաղթահարելի ուժի ազդեցության հետևանքով, որը ծագել է սույն պայմանագիրը կնքելուց հետո, և որը կողմերը չէին կարող կանխատեսել կամ կանխարգելել: Այդպիսի իրավիճակներ են երկրաշարժը, ջրհեղեղը, հրդեհը, պատերազմը, ռազմական և արտակարգ դրություն հայտարարելը, քաղաքական հուզումները, գործադուլները, հաղորդակցության միջոցների աշխատանքի դադարեցումը, պետական մարմինների ակտերը և այլն, որոնք անհնարին են դարձնում սույն պայմանագրով պարտավորությունների կատարումը: Եթե արտակարգ ուժի ազդեցությունը շարունակվում է 3 (երեք) ամսից ավելի, ապա կողմերից յուրաքանչյուրն իրավունք ունի լուծել պայմանագիրը՝ այդ մասին նախապես տեղյակ պահելով մյուս կողմին:

8. ԱՅԼ ՊԱՅՄԱՆՆԵՐ

8.1 Պայմանագիրն ուժի մեջ է մտնում Կողմերի ստորագրման պահից և գործում է մինչև կողմերի՝ պայմանագրով ստանձնած պարտավորությունների ողջ ծավալով կատարումը:

Պայմանագրով նախատեսված կողմերի իրավունքների և պարտականությունների կատարման պայման է հանդիսանում պայմանագիրը ՀՀ ֆինանսների նախարարության կողմից հաշվառված լինելու հանգամանքը:

8.2 Պայմանագրից ծագած՝ կողմի վճարային պարտավորությունը չի կարող դադարել այլ պայմանագրից ծագած՝ հակընդդեմ պարտավորության հաշվանցով, առանց կողմերի գրավոր և կնիքով հաստատված համաձայնության: Պայմանագրից ծագած պահանջի իրավունքը չի կարող փոխանցվել այլ անձի, առանց պարտապան կողմի գրավոր համաձայնության:

8.3 Այն դեպքում, երբ օրենքով նախատեսված կարգով օրենքի պահանջների կատարման նկատմամբ հսկողության կամ վերահսկողության կամ բողոքների քննության արդյունքում արձանագրվում է, որ պայմանագիրը կնքելու նպատակով կազմակերպված գնման գործընթացում, մինչև պայմանագրի կնքումը, Վաճառողը ներկայացրել է կեղծ փաստաթղթեր (տեղեկություններ և տվյալներ), կամ վերջինիս ընտրված մասնակից ճանաչելու մասին որոշումը չի համապատասխանում Հայաստանի Հանրապետության օրենսդրությանը, ապա այդ հիմքերն ի հայտ գալուց հետո Գնորդը իրավունք ունի միակողմանիորեն լուծելու պայմանագիրը, եթե արձանագրված խախտումները մինչև պայմանագրի կնքումը հայտնի լինելու դեպքում գնումների մասին Հայաստանի Հանրապետության օրենսդրության համաձայն հիմք կհանդիսանային պայմանագիրը չկնքելու համար: Ընդ որում, Գնորդը չի կրում պայմանագրի միակողմանի լուծման հետևանքով Վաճառողի համար առաջացող վնասների կամ բաց թողնված օգուտի ռիսկը, իսկ վերջինս պարտավոր է Հայաստանի Հանրապետության օրենքով սահմանված կարգով փոխհատուցել իր մեղքով Գնորդի կրած վնասներն այն ծավալով, որի մասով պայմանագիրը լուծվել է:

8.4 Պայմանագրի հետ կապված վեճերը ենթակա են քննության Հայաստանի Հանրապետության դատարաններում:

8.5 Պայմանագրում փոփոխություններ և լրացումներ կարող են կատարվել միայն Կողմերի փոխադարձ համաձայնությամբ՝ համաձայնագիր կնքելու միջոցով, որը կհանդիսանա պայմանագրի անբաժանելի մասը:

Արգելվում է պայմանագրում, իսկ եթե պայմանագրի գինը գործոնային է, ապա նաև այդ պայմանագրին կից հաջորդող յուրաքանչյուր տարիներին կնքված համաձայնագրում կատարել այնպիսի փոփոխություններ, որոնք հանգեցնում են գնվող ապրանքի ծավալների կամ ձեռք բերվող ապրանքի միավորի գնի կամ պայմանագրի գնի արհեստական փոփոխման:

Պայմանագրի կողմերից անկախ գործոնների ազդեցությամբ պայմանագրի փոփոխման յուրաքանչյուր դեպք սահմանում է Հայաստանի Հանրապետության կառավարությունը:

8.6 Ապրանքի մատակարարման ժամկետը կարող է երկարաձգվել մինչև պայմանագրով այդ ժամկետը լրանալը՝ Վաճառողի առաջարկության առկայության դեպքում, պայմանով, որ Գնորդի մոտ չի վերացել ապրանքի օգտագործման պահանջը: Ընդ որում սույն կետով սահմանված դեպքում ապրանքի մատակարարման ժամկետը կարող է երկարաձգվել մեկ անգամ մինչև 30 օրացուցային օրով, բայց ոչ ավել քան պայմանագրով սահմանված ժամկետն է:

8.7 Պայմանագրի պատշաճ կատարման պայմաններում կողմերի (Վաճառող կամ Գնորդ) օգուտները (խնայողություններ) կամ կրած վնասները տվյալ կողմի օգուտը կամ կրած վնասն են:

Պայմանագրի կողմերի՝ երրորդ անձանց նկատմամբ պարտավորությունները՝ ներառյալ պայմանագրի կատարման շրջանակում Վաճառողի կնքած այլ գործարքները և դրանցից բխող պարտավորությունները, դուրս են պայմանագրի կարգավորման դաշտից և չեն կարող ազդել պայմանագրի կատարման արդյունքն ընդունելու վրա: Այդ գործարքների և դրանցից բխող պարտավորությունների կատարման հետ կապված հարաբերությունները կարգավորվում են այդ գործարքների հետ կապված հարաբերությունները կարգավորող նորմերով, և դրանց համար պատասխանատու է Վաճառողը:

8.8 Պայմանագիրը չի կարող փոփոխվել կողմերի պարտավորությունների մասնակի չկատարման հետևանքով կամ ամբողջությամբ լուծվել կողմերի փոխադարձ համաձայնությամբ՝ բացառությամբ՝ Հայաստանի Հանրապետության օրենսդրությամբ սահմանված կարգով ապրանքի մատակարարման համար անհրաժեշտ ֆինանսական հատկացումների նվազեցման դեպքերի: Ընդ որում, պայմանագրի կողմերի՝ պարտավորությունների մասնակի չկատարման կամ ամբողջությամբ լուծման կողմերի փոխադարձ համաձայնությունն անհրաժեշտ է ձեռք բերել նախքան Հայաստանի Հանրապետության օրենսդրությամբ սահմանված կարգով ապրանքի մատակարարման համար անհրաժեշտ ֆինանսական հատկացումների նվազեցումը:

8.9 Վաճառողի կողմից ստանձնած պարտավորությունները չկատարելու կամ ոչ պատշաճ կատարելու հիմքով պայմանագիրն ամբողջությամբ կամ մասնակի միակողմանի լուծելու մասին ծանուցումը Գնորդը հրապարակում է www.procurement.am հասցեով գործող ինտերնետային կայքի «Պայմանագրերը միակողմանի լուծելու մասին ծանուցումներ» բաժնում՝ նշելով հրապարակման ամսաթիվը: Վաճառողը, պայմանագիրը միակողմանի լուծելու վերաբերյալ, համարվում է պատշաճ ծանուցված՝ ծանուցումը, սույն կետով սահմանված հրապարակվելուն հաջորդող օրվանից:

8.10 Պայմանագրի կապակցությամբ ծագած վեճերը լուծվում են բանակցությունների միջոցով: Համաձայնություն ձեռք չբերելու դեպքում վեճերը լուծվում են դատական կարգով:

8.11 Պայմանագիրը կազմված է 17 էջից, կնքվում է երկու օրինակից, որոնք ունեն հավասարազոր իրավաբանական ուժ, յուրաքանչյուր կողմին տրվում է մեկական օրինակ: Պայմանագրի N 1, N 2, N 3 և N 3.1 հավելվածները և 1, 2, 3, 4, 5, 6 և 7 էսքիզները համարվում են պայմանագրի անբաժանելի մասը:

8.12 Պայմանագրի հետ կապված հարաբերությունների նկատմամբ կիրառվում է Հայաստանի Հանրապետության իրավունքը:

8.13 Սույն պայմանագով նախատեսված՝ Գնորդի իրավունքներն ու պարտականություններն իրականացնում է ՀՀ ՊՆ նյութատեխնիկական ապահովման դեպարտամենտը, իսկ պատասխանատու ստորաբաժանում է հանդիսանում ՀՀ ԶՈՒ թիկունքի վարչությունը:

9. ԿՈՂՄԵՐԻ ՀԱՍՑԵՆԵՐԸ, ԲԱՆԿԱՅԻՆ ՎԱՎԵՐԱՊԱՅՄԱՆՆԵՐԸ ԵՎ ՍՏՈՐԱԳՐՈՒԹՅՈՒՆՆԵՐԸ

ԳՆՈՐԴ	ՎԱՃԱՌՈՂ
ՀՀ պաշտպանության նախարարություն ք. Երևան, Բագրևանդի 5 ՀՀ ֆինանսների նախարարության աշխատակազմի գործառնական վարչություն Հ/Հ 900011144079 ՀՎՀՀ 02522157 ՀՀ պաշտպանության նախարարի տեղակալ Մ. ՂԱՄԲԱՐՅԱՆ	Երվադա» ՍՊԸ Իավաբ. հասցե՝ ք. Երևան, Բագրատունյաց 14 շ. բն 50 Գործունեության հասցե՝ ք. Երևան, ԱրինԲերդի ¾ <<Ամերիաբանկ>>ՓԲԸ Հ/Հ 1570005353830100 ՀՎՀՀ 02231092 Ե. ԵՂԻԱԶԱՐՅԱՆ

Հավելված N 1
N ԳՀԱՊՁԲ-7/23-4 պայմանագրի

ՏԵԽՆԻԿԱԿԱՆ ԲՆՈՒԹԱԳԻՐ

Հ/հ	Գնման ենթակա ապրանքների անվանումը	ՏԵԽՆԻԿԱԿԱՆ ԲՆՈՒԹԱԳԻՐ
1	Ջեռուցիչ սալիկներ /էլ. սալօջախ 1 սալիկանի/	Էլ. սալօջախ 1 սալիկանի, ԳՈՍՏ 15150-69, 2016թ.-ի ոչ հին արտադրության: Գաբարիտային չափերը՝ 500Х800Х850մմ+/-20մմ: Սալիկի աշխատանքային մակերեսը հոծ, ոչ պակաս 0,17 մ2, սալիկի տաքացումը ՏԷՆ-ով, կամ պարուրակով: Պարուրակը փակ տեսակի: Սալօջախի երեսպատումը սննդի միջավայրում թույլատրելի չժանգոտվող պողպատից: Հոսանքի տեսակը միաֆազ 220V: Սարքավորման վրա պետք է նշված լինի արտադրող կազմակերպության տվյալները, գործարանային համարը, տեխնիկական պարամետրերը: Յուրաքանչյուր միավոր պետք է լինի գործարանային կոշտ փաթեթավորմամբ: Փաթեթը պիտակավորված: Պիտակավորման չափը 150մմХ200մմ +/-2%: Պիտակի վրա մակնանշված՝ արտադրված է ՀՀ ՊՆ կարիքների համար, վաճառքի ենթակա չէ, արտադրող և մատակարար կազմակերպության (կազմակերպությունների) անվանումը, ապրանքի անվանումը, քանակը, արտադրության ամիսը և տարին:
2	ջերմապահներ /թերմոսներ/ /ջերմապահ S-12/	Տեխնիկական պայմանների համաձայն, ջերմապահ S-12, 2016թ-ից ոչ հին արտադրության: Նախատեսված դաշտային պայմաններում տաք սննդի տեղափոխման և պահպանման համար: Արտաքին շերտը սև մետաղ, ներկված կանաչ պաշտպանիչ գույնի ներկով: Ներսի անոթը սննդի միջավայրում թույլատրելի օգտագործելու համար չժանգոտվող պողպատից: Գաբարիտային չափերը 344մմ+/-5մմ Х 234մմ+/-5մմ Х 423մմ+/-5մմ, քաշը ոչ ավել 8կգ: Կոպլեկտավորված լինի փոքր շերեփով: Ջերմապահը տեղադրված ստվարաթղթե արկղում: Յուրաքանչյուր արկղում 2հատ: Արկղը պիտակավորված: Պիտակավորման չափը 150մմХ200մմ +/-2%: Պիտակի վրա մակնանշված՝ արտադրված է ՀՀ ՊՆ կարիքների համար, վաճառքի ենթակա չէ, արտադրող և մատակարար կազմակերպության (կազմակերպությունների) անվանումը, ապրանքի անվանումը, քանակը, արտադրության ամիսը և տարին:
3	ջերմապահներ /թերմոսներ/ /ջերմապահ S-36/	Տեխնիկական պայմանների համաձայն, ջերմապահ S-36, 2016թ-ից ոչ հին արտադրության: Նախատեսված դաշտային պայմաններում տաք սննդի տեղափոխման և պահպանման համար: Արտաքին շերտը սև մետաղ, ներկված կանաչ պաշտպանիչ գույնի ներկով: Ներսի անոթը սննդի միջավայրում թույլատրելի օգտագործելու համար չժանգոտվող պողպատից: Գաբարիտային չափերը 492մմ+/-5մմ Х 393մմ+/-5մմ Х 670մմ+/-5մմ, քաշը ոչ ավել 17կգ: Ջերմապահը տեղադրված ստվարաթղթե արկղում: Յուրաքանչյուր արկղում 1հատ: Արկղը պիտակավորված: Պիտակավորման չափը 150մմХ200մմ +/-2%: Պիտակի վրա մակնանշված՝ արտադրված է ՀՀ ՊՆ կարիքների համար, վաճառքի ենթակա չէ, արտադրող և մատակարար կազմակերպության (կազմակերպությունների) անվանումը, ապրանքի անվանումը, քանակը, արտադրության ամիսը և տարին:
4	սեղաններ /Արտադրական սեղան չ/պ/	Արտադրական սեղան, սննդի միջավայրում թույլատրելի օգտագործելու համար չժանգոտվող պողպատից, երկարությունը 1500մմ +/-5մմ, լայնությունը 800մմ+/-5մմ, բարձրությունը 800մմ+/-5մմ, մետաղի հաստությունը ոչ պակաս 1,5մմ: Սեղանի ոտքերը քառակուսի կտրվածքով չժանգոտվող պողպատից խողովակ՝ 30մմХ30մմ, խողովակի պատի հաստությունը ոչ պակաս 1,2մմ: Սեղանի մակերեսը թաղանթապատված լինի կպչուն պաշտպանիչ ժապավենով: Սեղանի կարկասը հավաքված 20մմХ40մմ չժանգոտվող պողպատից խողովակով, խողովակի պատի հաստությունը ոչ պակաս 1,2մմ:Սեղանի մակերեսի թիթեղը պետք է եռակցված լինի սեղանի կարկասին, եռակցման հատվածները չպետք է հետքեր թողնեն սեղանի աշխատաքային մակերեսի վրա: Բոլոր եռակցման կարերը իրականացնել չժանգոտվող պողպատի համար նախատեսված էլեկտրոդներով, եռակցումից հետո դրանք մշակված համապատասխան նյութով: Գծագիրը կցվում է, խմբից 1
5	սեղաններ /Միս կտրտելու կոճղի սեղան չ/պ/	Միս կտրտելու կոճղի սեղան, սննդի միջավայրում թույլատրելի օգտագործելու համար չժանգոտվող պողպատից, երկարությունը 1100մմ +/-5մմ, լայնությունը 900մմ+/-5մմ, բարձրությունը 500մմ+/-5մմ և 30մմ+/-5մմ կողային պատնեշ, մետաղի հաստությունը ոչ պակաս 2 մմ: Սեղանի աշխատանքային մակերեսը, ինչպես նաև կողային պատնեշը լինեն մեկ ընդհանուր թիթեղից, կողային պատերը պատրաստված լինեն կողային թիթեղի ծալվածքի արդյունքում: Թիթեղի ամբողջ պարագծով եզրային մասերը անվտանգությունից ելնելով հետ ծալված լինեն դեպի հիմք ոչ պակաս 5մմ բարձրությամբ: Սեղանի ոտքերը քառակուսի կտրվածքով չժանգոտվող պողպատից խողովակ՝ 40մմХ40մմ, խողովակի պատի հաստությունը ոչ պակաս 1,2մմ: Սեղանի կենտրոնական մասում անցք Փ-650+/-5մմ, փայտե կոճղի տեղադրման համար: Սեղանի մակերեսը թաղանթապատված լինի կպչուն պաշտպանիչ ժապավենով: Բոլոր եռակցման կարերը իրականացնել չժանգոտվող պողպատի համար նախատեսված էլեկտրոդներով, եռակցումից հետո դրանք մշակված համապատասխան նյութով: Գծագիրը կցվում է, խմբից 2
6	սեղաններ /Արտադրական սեղան չ/պ, շարժական/	Արտադրական սեղան շարժական, սննդի միջավայրում թույլատրելի օգտագործելու համար չժանգոտվող պողպատից, երկարությունը 1500մմ +/-5մմ, լայնությունը 800մմ+/-5մմ, բարձրությունը 800մմ+/-5մմ, մետաղի հաստությունը ոչ պակաս 1,5 մմ: Սեղանի ոտքերը քառակուսի կտրվածքով չժանգոտվող պողպատից խողովակ՝ 30մմХ30մմ, խողովակի պատի հաստությունը ոչ պակաս 1,2մմ: Սեղանի կարկասը հավաքված 20մմХ40մմ չժանգոտվող պողպատից խողովակով, խողովակի պատի հաստությունը ոչ պակաս 1,2մմ: Սեղանի աշխատանքային մակերեսը, ինչպես նաև աջ, ձախ և հետևի կողային բարձրությունները լինեն մեկ ընդհանուր թիթեղից, կողային պատերը պատրաստված լինեն կողային թիթեղի ծալվածքի արդյունքում: Թիթեղի ամբողջ պարագծով եզրային մասերը անվտանգությունից ելնելով հետ ծալված լինեն դեպի հիմք ոչ պակաս 5մմ բարձրությամբ: Կողային պատերի բարձրությունը 20մմ+/-2մմ: Սեղանի մակերեսը թաղանթապատված լինի կպչուն պաշտպանիչ ժապավենով: Սեղանի մակերեսի թիթեղը պետք է եռակցված լինի սեղանի կարկասին, եռակցման հատվածները չպետք է հետքեր թողնեն սեղանի աշխատաքային մակերեսի վրա: Բոլոր եռակցման կարերը իրականացնել չժանգոտվող պողպատի համար նախատեսված էլեկտրոդներով, եռակցումից հետո դրանք մշակված համապատասխան նյութով: Գծագիրը կցվում է, խմբից 3

7	սեղաններ /Մթերաթափոնների հավաքելու սեղան չ/պ/	Մթերաթափոնների հավաքելու սեղան, սննդի միջավայրում թույլատրելի օգտագործելու համար չժանգոտվող պողպատից, երկարությունը 1500մմ+/-5մմ, լայնությունը 800մմ+/-5մմ, բարձրությունը 800մմ+/-5մմ, մետաղի հաստությունը ոչ պակաս 1,5 մմ: Սեղանի ոտքերը քառակուսի կտրվածքով չժանգոտվող պողպատից խողովակ՝ 30մմX30մմ, խողովակի պատի հաստությունը ոչ պակաս 1,2մմ: Սեղանի կարկասը հավաքված 20մմX40մմ չժանգոտվող պողպատից խողովակով, խողովակի պատի հաստությունը ոչ պակաս 1,2մմ: Սեղանի առաջամասից դեպի հետնամաս 185մմ+/-5մմ հեռավորությամ վրա, սեղանի երկարության կենտրոնում բացված անցք, որի մեջ տեղադրված է չժանգոտվող պողպատից խողովակ: Խողովակի տրամագիծը 190մմ+/-5մմ, բարձրությունը 300մմ+/-5մմ, մետաղի հաստությունը ոչ պակաս 1.5մմ: Սեղանի աշխատանքային մակերեսը, ինչպես նաև աջ, ձախ և հետևի կողային բարձրությունները լինեն մեկ ընդհանուր թիթեղից, կողային պատերը պատրաստված լինեն կողային թիթեղի ծալվածքի արդյունքում: Թիթեղի ամբողջ պարագծով եզրային մասերը անվտանգությունից ելնելով հետ ծալված լինեն դեպի հիմք ոչ պակաս 5մմ բարձրությամբ: Սեղանի մակերեսի թիթեղը պետք է եռակցված լինի սեղանի կարկասին, եռակցման հատվածները չպետք է հետքեր թողնեն սեղանի աշխատաքային մակերեսի վրա: Սեղանի մակերեսը թաղանթապատված լինի կպչուն պաշտպանիչ ժապավենով: Գծագիրը կցվում է, էջից 4
8	անվասայլակներ /մատուցողի սայլակ չ/պ/	ԳՕՍՏ-17524.8-93, Մատուցողի սայլակ, սննդի միջավայրում թույլատրելի օգտագործելու համար չժանգոտվող պողպատից: Գաբարիտային չափերն են՝ լայնքը 500 +/-5մմ, երկարությունը 900 +/-5մմ, բարձրությունը 900 +/-5մմ, բաղկացած երկու դարսակից: Յուրաքանչյուր միավորը պետք է լինի գործարանային կոշտ փաթեթավորմամբ: Փաթեթը պիտակավորված: Պիտակավորման չափը 150մմX200մմ +/-2%: Պիտակի վրա մակնանշված՝ արտադրված է ՀՀ ՊՆ կարիքների համար, վաճառքի ենթակա չէ, արտադրող և մատակարար կազմակերպության (կազմակերպությունների) անվանումը, ապրանքի անվանումը, քանակը, արտադրության ամիսը և տարին: Բոլոր եռակցման կարերը իրականացնել չժանգոտվող պողպատի համար նախատեսված էլեկտրոդներով, եռակցումից հետո դրանք մշակված համապատասխան նյութով: Գծագիրը կցվում է, էջից 5
9	ջերմակայուն վաննաներ և դրանց պարագաներ /Վաննա 2 սեկցիանի չ/պ, մեծ/	Վաննա 2 սեկցիանի մեծ, սննդի միջավայրում թույլատրելի օգտագործելու համար չժանգոտվող պողպատից: Յուրաքանչյուր բաժանմունքը պետք է ունենա ջրի հեռացման իր հարմարանքը: Վաննայի ոտքերի ներքևի մասում պետք է դրված լինի պաշտպանիչ պլաստմասե խցան: Բոլոր եռակցման կարերը իրականացնել չժանգոտվող պողպատի համար նախատեսված էլեկտրոդներով, եռակցումից հետո դրանք մշակված համապատասխան նյութով: Գծագիրը կցվում է, էջից 6
10	ջերմակայուն վաննաներ և դրանց պարագաներ /Վաննա 3 սեկցիանի չ/պ/	Վաննա 3 սեկցիանի, սննդի միջավայրում թույլատրելի օգտագործելու համար չժանգոտվող պողպատից: Յուրաքանչյուր բաժանմունքը պետք է ունենա ջրի հեռացման իր հարմարանքը: Վաննայի ոտքերի ներքևի մասում պետք է դրված լինի պաշտպանիչ պլաստմասե խցան: Բոլոր եռակցման կարերը իրականացնել չժանգոտվող պողպատի համար նախատեսված էլեկտրոդներով, եռակցումից հետո դրանք մշակված համապատասխան նյութով: Գծագիրը կցվում է, էջից 7

ԳՆՈՐԴ

ՀՀ պաշտպանության նախարարություն
ՀՀ պաշտպանության նախարարի տեղակալ

Մ. ՂԱՄԲԱՐՅԱՆ

ՎԱՃԱՌՈՂ

«Երվադա» ՍՊԸ
Իրավաբ. հասցե՝ ք. Երևան, Բագրատունյաց 14 շ. բն 50
Գործունեության հասցե՝ ք. Երևան, ԱրինԲերդի ¾
<<Ամերիաբանկ>>ՓԲԸ
Հ/Հ 1570005353830100
ՀՎՀՀ 02231092

Ե. ԵՂԻԱԶԱՐՅԱՆ

ԳՆՄԱՆ ԺԱՄԱՆԱԿԱՑՈՒՅՑ

Հ/հ	Գնման ենթակա ապրանքների անվանումը	Չ/մ	Քանակը	Միավորի գինը (ՀՀ դրամ)	Ընդհանուր գումարը (ՀՀ դրամ)	Ապրանքների մատակարարումը 2018թ. Ըստ 3-րդ եռամսյակի ամիսների, ընդ որում՝		
						հուլիս	օգոստոս	սեպտեմբեր
1	Ջեռուցիչ սալիկներ /էլ. սալօջախ 1 սալիկանի/	հատ	15	216 600	3 249 000		15	
2	ջերմապահներ /թերմոսներ/ /ջերմապահ S-12/	հատ	50	24 720	1 236 000		50	
3	ջերմապահներ /թերմոսներ/ /ջերմապահ S-36/	հատ	70	38 880	2 721 600		70	
4	սեղաններ /Արտադրական սեղան չ/պ/	հատ	20	111 840	2 236 800		20	
5	սեղաններ /Միս կտրտելու կոճղի սեղան չ/պ/	հատ	25	87 600	2 190 000		25	
6	սեղաններ /Արտադրական սեղան չ/պ, շարժական/	հատ	10	105 600	1 056 000		10	
7	սեղաններ /Մթերաթափոնների հավաքելու սեղան չ/պ/	հատ	25	104 400	2 610 000		25	
8	անվասայլակներ /մատուցողի սայլակ չ/պ/	հատ	10	62 400	624 000		10	
9	ջերմակայուն վաններ և դրանց պարագաներ /Վաննա 2 սեկցիանի չ/պ, մեծ/	հատ	10	138 000	1 380 000		10	
10	ջերմակայուն վաններ և դրանց պարագաներ /Վաննա 3 սեկցիանի չ/պ/	հատ	10	156 000	1 560 000		10	
Ընդամենը		18 863 400 /տասնութ միլիոն ութ հարյուր վաթսուներեք հազար չորս հարյուր/						

Ծանոթություն՝ բոլոր ապրանքատեսակների մասով, պայմանագրի կատարման փուլում, համապատասխանության սերտիֆիկատի ներկայացման անհրաժեշտությունը կիրառելի է /գնման առարկայի մատակարարման ժամանակ/: Գնման ենթակա բոլոր ապրանքները հանդիսանում են որպես հիմնական միջոց և մատակարարվող ապրանքների երաշխիքային ժամկետը 550 օր պետք է լինի ապրանքն ընդունելու օրվան հաջորդող օրվանից հաշված, բոլոր ապրանքատեսակները չպետք է լինեն նախկինում օգտագործված, մատակարարման վայրը՝ ք. Երևան, Սարմի 103 հասցեում:

ԳՆՈՐԴ

ՀՀ պաշտպանության նախարարություն
ՀՀ պաշտպանության նախարարի տեղակալ

Մ. ՂԱՄԲԱՐՅԱՆ

ՎԱՃԱՌՈՂ

Երվադա» ՍՊԸ
Իրավաբ. հասցե՝ ք. Երևան, Բագրատունյաց 14 շ. բն 50
Գործունեության հասցե՝ ք. Երևան, Արին Բերդի ¾
<<Ամերիաբանկ>>ՓԲԸ
Հ/Հ 1570005353830100
ՀՎՀՀ 02231092

Ե. ԵՂԻԱԶԱՐՅԱՆ

Հավելված N 2
N ԳՀԱՊՁԲ-7/23-4 պայմանագրի

ՎՃԱՐՄԱՆ ԺԱՄԱՆԱԿԱՑՈՒՅՑ

ՀՀ դրամ

Հ/հ	Ապրանքի անվանումը	Միասնական անվանացանկի CPV կոդը	Նախատեսվում է ֆինանսավորել 2018թ.-ին ըստ ամիսների, բայց ոչ ուշ քան 10.12.2018թ., ընդ որում՝				
			օգոստոս	սեպտեմբեր	հոկտեմբեր	նոյեմբեր	դեկտեմբեր
1	Ջեռուցիչ սալիկներ /էլ. սալօջախ 1 սալիկանի/	38431570/1	3 249 000	3 249 000	3 249 000	3 249 000	3 249 000
2	ջերմապահներ /թերմոսներ/ /ջերմապահ S-12/	39221200/1	1 236 000	1 236 000	1 236 000	1 236 000	1 236 000
3	ջերմապահներ /թերմոսներ/ /ջերմապահ S-36/	39221200/2	2 721 600	2 721 600	2 721 600	2 721 600	2 721 600
4	սեղաններ /Արտադրական սեղան չ/պ/	39121200/1	2 236 800	2 236 800	2 236 800	2 236 800	2 236 800
5	սեղաններ /Միս կտրտելու կոճղի սեղան չ/պ/	39121200/3	2 190 000	2 190 000	2 190 000	2 190 000	2 190 000
6	սեղաններ /Արտադրական սեղան չ/պ, շարժական/	39121200/4	1 056 000	1 056 000	1 056 000	1 056 000	1 056 000
7	սեղաններ /Մթերաթափոնների հավաքելու սեղան չ/պ/	39121200/5	2 610 000	2 610 000	2 610 000	2 610 000	2 610 000
8	անվասայլակներ /մատուցողի սայլակ չ/պ/	33191350/1	624 000	624 000	624 000	624 000	624 000
9	ջերմակայուն վաններ և դրանց պարագաներ /Վաննա 2 սեկցիանի չ/պ, մեծ/	429411306	1 380 000	1 380 000	1 380 000	1 380 000	1 380 000
10	ջերմակայուն վաններ և դրանց պարագաներ /Վաննա 3 սեկցիանի չ/պ/	42941130/8	1 560 000	1 560 000	1 560 000	1 560 000	1 560 000

ԳՆՈՐԴ

ՀՀ պաշտպանության նախարարություն
ՀՀ պաշտպանության նախարարի տեղակալ

Մ. ՂԱՄԲԱՐՅԱՆ

ՎԱՃԱՌՈՂ

Երվադա» ՍՊԸ
Իավաբ. հասցե՝ ք. Երևան, Բագրատունյաց 14 շ. բն 50
Գործունեության հասցե՝ ք. Երևան, ԱրինԲերդի ¾
<<Ամերիաբանկ>>ՓԲԸ
Հ/Հ 1570005353830100
ՀՎՀՀ 02231092

Ե. ԵՂԻԱԶԱՐՅԱՆ

Հավելված N 3
N ԳՀԱՊՁԲ-7/23-4 պայմանագրի

Պայմանագրի կողմ	Պատվիրատու
_____	_____
_____	_____
գտնվելու վայրը _____	գտնվելու վայրը _____
հհ _____	հհ_____
հվհհ _____	հվհհ_____

ԱՐՁԱՆԱԳՐՈՒԹՅՈՒՆ N
ՊԱՅՄԱՆԱԳՐԻ ԿԱՄ ԴՐԱ ՄԻ ՄԱՍԻ ԿԱՏԱՐՄԱՆ ԱՐԴՅՈՒՆՔՆԵՐԻ
ՀԱՆՁՆՄԱՆ-ԸՆԴՈՒՆՄԱՆ

« » « » 20 թ.

Պայմանագրի /այսուհետ՝ Պայմանագիր/ անվանումը՝
_____

Պայմանագրի կնքման ամսաթիվը՝ «____» «_____» 20 թ.
Պայմանագրի համարը՝ _____
Պատվիրատուն և Պայմանագրի կողմը՝ հիմք ընդունելով պայմանագրի կատարման վերաբերյալ « » « » 20 թ. դուրս գրված N ___ հաշիվ ապրանքագիրը, կազմեցին սույն արձանագրությունը հետևյալի մասին.
Պայմանագրի շրջանակներում Պայմանագրի կողմը մատակարարել է հետևյալ ապրանքները՝

N	Մատակարարված ապրանքների							
	անվանումը	տեխնիկական բնութագրի համառոտ շարադրանքը	քանակական ցուցանիշը		կատարման ժամկետը		Վճարման ենթակա գումարը /հազար դրամ/	Վճարման ժամկետը /ըստ վճարման ժամանակացույցի/
			ըստ պայմանագրով հաստատված գնման ժամանակացույցի	փաստացի	ըստ պայմանագրով հաստատված գնման ժամանակացույցի	փաստացի		

Սույն արձանագրության երկկողմ հաստատման համար հիմք հանդիսացած հաշիվ ապրանքագիրը և դրական եզրակացությունը հանդիսանում են սույն արձանագրության բաղկացուցիչ մասը և կցվում են:

Ապրանքը հանձնեց	Ապրանքը ընդունեց
_____	_____
ստորագրություն	ստորագրություն
_____	_____
ազգանուն, անուն	ազգանուն, անուն
Կ.Տ.	Կ.Տ.

Հավելված N 3.1
N ԳՀԱՊՁԲ-7/23-4 պայմանագրի

ԱԿՏ N _____
պայմանագրի արդյունքը Գնորդին հանձնելու փաստը ֆիքսելու վերաբերյալ

Սույնով արձանագրվում է, որ _____-ի (այսուհետ՝ Գնորդ) և _____
Գնորդի անվանումը Վաճառողի անվանումը
(այսուհետ՝ Վաճառող) միջև 20 թ. _____ -ին կնքված N _____
պայմանագրի կնքման ամսաթիվը պայմանագրի համարը

պայմանագրի շրջանակներում Վաճառողը 20 թ. _____-ին հանձնման-ընդունման նպատակով Գնորդին հանձնեց ստորև նշված ապրանքները.

Ապրանքի		
անվանումը	չափման միավորը	քանակը (փաստացի)

Սույն ակտը կազմված է 2 օրինակից, յուրաքանչյուր կողմին տրամադրվում է մեկական օրինակ:

ԿՈՂՄԵՐԸ

Հանձնեց

_____
ազգանուն, անուն

_____
Ստորագրություն

Ընդունեց
հայտը նախագծած ներկայացուցիչ՝

_____
ազգանուն, անուն

_____
ստորագրություն

ԷՍԲԻՀ 1

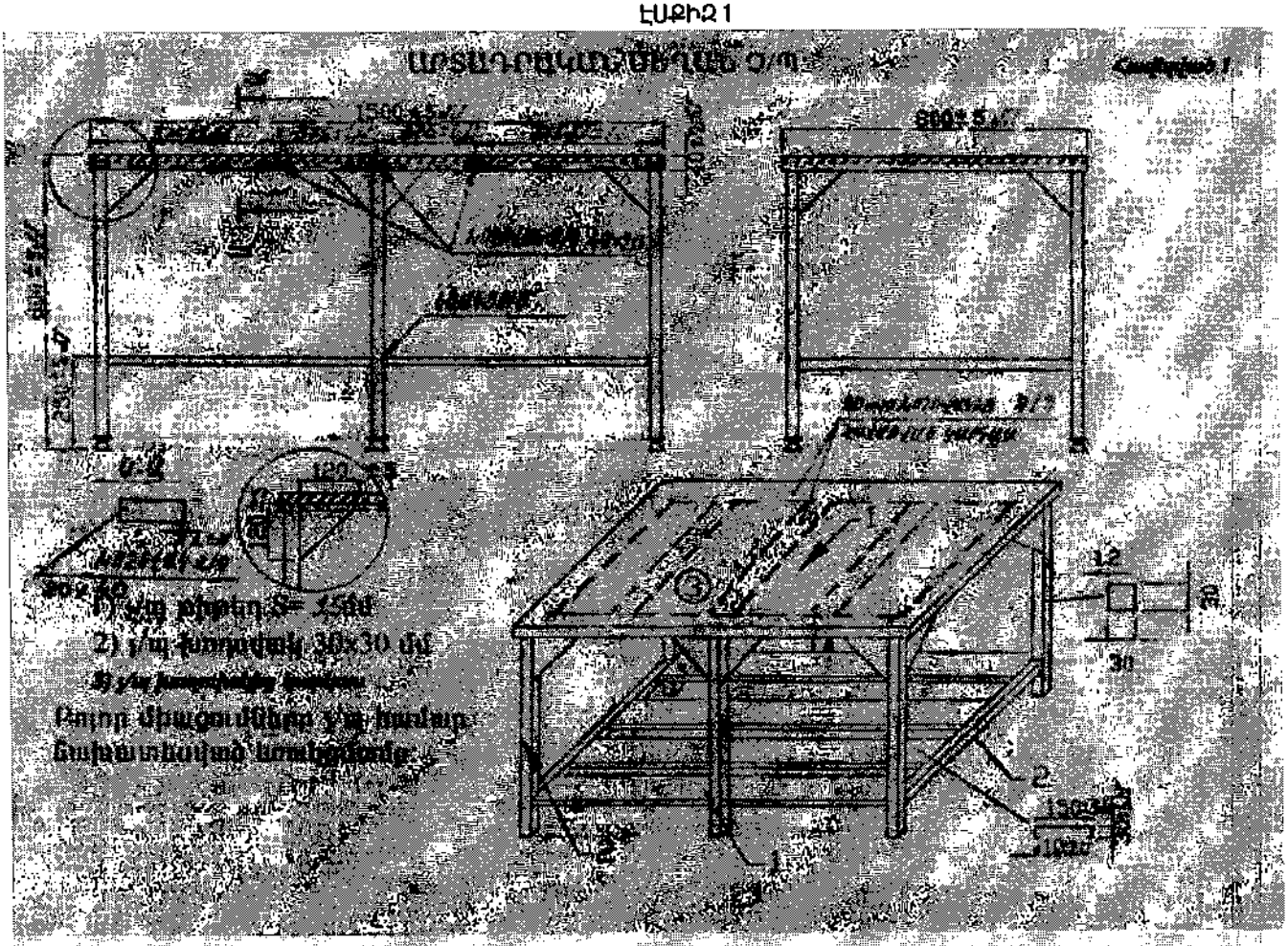
1) չափ բիրտ S= 15մմ
2) չափ խողովակ 30×30 մմ
3) չափ խողովակ 20×20
Ներքի միացումները չափ խողովակ
նախատեսված սոսնձումով
1500
600
1200
30
2
1

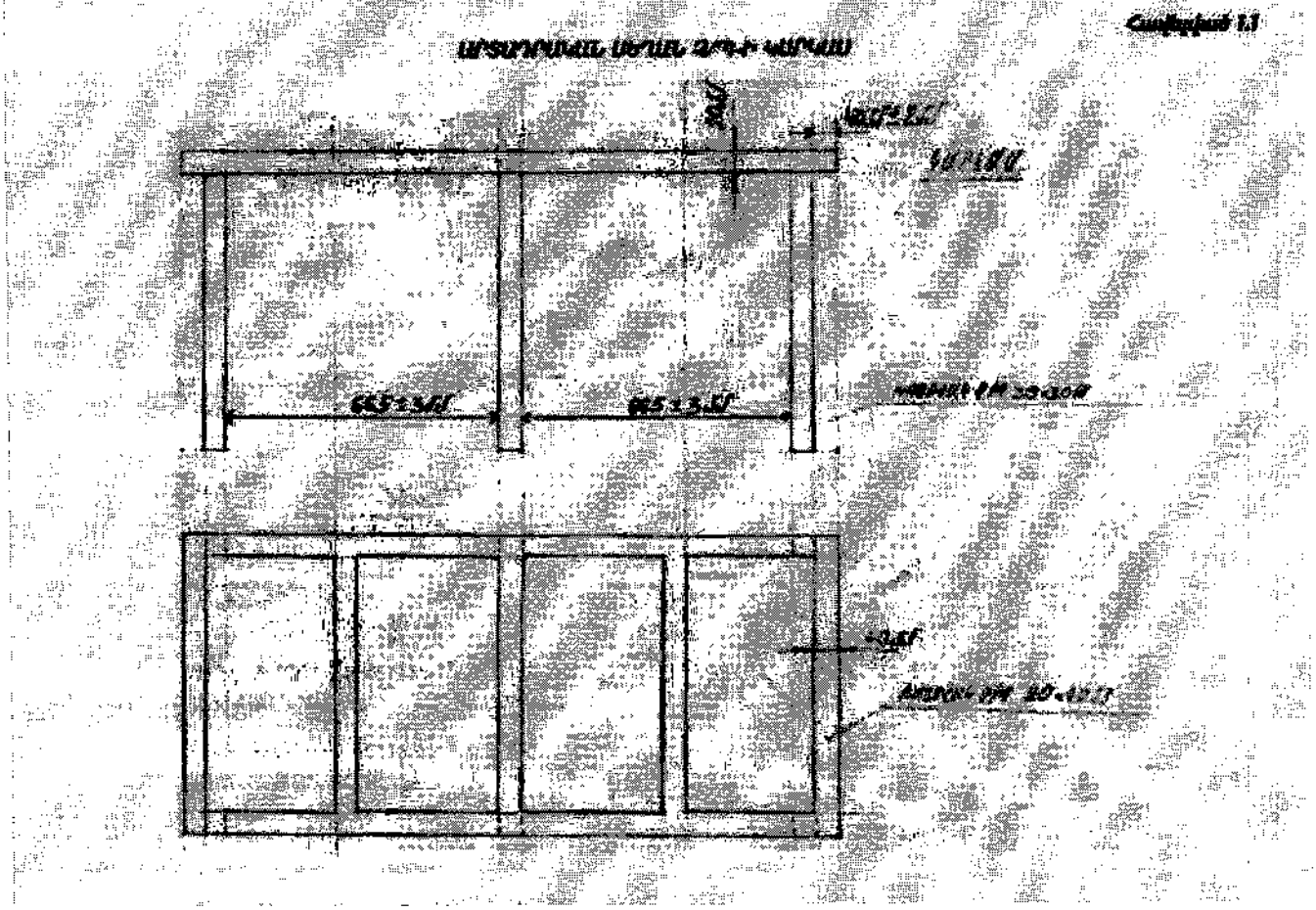

ЕЦРРЦ 2

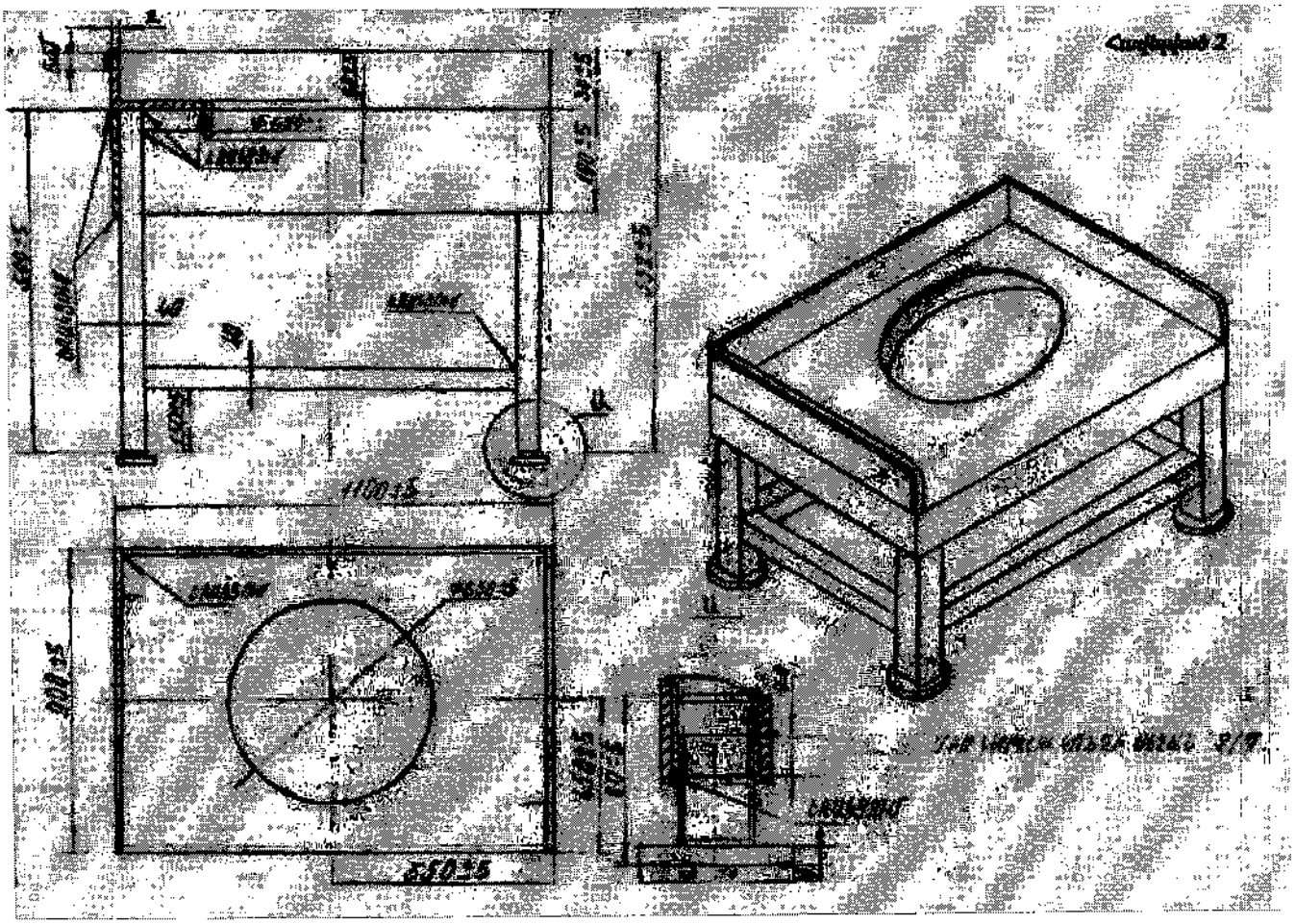

Հավելված 3

Շարժական սեղան ս/գ

1) ս/գ թիթեղ S=1,5մմ
2) ս/գ խողովակ 30x30 մմ
3) *խողովակ 20x40 ս/գ*
4) անիվներ

Ցանց միացնելու ս/գ հանգույց հեռախոսախցիկի համար

Հավելված 3.1

Շարժական սեղան ուսանողների համար

Հավելված 4.1

Ս/Ֆ-ի հատակագիծ սարքավորումների տեղադրման սխեմա

Հավելված 4

Ս/Ֆ տեղադրման սխեմա

1) ս/ֆ թիթեղ S=1,5մմ
2) ս/ֆ խողովակ 30×30 մմ
3) ս/ֆ խողովակից կամարակապ

Բոլոր մետաղամասերը ս/ֆ հատակ ներկել եռակցումից հետո:

Սարուցողի սայլակ ն/ա

Հավելված 1

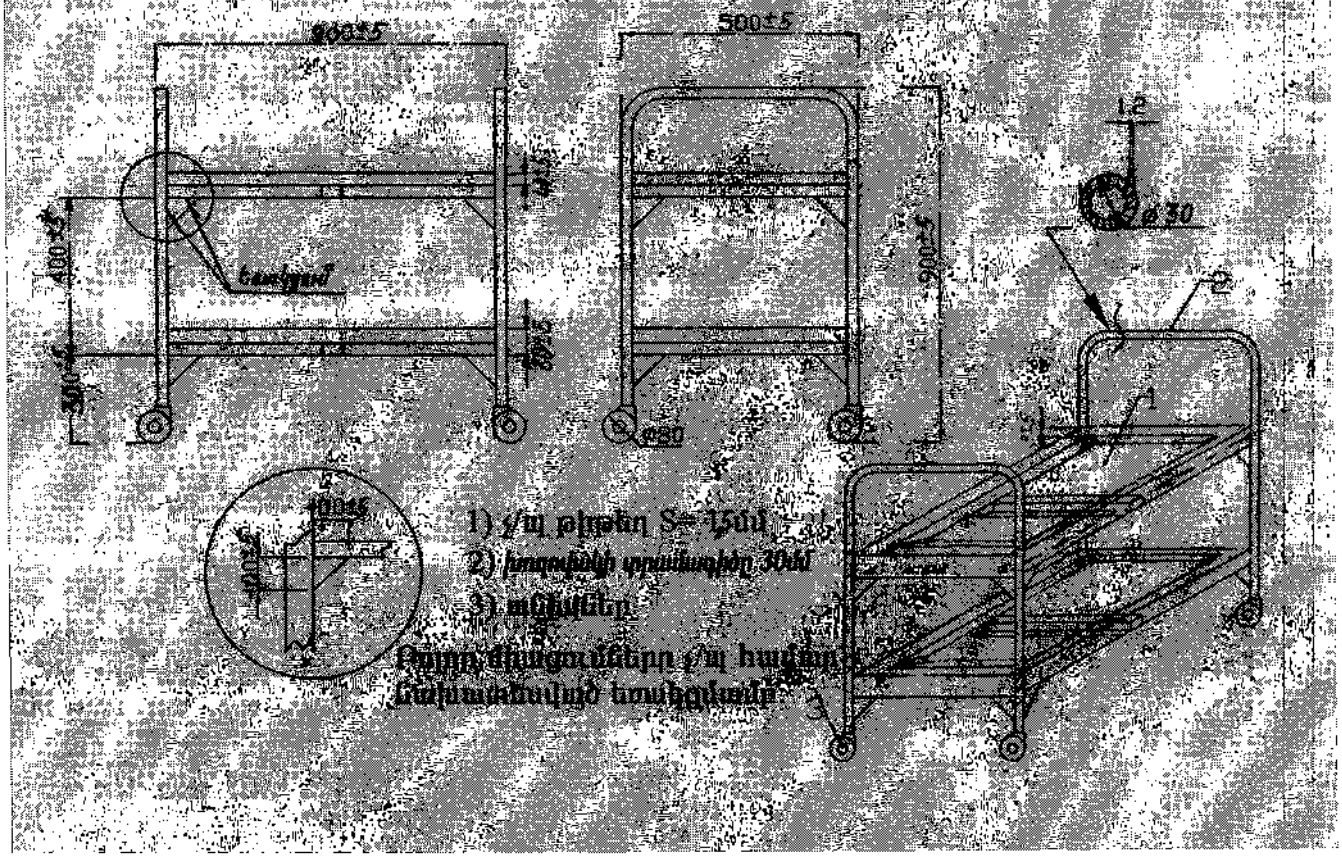

Էսքիզ 6

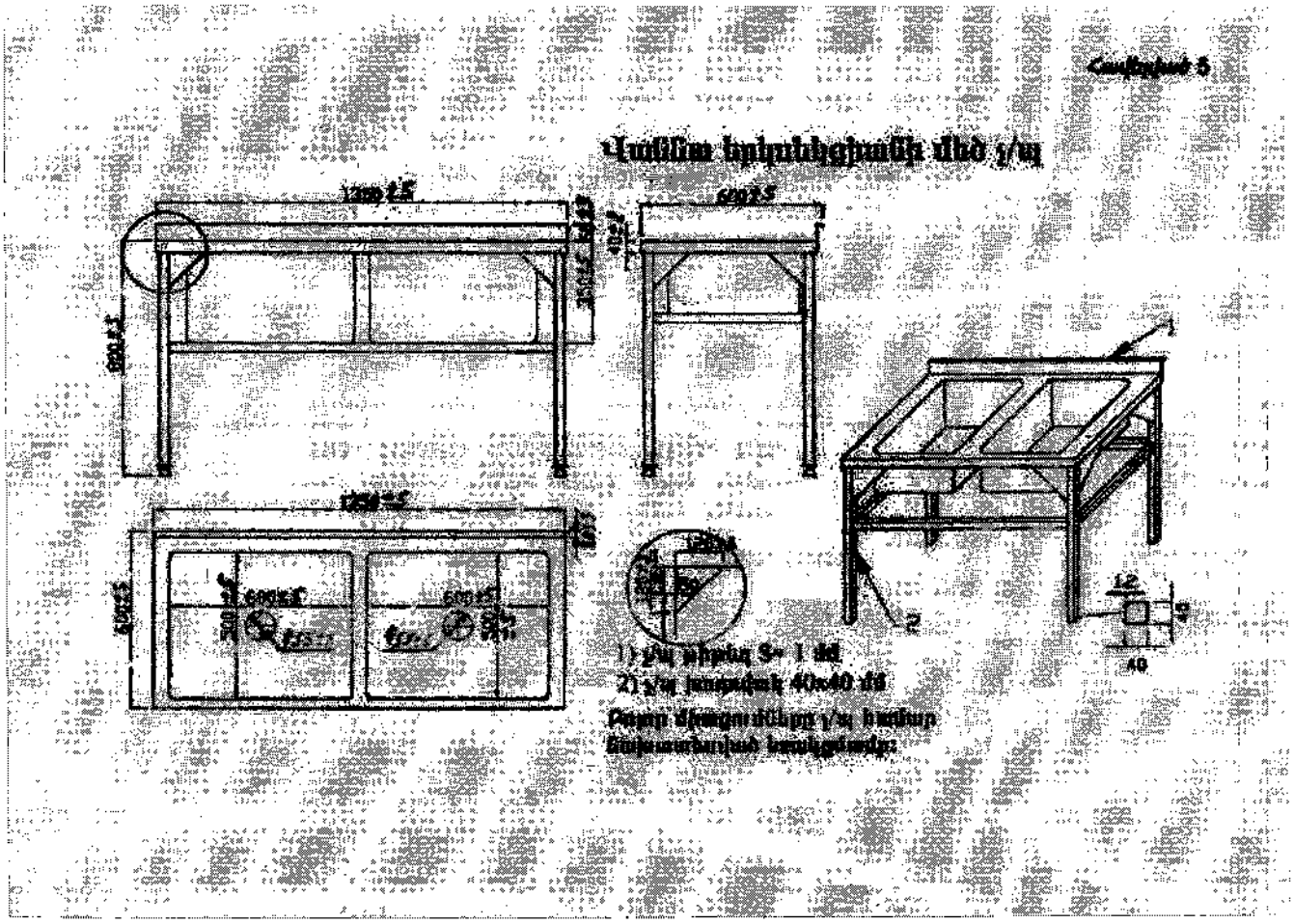
Աղյուսակ 5
Ամենաշատ եղբայրների մեծ ս/ա
1200±5
600±5
1250±5
1) ս/ա պիտակ S= 1 մմ
2) ս/ա խողովակ 40x40 մմ
Բոլոր մետաղամասերը ս/ա հատուկ
ներկապատված եղանակով:

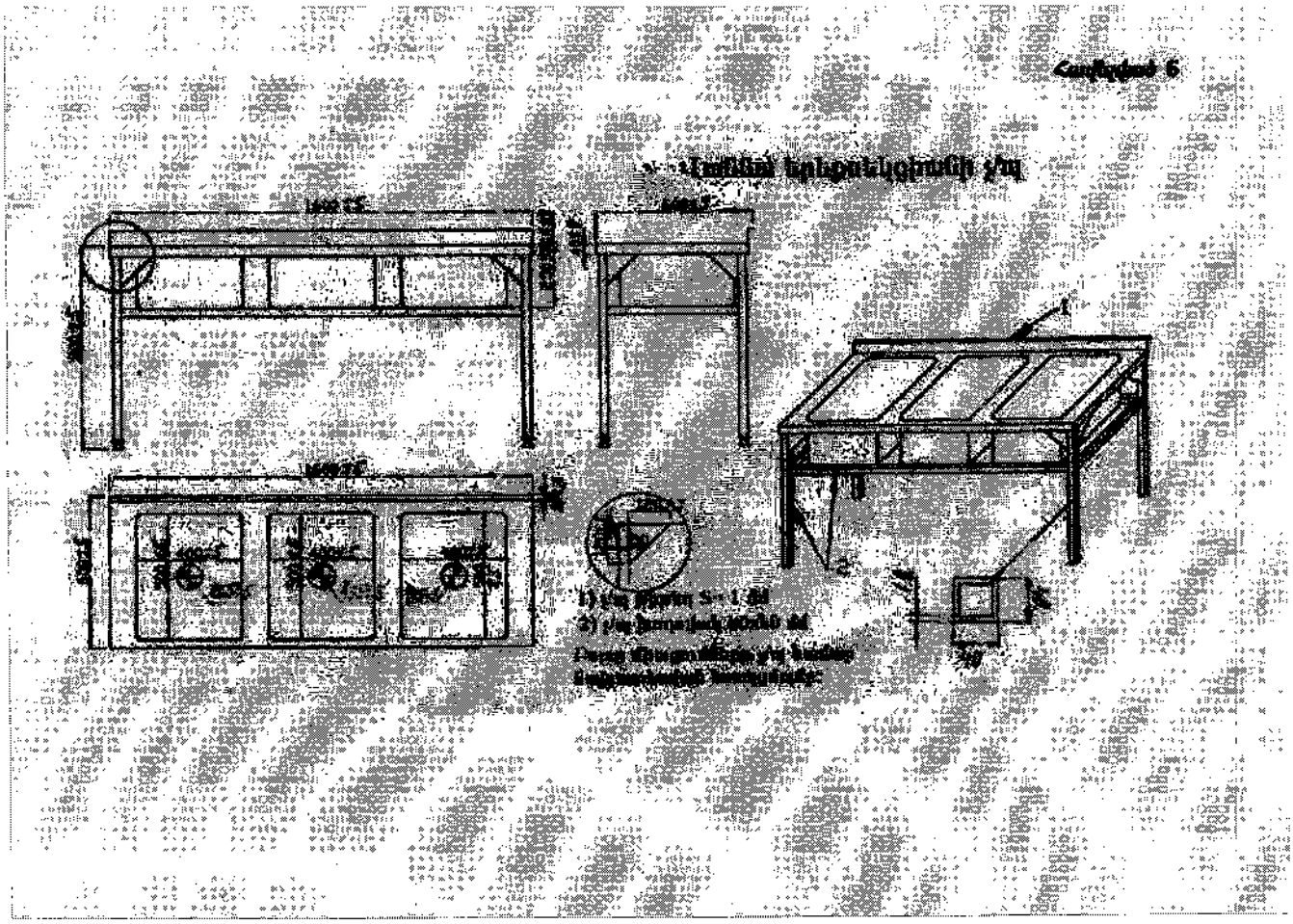
Сапфирный 6
1
2