ՊԵՏՈՒԹՅԱՆ ԿԱՐԻՔՆԵՐԻ ՀԱՄԱՐ
ԱՊՐԱՆՔԻ ՄԱՏԱԿԱՐԱՐՄԱՆ ՊԱՅՄԱՆԱԳԻՐ
N ԳՀԱՊՁԲ-7/26-2

ք. Երևան 29. 06 .2018թ.

ՀՀ պաշտպանության նախարարությունը, ի դեմս ՀՀ պաշտպանության նախարարի տեղակալ Մ. Ղամբարյանի, ով գործում է նախարարության կանոնադրության հիման վրա՝ այսուհետև Գնորդ, մի կողմից և «Երվադա» ՍՊԸ-ն, ի դեմս ընկերության տնօրեն Ե. Եղիազարյանի, ով գործում է ընկերության կանոնադրության հիման վրա, այսուհետև՝ Վաճառող, մյուս կողմից կնքեցին սույն պայմանագիրը հետևյալի մասին.

1. ՊԱՅՄԱՆԱԳՐԻ ԱՌԱՐԿԱՆ

1.1. Վաճառողը պարտավորվում է սույն պայմանագրով (այսուհետ՝ պայմանագիր) սահմանված կարգով, ծավալներով, ժամկետներում և հասցեով Գնորդին մատակարարել պայմանագրի N 1 հավելվածով՝ Տեխնիկական բնութագիր-գնման-ժամանակացույցով նախատեսված ապրանքը (այսուհետ՝ ապրանք), իսկ Գնորդը պարտավորվում է ընդունել ապրանքը և վճարել դրա համար:

2. ԿՈՂՄԵՐԻ ԻՐԱՎՈՒՆՔՆԵՐԸ ԵՎ ՊԱՐՏԱԿԱՆՈՒԹՅՈՒՆՆԵՐԸ

2.1 Գնորդն իրավունք ունի՝

2.1.1 Ապրանքը պայմանագրով սահմանված ժամկետում Վաճառողի կողմից չմատակարարելու դեպքում հրաժարվել ապրանքից, եթե մատակարարման ժամկետները խախտվել են 40 օրից ավելի:

2.1.2 Եթե հանձնվել է անպատշաճ որակի՝ պայմանագրով նախատեսված տեխնիկական բնութագրին չհամապատասխանող ապրանք՝

ա) պահանջել հատուցելու ապրանքի անպատշաճ որակի լինելու պատճառով իր կատարած ծախսերը.

բ) չընդունել ապրանքն՝ իր հայեցողությամբ սահմանելով անպատշաճ որակի ապրանքը պայմանագրին համապատասխանող որակի ապրանքով անհատույց փոխարինման ողջամիտ ժամկետ և պահանջել Վաճառողից վճարելու պայմանագրի 6.3 կետով նախատեսված տուգանքը.

գ) հրաժարվել պայմանագիրը կատարելուց և պահանջել վերադարձնելու ապրանքի համար վճարված գումարը:

2.1.3 Եթե հանձնվել է պայմանագրով որոշվածից պակաս քանակի ապրանք, ապա՝

ա) պահանջել լրացնելու ապրանքի պակաս հանձնված քանակը,

բ) հրաժարվել հանձնված ապրանքից և դրա համար վճարելուց, իսկ եթե ապրանքի համար վճարվել է, ապա պահանջել վերադարձնելու վճարված գումարը և վճարելու պայմանագրի 6.2 կետով նախատեսված տույժը:

2.1.4 Եթե հանձնվել է տեսակի պայմանի խախտմամբ ապրանք, իր ընտրությամբ՝

ա) ընդունել տեսակի վերաբերյալ պայմանին համապատասխանող ապրանքը և հրաժարվել մնացած ապրանքներից.

բ) հրաժարվել հանձնված բոլոր ապրանքներից և պահանջել վճարելու պայմանագրի 6.2 կետով նախատեսված տույժը.

գ) պահանջել տեսակի վերաբերյալ պայմանին չհամապատասխանող ապրանքի անհատույց փոխարինում պայմանագրով նախատեսված տեսակին համապատասխան ապրանքով:

2.1.5 Վաճառողի կողմից մատակարարման ժամկետների խախտման դեպքում իր հայեցողությամբ սահմանել ապրանքի մատակարարման նոր ժամկետ և պահանջել Վաճառողից վճարելու պայմանագրի 6.2 կետով նախատեսված տույժը:

2.1.6 Վաճառողից պահանջել հատուցելու վնասները, եթե Գնորդը Վաճառողի կողմից պարտավորությունը խախտելու հետևանքով պայմանագրի լուծումից հետո ողջամիտ ժամկետում այլ անձից ավելի բարձր, սակայն ողջամիտ գնով գնել է ապրանք՝ պայմանագրով նախատեսվածի փոխարեն՝ պայմանագրով սահմանված և դրա փոխարեն կնքված գործարքի գների միջև տարբերության չափով, ինչպես նաև ապրանքն այլ անձից ձեռք բերելու համար իր կատարած բոլոր անհրաժեշտ և ողջամիտ ծախսերը:

2.1.7 Միակողմանի լուծել պայմանագիրը (լրիվ կամ մասնակի), եթե Վաճառողն էականորեն խախտել է պայմանագիրը.

2.1.7.1 Վաճառողի կողմից պայմանագիրը խախտելն էական է համարվում, եթե՝

ա) մատակարարվել է անպատշաճ որակի ապրանք որը չի կարող փոխարինվել Գնորդի համար ընդունելի ժամկետում.

բ) ապրանքի մատակարարման ժամկետները խախտվել են 40 օրից ավելի,

2.1.8 Զննել ապրանքը և հայտնաբերված թերությունների մասին անհապաղ տեղեկացնել Վաճառողին:

2.2 Գնորդը պարտավոր է՝

2.2.1 Կատարել պայմանագրին համապատասխան մատակարարված ապրանքի ընդունումն ապահովող բոլոր անհրաժեշտ գործողությունները:

2.2.2 Վաճառողի հանձնած ապրանքից պայմանագրին համապատասխան հրաժարվելու դեպքում, ապահովել այդ ապրանքի պատասխանատու պահպանությունը և դրա մասին անհապաղ տեղեկացնել Վաճառողին:

2.2.3 Պայմանագրով նախատեսված կարգով և ժամկետներում մատակարարված ապրանքն ընդունելու դեպքում Վաճառողին վճարել վերջինիս վճարման ենթակա գումարները, իսկ վճարման ժամկետի խախտման դեպքում՝ նաև պայմանագրի 6.5 կետով նախատեսված տույժը:

2.2.4 Ապրանքի քանակի, տեսականու, որակի մասին պայմանագրի պայմանները խախտելու մասին Վաճառողին ծանուցել թերությունը հայտնաբերելուց հետո անմիջապես կամ այն բանից հետո՝ ողջամիտ ժամկետում, երբ պայմանագրի համապատասխան պայմանի խախտումը պետք է հայտնաբերված լիներ՝ ելնելով ապրանքի բնույթից և նշանակությունից:

2.2.5 Պայմանագրի 2.3.3 կետի համաձայն պայմանագրի լուծումից հետո Վաճառողին հատուցել վերջինիս պատճառված և սահմանված կարգով հիմնավորված վնասները:

2.3 Վաճառողն իրավունք ունի՝

2.3.1 Գնորդից պահանջել ընդունելու պայմանագրով նախատեսված կարգով, ծավալներով, ժամկետներում և հասցեով մատակարարված ապրանքը:

2.3.2 Գնորդից պահանջել վճարելու պայմանագրով նախատեսված կարգով, ծավալներով, ժամկետներում և հասցեով մատակարարված և Գնորդի կողմից ընդունված ապրանքի համար իրեն վճարման ենթակա գումարները:

2.3.3 Միակողմանի լուծել պայմանագիրը (լրիվ կամ մասնակի), եթե Գնորդն էականորեն խախտել է պայմանագիրը:

2.3.3.1 Գնորդի կողմից պայմանագիրը խախտելն էական է համարվում, եթե բազմիցս խախտվել են ապրանքի համար վճարելու ժամկետները:

2.3.4 Գնորդի համաձայնությամբ վաղաժամկետ մատակարարել ապրանքը:

2.4 Վաճառողը պարտավոր է՝

2.4.1 Գնորդին հանձնել ապրանքը՝ պայմանագրով նախատեսված կարգով, ծավալներով, ժամկետներում և հասցեով:

2.4.2 Ապահովել ապրանքի մատակարարումը պայմանագրի 2.1.2 կետի բ) ենթակետին և (կամ) 2.1.5 կետին համապատասխան՝ Գնորդի կողմից սահմանված ժամկետներում:

2.4.3 Գնորդին հանձնել երրորդ անձանց իրավունքներից ազատ ապրանք:

2.4.4 Գնորդին հանձնել պայմանագրով նախատեսված որակի և քանակի ապրանք՝ պայմանագրով նախատեսված ժամկետներում և հասցեով, իսկ Գնորդի պահանջով տրամադրել ապրանքի որակը հավաստող՝ ՀՀ օրենսդրությամբ սահմանված փաստաթղթեր:

2.4.5 Թերի մատակարարում թույլ տալու դեպքում, պայմանագրով նախատեսված կարգով, լրացնել թերի մատակարարվածը:

2.4.6 Հետ տանել Գնորդի կողմից պայմանագրի 2.2.2 կետին համապատասխան՝ պատասխանատու պահպանության ընդունված ապրանքը կամ ողջամիտ ժամկետում տնօրինել այն, ինչպես նաև հատուցել ապրանքը պատասխանատու պահպանության ընդունելու, այն իրացնելու կամ Վաճառողին վերադարձնելու հետ կապված անհրաժեշտ ծախսերը:

2.4.7 Պայմանագրով նախատեսված դեպքերում վճարել պայմանագրի 6.2 և 6.3 կետերով նախատեսված տույժը և տուգանքը:

2.4.8 Գնորդին հանձնել ապրանքի պատկանելիքները և համապատասխան փաստաթղթերը:

2.4.9 Պայմանագրի 2.1.7 կետի համաձայն պայմանագրի լուծումից հետո Գնորդին հատուցել վերջինիս պատճառված և սահմանված կարգով հիմնավորված վնասները:

2.4.10 Պայմանագրի կատարման ապահովման գործողության ընթացքում լուծարման կամ սնանկացման գործընթաց սկսելու դեպքում դրա մասին նախապես գրավոր տեղեկացնել Գնորդին:

2.4.11 Ապրանքների մատակարարման ժամանակ ներկայացնել համապատասխանության սերտիֆիկատ:

3. ՊԱՅՄԱՆԱԳՐԻ ԳԻՆԸ ԵՎ ՎՃԱՐՄԱՆ ԿԱՐԳԸ

3.1 Պայմանագրի գինը կազմում 156 259 600 (մեկ հարյուր հիսունվեց միլիոն երկու հարյուր հիսունինը հազար վեց հարյուր) ՀՀ դրամ, ներառյալ ԱԱՀ-ն: Պայմանագրի գինը ներառում է պայմանագրի կատարումն ապահովելու նպատակով Վաճառողի կողմից կատարվելիք բոլոր վճարները (ծախսերը), այդ թվում՝ հարկերը, տուրքերը, փոխադրման, ապահովագրման ծախսերը, պարգևավճարները և ակնկալվող շահույթը: Ապրանքի մատակարարման գինը կայուն է և Վաճառողն իրավունք չունի պահանջել ավելացնելու, իսկ Գնորդը նվազեցնելու այդ գինը:

3.2 Գնորդն իրեն մատակարարված ապրանքի դիմաց վճարում է ՀՀ դրամով անկանխիկ՝ դրամական միջոցները Վաճառողի հաշվարկային հաշվին փոխանցելու միջոցով: Դրամական միջոցների փոխանցումը կատարվում է հանձման-ընդունման արձանագրության հիման վրա՝ պայմանագրի վճարման ժամանակացույցով (հավելված N 2) նախատեսված չափերով և ամիսներին: Եթե արձանագրությունը կազմվում է տվյալ ամսվա 20-ից հետո և այդ ամսում վճարման ժամանակացույցով նախատեսված են ֆինանսական միջոցներ, ապա վճարումն իրականացվում է 15 բանկային օրվա, բայց ոչ ուշ, քան մինչև տվյալ տարվա դեկտեմբերի 10-ը:

4. ԱՊՐԱՆՔԻ ՈՐԱԿԸ ԵՎ ԵՐԱՇԽԻՔԸ

4.1 Վաճառողը երաշխավորում է մատակարարված ապրանքի որակի համապատասխանությունը պետական ստանդարտի պահանջներին:

4.2 Քանի որ 1-ից 12-րդ չափաբաժինների մասով մատակարարվող ապրանքները հանդիսանում են հիմնական միջոց, ուստի այդ ապրանքների համար երաշխիքային ժամկետ է սահմանվում Գնորդի կողմից ապրանքն ընդունվելու օրվան հաջորդող օրվանից հաշված 550 օրացուցային օրը: Եթե երաշխիքային ժամկետի ընթացքում ի հայտ են եկել մատակարարված ապրանքի թերություններ, ապա Վաճառողը պարտավոր է իր հաշվին, Գնորդի կողմից սահմանված ողջամիտ ժամկետում վերացնել թերությունները:

5. ԱՊՐԱՆՔԻ ՀԱՆՁՆՈՒՄԸ ԵՎ ԸՆԴՈՒՆՈՒՄԸ

5.1 Մատակարարված ապրանքն ընդունվում է Գնորդի և Վաճառողի միջև հանձնման-ընդունման արձանագրության ստորագրմամբ: Ապրանքը Գնորդին հանձնելու փաստը ֆիքսվում է Գնորդի և Վաճառողի միջև երկկողմ հաստատված փաստաթղթով՝ նշելով փաստաթղթի կազմման ամսաթիվը:

Մինչև պայմանագրով ապրանքի մատակարարման համար նախատեսված օրը ներառյալ Վաճառողը Գնորդին է տրամադրում իր կողմից ստորագրված՝ ապրանքը Գնորդին հանձնելու փաստը ֆիքսող փաստաթուղթը (հավելված N 3.1), իսկ էլեկտրոնային գնումների armeps համակարգի միջոցով (գործողության իրականացման ձեռնարկը տեղադրված է www.procurement.am հասցեով գործող կայքի «Էլեկտրոնային գնումներ» բաժնում)՝ նաև հանձնման-ընդունման արձանագրությունը (հավելված N 3): Ընդ որում Վաճառողը հանձնման-ընդունման արձանագրությունը չի կնքում, հաստատում է էլեկտրոնային ստորագրությամբ՝ լրացնելով միայն այն սյունակները, որոնք վերաբերում են իր տվյալներին (լրացման կարգը տեղադրված է www.procurement.am հասցեով գործող կայքի «Օրենսդրություն» բաժնի «Ֆինանսների նախարարի հրամաններ» ենթաբաժնում):

5.2 Եթե մատակարարված ապրանքը համապատասխանում է պայմանագրի պայմաններին, Գնորդը պայմանագրի 5.1 կետում նշված փաստաթղթերը ստանալու օրվան հաջորդող աշխատանքային օրվանից հաշված հինգ աշխատանքային օրվա ընթացքում ստորագրում և էլեկտրոնային գնումների armeps համակարգի միջոցով Վաճառողին է տրամադրում իր կողմից ստորագրված հանձնման-ընդունման արձանագրությունը և դրա ստորագրման համար հիմք հանդիսացած դրական եզրակացությունը:

5.3 Եթե մատակարարված ապրանքը կամ դրա մի մասը չի համապատասխանում պայմանագրի պայմաններին, ապա Գնորդը չի ստորագրում հանձնման-ընդունման արձանագրությունը և պայմանագրի 5.2 կետում նշված ժամկետում էլեկտրոնային գնումների armeps համակարգի միջոցով Վաճառողին հետ է վերադարձնում հանձնման-ընդունման արձանագրությունը և դրա չստորագրման համար հիմք հանդիսացած բացասական եզրակացությունը: Սույն կետի կիրառման դեպքում Գնորդը ձեռնարկում է նման իրավիճակի համար պայմանագրով նախատեսված միջոցները և Վաճառողի նկատմամբ կիրառում է պայմանագրով նախատեսված պատասխանատվության միջոցներ:

5.4 Եթե պայմանագրի 5.2 կետով սահմանված ժամկետում Գնորդը չի ընդունում մատակարարված ապրանքը կամ չի մերժում դրա ընդունումը, ապա մատակարարված ապրանքը համարվում է ընդունված և պայմանագրի 5.2 կետով սահմանված վերջնաժամկետին հաջորդող աշխատանքային օրը Գնորդը էլեկտրոնային գնումների համակարգի միջոցով Վաճառողին է տրամադրում իր կողմից ստորագրված հանձնման-ընդունման արձանագրությունը:

6. ԿՈՂՄԵՐԻ ՊԱՏԱՍԽԱՆԱՏՎՈՒԹՅՈՒՆԸ

6.1 Վաճառողը պատասխանատվություն է կրում հանձնած ապրանքի որակի և պայմանագրով նախատեսված մատակարարման ժամկետների պահպանման համար:

6.2 Վաճառողի կողմից պայմանագրով նախատեսված ապրանքի մատակարարման ժամկետների խախտման դեպքում Վաճառողից յուրաքանչյուր ուշացված օրվա համար գանձվում է տույժ՝ մատակարարման ենթակա, սակայն չմատակարարված ապրանքի գնի 0,05 (զրո ամբողջ հինգ հարյուրերորդական) տոկոսի չափով:

6.3 Պայմանագրի 1.1 կետում նշված տեխնիկական բնութագրին չհամապատասխանող ապրանք մատակարարելու յուրաքանչյուր դեպքում Վաճառողից գանձվում է տուգանք՝ պայմանագրի գնի 0,5 (զրո ամբողջ հինգ տասնորդական) տոկոսի չափով:

6.4 Պայմանագրի 6.2 և 6.3 կետերով նախատեսված տույժը և տուգանքը հաշվարկվում և հաշվանցվում են Վաճառողին վճարման ենթակա գումարների հետ:

6.5 Գնորդի կողմից պայմանագրի 3.3 կետով նախատեսված ժամկետի խախտման համար Գնորդի նկատմամբ յուրաքանչյուր ուշացված օրվա համար հաշվարկվում է տույժ՝ վճարման ենթակա, սակայն չվճարված գումարի 0,05 (զրո ամբողջ հինգ հարյուրերորդական) տոկոսի չափով:

6.6 Պայմանագրով չնախատեսված դեպքերում կողմերն իրենց պարտավորությունները չկատարելու կամ ոչ պատշաճ կատարելու համար պատասխանատվություն են կրում ՀՀ օրենսդրությամբ սահմանված կարգով:

6.7 Տույժերի և (կամ) տուգանքի վճարումը Կողմերին չի ազատում իրենց պայմանագրային պարտավորությունները լրիվ կատարելուց:

7. ԱՆՀԱՂԹԱՀԱՐԵԼԻ ՈՒԺԻ ԱԶԴԵՑՈՒԹՅՈՒՆԸ (ՖՈՐՍ-ՄԱԺՈՐ)

Պայմանագրով պարտավորություններն ամբողջությամբ կամ մասնակիորեն չկատարելու համար կողմերն ազատվում են պատասխանատվությունից, եթե դա եղել է անհաղթահարելի ուժի ազդեցության հետևանքով, որը ծագել է սույն պայմանագիրը կնքելուց հետո, և որը կողմերը չէին կարող կանխատեսել կամ կանխարգելել: Այդպիսի իրավիճակներ են երկրաշարժը, ջրհեղեղը, հրդեհը, պատերազմը, ռազմական և արտակարգ դրություն հայտարարելը, քաղաքական հուզումները, գործադուլները, հաղորդակցության միջոցների աշխատանքի դադարեցումը, պետական մարմինների ակտերը և այլն, որոնք անհնարին են դարձնում սույն պայմանագրով պարտավորությունների կատարումը: Եթե արտակարգ ուժի ազդեցությունը շարունակվում է 3 (երեք) ամսից ավելի, ապա կողմերից յուրաքանչյուրն իրավունք ունի լուծել պայմանագիրը՝ այդ մասին նախապես տեղյակ պահելով մյուս կողմին:

8. ԱՅԼ ՊԱՅՄԱՆՆԵՐ

8.1 Պայմանագիրն ուժի մեջ է մտնում Կողմերի ստորագրման պահից և գործում է մինչև կողմերի՝ պայմանագրով ստանձնած պարտավորությունների ողջ ծավալով կատարումը:

Պայմանագրով նախատեսված կողմերի իրավունքների և պարտականությունների կատարման պայման է հանդիսանում պայմանագիրը ՀՀ ֆինանսների նախարարության կողմից հաշվառված լինելու հանգամանքը:

8.2 Պայմանագրից ծագած՝ կողմի վճարային պարտավորությունը չի կարող դադարել այլ պայմանագրից ծագած՝ հակընդդեմ պարտավորության հաշվանցով, առանց կողմերի գրավոր և կնիքով հաստատված համաձայնության: Պայմանագրից ծագած պահանջի իրավունքը չի կարող փոխանցվել այլ անձի, առանց պարտապան կողմի գրավոր համաձայնության:

8.3 Այն դեպքում, երբ օրենքով նախատեսված կարգով օրենքի պահանջների կատարման նկատմամբ հսկողության կամ վերահսկողության կամ բողոքների քննության արդյունքում արձանագրվում է, որ պայմանագիրը կնքելու նատակով կազմակերպված գնման գործընթացում, մինչև պայմանագրի կնքումը, Վաճառողը ներկայացրել է կեղծ փաստաթղթեր (տեղեկություններ և տվյալներ), կամ վերջինիս ընտրված մասնակից ճանաչելու մասին որոշումը չի համապատասխանում Հայաստանի Հանրապետության օրենսդրությանը, ապա այդ հիմքերն ի հայտ գալուց հետո Գնորդը իրավունք ունի միակողմանիորեն լուծելու պայմանագիրը, եթե արձանագրված խախտումները մինչև պայմանագրի կնքումը հայտնի լինելու դեպքում գնումների մասին Հայաստանի Հանրապետության օրենսդրության համաձայն հիմք կհանդիսանային պայմանագիրը չկնքելու համար: Ընդ որում, Գնորդը չի կրում պայմանագրի միակողմանի լուծման հետևանքով Վաճառողի համար առաջացող վնասների կամ բաց թողնված օգուտի ռիսկը, իսկ վերջինս պարտավոր է Հայաստանի Հանրապետության օրենքով սահմանված կարգով փոխհատուցել իր մեղքով Գնորդի կրած վնասներն այն ծավալով, որի մասով պայմանագիրը լուծվել է:

8.4 Պայմանագրի հետ կապված վեճերը ենթակա են քննության Հայաստանի Հանրապետության դատարաններում:

8.5 Պայմանագրում փոփոխություններ և լրացումներ կարող են կատարվել միայն Կողմերի փոխադարձ համաձայնությամբ՝ համաձայնագիր կնքելու միջոցով, որը կհանդիսանա պայմանագրի անբաժանելի մասը:

Արգելվում է պայմանագրում, իսկ եթե պայմանագրի գինը գործոնային է, ապա նաև այդ պայմանագրին կից հաջորդող յուրաքանչյուր տարիներին կնքված համաձայնագրում կատարել այնպիսի փոփոխություններ, որոնք հանգեցնում են գնվող ապրանքի ծավալների կամ ձեռք բերվող ապրանքի միավորի գնի կամ պայմանագրի գնի արհեստական փոփոխման:

Պայմանագրի կողմերից անկախ գործոնների ազդեցությամբ պայմանագրի փոփոխման յուրաքանչյուր դեպք սահմանում է Հայաստանի Հանրապետության կառավարությունը:

8.6 Ապրանքի մատակարարման ժամկետը կարող է երկարաձգվել մինչև պայմանագրով այդ ժամկետը լրանալը՝ Վաճառողի առաջարկության առկայության դեպքում, պայմանով, որ Գնորդի մոտ չի վերացել ապրանքի օգտագործման պահանջը: Ընդ որում սույն կետով սահմանված դեպքում ապրանքի

մատակարարման ժամկետը կարող է երկարաձգվել մեկ անգամ մինչև 30 օրացուցային օրով, բայց ոչ ավել քան պայմանագրով սահմանված ժամկետն է:

8.7 Պայմանագրի պատշաճ կատարման պայմաններում կողմերի (Վաճառող կամ Գնորդ) օգուտները (խնայողություններ) կամ կրած վնասները տվյալ կողմի օգուտը կամ կրած վնասն են:

Պայմանագրի կողմերի՝ երրորդ անձանց նկատմամբ պարտավորությունները՝ ներառյալ պայմանագրի կատարման շրջանակում Վաճառողի կնքած այլ գործարքները և դրանցից բխող պարտավորությունները, դուրս են պայմանագրի կարգավորման դաշտից և չեն կարող ազդել պայմանագրի կատարման արդյունքն ընդունելու վրա: Այդ գործարքների և դրանցից բխող պարտավորությունների կատարման հետ կապված հարաբերությունները կարգավորվում են այդ գործարքների հետ կապված հարաբերությունները կարգավորող նորմերով, և դրանց համար պատասխանատու է Վաճառողը:

8.8 Պայմանագիրը չի կարող փոփոխվել կողմերի պարտավորությունների մասնակի չկատարման հետևանքով կամ ամբողջությամբ լուծվել կողմերի փոխադարձ համաձայնությամբ՝ բացառությամբ՝ Հայաստանի Հանրապետության օրենսդրությամբ սահմանված կարգով ապրանքի մատակարարման համար անհրաժեշտ ֆինանսական հատկացումների նվազեցման դեպքերի: Ընդ որում, պայմանագրի կողմերի՝ պարտավորությունների մասնակի չկատարման կամ ամբողջությամբ լուծման կողմերի փոխադարձ համաձայնությունն անհրաժեշտ է ձեռք բերել նախքան Հայաստանի Հանրապետության օրենսդրությամբ սահմանված կարգով ապրանքի մատակարարման համար անհրաժեշտ ֆինանսական հատկացումների նվազեցումը:

8.9 Վաճառողի կողմից ստանձնած պարտավորությունները չկատարելու կամ ոչ պատշաճ կատարելու հիմքով պայմանագիրն ամբողջությամբ կամ մասնակի միակողմանի լուծելու մասին ծանուցումը Գնորդը հրապարակում է www.procurement.am հասցեով գործող ինտերնետային կայքի «Պայմանագրերը միակողմանի լուծելու մասին ծանուցումներ» բաժնում՝ նշելով հրապարակման ամսաթիվը: Վաճառողը, պայմանագիրը միակողմանի լուծելու վերաբերյալ, համարվում է պատշաճ ծանուցված՝ ծանուցումը, սույն կետով սահմանված հրապարակվելուն հաջորդող օրվանից:

8.10 Պայմանագրի կապակցությամբ ծագած վեճերը լուծվում են բանակցությունների միջոցով: Համաձայնություն ձեռք չբերելու դեպքում վեճերը լուծվում են դատական կարգով:

8.11 Պայմանագիրը կազմված է 24 էջից, կնքվում է երկու օրինակից, որոնք ունեն հավասարազոր իրավաբանական ուժ, յուրաքանչյուր կողմին տրվում է մեկական օրինակ: Պայմանագրի N 1, N 2, N 3, N 3.1 հավելվածները և կից էսքիզները (11 էջ) համարվում են պայմանագրի անբաժանելի մասը:

8.12 Պայմանագրի հետ կապված հարաբերությունների նկատմամբ կիրառվում է Հայաստանի Հանրապետության իրավունքը:

8.13 Սույն պայմանագով նախատեսված՝ Գնորդի իրավունքներն ու պարտականություններն իրականացնում է ՀՀ ՊՆ նյութատեխնիկական ապահովման դեպարտամենտը, իսկ պատասխանատու ստորաբաժանում է հանդիսանում ՀՀ ԶՈՒ թիկունքի վարչությունը:

9. ԿՈՂՄԵՐԻ ՀԱՍՑԵՆԵՐԸ, ԲԱՆԿԱՅԻՆ ՎԱՎԵՐԱՊԱՅՄԱՆՆԵՐԸ ԵՎ ՍՏՈՐԱԳՐՈՒԹՅՈՒՆՆԵՐԸ

ԳՆՈՐԴ	ՎԱՃԱՌՈՂ
ՀՀ պաշտպանության նախարարություն	«Երվադա» ՍՊԸ
ք. Երևան, Բագրևանդի 5	ՀՀ, ք. Երևան, Արին Բերդի 3/4
ՀՀ ֆինանսների նախարարության	«Ամերիաբանկ» ՓԲԸ
աշխատակազմի գործառնական վարչություն	Հ/Հ 1570005353830100
Հ/Հ 900011144079	ՀՎՀՀ 02231092
ՀՎՀՀ 02522157	
ՀՀ պաշտպանության նախարարի տեղակալ	Տնօրեն
Մ. ՂԱՄԲԱՐՅԱՆ	Ե. ԵՂԻԱԶԱՐՅԱՆ

Հավելված N 1
N ԳՀԱՊՁԲ-7/26-2 պայմանագրի

ՏԵԽՆԻԿԱԿԱՆ ԲՆՈՒԹԱԳԻՐ

Հ/հ	Գնման ենթակա ապրանքների անվանումը	ՏԵԽՆԻԿԱԿԱՆ ԲՆՈՒԹԱԳԻՐ
1	Կցորդներ /Կցորդ ֆուրգոն ՊՖԽ-1/	Տեխնիկական պայմանների համաձայն, կցորդ ֆուրգոն ՊՖԽ-1: 2016թ-ից ոչ հին արտադրության: նախատեսված է հացի տեղափոխման համար: Բազային շասին՝ մեկ կամրջանի կցորդ շասի 1-Ռ-1,5, օգտակար բեռնվածությունը 920 կգ: Բեռնման բարձրությունը. նվազագույնը (ներքևի տեփուրներով) 1144մմ, առավելագույնը (վերևի տեփուրներով) 2122մմ: Բեռնախցիկը պատրաստված մետաղյա կմախքից, երկաթյա ծածկույթով, գաբարիտային չափերը՝ երկարությունը 2555մմ+/-50մմ, լայնությունը 2050մմ+/-50մմ, բարձրությունը 1430մմ+/-50մմ: Բեռնախցիկի ներսի կողմը երեսպատված փայտով կամ սննդի միջավայրում թույլատրելի օգտագործելու նյութով: Ներսի երեսպատումը սննդի միջավայրում թույլատրելի օգտագործելու նյութով իրականացնելու դեպքում, առաստաղի երեսպատումը պետք է իրականացվի փայտով՝ կոնդենսատի (խոնավության) առաջացումից խուսափելու նպատակով: Բեռնախցիկը բաղկացած է երեք խցիկներից, որոնք պետք է կահավորված լինեն տեփուրների տեղադրման համար նախատեսված անկյունակներով: Յուրաքանչյուր խցիկը պետք է ունենա առանձին դուռ, որոնք պետք է բացվեն 180 աստիճան: Կցորդ ֆուրգոնը պետք է ներկված լինի կանաչ պաշտպանիչ գույնի ներկով: Շահագործման, պահպանման և տեղափոխման պայմանները համաձայն ԳՕՍՏ 15150-ի: Լրակազմի մեջ պետք է լինի - հացի փայտյա տեփուր կամ պլաստմասե արկղ հացի համար 72 հատ, - պահեստային անվադող՝ հավաքված վիճակում 1 հատ, - անիվների հենակ (упор противооткатный) 2 հատ, - կախոցի անջատման տակդիրներ (подставка выключения подвески) 2 հատ, - լուսավորման համակարգ ՃԵԿ կանոնների պահանջների համաձայն (հետևի լուսարձակ ՓՌ-132 2 հատ, համարանիշի լուսարձակ ՓՌ-134 1 հատ) Կցորդի փաստաթղթերը -անձնագիր -շահագործման ձեռնարկ -հատուկ շասիի շահագործման և տեղափոխման ձեռնարկներ
2	Կցորդ-ցիստեռններ /Ջրի կցորդ ՑՎ-1,2/	Տեխնիկական պայմանների համաձայն, ԳՕՍՏ 15150 և ԳՕՍՏ 9218: Խմելու ջրի կցորդվող ցիստեռն ՑՎ-1,2: 2016թ-ից ոչ հին արտադրության: Նախատեսված է խմելու ջրի տեղափոխման և կարճաժամկետ սառը վիճակում պահպանման համար: Բազային շասին՝ մեկ կամրջանի կցորդ շասի 1-Ռ-1,5: Բաքի տեսքը օվալաձև, երկպատանի: Գաբարիտային չափերը՝ երկարություն 3943+/-50մմ, լայնություն 2110մմ+/-50մմ, բարձրություն 1668+/-50մմ, տարողությունը ոչ պակաս 1200լ: Տարողության մեջ տեղադրված ջրի ալիքները մեղմացնող ցանց: Տարողության ներքին պատը պատրաստված սննդի միջավայրում թույլատրելի օգտագործելու համար չժանգոտվող պողպատից, ոչ պակաս 1,5մմ հաստությամբ: Արտաքին պատը՝ սև մետաղից, ոչ պակաս 3մմ հաստությամբ: Պատերի միջնամասը ջերմամեկուսացման համար պետք լցված լինի ջերմամեկուսիչով (պոլիուրեթան): Տարողությունը ջրով լցավորման համար պետք է ունենա համապատասխան բկանցք: Բկանցքի տրամագիծը 500մմ+/-50մմ: Բկանցքը պետք է հերմետիկ փակվի կափարիչով, որը ամրացվում է 4 հատ ձգանների միջոցով: Կափարիչի վրա պետք է լինի ռետինե ներդիր և շնչառական փական: Տարողության ներքևի հետևի մասից տեղադրված ջրահեռացման խողովակ: Խողովակի ներքին տրամագիծը 32մմ: Ցիստեռնի ջրով լցավորումը իրականացվում է ԵԿՓ-4 տիպի ձեռքի մղման պոմպով, որը ամրացվում է շասիի վրա: Պոմպի արտադրողականությունը 40-50 լ/ր, ներծծման բարձրությունը 5 մետր, ամենաբարձր ճնշումը 3կգ/սմ: Շասիի վրա պետք է ամրացված լինի արկղ ներաածման և արտածման ռետինե խողովակների տեղադրման համար: Ներաածման ռետինե խողովակի երկարությունը ոչ պակաս 8մ, արտածման ռետինե խողովակի երկարությունը ոչ պակաս 4մ: Սարքավորման վրա պետք է նշված լինի արտադրող կազմակերպության տվյալները, գործարանային համարը, տեխնիկական պարամետրերը, արտադրման տարեթիվը: Կցորդի շասիի վրա պետք է կառուցված լինի հարթակ, որի վրա բարձրանալով պետք իրականացվի լցավորման պատուհանի սպասարկման աշխատանքները: Հարթակը պետք է ունենա աստիճան: Կցորդ ֆուրգոնը պետք է ներկված լինի կանաչ պաշտպանիչ գույնի ներկով: Լրակազմի մեջ պետք է լինի

		- պահեստային անվադող՝ հավաքված վիճակում 1 հատ, - անիվների հենակ (упор противооткатный) 2 հատ, - կախոցի անջատման տակդիրներ (подставка выключения подвески) 2 հատ, - լուսավորման համակարգ համաձայն ՃԵԿ կանոնների (հետևի լուսարձակ ՓՊ-132 2 հատ, համարանիշի լուսարձակ ՓՊ-134 1 հատ) Կցորդի փաստաթղթերը - անձնագիր - ձեռքի պոմպի անձնագիր - շահագործման ձեռնարկ - հատուկ շասիի շահագործման և տեղափոխման ձեռնարկներ
3	Կցորդներ /Կցորդ պահեստ ՊՍ-2/	Տեխնիկական պայմանների համաձայն, կցորդ ֆուրգոն ՊՍ-2: 2016թ-ից ոչ հին արտադրության: Նախատեսված է սննդամթերքի տեղափոխման և պահպանման համար: Բազային շասին՝ մեկ կամրջանի կցորդ շասի 1-Ռ-2,5Մ, օգտակար բեռնվածությունը 1430 կգ: Բեռնախցիկը պատրաստված մետաղյա կմախքից, երկաթյա ծածկույթով, գաբարիտային չափերը՝ երկարությունը 3567մմ+/-50մմ, լայնությունը 2380մմ+/-50մմ, բարձրությունը 2163մմ+/-50մմ: Բեռնախցիկի ներսի կողմը երեսպատված սննդի միջավայրում թույլատրելի օգտագործելու նյութով: Բեռնախցիկի ներսում պետք է կահավորված լինի. սննդամթերքի պահպանման արկղ 0,7խոր/մ տարողությամբ 18 հատ, 4 հատ հացի խցիկներ, որոնցում կառուցված 12 հատ տեփուքների տեղադրման համար նախատեսված անկյունակներ, վերին կիսահարկեր 6 հատ, մսի և ձկան պահպանման համար կոնտեյներ 2 հատ, ձեթի տարա 10լ 3 հատ: Կցորդը պետք է ներկված լինի կանաչ պաշտպանիչ գույնի ներկով: Շահագործման, պահպանման և տեղափոխման պայմանները համաձայն ԳՕՍՏ 15150-ի: Լրակազմի մեջ պետք է լինի - պահեստային անվադող՝ հավաքված վիճակում 1 հատ, - անիվների հենակ (упор противооткатный) 2 հատ, - կախոցի անջատման տակդիրներ (подставка выключения подвески)2 հատ, - լուսավորման համակարգ ՃԵԿ կանոնների պահանջների համաձայն (հետևի լուսարձակ ՓՊ-132 2 հատ, համարանիշի լուսարձակ ՓՊ-134 1 հատ) Կցորդի փաստաթղթերը -անձնագիր -շահագործման ձեռնարկ -հատուկ շասիի շահագործման և տեղափոխման ձեռնարկներ
4	Խմելու ջրի տարաներ /Տեղափոխվող ցիստեռն ՑԿ-4/	Տեխնիկական պայմանների համաձայն: Տեղափոխվող ջրի ցիստեռն ՑԿ-4, 2016թ.-ից ոչ հին արտադրության: Ցիստեռնը նախատեսված է խմելու ջրի տեղափոխման և կարճաժամկետ սառը պահպանման համար: Ցիստեռնը պատրաստված մեկ պատից՝ սև մետաղից կամ չժանգոտվող պողպատից թույլատրելի սննդի միջավայրում օգտագործելու համար: Սև մետաղից պատրաստված լինելու դեպքում տարողության ներսի կողմը պետք է ծածկված լինի սոսինձի և այլումինի փոշուց պատրաստված հատուկ խառնուրդով: Ներսի կողմում տեղադրված ջրի ալիքների մեղմող ցանց: Գաբարիտային չափերը՝ երկարությունը 1070մմ+/-10մմ, լայնությունը 595մմ+/-10մմ, բարձրությունը 870մմ+/-10մմ, տարողությունը 320լ.: Տարողությունը ջրով լցավորման համար պետք է ունենա համապատասխան բկանցք: Բկանցքի տրամագիծը՝ 500մմ+/-50մմ: Բկանցքը պետք է փակվի կափարիչով: Կափարիչի վրա տեղադրված ռետինե ներդիր և կափարիչը ձգվի 4 ձգաններով: Ներկված կանաչ պաշտպանիչ գույնի ներկով:
5	Ջրի թիթեղյա ամաններ (բիդոն) /Ջրի բաք հենակետի 300լ. չ/պ/	Ջրի բաք հենակետի ոչ պակաս 300լ. տարողությամբ, սննդի միջավայրում օգտագործելու համար թույլատրելի չժանգոտվող պողպատից: Տեսքը գլանաձև, տրամագիծը 720մմ +/-5մմ, բարձրությունը 740+/-5մմ, մետաղի հաստությունը ոչ պակաս 1,5 մմ: Բաքի վերին մակերեսի վրա բացված քառակուսի պատուհան 400մմ+/-5մմX400մմ+/-5մմ, ջրի լցման համար, պատուհանի վրա 2 հատ ծխնու միջոցով ամրացված կափարիչ, որը կփակի պատուհանը և հերմետիկ կնճվի 2 հատ պնդոցակների օգնությամբ: Կափարիչի հերմետիկությունը ապահովում է ռետինե հերմետիկը ամրացված պատուհանի բերանին ամբողջ պարագծով: Կափարիչը պետք է փակվի նաև կախովի փականով: Ջրի հեռացման համար բաքի տակից առջևի եզրային մասից դուրս 50-ից 70մմ երկարության դուրս գա 3/4 դյույմի չժանգոտվող պողպատե խողովակ վրան ամրացված ջրի ծորակ: Բաքի ոտքերը քառակուսի կտրվածքով չժանգոտվող պողպատից խողովակ 40մմX40մմ, խողովակի պատի հաստությունը ոչ պակաս 1,2մմ: Յուրաքանչյուր ոտքի հեռավորությունը մյուսից 1200 բացվածքով, ոտքերի բարձրությունը 300մմ +/-5մմ: Բաքի վերին եզրային մասից 200մմ +/-5մմ դեպի ներքև սպիտակ գույնի ներկով մակնանշված <<ԽՄԵԼՈՒ ՋՈՒՐ>> գրառումը: Գրառումը առաջամասում ծորակի ուղղությամբ: Գրառման տառերի բարձրությունը 100մմ +/-5մմ: Գծագիրը կցվում է հավելված 1
6	Սեղաններ /Սեղան չ/պ հենակետի/	Արտադրական սեղան, սննդի միջավայրում օգտագործելու համար թույլատրելի չժանգոտվող պողպատից, երկարությունը 1200մմ +/-5մմ, լայնությունը 600մմ+/-5մմ, բարձրությունը 800մմ+/-5մմ, մետաղի հաստությունը ոչ պակաս 1,5մմ: Սեղանի ոտքերը քառակուսի կտրվածքով չժանգոտվող պողպատից խողովակ՝ 30մմX30մմ, խողովակի պատի հաստությունը ոչ պակաս 1,2մմ: Սեղանի մակերեսը թաղանթապատված լինի կպչուն պաշտպանիչ ժապավենով:

		Սեղանի կարկասը հավաքված 20մմX40մմ չժանգոտվող պողպատից խողովակով, խողովակի պատի հաստությունը ոչ պակաս 1,2մմ: Սեղանի մակերեսի թիթեղը պետք է եռակցված լինի սեղանի կարկասին, եռակցման հատվածները չպետք է հետքեր թողնեն սեղանի աշխատաքային մակերեսի վրա: Բոլոր եռակցման կարերը իրականացնել չժանգոտվող պողպատի համար նախատեսված էլեկտրոդներով, եռակցումից հետո դրանք մշակված համապատասխան նյութով: Գծագիրը կցվում է, հավելված 1, 1.1
7	Խոհանոցային պահարաններ /Դարսակ խոհանոցային սպասքի չ/պ/	Դարսակ խոհանոցային սպասքի, սննդի միջավայրում օգտագործելու համար թույլատրելի չժանգոտվող պողպատից, երկարությունը 2000մմ +/-5մմ, լայնությունը 800մմ+/-5մմ, բարձրությունը 2000մմ+/-5մմ, մետաղի հաստությունը ոչ պակաս 1.5 մմ: Դարսակի ոտքերը քառակուսի կտրվածքով չժանգոտվող պողպատից խողովակ՝ 40մմX40մմ, խողովակի պատի հաստությունը ոչ պակաս 1,2մմ: Բոլոր եռակցման կարերը իրականացնել չժանգոտվող պողպատի համար նախատեսված էլեկտրոդներով, եռակցումից հետո դրանք մշակված համապատասխան նյութով: Գծագիրը կցվում է, հավելված 2
8	Խոհանոցային պահարաններ /Դարսակ ճաշարանային սպասքի/	Դարսակ ճաշարանային սպասքի, սննդի միջավայրում օգտագործելու համար թույլատրելի չժանգոտվող պողպատից, երկարությունը 2000մմ +/-5մմ, լայնությունը 800մմ+/-5մմ, բարձրությունը 1700մմ+/-5մմ, մետաղի հաստությունը ոչ պակաս 1.5մմ: Դարսակի ոտքերը քառակուսի կտրվածքով չժանգոտվող պողպատից խողովակ՝ 40մմX40մմ, խողովակի պատի հաստությունը ոչ պակաս 1,2մմ: Բոլոր եռակցման կարերը իրականացնել չժանգոտվող պողպատի համար նախատեսված էլեկտրոդներով, եռակցումից հետո դրանք մշակված համապատասխան նյութով: Գծագիրը կցվում է, հավելված 3
9	Խոհանոցային պահարաններ /Դարսակ սկուտեղների հավաքման/	Դարսակ սկուտեղների, սննդի միջավայրում օգտագործելու համար թույլատրելի չժանգոտվող պողպատից, երկարությունը 796մմ +/-3մմ, լայնությունը 500մմ+/-3մմ, բարձրությունը 1540մմ+/-5մմ, մետաղի հաստությունը ոչ պակաս 1մմ: Դարսակի կարկասը քառակուսի կտրվածքով չժանգոտվող պողպատից խողովակ՝ 20մմX20մմ, խողովակի պատի հաստությունը ոչ պակաս 1,2մմ: Չժանգոտվող պողպատի անկյունակներից՝ ոչ պակաս 20X35մմ, պատրաստված ուղղորդիչներ, 10 շարք բարձրության վրա, յուրաքանչյուր շարքի բարձրությունը մյուսից 150մմ+/-2մմ: Բոլոր եռակցման կարերը իրականացնել չժանգոտվող պողպատի համար նախատեսված էլեկտրոդներով, եռակցումից հետո դրանք մշակված համապատասխան նյութով: Գծագիրը կցվում է, հավելված 4
10	Ճաշարաններում օգտագործվող սարքեր /Ինքնասպասարկման հոսքագիծ/	Տեխնիկական պայմանների համաձայն, տեսքը ուղղանկյունաձև, պատրաստված ամբողջովին սննդի միջավայրում թույլատրելի օգտագործելու համար չժանգոտվող պողպատից: Բաղկացած է 4 մասից: Մաս 1. գդալների, պատառաքաղների, դանակների և սկուտեղների համար նախատեսված կանգնակ, բարձրությունը 1500մմ +/-5մմ, լայնությունը 800մմ +/-5մմ, երկարությունը 848մմ +/-5մմ, մետաղի հաստությունը ոչ պակաս 1 մմ, բաղկացած 6 հատ ճաշի գդալների, պատառաքաղների և դանակների համար ու 2 հատ թեյի գդալների համար նախատեսված վաննաներից, բոլոր 8 հատ վաննաները մետաղական կարկասի մեջ շարժական (հանովի-դնովի), վաննաների մետաղի հաստությունը ոչ պակաս 1մմ, մակերեսային մասերը թաղանթապատված լինեն կպչուն պաշտպանիչ ժապավենով: Մաս 2. աղցանների, հյութի համար նախատեսված դարակաշար-մատուցարան, բարձրությունը 1240մմ +/-5մմ, լայնությունը 1020մմ +/-5մմ, երկարությունը 2000մմ +/-5մմ, մետաղի հաստությունը ոչ պակաս 1 մմ, հետնամասում տարածքը բաժանված 2 հավասար հորիզոնական մասերի փակվող դռներով (երկու դուռ), դռների կիպությունը ապահովվի մագնիսական փականով, յուրաքանչյուր դռան վրա լինի 2 հատ ծխնի, դարսակի մետաղի հաստությունը ոչ պակաս 1,2մմ, մատուցարանի թվով 2 դարակաշարերի վերևի հետնամասում, ամբողջ երկայնքով տեղադրված լինեն 2 հատ 220Վտ լարման հնարավորությամբ, խնայող (էկոնոմ) տեսակի սպիտակ լուսավորվածությամբ լուսամփոփ, որոնք պետք է իրենց վրա ունենան անջատիչներ, և լինի հնարավորություն լուսամփոփների էլ. էներգիայով սնուցումը մաս 3-ի սնուցման հետ միացնելու համար, մակերեսային մասերը թաղանթապատված լինեն կպչուն պաշտպանիչ ժապավենով: Մաս 3. պատրաստի ճաշատեսակների համար նախատեսված դարակաշար-մատուցարան, բարձրությունը 1240մմ +/-5մմ, լայնությունը 1020մմ +/-5մմ, երկարությունը 3000մմ +/-5մմ, մետաղի հաստությունը ոչ պակաս 1 մմ, բաղկացած է 4 առանձին սալօջախներից, մարմիտի սալօջախը պետք է լինի եռաֆազ 380Վ լարումով, ապահովելով 70-ից 80 C ջերմաստիճան: Այն պետք է ունենա նաև ջերմաստիճանի կարգավորման համար նախատեսված ղեկավարման վահանակ: Սալօջախը հոծ, ոչ պակաս 300X300 մմ, մատուցարանի թվով 2 դարակաշարերի վերևի հետնամասում, ամբողջ երկայնքով տեղադրված լինեն 2 հատ 220Վտ լարման հնարավորությամբ, խնայող (էկոնոմ) տեսակի սպիտակ լուսավորվածությամբ լուսամփոփ, որոնք պետք է իրենց վրա ունենան անջատիչներ, մակերեսային մասերը թաղանթապատված լինեն կպչուն պաշտպանիչ ժապավենով: Մաս 4. հացի և այլ սննդատեսակների համար նախատեսված դարակաշար-մատուցարան, բարձրությունը 1240մմ +/-5մմ, լայնությունը 1020մմ +/-5մմ, երկարությունը 2000մմ +/-5մմ, մետաղի հաստությունը ոչ պակաս 1 մմ հետնամասում տարածքը բաժանված 2 հավասար հորիզոնական մասերի փակվող դռներով (երկու դուռ), դռների կիպությունը ապահովվի մագնիսական փականով, յուրաքանչյուր դռան վրա լինի 2 հատ ծխնի, դարսակի մետաղի հաստությունը ոչ պակաս 1,2մմ, մատուցարանի թվով 2 դարակաշարերի վերևի հետնամասում, ամբողջ երկայնքով տեղադրված լինեն 2 հատ 220Վտ լարման հնարավորությամբ, խնայող (էկոնոմ) տեսակի սպիտակ լուսավորվածությամբ լուսամփոփ, որոնք պետք է իրենց վրա ունենան անջատիչներ, և լինի հնարավորություն լուսամփոփների էլ. էներգիայով սնուցումը մաս 3-ի սնուցման հետ միացնելու համար, մակերեսային մասերը թաղանթապատված լինեն կպչուն պաշտպանիչ ժապավենով: Ինքնասպասարկման հոսքագծի մասերը (կտորները), լինեն առանձին-առանձին կոշտ գործարանային փաթեթավորմամբ: Սարքավորման հետևամասում

		ալյումինե կամ մետաղական թիթեղի վրա պետք է նշված լինի՝ արտադրող կազմակերպության տվյալները, գործարանային համարը, տեխնիկական պարամետրերը: Պատրաստման ընթացքում հնարավոր է կոնստրուկտիվ փոփոխություններ նախապես համաձայնացնելով ՀՀ ՋՈՒ ԹՎ ՊԾ հետ: Ինքնասպասարկման հոսքագծի թողարկման-գործարկման աշխատանքները պետք է իրականացվի մատակարարի ուժերով, համաձայն ՀՀ ՋՈՒ ԹՎ պարենային ծառայության կողմից տրված հանձնարարականով՝ սահմանված ժամկետների և նշված վայրի: Գծագիրը կցվում է հավելված 1, 2, 2.1, 2.2, 2.3, 2.4, 2.5, 3, 4, 5:
11	Ջերմակայուն վաննաներ և դրանց պարագաներ /Վաննա 2 սեկցիանի չ/պ, հենակետի/	Վաննա 2 սեկցիանի հենակետի, սննդի միջավայրում օգտագործելու համար թույլատրելի չժանգոտվող պողպատից: Յուրաքանչյուր բաժանմունքը պետք է ունենա ջրի հեռացման իր հարմարանքը: Վաննայի ոտքերի ներքևի մասում պետք է դրված լինի պաշտպանիչ պլաստմասե խցան: Բոլոր եռակցման կարերը իրականացնել չժանգոտվող պողպատի համար նախատեսված էլեկտրոդներով, եռակցումից հետո դրանք մշակված համապատասխան նյութով: Գծագիրը կցվում է, հավելված 1
12	Ավտոբեռնիչներ /Դիզելային ամբարձիչ/	Դիզելային ամբարձիչ ԳՕՍՏ Ռ 50950-96, հնարավորություն ունենա ավտոմեքենաների համար նախատեսված բոլոր ճանապարհներով տեղաշարժվելու: Շարժիչը՝ դիզելային, հզորությունը ոչ պակաս 34,2Կվտ, փոխանցումատուփը ավտոմատ կամ մեխանիկական, շրջադարձի առավելագույն շառավիղը 2370մմ, նոմինալ բեռունակությունը ոչ պակաս քան 2000կգ, բեռի բարձրացման հնարավորությունը ոչ պակաս 3000մմ, ղեկը հիդրավլիկ, գաբարիտային չափերը տրանսպորտային վիճակում՝ լայնությունը 1000մմ-1200մմ, բարձրությունը հատակից մինչև ամենաբարձր մասը ոչ ավել քան 2200մմ: Բեռնաբարձման հիդրավլիկ համակարգը համապատասխան ԳՕՍՏ 17411 պահանջների, ապահովվի հերմետիկություն՝ համակարգում առկա համապատասխան հեղուկների արտահոսք չպետքե լինի, բացառվում է աշխատանքային սարքավորումների և շասսիի մասնիկների ինքնուրույն շարժեր: Բեռնաբարձման հիդրավլիկ համակարգի խափանման դեպքում համակարգը պետք է արգելափակվի և բացառվի բազուկի (ստռելայի) ու դրա վրայի շարժվող մասնիկների ինքնուրույն շարժը, ունենա պաշտպանիչ համակարգ՝ ճնշումը սահմանված արժեքից չգերազանցելու համար:
13	Արկղեր /Բանջարեղենի կոնտեյներ/	Բանջարեղենի կոնտեյներ, տեխնիկական պայմանների համաձայն, բեռնատարողությունը ոչ պակաս 450կգ կարտոֆիլ: Բաղկացած չորս պատերից և հատակից, որոնք ամրացվում են իրար կեռերի և ամրանաձև փականների միջոցով, անհրաժեշտության դեպքում պատերը և հատակը հեշտությամբ իրարից առանձնանան: Գաբարիտային չափերը՝ երկարությունը 800մմ-1000մմ, լայնությունը 800մմ-850մմ, բարձրությունը 1000մմ-1020մմ: Հատակը կահավորված 4 հատ ոտքերով այնպես որ բանջարեղենի կոնտեյներները հնարավոր լինի իրար վրա դասավորելու: Կարկասը սև մետաղից, ոչ պակաս 2մմ հաստությամբ, ներկված սև գույնի սև մետաղի համար նախատեսված ներկով: Հիմքը և կողմասերը պատված (ծածկված) լինեն փայտյա ձողերով: Պատերի փայտյա ձողերի հաստությունը՝ ոչ պակաս 15մմ, հիմքի փայտյա ձողերի հաստությունը ոչ պակաս 20մմ, բոլոր ձողերի լայնությունը ոչ պակաս 40մմ, փայտյա ձողերի միջև ընկած բացակի լայնությունը մինչև 25մմ: Պատերի ամրության համար կարկասներից երկու հատ հորիզոնական (պատի բարձրության համեմատ հավասարաչափ բաշխված) և երկու հատ վերևի մեջտեղից դեպի ներքևի անկյունները ամրացված լինեն սև մետաղից գոտիներ՝ ոչ պակաս 1մմ հաստությամբ և ոչ պակաս 25մմ լայնությամբ:
14	Խոհանոցային սպասք /Կարագ բաժանարար/	Կարագի բաժանարար, սննդի միջավայրում թույլատրելի օգտագործելու համար չժանգոտվող պողպատից: Գծագրում նշված բոլոր չափերի թույլատրելի շեղումները +/-0,1մմ: Թույլատրված շեղումները չպետք է ազդեն մեխանիզմի աշխատանքային պրոցեսի վրա: Կարագ բաժանարարի աշխատանքային ծավալը պետք է կարգավորվի 1 հատ կարգավորիչ մականի միջոցով, տեղադրված մխոցի վզիկի վրա: Կարագ բաժանարարը փաթեթավորված թղթով ԳՕՍՏ 8273-75: Փաթեթավորված կարագ բաժանարարները տեղադրված ստվարաթղթե արկղում: Յուրաքանչյուր արկղում 20 հատ: Արկղը պիտակավորված: Պիտակավորման չափը 150մմX200մմ +/-2%: Պիտակի վրա մակնանշված՝ արտադրված է ՀՀ ՊՆ կարիքների համար, վաճառքի ենթակա չէ, արտադրող և մատակարար կազմակերպության (կազմակերպությունների) անվանումը, ապրանքի անվանումը, քանակը, արտադրության ամիսը և տարին: Գծագիրը կցվում է, հավելված 1
15	Խոհանոցային սպասք /Կարտոֆիլ տրորիչ/	Կարտոֆիլ տրորիչ, ԳՕՍՏ Ռ 51687-2000, սննդի միջավայրում թույլատրելի օգտագործելու համար չժանգոտվող պողպատից: Աշխատող մասի տրամագիծը 220մմ+/-5մմ, մետաղի հաստությունը ոչ պակաս 5մմ: Աշխատող մասի ամբողջ մակերեսով անցքեր, անցքի տրամագիծը 15մմ+/-3մմ: Աշխատող մասի կենտրոնում 3 հատ եռանկյուն թևերով՝ միմյանցից 120 աստիճան բացվածքով, եռակցված վռան (ֆտուլկա), վռանի ներքին տրամագիծը 42մմ+/-5մմ, երկարությունը 100մմ+/-5մմ, հաստությունը ոչ պակաս 3մմ: Վռանի վրա՝ փայտյա բռնակի ամրացման համար, միմյանից 120 աստիճան բացվածքով 3 հատ անցք ոչ պակաս 5մմ, անցքերը վռանի վերևից դեպի ներքև 20մմ+/-3մմ, 40մմ+/-3մմ և 60մմ+/-3մմ բարձրությունների վրա: Բռնակը փայտից, փայտը հղկված՝ բոխի կամ թխկի, երկարությունը աշխատող մասից 1000մմ+/-15մմ: Բոլոր եռակցման կարերը իրականացնել չ/պ նախատեսված էլեկտրոդներով, եռակցումից հետո դրանք մշակել համապատասխան նյութով: Կարտոֆիլ տրորիչը փաթեթավորված թղթով ԳՕՍՏ 8273-75: Փաթեթավորված կարտոֆիլ տրորիչները տեղադրված ստվարաթղթե արկղում: Յուրաքանչյուր արկղում 5 հատ: Արկղը պիտակավորված: Պիտակավորման

		չափը 150մմX200մմ +/-2%: Պիտակի վրա մակնանշված՝ արտադրված է ՀՀ ՊՆ կարիքների համար, վաճառքի ենթակա չէ, արտադրող և մատակարար կազմակերպության (կազմակերպությունների) անվանումը, ապրանքի անվանումը, քանակը, արտադրության ամիսը և տարին: Գծագիրը կցվում է, հավելված 2

Ծանոթություն՝ Մատակարարվող ապրանքները չպետք է լինեն նախկինում օգտագործված:

ԳՆՄԱՆ ԺԱՄԱՆԱԿԱՑՈՒՅՑ

Հ/հ	Գնման ենթակա ապրանքների անվանումը	Չ/մ	Քանակը	Միավորի գինը (ՀՀ դրամ)	Ընդհանուր գումարը (ՀՀ դրամ)	Ապրանքների մատակարարումը 2018թ. ըստ ամիսների և եռամսյակների, ընդ որում՝		
						հուլիս	3-րդ եռամսյակ	4-րդ եռամսյակ ոչ ուշ քան մինչև ս.թ. հոկտեմբերի 30-ը
1	Կցորդներ /Կցորդ ֆուրգոն ՊՖԽ-1/	հատ	5	2 398 800	11 994 000			5
2	Կցորդ-ցիստեռններ /Ջրի կցորդ ՑՎ-1,2/	հատ	10	2 796 000	27 960 000			10
3	Կցորդներ /Կցորդ պահեստ ՊՍ-2/	հատ	5	2 398 800	11 994 000			5
4	Խմելու ջրի տարաներ /Տեղափոխվող ցիստեռն ՑՎ-4/	հատ	20	244 800	4 896 000			20
5	Ջրի թիթեղյա ամաններ (բիդոն) /Ջրի բաք հենակետի 300լ. չ/պ/	հատ	100	131 940	13 194 000		100	
6	Սեղաններ /Սեղան չ/պ հենակետի/	հատ	150	98 400	14 760 000		150	
7	Խոհանոցային պահարաններ /Դարսակ խոհանոցային սպասքի չ/պ/	հատ	25	216 000	5 400 000		25	
8	Խոհանոցային պահարաններ /Դարսակ ճաշարանային սպասքի/	հատ	25	264 000	6 600 000		25	
9	Խոհանոցային պահարաններ /Դարսակ սկուտեղների հավաքման/	հատ	50	91 920	4 596 000		50	
10	Ճաշարաններում օգտագործվող սարքեր /Ինքնաապասարկման հոսքագիծ/	լրակազմ	3	1 900 000	5 700 000			3
11	Ջերմակայուն վաննաներ և դրանց պարագաներ /Վաննա 2 սեկցիանի չ/պ, հենակետի/	հատ	50	121 920	6 096 000		50	
12	Ավտոբեռնիչներ /Դիզելային ամբարձիչ/	հատ	1	11 800 000	11 800 000			1
13	Արկղեր /Բանջարեղենի կոնտեյներ/	հատ	500	44 484	22 242 000	500		
14	Խոհանոցային սպասք /Կարագ բաժանարար/	հատ	200	23 310	4 662 000	200		
15	Խոհանոցային սպասք /Կարտոֆիլ տրորիչ/	հատ	204	21 400	4 365 600	204		
Ընդամենը		156 259 600 (մեկ հարյուր հիսունվեց միլիոն երկու հարյուր հիսունինը հազար վեց հարյուր) ՀՀ դրամ						

Ծանոթություն՝ ապրանքների մատակարարման վայրը՝ ք. Երևան, Սարմի 103 հասցեում:

ԳՆՈՐԴ

ՀՀ պաշտպանության նախարարություն
ՀՀ պաշտպանության նախարարի տեղակալ

Մ. ՂԱՄԲԱՐՅԱՆ

ՎԱՃԱՌՈՂ

«Երվադա» ՍՊԸ
Տնօրեն

Ե. ԵՂԻԱԶԱՐՅԱՆ

AH0299255

5-րդ չափաբաժնի հավելված 1

Հավելված 1

ՋՐԻ ԲԱՔ ՀԵՆԱԿԵՏԻ 300լ. Հ/Պ

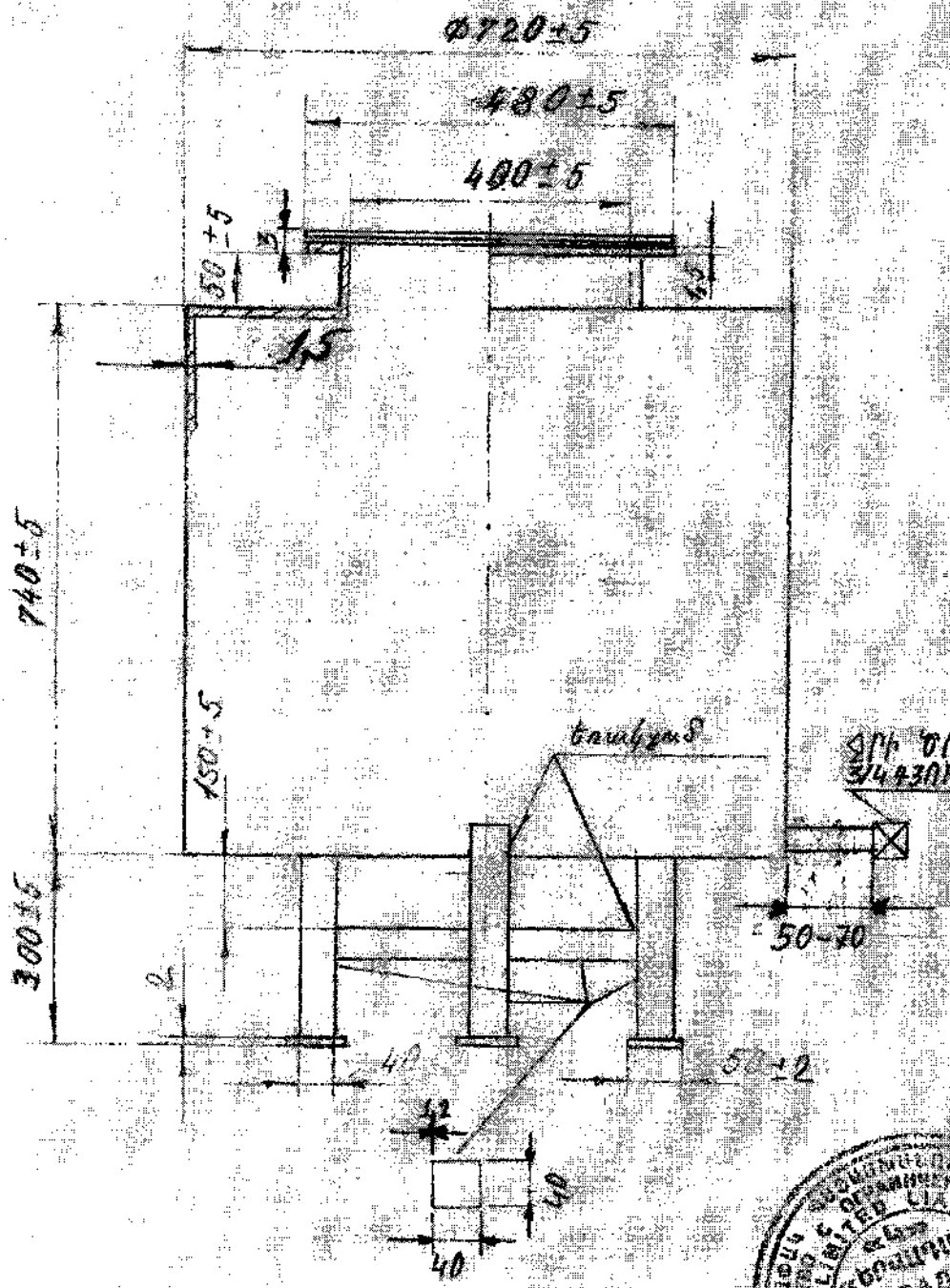

6-րդ չափաբաժնի հավելված 1

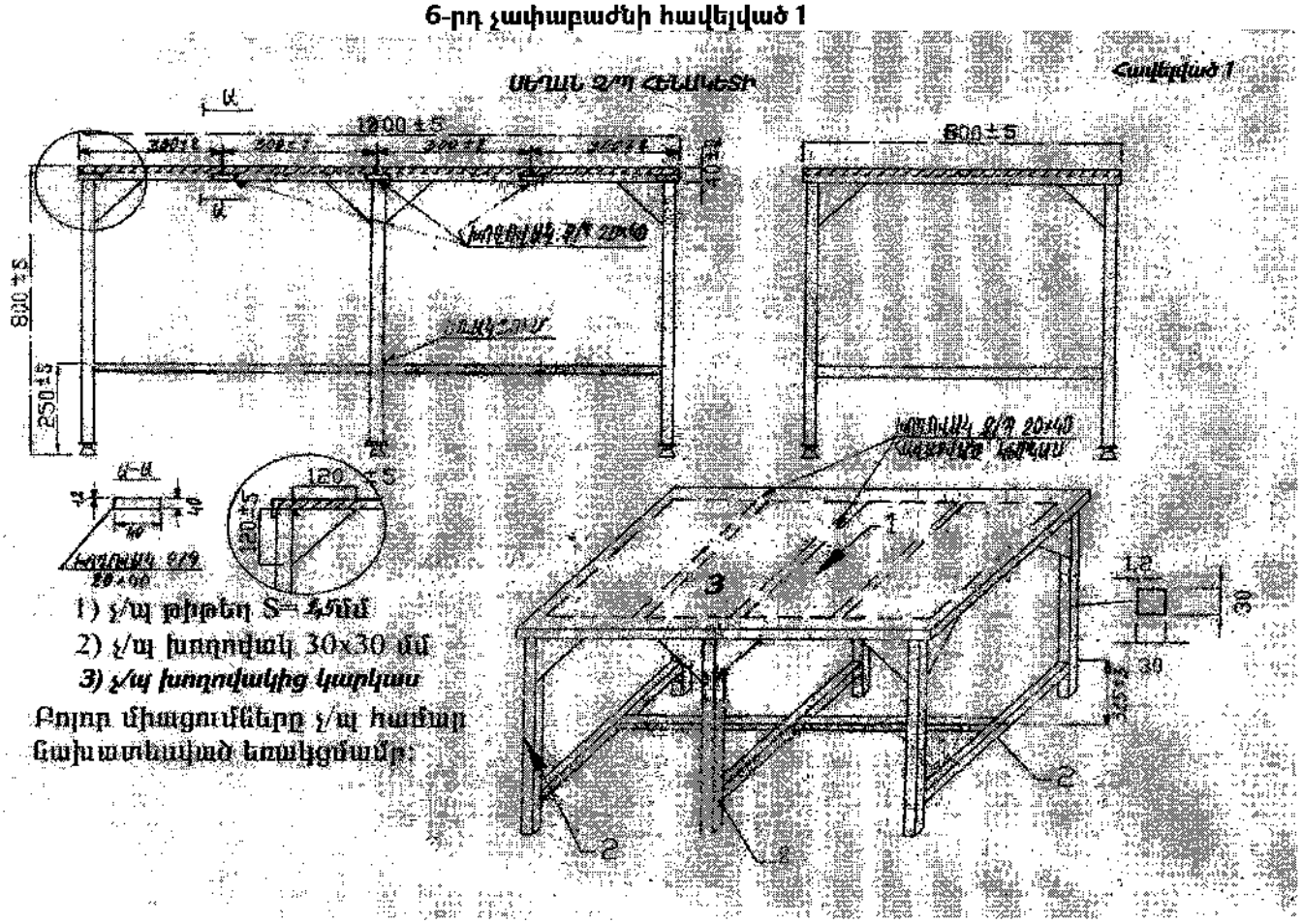

6-րդ չափաբաժնի հավելված 1.1

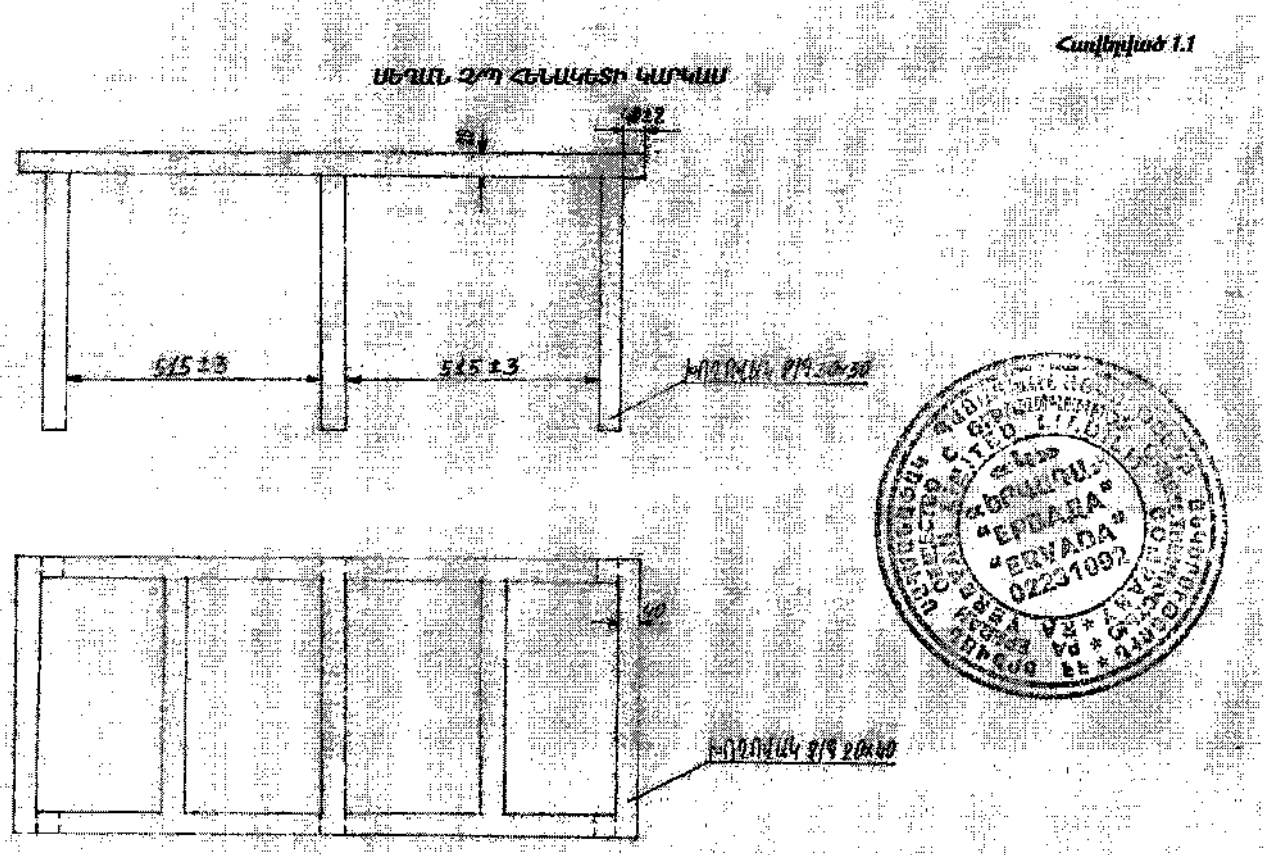

7-րդ չափաբաժնի հավելված 2

Հավելված 2

ԴԱՐՍԱԿ ԽՈՀԱՆՈՑԱՅԻՆ ՍՊԱՍԵՐ Շ/Ղ

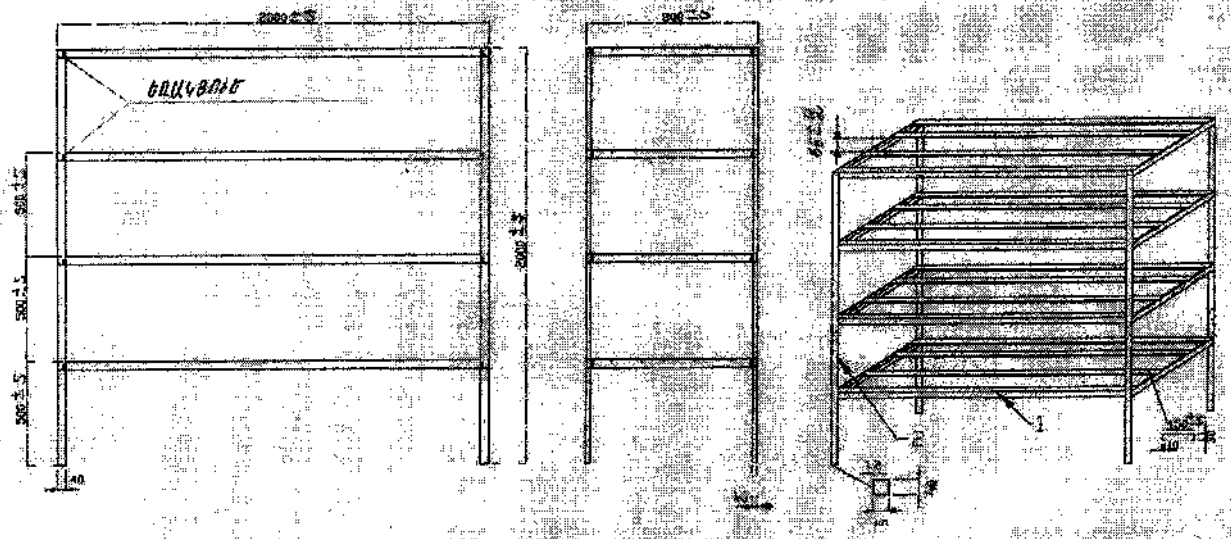

1) չ/պ թիթեղ S=1.5մմ
2) չ/պ խողովակ 40x40մմ
Բոլոր միացումները չ/պ հատար նախատեսված եռակցմամբ:

8-րդ չափաբաժնի հավելված 3

Հավելված 3

ԴԱՐՍԱԿ ՃԱՇԱՐԱՆԱՅԻՆ ՍՊԱՍԵՐ Շ/Ղ

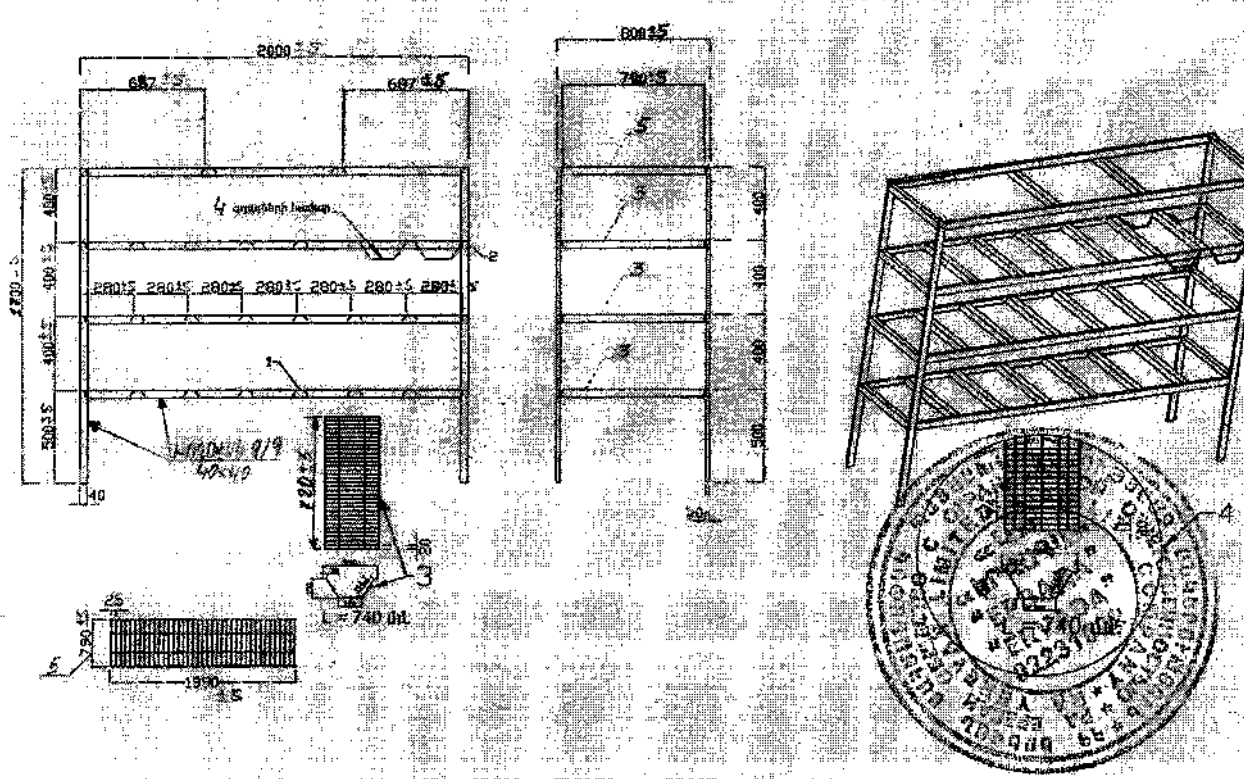

9-րդ չափաբաժնի հավելված 4

Հավելված 4

ԴԱՐՍԱԿ ՍԿՈՒՏԵՂԵՐԻ ՀԱՎԱՔՄԱՆ Չ/Պ

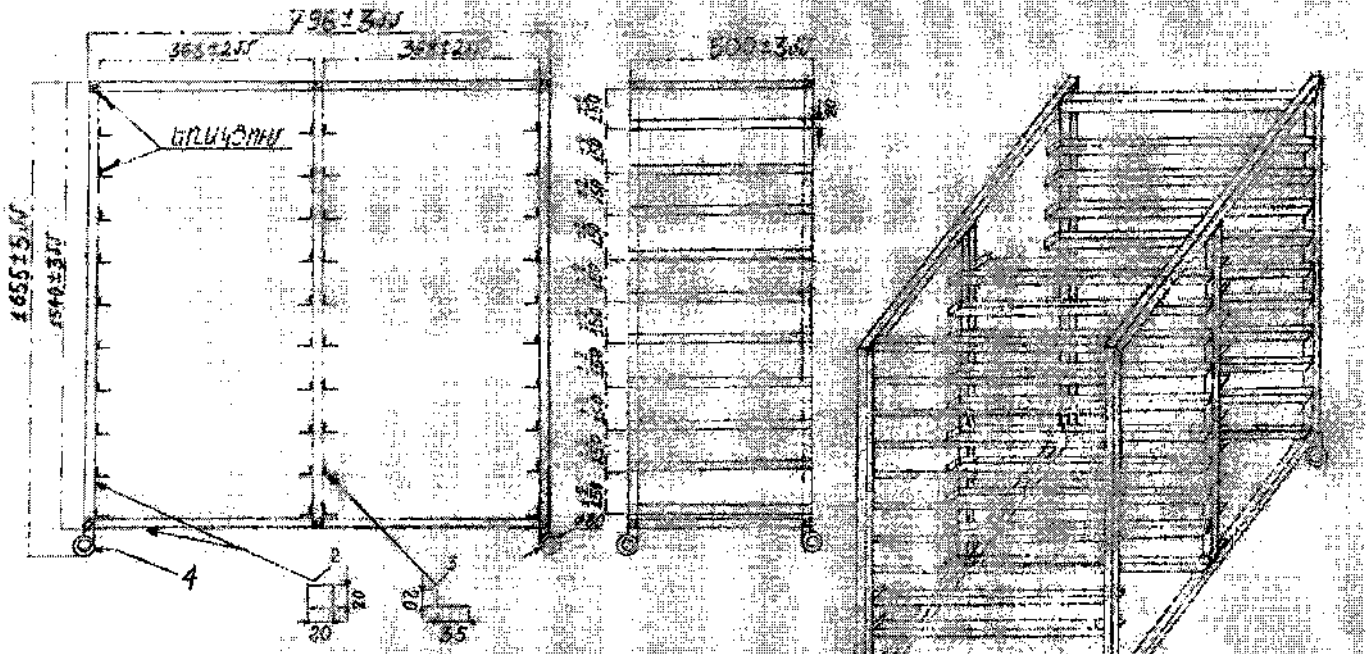

1) չ/պ թիթեղ S=1.0 մմ
2) չ/պ խողովակ 20x20 մմ
3) չ/պ անկյունակ 20x35 մմ
4) անիվներ
5) Բոլոր միացումները չ/պ եռակցված եռանցմամբ

10-րդ չափաբաժնի հավելված 1

Հավելված 1

ԻՆՔՆԱՄՊԱՍԱՐԿՄԱՆ ՀՈՍՔԱԳԻԾ

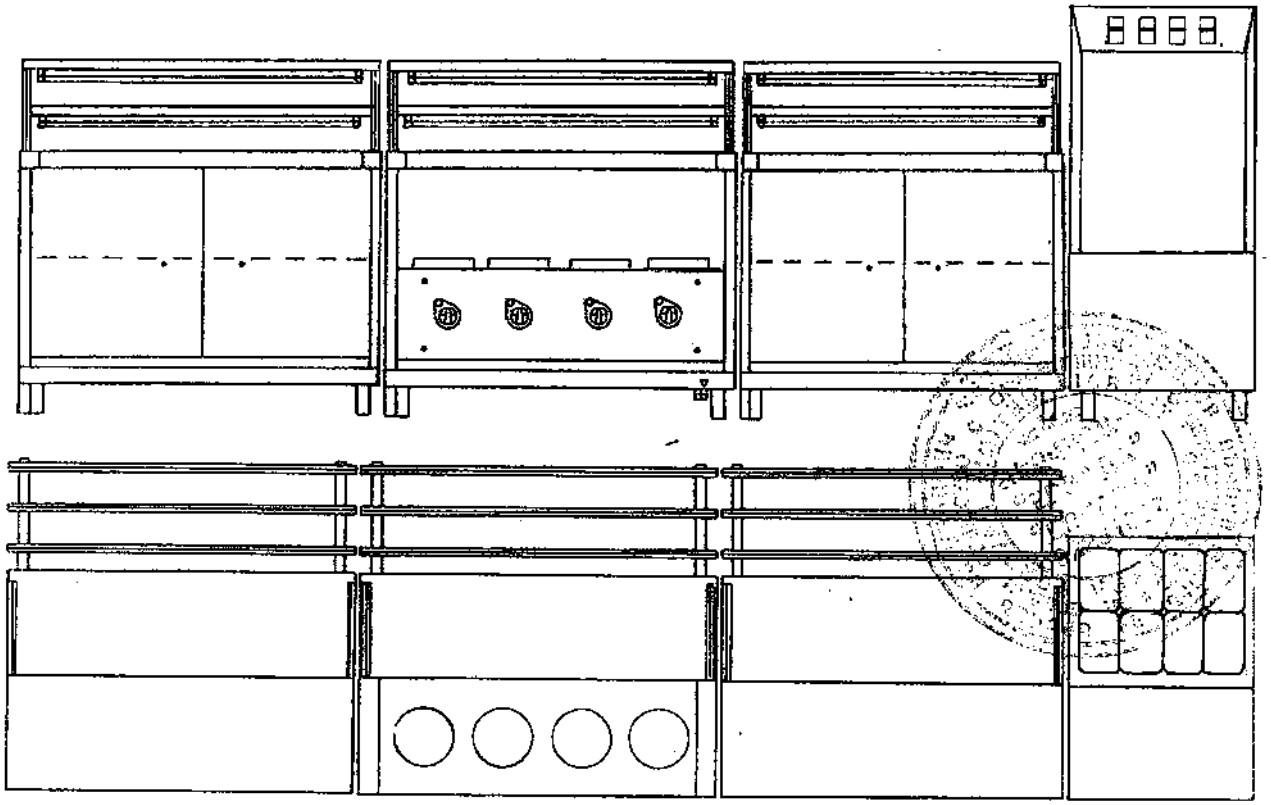

10-րդ չափաբաժնի հավելված 2

Հավելված 2

ԻՆՔՆԱՄՊԱՍԱՐԿՄԱՆ ՀՈՍՔԱԳԾԻ ՍՊԱՍՔԻ ԿԱՆԳՆԱԿ

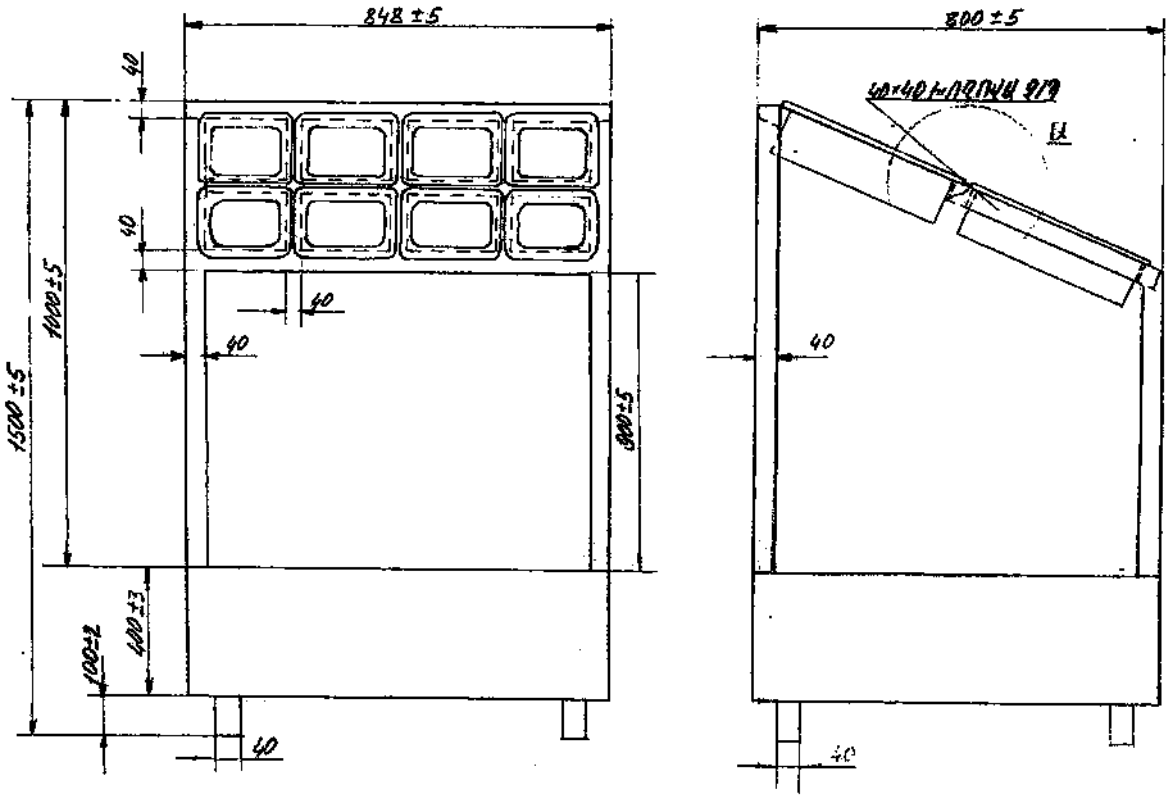

10-րդ չափաբաժնի հավելված 2.1

Հավելված 2.1

ԻՆՔՆԱՄՊԱՍԱՐԿՄԱՆ ՀՈՍՔԱԳԾԻ ՍՊԱՍՔԻ ԿԱՆԳՆԱԿԻ ՑԱՆՑԻ ՎՐԱ ՏԵՂԱԴՐՎՈՂ ՎԱՆՆԱՅԻ ՁԵՎ

Ա-Ա

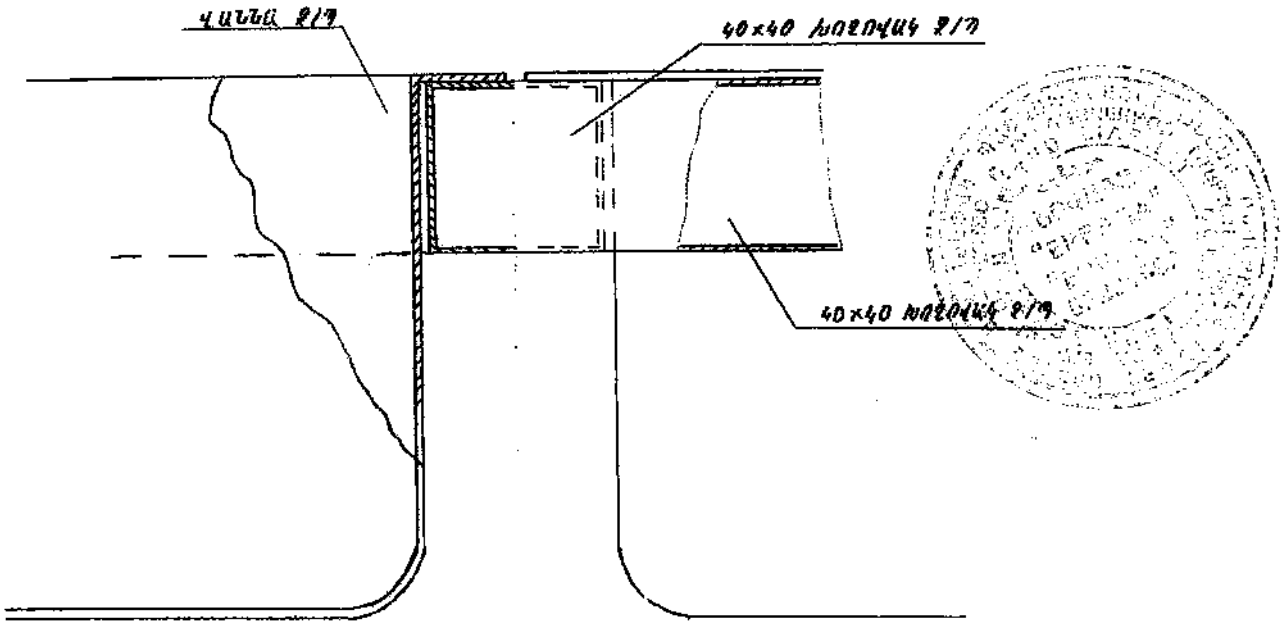

10-րդ չափաբաժնի հավելված 2.2

Հավելված 2.2

Զ/Պ 40x40 ԽՈՂՈՎԱԿԻՑ ՊԱՏՐԱՍՏՎԱԾ ՑԱՆՑ ՎԱՆՆԱՆԵՐԻ ՀԱՎԱՔՄԱՆ ՀԱՄԱՐ

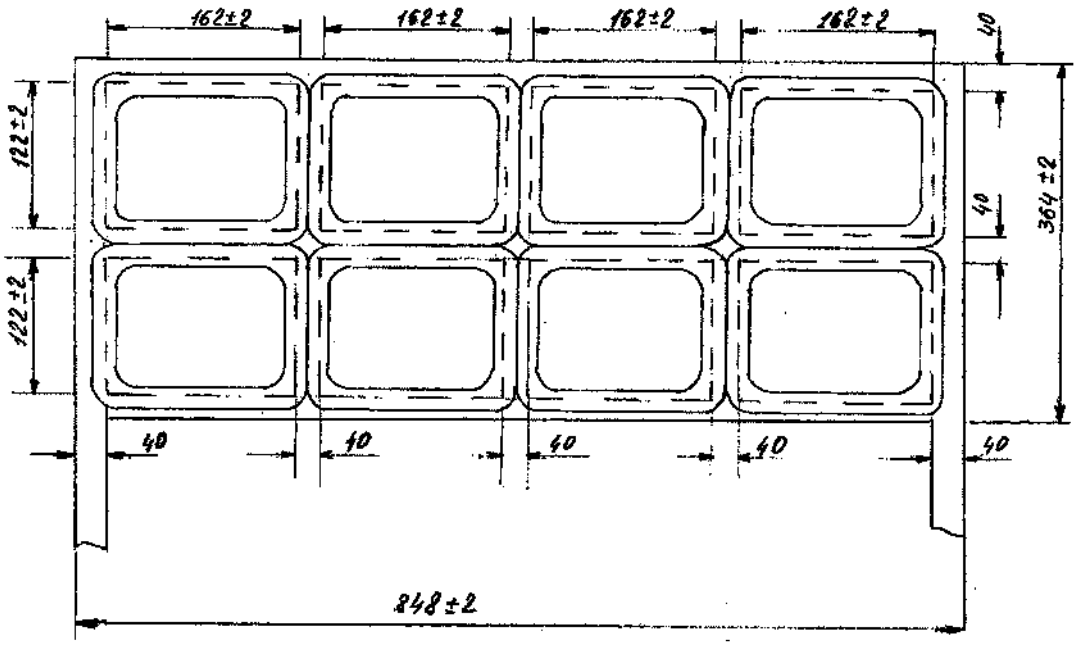

10-րդ չափաբաժնի հավելված 2.3

Հավելված 2.3

ՎԱՆՆԱ Զ/Պ ՃԱՇԻ ԳԴԱԼԻ, ՊԱՏԱՌԱՔԱՂԻ ԵՎ ԴԱՆԱԿԻ

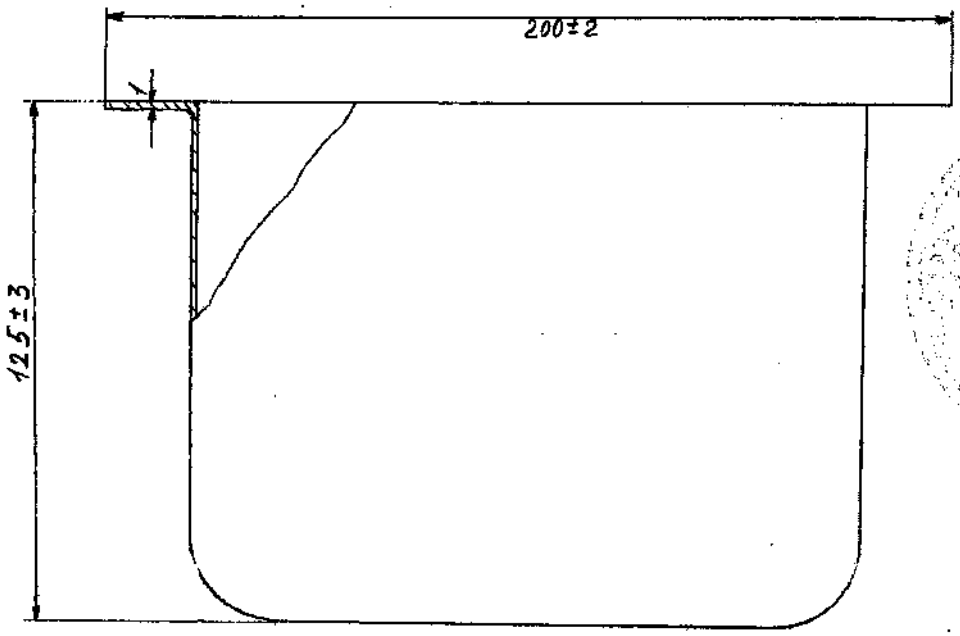

10-րդ չափաբաժնի հավելված 2.4

Հավելված 2.4

ՎԱՆՆԱ Շ/Պ ԹԵՅԻ ԳԴԱԼԻ

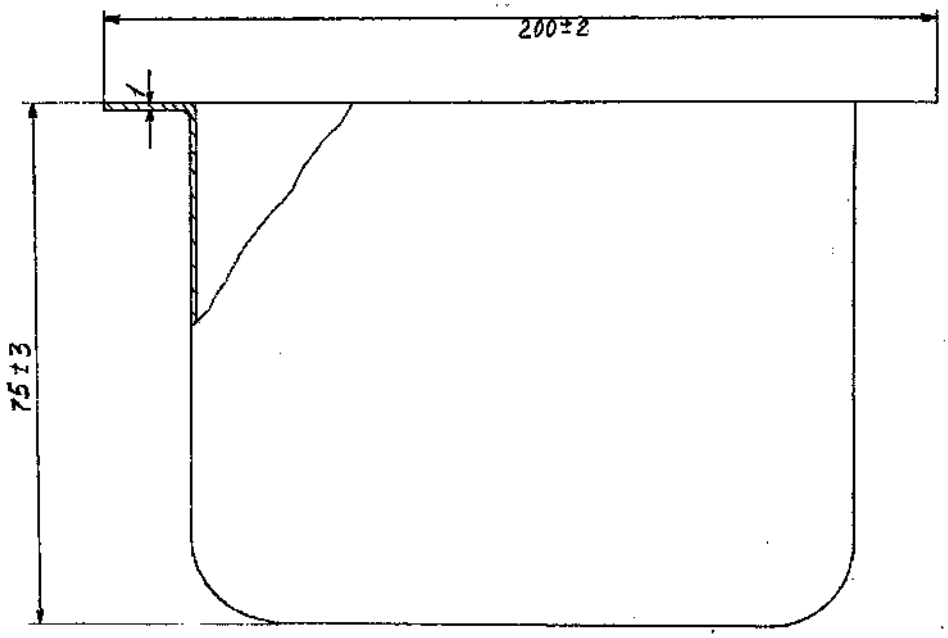

10-րդ չափաբաժնի հավելված 2.5

Հավելված 2.5

ՎԱՆՆԱ Շ/Պ

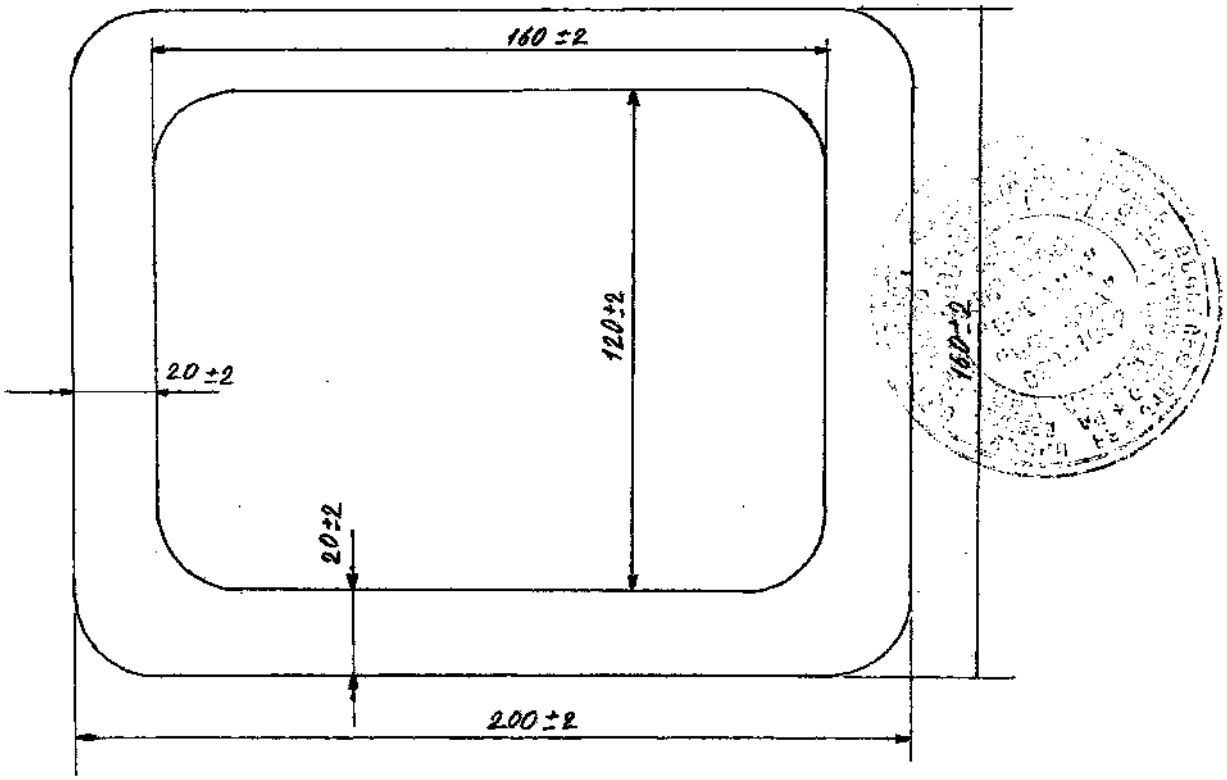

10-րդ չափաբաժնի հավելված 3

Հավելված 3

ԻՆՔՆԱՊԱՍԱՐԿՄԱՆ ՀՈՍՔԱԳԾԻ ԱՌՑԱՆՆԵՐԻ ԵՎ ՀՅՈՒԹԻ ԴԱՐԱԿԱՇԱՐ-ՄԱՏՈՒՑԱՐԱՆ

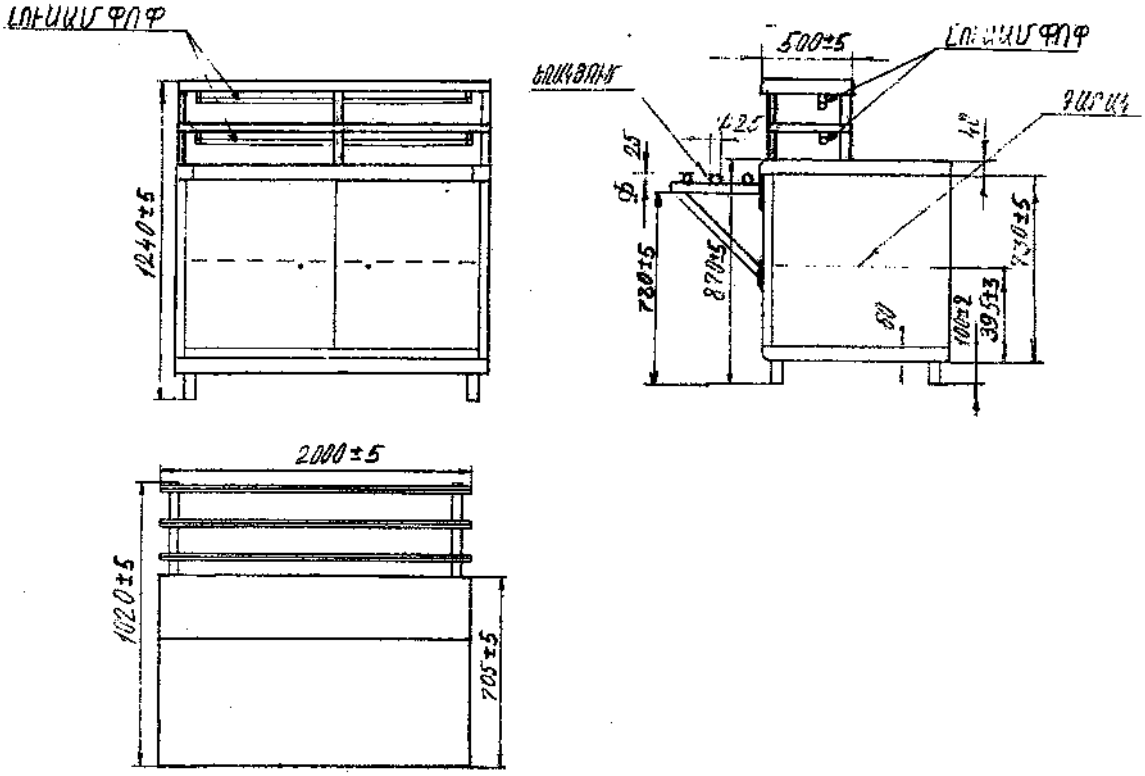

10-րդ չափաբաժնի հավելված 4

Հավելված 4

ԻՆՔՆԱՊԱՍԱՐԿՄԱՆ ՀՈՍՔԱԳԾԻ ՄԱՐՄԻՏ

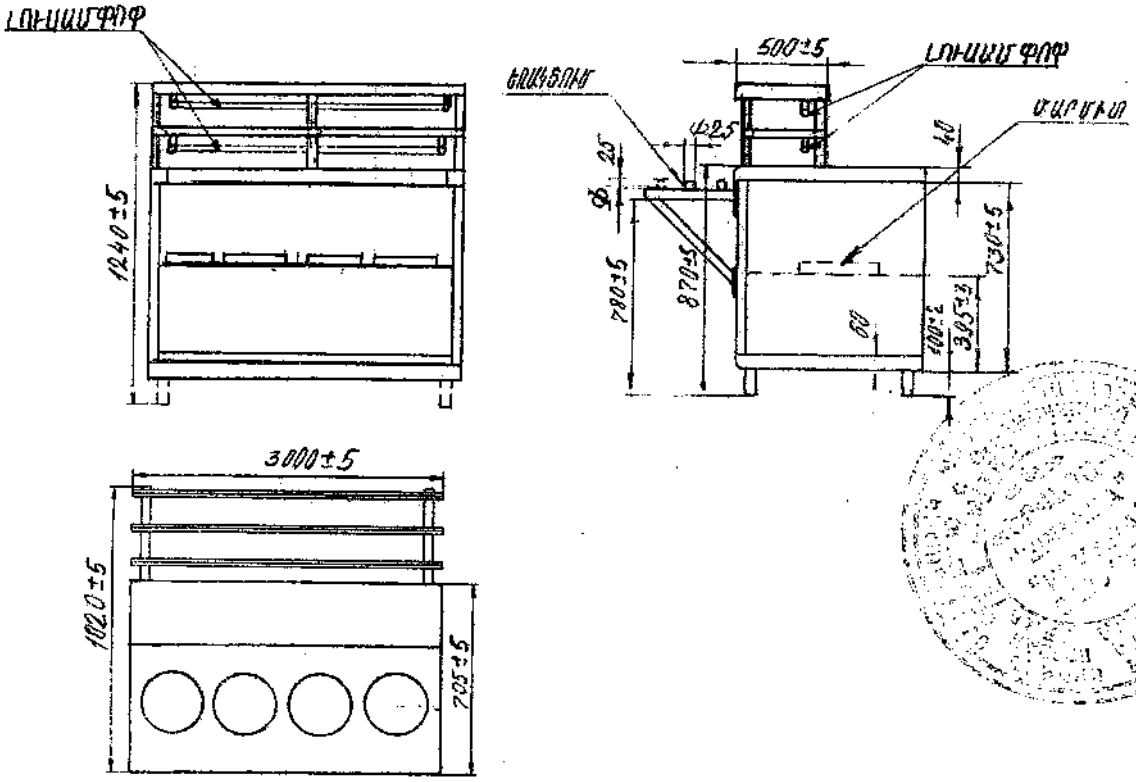

10-րդ չափաբաժնի հավելված 5

Հավելված 5

ԻՆՔՆԱՊԱՍԱՐԿՄԱՆ ՀՈՍՔԱԳԾԻ ՀԱՅԻ ԵՎ ԱՅԼ ՄՆԴՀԱՏԵՍԱԿՆԵՐԻ ԴԱՐԱԿԱՑԱՐ-ՄՈՏՈՒՑԱՐԱՆ

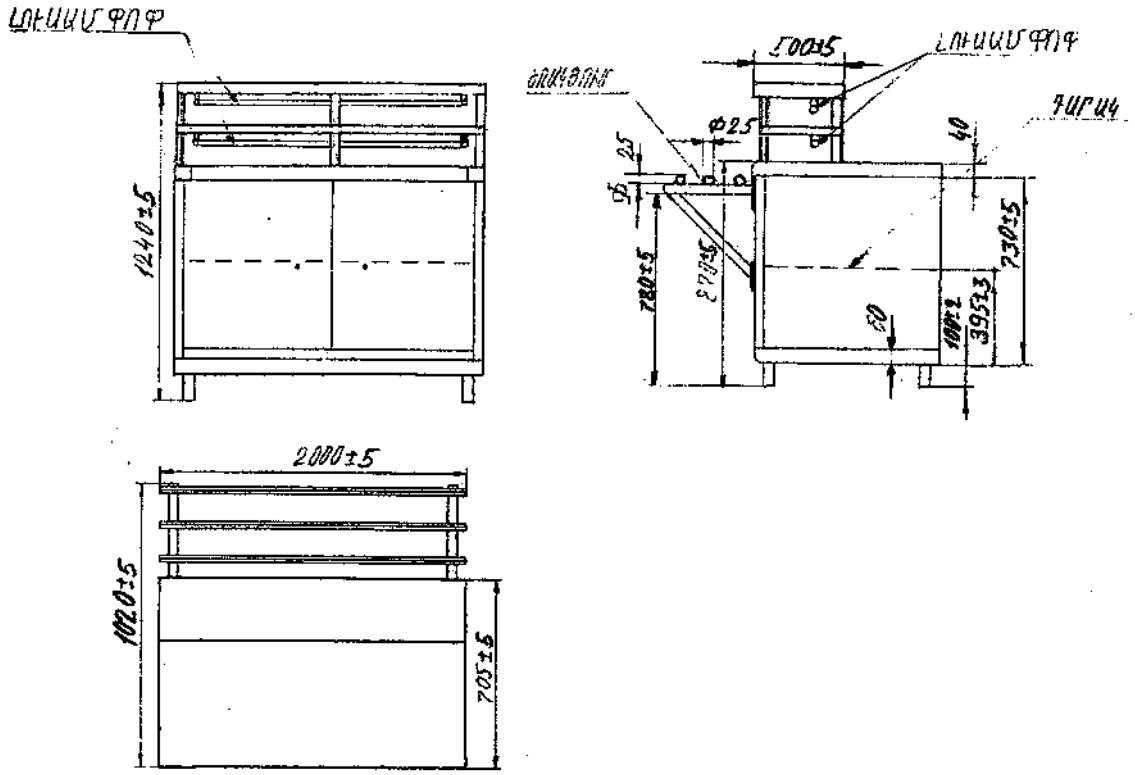

11-րդ չափաբաժնի հավելված 1

Հավելված 1

Վանճա երկսենկցիանի «Հենակետ» ց/պ

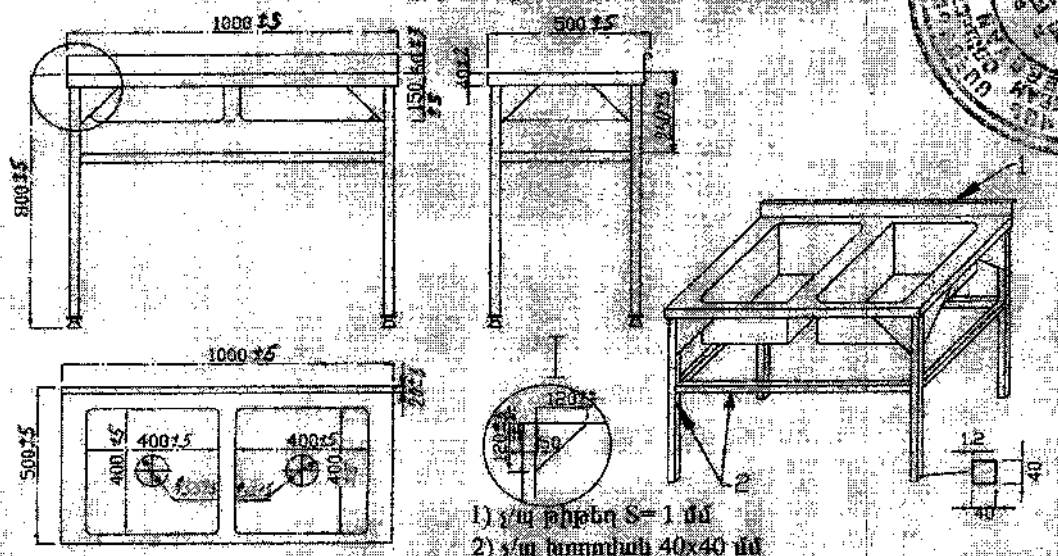

1) ց/պ թիթեղ S=1 մմ
2) ց/պ խողովակ 40×40 մմ
Բոլոր միացումները ց/պ հատուկ մախատեսված եռակցմամբ:

14-րդ չափաբաժնի հավելված 1

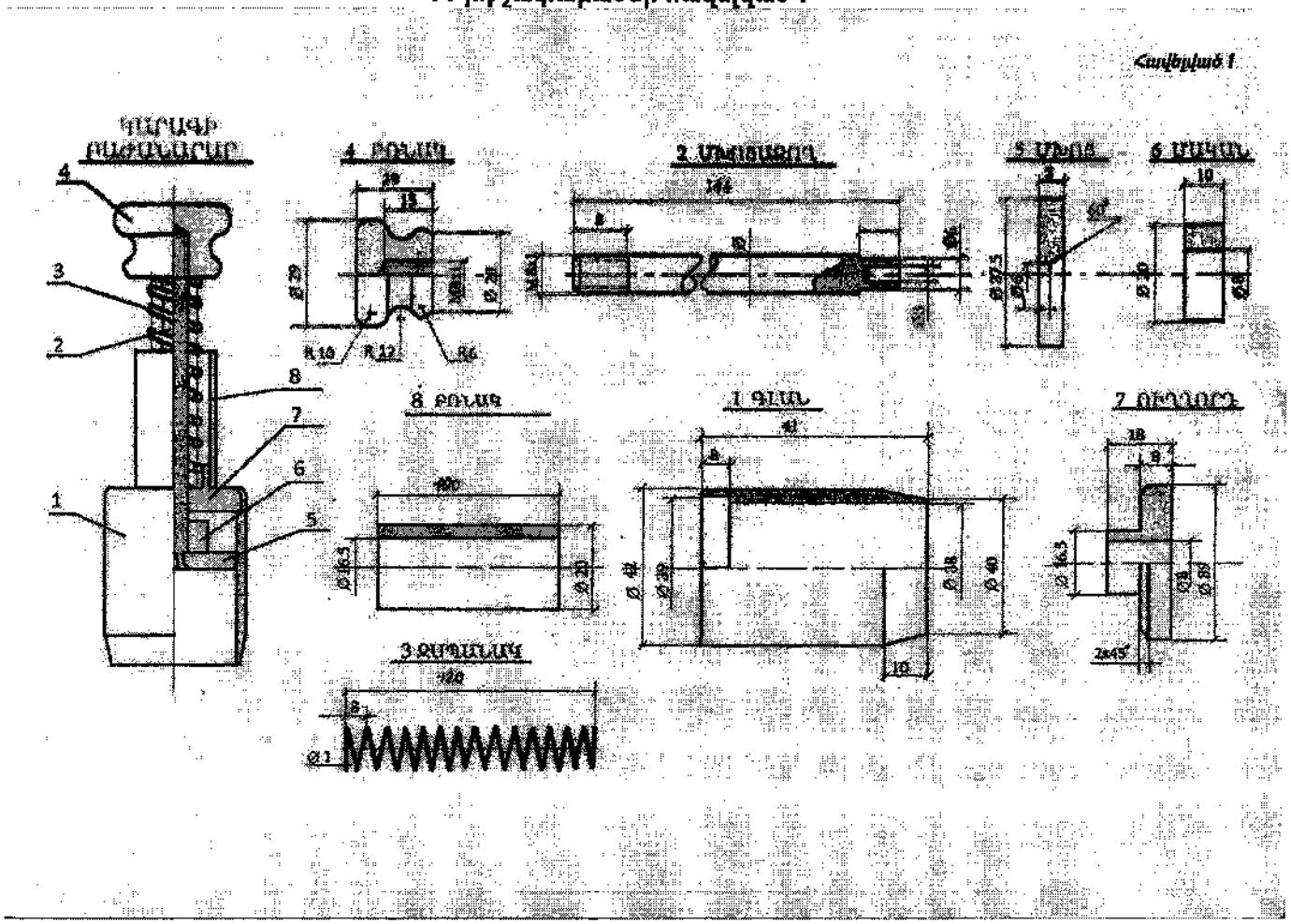

15-րդ չափաբաժնի հավելված 2

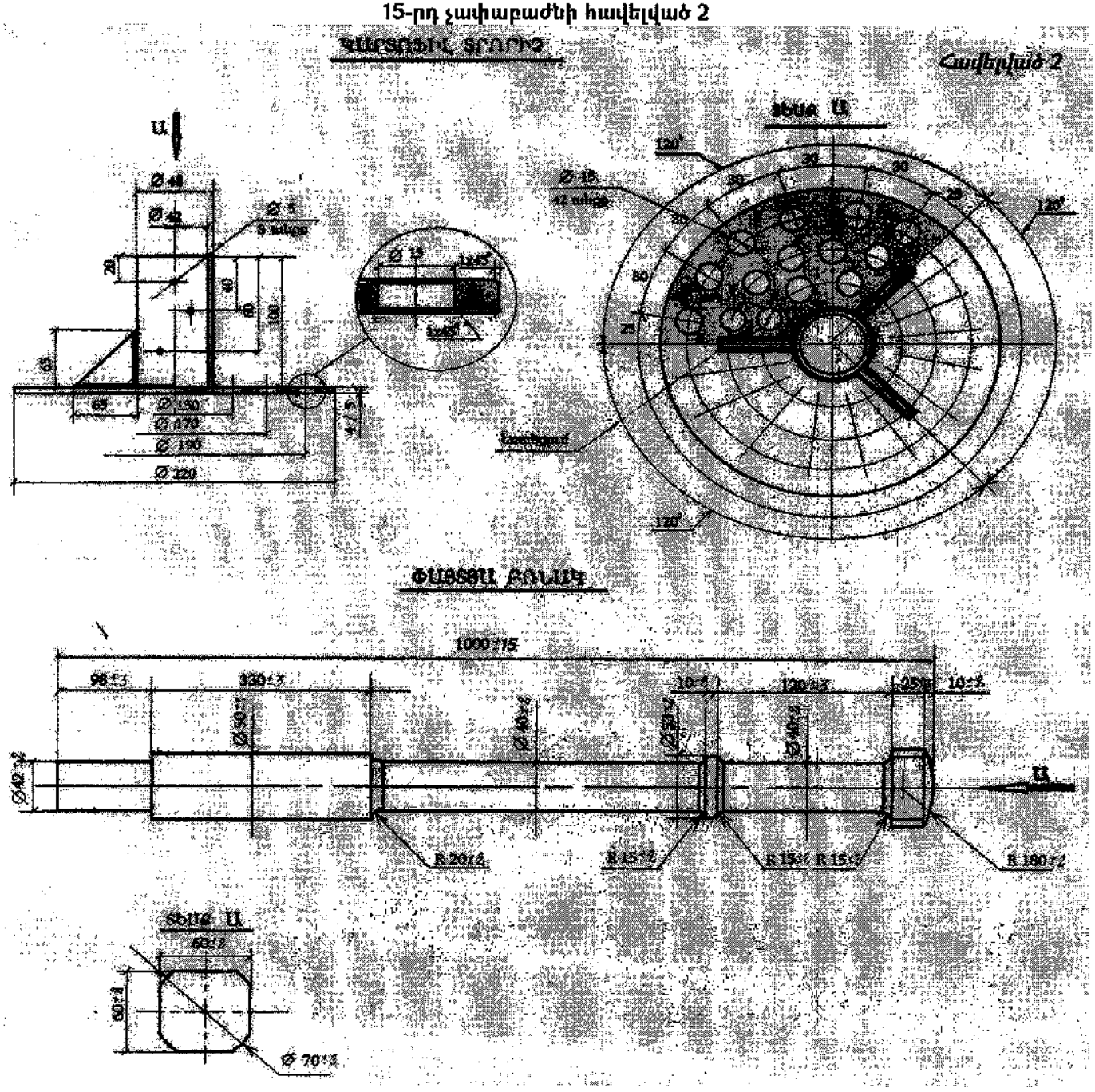

Հավելված N 2
N ԳՀԱՊՁԲ-7/26-2 պայմանագրի

ՎՃԱՐՄԱՆ ԺԱՄԱՆԱԿԱՑՈՒՅՑ

ՀՀ դրամ

Հ/հ	Ապրանքի անվանումը	Միասնական անվանացանկի CPV կոդը	Նախատեսվում է ֆինանսավորել 2018թ.-ին ըստ ամիսների, բայց ոչ ուշ քան 10.12.2018թ., ընդ որում՝					
			հուլիս	օգոստոս	սեպտեմբեր	հոկտեմբեր	նոյեմբեր	դեկտեմբեր
1	Կցորդներ /Կցորդ ֆուրգոն ՊՖԽ-1/	34221160/1/10/2				11 994 000	11 994 000	11 994 000
2	Կցորդ-ցիստեռններ /Ջրի կցորդ ՑՎ-1,2/	34221200/1/10/2				27 960 000	27 960 000	27 960 000
3	Կցորդներ /Կցորդ պահեստ ՊՍ-2/	34221160/2/10/2				11 994 000	11 994 000	11 994 000
4	Խմելու ջրի տարաներ /Տեղափոխվող ցիստեռն ՑՎ-4/	39221190/3/10/2				4 896 000	4 896 000	4 896 000
5	Ջրի թիթեղյա ամաններ (բիդոն) /Ջրի բաք հենակետի 300լ. չ/պ/	39221180/1/10/2	13 194 000	13 194 000	13 194 000	13 194 000	13 194 000	13 194 000
6	Սեղաններ /Սեղան չ/պ հենակետի/	39121200/2/10/2	14 760 000	14 760 000	14 760 000	14 760 000	14 760 000	14 760 000
7	Խոհանոցային պահարաններ /Դարսակ խոհանոցային սպասքի չ/պ/	39121510/1/10/2	5 400 000	5 400 000	5 400 000	5 400 000	5 400 000	5 400 000
8	Խոհանոցային պահարաններ /Դարսակ ճաշարանային սպասքի/	39121510/2/10/2	6 600 000	6 600 000	6 600 000	6 600 000	6 600 000	6 600 000
9	Խոհանոցային պահարաններ /Դարսակ սկուտեղների հավաքման/	39121510/5/10/2	4 596 000	4 596 000	4 596 000	4 596 000	4 596 000	4 596 000
10	Ճաշարաններում օգտագործվող սարքեր /Ինքնասպասարկման հոսքագիծ/	39311300/8/10/20				5 700 000	5 700 000	5 700 000
11	Ջերմակայուն վաններ և դրանց պարագաներ /Վաննա 2 սեկցիանի չ/պ, հենակետի/	42941130/7/10/2	6 096 000	6 096 000	6 096 000	6 096 000	6 096 000	6 096 000
12	Ավտոբեռնիչներ /Դիզելային ամբարձիչ/	43221200/1/10/2				11 800 000	11 800 000	11 800 000
13	Արկղեր /Բանջարեղենի կոնտեյներ/	44611400/3/10/2	22 242 000	22 242 000	22 242 000	22 242 000	22 242 000	22 242 000
14	Խոհանոցային սպասք /Կարագ բաժանարար/	39221110/10/10/2	4 662 000	4 662 000	4 662 000	4 662 000	4 662 000	4 662 000
15	Խոհանոցային սպասք /Կարտոֆիլ տրորիչ/	39221110/11/10/2	4 365 600	4 365 600	4 365 600	4 365 600	4 365 600	4 365 600

Ծանոթություն՝ Վճարման ենթակա գումարները ներկայացված են աճողական կարգով:

ԳՆՈՐԴ

ՀՀ պաշտպանության նախարարություն
ՀՀ պաշտպանության նախարարի տեղակալ

Մ. ՂԱՄԲԱՐՅԱՆ

ՎԱՃԱՌՈՂ

«Երվադա» ՍՊԸ
Տնօրեն

Ե. ԵՂԻԱԶԱՐՅԱՆ

Հավելված N 3
N ԳՀԱՊՁԲ-7/26-2 պայմանագրի

Պայմանագրի կողմ	Պատվիրատու
_____	_____
_____	_____
գտնվելու վայրը _____	գտնվելու վայրը _____
հհ _____	հհ_____
հվհհ _____	հվհհ_____

ԱՐՁԱՆԱԳՐՈՒԹՅՈՒՆ N
ՊԱՅՄԱՆԱԳՐԻ ԿԱՄ ԴՐԱ ՄԻ ՄԱՍԻ ԿԱՏԱՐՄԱՆ ԱՐԴՅՈՒՆՔՆԵՐԻ ՀԱՆՁՆՄԱՆ-ԸՆԴՈՒՆՄԱՆ

« » « » 20 թ.

Պայմանագրի /այսուհետ՝ Պայմանագիր/ անվանումը՝
_____

Պայմանագրի կնքման ամսաթիվը՝ «____» «_____» 20 թ.
Պայմանագրի համարը՝ _____
Պատվիրատուն և Պայմանագրի կողմը՝ հիմք ընդունելով պայմանագրի կատարման վերաբերյալ « » « » 20 թ. դուրս գրված N ___ հաշիվ ապրանքագիրը, կազմեցին սույն արձանագրությունը հետևյալի մասին.
Պայմանագրի շրջանակներում Պայմանագրի կողմը մատակարարել է հետևյալ ապրանքները՝

N	Մատակարարված ապրանքների							
	անվանումը	տեխնիկական բնութագրի համառոտ շարադրանքը	քանակական ցուցանիշը		կատարման ժամկետը		Վճարման ենթակա գումարը /հազար դրամ/	Վճարման ժամկետը /ըստ վճարման ժամանակացույցի/
			ըստ պայմանագրով հաստատված գնման ժամանակացույցի	փաստացի	ըստ պայմանագրով հաստատված գնման ժամանակացույցի	փաստացի		

Սույն արձանագրության երկկողմ հաստատման համար հիմք հանդիսացած հաշիվ ապրանքագիրը և դրական եզրակացությունը հանդիսանում են սույն արձանագրության բաղկացուցիչ մասը և կցվում են:

Ապրանքը հանձնեց	Ապրանքը ընդունեց
_____	_____
ստորագրություն	ստորագրություն
_____	_____
ազգանուն, անուն	ազգանուն, անուն
Կ.Տ.	Կ.Տ.

Հավելված N 3.1
N ԳՀԱՊՁԲ-7/26-2 պայմանագրի

ԱԿՏ N _____

պայմանագրի արդյունքը Գնորդին հանձնելու փաստը ֆիքսելու վերաբերյալ

Սույնով արձանագրվում է, որ _____-ի (այսուհետ՝ Գնորդ) և _____
Գնորդի անվանումը Վաճառողի անվանումը
(այսուհետ՝ Վաճառող) միջև 20 թ. _____ -ին կնքված N _____
պայմանագրի կնքման ամսաթիվը պայմանագրի համարը
պայմանագրի շրջանակներում Վաճառողը 20 թ. _____-ին հանձնման-ընդունման նպատակով Գնորդին հանձնեց ստորև նշված ապրանքները.

Ապրանքի		
անվանումը	չափման միավորը	քանակը (փաստացի)

Սույն ակտը կազմված է 2 օրինակից, յուրաքանչյուր կողմին տրամադրվում է մեկական օրինակ:

ԿՈՂՄԵՐԸ

Հանձնեց

_____
ազգանուն, անուն

_____
Ստորագրություն

Ընդունեց
հայտը նախագծած ներկայացուցիչ՝

_____
ազգանուն, անուն

_____
ստորագրություն