ՊԵՏՈՒԹՅԱՆ ԿԱՐԻՔՆԵՐԻ ՀԱՄԱՐ ԱՊՐԱՆՔԻ ՄԱՏԱԿԱՐԱՐՄԱՆ ՊԱՅՄԱՆԱԳԻՐ

N ՍԱԲԾ-ԳՀ-ԱՊՁԲ-2020/1

«13» մարտի 2020թ.

ք. Երևան

Հայաստանի տարածքային զարգացման հիմնադրամը ի դեմս գործադիր տնօրեն Արթուր Սողոմոնյանի, որը գործում է հիմնադրամի կանոնադրության հիման վրա, այսուհետ «Գնորդ», մի կողմից, և **«Գևորգ Վասիլյան» Ա/Ձ-ն, ի դեմս տնօրեն Գ.Վասիլյանի,** որը գործում Ընկերության կանոնադրության հիման վրա, այսուհետ «Վաճառող» մյուս կողմից, կնքեցին սույն պայմանագիրը հետևյալի մասին:

1. ՊԱՅՄԱՆԱԳՐԻ ԱՌԱՐԿԱՆ

1.1. Վաճառողը պարտավորվում է սույն պայմանագրով (այսուհետ՝ պայմանագիր) սահմանված կարգով, ծավալներով, ժամկետներում և հասցեով Գնորդին մատակարարել պայմանագրի N 1, N 1.1, N 1.2 հավելվածներով՝ Տեխնիկական բնութագիր-գնման-ժամանակացույցով նախատեսված ապրանքը (այսուհետ՝ ապրանք), իսկ Գնորդը պարտավորվում է ընդունել ապրանքը և վճարել դրա համար:

2. ԿՈՂՄԵՐԻ ԻՐԱՎՈՒՆՔՆԵՐԸ ԵՎ ՊԱՐՏԱԿԱՆՈՒԹՅՈՒՆՆԵՐԸ

2.1 Գնորդն իրավունք ունի՝

2.1.1 Ապրանքը պայմանագրով սահմանված ժամկետում Վաճառողի կողմից չմատակարարելու դեպքում հրաժարվել ապրանքից, եթե մատակարարման ժամկետները խախտվել են 10 օրից ավելի:

2.1.2 Եթե հանձնվել է անպատշաճ որակի՝ պայմանագրով նախատեսված տեխնիկական բնութագրին չհամապատասխանող ապրանք՝

ա) պահանջել հատուցելու ապրանքի անպատշաճ որակի լինելու պատճառով իր կատարած ծախսերը.

բ) չընդունել ապրանքն՝ իր հայեցողությամբ սահմանելով անպատշաճ որակի ապրանքը պայմանագրին համապատասխանող որակի ապրանքով անհատույց փոխարինման ողջամիտ ժամկետ և պահանջել Վաճառողից վճարելու պայմանագրի 6.3 կետով նախատեսված տուգանքը.

գ) հրաժարվել պայմանագիրը կատարելուց և պահանջել վերադարձնելու ապրանքի համար վճարված գումարը:

2.1.3 Եթե հանձնվել է պայմանագրով որոշվածից պակաս քանակի ապրանք, ապա՝

ա) պահանջել լրացնելու ապրանքի պակաս հանձնված քանակը,

բ) հրաժարվել հանձնված ապրանքից և դրա համար վճարելուց, իսկ եթե ապրանքի համար վճարվել է, ապա պահանջել վերադարձնելու վճարված գումարը և վճարելու պայմանագրի 6.2 կետով նախատեսված տույժը:

2.1.4 Եթե հանձնվել է տեսակի պայմանի խախտմամբ ապրանք, իր ընտրությամբ՝

ա) ընդունել տեսակի վերաբերյալ պայմանին համապատասխանող ապրանքը և հրաժարվել մնացած ապրանքներից.

բ) հրաժարվել հանձնված բոլոր ապրանքներից և պահանջել վճարելու պայմանագրի 6.2 կետով նախատեսված տույժը.

գ) պահանջել տեսակի վերաբերյալ պայմանին չհամապատասխանող ապրանքի անհատույց փոխարինում պայմանագրով նախատեսված տեսակին համապատասխան ապրանքով:

2.1.5 Վաճառողի կողմից մատակարարման ժամկետների խախտման դեպքում իր հայեցողությամբ սահմանել ապրանքի մատակարարման նոր ժամկետ և պահանջել Վաճառողից վճարելու պայմանագրի 6.2 կետով նախատեսված տույժը:

2.1.6 Վաճառողից պահանջել հատուցելու վնասները, եթե Գնորդը Վաճառողի կողմից պարտավորությունը խախտելու հետևանքով պայմանագրի լուծումից հետո ողջամիտ ժամկետում այլ անձից ավելի բարձր, սակայն ողջամիտ գնով գնել է ապրանք՝ պայմանագրով նախատեսվածի փոխարեն՝ պայմանագրով սահմանված և դրա փոխարեն կնքված գործարքի գների միջև տարբերության չափով, ինչպես նաև ապրանքն այլ անձից ձեռք բերելու համար իր կատարած բոլոր անհրաժեշտ և ողջամիտ ծախսերը:

2.1.7 Միակողմանի լուծել պայմանագիրը (լրիվ կամ մասնակի), եթե Վաճառողն էականորեն խախտել է պայմանագիրը.

2.1.7.1 Վաճառողի կողմից պայմանագիրը խախտելն էական է համարվում, եթե՝

ա) մատակարարվել է անպատշաճ որակի ապրանք որը չի կարող փոխարինվել Գնորդի համար ընդունելի ժամկետում.

բ) ապրանքի մատակարարման ժամկետները խախտվել են 10 օրից ավելի,

2.1.8 Զննել ապրանքը և հայտնաբերված թերությունների մասին անհապաղ տեղեկացնել Վաճառողին:

2.2 Գնորդը պարտավոր է՝

2.2.1 Կատարել պայմանագրին համապատասխան մատակարարված ապրանքի ընդունումն ապահովող բոլոր անհրաժեշտ գործողությունները:

2.2.2 Վաճառողի հանձնած ապրանքից պայմանագրին համապատասխան հրաժարվելու դեպքում, ապահովել այդ ապրանքի պատասխանատու պահպանությունը և դրա մասին անհապաղ տեղեկացնել Վաճառողին:

2.2.3 Պայմանագրով նախատեսված կարգով և ժամկետներում մատակարարված ապրանքն ընդունելու դեպքում Վաճառողին վճարել վերջինիս վճարման ենթակա գումարները, իսկ վճարման ժամկետի խախտման դեպքում՝ նաև պայմանագրի 6.5 կետով նախատեսված տույժը:

2.2.4 Ապրանքի քանակի, տեսականու, որակի մասին պայմանագրի պայմանները խախտելու մասին Վաճառողին ծանուցել թերությունը հայտնաբերելուց հետո անմիջապես կամ ողջամիտ ժամկետում, երբ պայմանագրի համապատասխան պայմանի խախտումը պետք է հայտնաբերված լիներ՝ ելնելով ապրանքի բնույթից և նշանակությունից:

2.2.5 Պայմանագրի 2.3.3 կետի համաձայն պայմանագրի լուծումից հետո Վաճառողին հատուցել վերջինիս պատճառված և սահմանված կարգով հիմնավորված վնասները:

2.3 Վաճառողն իրավունք ունի՝

2.3.1 Գնորդից պահանջել ընդունելու պայմանագրով նախատեսված կարգով, ծավալներով, ժամկետներում և հասցեով մատակարարված ապրանքը:

2.3.2 Գնորդից պահանջել վճարելու պայմանագրով նախատեսված կարգով, ծավալներով, ժամկետներում և հասցեով մատակարարված և Գնորդի կողմից ընդունված ապրանքի համար իրեն վճարման ենթակա գումարները:

2.3.3 Միակողմանի լուծել պայմանագիրը (լրիվ կամ մասնակի), եթե Գնորդն էականորեն խախտել է պայմանագիրը:

2.3.3.1 Գնորդի կողմից պայմանագիրը խախտելն էական է համարվում, եթե բազմիցս խախտվել են ապրանքի համար վճարելու ժամկետները:

2.3.4 Գնորդի համաձայնությամբ վաղաժամկետ մատակարարել ապրանքը:

2.4 Վաճառողը պարտավոր է՝

2.4.1 Գնորդին հանձնել ապրանքը՝ պայմանագրով նախատեսված կարգով, ծավալներով, ժամկետներում և հասցեով:

2.4.2 Ապահովել ապրանքի մատակարարումը պայմանագրի 2.1.2 կետի բ) ենթակետին և (կամ) 2.1.5 կետին համապատասխան՝ Գնորդի կողմից սահմանված ժամկետներում:

2.4.3 Գնորդին հանձնել երրորդ անձանց իրավունքներից ազատ ապրանք:

2.4.5 Գնորդին հանձնել պայմանագրով նախատեսված որակի և քանակի ապրանք՝ պայմանագրով նախատեսված ժամկետներում և հասցեով, իսկ Գնորդի պահանջով տրամադրել ապրանքի որակը հավաստող՝ ՀՀ օրենսդրությամբ սահմանված փաստաթղթեր:

2.4.6 Թերի մատակարարում թույլ տալու դեպքում, պայմանագրով նախատեսված կարգով, լրացնել թերի մատակարարվածը:

2.4.7 Հետ տանել Գնորդի կողմից պայմանագրի 2.2.2 կետին համապատասխան՝ պատասխանատու պահպանության ընդունված ապրանքը կամ ողջամիտ ժամկետում տնօրինել այն, ինչպես նաև հատուցել ապրանքը պատասխանատու պահպանության ընդունելու, այն իրացնելու կամ Վաճառողին վերադարձնելու հետ կապված անհրաժեշտ ծախսերը:

2.4.8 Պայմանագրով նախատեսված դեպքերում վճարել պայմանագրի 6.2 և 6.3 կետերով նախատեսված տույժը և տուգանքը:

2.4.9 Գնորդին հանձնել ապրանքի պատկանելիքները և համապատասխան փաստաթղթերը:

2.4.10 Պայմանագրի 2.1.7 կետի համաձայն պայմանագրի լուծումից հետո Գնորդին հատուցել վերջինիս պատճառված և սահմանված կարգով հիմնավորված վնասները:

2.4.11 Դրակավորման և պայմանագրի ապահովում ներկայացրած անձը պարտավոր է ապահովումների գործողության ընթացքում լուծարման կամ սնանկացման գործընթաց սկսելու դեպքում դրա մասին նախապես գրավոր տեղեկացնել Գնորդին:

3. ՊԱՅՄԱՆԱԳՐԻ ԳԻՆԸ ԵՎ ՎՃԱՐՄԱՆ ԿԱՐԳԸ

3.1 Պայմանագրի գինը կազմում է **1,278,000 (մեկ միլիոն երկու հարյուր յոթանասունութ հազար) ՀՀ դրամ**: Պայմանագրի գինը ներառում է պայմանագրի կատարումն ապահովելու նպատակով Վաճառողի կողմից կատարվելիք բոլոր վճարները (ծախսերը), այդ թվում՝ հարկերը, տուրքերը, փոխադրման, ապահովագրման ծախսերը, պարգևավճարները և ակնկալվող շահույթը:

Ապրանքի մատակարարման գինը կայուն է և Վաճառողն իրավունք չունի պահանջել ավելացնելու, իսկ Գնորդը նվազեցնելու այդ գինը:

3.3 Գնորդն իրեն մատակարարված ապրանքի դիմաց վճարում է ՀՀ դրամով անկանխիկ՝ դրամական միջոցները Վաճառողի հաշվարկային հաշվին փոխանցելու միջոցով: Դրամական միջոցների փոխանցումը կատարվում է հանձման-ընդունման արձանագրության հիման վրա՝ պայմանագրի վճարման ժամանակացույցով (հավելված N 2) նախատեսված չափերով և ամիսներին: Եթե արձանագրությունը կազմվում է տվյալ ամսվա 20-ից հետո և այդ ամսում վճարման ժամանակացույցով նախատեսված են ֆինանսական միջոցներ, ապա վճարումն իրականացվում է մինչև 30 աշխատանքային օրվա ընթացքում:

4. ԱՊՐԱՆՔԻ ՈՐԱԿԸ ԵՎ ԵՐԱՇԽԻՔԸ

4.1 Վաճառողը երաշխավորում է մատակարարված պպրանքի որակի համապատասխանությունը պետական ստանդարտի պահանջներին:

4.2 Հիմնական միջոց հանդիսացող ապրանքների համար երաշխիքային ժամկետ է սահմանվում Գնորդի կողմից ապրանքն ընդունվելու օրվան հաջորդող օրվանից հաշված **365 օրացուցային օրը**: Եթե երաշխիքային ժամկետի ընթացքում ի հայտ են եկել մատակարարված ապրանքի թերություններ, ապա Վաճառողը պարտավոր է իր հաշվին, Գնորդի կողմից սահմանված ողջամիտ ժամկետում վերացնել թերությունները:[9]

5. ԱՊՐԱՆՔԻ ՀԱՆՁՆՈՒՄԸ ԵՎ ԸՆԴՈՒՆՈՒՄԸ

5.1 Մատակարարված ապրանքն ընդունվում է Գնորդի և Վաճառողի միջև հանձնման-ընդունման արձանագրության ստորագրմամբ: Ապրանքը Գնորդին հանձնելու փաստը ֆիքսվում է Գնորդի և Վաճառողի միջև երկկողմ հաստատված փաստաթղթով՝ նշելով փաստաթղթի կազմման ամսաթիվը:

Մինչև պայմանագրով ապրանքի մատակարարման համար նախատեսված օրը ներառյալ Վաճառողը Գնորդին է տրամադրում իր կողմից ստորագրված՝ ապրանքը Գնորդին հանձնելու փաստը ֆիքսող փաստաթուղթը (հավելված N 3.1), իսկ էլեկտրոնային գնումների armeps համակարգի միջոցով (գործողության իրականացման ձեռնարկը տեղադրված է www.procurement.am հասցեով գործող կայքի «Էլեկտրոնային գնումներ» բաժնում)՝ նաև հանձնման-ընդունման արձանագրությունը (հավելված N 3): Ընդ որում Վաճառողը հանձնման-ընդունման արձանագրությունը չի կնքում, հաստատում է էլեկտրոնային ստորագրությամբ՝ լրացնելով միայն այն սյունակները, որոնք վերաբերում են իր տվյալներին (լրացման կարգը տեղադրված է www.procurement.am հասցեով գործող կայքի «Օրենսդրություն» բաժնի «Ֆինանսների նախարարի հրամաններ» ենթաբաժնում):

5.2 Եթե մատակարարված ապրանքը համապատասխանում է պայմանագրի պայմաններին, Գնորդը պայմանագրի 5.1 կետում նշված փաստաթղթերը ստանալու օրվան հաջորդող աշխատանքային օրվանից հաշված 30 աշխատանքային օրվա ընթացքում ստորագրում և էլեկտրոնային գնումների armeps համակարգի միջոցով Վաճառողին է տրամադրում իր կողմից ստորագրված հանձնման-ընդունման արձանագրությունը և դրա ստորագրման համար հիմք հանդիսացած դրական եզրակացությունը:

5.3 Եթե մատակարարված ապրանքը կամ դրա մի մասը չի համապատասխանում պայմանագրի պայմաններին, ապա Գնորդը չի ստորագրում հանձնման-ընդունման արձանագրությունը և պայմանագրի 5.2 կետում նշված ժամկետում էլեկտրոնային գնումների armeps համակարգի միջոցով Վաճառողին հետ է վերադարձնում հանձնման-ընդունման արձանագրությունը և դրա չստորագրման համար հիմք հանդիսացած բացասական եզրակացությունը: Սույն կետի կիրառման դեպքում Գնորդը ձեռնարկում է նման իրավիճակի համար պայմանագրով նախատեսված միջոցները և Վաճառողի նկատմամբ կիրառում է պայմանագրով նախատեսված պատասխանատվության միջոցներ:

5.4 Եթե պայմանագրի 5.2 կետով սահմանված ժամկետում Գնորդը չի ընդունում մատակարարված ապրանքը կամ չի մերժում դրա ընդունումը, ապա մատակարարված ապրանքը համարվում է ընդունված և պայմանագրի 5.2 կետով սահմանված վերջնաժամկետին հաջորդող աշխատանքային օրը Գնորդը էլեկտրոնային գնումների համակարգի միջոցով Վաճառողին է տրամադրում իր կողմից ստորագրված հանձնման-ընդունման արձանագրությունը:

6. ԿՈՂՄԵՐԻ ՊԱՏԱՍԽԱՆԱՏՎՈՒԹՅՈՒՆԸ

6.1 Վաճառողը պատասխանատվություն է կրում հանձնած ապրանքի որակի և պայմանագրով նախատեսված մատակարարման ժամկետների պահպանման համար:

6.2 Վաճառողի կողմից պայմանագրով նախատեսված ապրանքի մատակարարման ժամկետների խախտման դեպքում Վաճառողից յուրաքանչյուր ուշացված աշխատանքային օրվա համար գանձվում է տույժ՝ մատակարարման ենթակա, սակայն չմատակարարված ապրանքի գնի 0,05 (զրո ամբողջ հինգ հարյուրերորդական) տոկոսի չափով:

6.3 Պայմանագրի 1.1 կետում նշված տեխնիկական բնութագրին չհամապատասխանող ապրանք մատակարարելու յուրաքանչյուր դեպքում Վաճառողից գանձվում է տուգանք՝ պայմանագրի գնի 0,5 (զրո

---

[9] *Սույն կետը հանվում է պայմանագրի նախագծից, եթե գնվելիք ապրանքը չի հանդիսանում հիմնական միջոց. Իսկ եթե գնվելիք ապրանքը հանդիսանում է հիմնական միջոց, ապա երաշխիքային ժամկետը չպետք է պակաս լինի 365 օրացուցային օրից*

ամբողջ հինգ տասնորդական) տոկոսի չափով:[20] Ընդ որում տուգանքը հաշվարկվում է նաև ապրանքի մատակարարումը սույն պայմանագրով սահմանված ժամկետում կատարելու, սակայն պատվիրատուի կողմից այդ չընդունվելու դեպքում:

6.4 Պայմանագրի 6.2 և 6.3 կետերով նախատեսված տույժը և տուգանքը հաշվարկվում և հաշվանցվում են Վաճառողին վճարման ենթակա գումարների հետ:

6.5 Գնորդի կողմից պայմանագրի 3.3 կետով նախատեսված ժամկետի խախտման համար Գնորդի նկատմամբ յուրաքանչյուր ուշացված աշխատանքային օրվա համար հաշվարկվում է տույժ՝ վճարման ենթակա, սակայն չվճարված գումարի 0,05 (զրո ամբողջ հինգ հարյուրերորդական) տոկոսի չափով:

6.6 Պայմանագրով չնախատեսված դեպքերում կողմերն իրենց պարտավորությունները չկատարելու կամ ոչ պատշաճ կատարելու համար պատասխանատվություն են կրում ՀՀ օրենսդրությամբ սահմանված կարգով:

6.7 Տույժերի և (կամ) տուգանքի վճարումը Կողմերին չի ազատում իրենց պայմանագրային պարտավորությունները լրիվ կատարելուց:

7. ԱՆՀԱՂԹԱՀԱՐԵԼԻ ՈՒԺԻ ԱԶԴԵՑՈՒԹՅՈՒՆԸ (ՖՈՐՍ-ՄԱԺՈՐ)

Պայմանագրով պարտավորություններն ամբողջությամբ կամ մասնակիորեն չկատարելու համար կողմերն ազատվում են պատասխանատվությունից, եթե դա եղել է անհաղթահարելի ուժի ազդեցության հետևանքով, որը ծագել է սույն պայմանագիրը կնքելուց հետո, և որը կողմերը չէին կարող կանխատեսել կամ կանխարգելել: Այդպիսի իրավիճակներ են երկրաշարժը, ջրհեղեղը, հրդեհը, պատերազմը, ռազմական և արտակարգ դրություն հայտարարելը, քաղաքական հուզումները, գործադուլները, հաղորդակցության միջոցների աշխատանքի դադարեցումը, պետական մարմինների ակտերը և այլն, որոնք անհնարին են դարձնում սույն պայմանագրով պարտավորությունների կատարումը: Եթե արտակարգ ուժի ազդեցությունը շարունակվում է 3 (երեք) ամսից ավելի, ապա կողմերից յուրաքանչյուրն իրավունք ունի լուծել պայմանագիրը՝ այդ մասին նախապես տեղյակ պահելով մյուս կողմին:

8. ԱՅԼ ՊԱՅՄԱՆՆԵՐ

8.1 Պայմանագիրն ուժի մեջ է մտնում Կողմերի ստորագրման պահից և գործում է մինչև կողմերի՝ պայմանագրով ստանձնած պարտավորությունների ողջ ծավալով կատարումը:

8.2 Պայմանագրից ծագած՝ Կողմի վճարային պարտավորությունը չի կարող դադարել այլ պայմանագրից ծագած՝ հակընդդեմ պարտավորության հաշվանցով, առանց կողմերի գրավոր և կնիքով հաստատված համաձայնության: Պայմանագրից ծագած պահանջի իրավունքը չի կարող փոխանցվել այլ անձի, առանց պարտապան կողմի գրավոր համաձայնության:

8.3 Այն դեպքում, երբ օրենքով նախատեսված կարգով օրենքի պահանջների կատարման նկատմամբ հսկողության կամ վերահսկողության կամ բողոքների քննության արդյունքում արձանագրվում է, որ պայմանագիրը կնքելու նպատակով կազմակերպված գնման գործընթացում, մինչև պայմանագրի կնքումը, Վաճառողը ներկայացրել է կեղծ փաստաթղթեր (տեղեկություններ և տվյալներ), կամ վերջինիս ընտրված մասնակից ճանաչելու մասին որոշումը չի համապատասխանում Հայաստանի Հանրապետության օրենսդրությանը, ապա այդ հիմքերն ի հայտ գալուց հետո Գնորդը միակողմանիորեն լուծում է պայմանագիրը, եթե արձանագրված խախտումները մինչև պայմանագրի կնքումը հայտնի լինելու դեպքում գնումների մասին Հայաստանի Հանրապետության օրենսդրության համաձայն հիմք կհանդիսանային պայմանագիրը չկնքելու համար: Ընդ որում, Գնորդը չի կրում պայմանագրի միակողմանի լուծման հետևանքով Վաճառողի համար առաջացող վնասների կամ բաց թողնված օգուտի ռիսկը, իսկ վերջինս պարտավոր է Հայաստանի Հանրապետության օրենքով սահմանված կարգով փոխհատուցել իր մեղքով Գնորդի կրած վնասներն այն ծավալով, որի մասով պայմանագիրը լուծվել է:

8.4 Պայմանագրի հետ կապված վեճերը ենթակա են քննության Հայաստանի Հանրապետության դատարաններում:

8.5 Պայմանագրում փոփոխություններ և լրացումներ կարող են կատարվել միայն Կողմերի փոխադարձ համաձայնությամբ՝ համաձայնագիր կնքելու միջոցով, որը կհանդիսանա պայմանագրի անբաժանելի մասը:

Արգելվում է պայմանագրում, իսկ եթե պայմանագրի գինը գործոնային է, ապա նաև այդ պայմանագրին կից հաջորդող յուրաքանչյուր տարիներին կնքված համաձայնագրում կատարել այնպիսի փոփոխություններ, որոնք հանգեցնում են գնվող ապրանքի ծավալների կամ ձեռք բերվող ապրանքի միավորի գնի կամ պայմանագրի գնի արհեստական փոփոխման:

---

[20] *Եթե պայմանագիրը կնքվել է «Գնումների մասին» ՀՀ օրենքի 15-րդ հոդվածի 6-րդ կետի հիման վրա, ապա տուգանքը հաշվարկվում է այն համաձայնագրի գնի նկատմամբ, որի շրջանակում արձանագրվել է ստանձնված պարտավորությունների չկատարման կամ ոչ պատշաճ կատարման հանգամանքը:*
Եթե պայմանագիրը ներառում է մեկից ավել չափաբաժին, ապա տուգանքը հաշվարկվում է պայմանագրով այդ չափաբաժնի համար նախատեսված ընդհանուր գնի նկատմամբ:

Պայմանագրի կողմերից անկախ գործոնների ազդեցությամբ պայմանագրի փոփոխման յուրաքանչյուր դեպք սահմանում է Հայաստանի Հանրապետության կառավարությունը:

8.6 Ապրանքի մատակարարման ժամկետը կարող է երկարաձգվել մինչև պայմանագրով այդ ժամկետը լրանալը՝ Վաճառողի առաջարկության առկայության դեպքում, պայմանով, որ Գնորդի մոտ չի վերացել ապրանքի օգտագործման պահանջը, իսկ Վաճառողի առաջարկությունը ներկայացվել է ոչ ուշ, քան պայմանագրով ի սկզբանե մատակարարման համար սահմանված ժամկետը լրանալուց առնվազն 5 օրացուցային օր առաջ: Ընդ որում սույն կետով սահմանված դեպքում ապրանքի մատակարարման ժամկետը կարող է երկարաձգվել մեկ անգամ մինչև 30 օրացուցային օրով, բայց ոչ ավել քան պայմանագրով սահմանված ժամկետն է:

8.7 Պայմանագրի պատշաճ կատարման պայմաններում կողմերի (Վաճառող կամ Գնորդ) օգուտները (խնայողություններ) կամ կրած վնասները տվյալ կողմի օգուտը կամ կրած վնասն են:

Պայմանագրի կողմերի՝ երրորդ անձանց նկատմամբ պարտավորությունները՝ ներառյալ պայմանագրի կատարման շրջանակում Վաճառողի կնքած այլ գործարքները և դրանցից բխող պարտավորությունները, դուրս են պայմանագրի կարգավորման դաշտից և չեն կարող ազդել պայմանագրի կատարման արդյունքն ընդունելու վրա: Այդ գործարքների և դրանցից բխող պարտավորությունների կատարման հետ կապված հարաբերությունները կարգավորվում են այդ գործարքների հետ կապված հարաբերությունները կարգավորող նորմերով, և դրանց համար պատասխանատու է Վաճառողը:

8.8 Պայմանագիրը չի կարող տրոփոխվել կողմերի պարտավորությունների մասնակի չկատարման հետևանքով կամ ամբողջությամբ լուծվել կողմերի փոխադարձ համաձայնությամբ՝ բացառությամբ Հայաստանի Հանրապետության օրենսդրությամբ սահմանված կարգով ապրանքի մատակարարման համար անհրաժեշտ ֆինանսական հատկացումների նվազեցման դեպքերի: Ընդ որում, պայմանագրի կողմերի՝ պարտավորությունների մասնակի չկատարման կամ ամբողջությամբ լուծման կողմերի փոխադարձ համաձայնությունն անհրաժեշտ է ձեռք բերել նախքան Հայաստանի Հանրապետության օրենսդրությամբ սահմանված կարգով ապրանքի մատակարարման համար անհրաժեշտ ֆինանսական հատկացումների նվազեցումը:

8.9 Վաճառողի կողմից ստանձնած պարտավորությունները չկատարելու կամ ոչ պատշաճ կատարելու հիմքով պայմանագիրն ամբողջությամբ կամ մասնակի միակողմանի լուծելու մասին ծանուցումը Գնորդը հրապարակում է www.procurement.am հասցեով գործող ինտերնետային կայքի «Պայմանագրերը միակողմանի լուծելու մասին ծանուցումներ» բաժնում՝ նշելով հրապարակման ամսաթիվը: Վաճառողը, պայմանագիրը միակողմանի լուծելու վերաբերյալ, համարվում է պատշաճ ծանուցված՝ ծանուցումը, սույն կետով սահմանված հրապարակվելուն հաջորդող օրվանից: Պայմանագիրն ամբողջությամբ կամ մասնակի միակողմանի լուծելու մասին ծանուցումը տեղեկագրում հրապարակվելու օրը Գնորդը այն ուղարկվում է նաև Վաճառողի էլեկտրոնային փոստին:

8.10 Պայմանագրի կապակցությամբ ծագած վեճերը լուծվում են բանակցությունների միջոցով: Համաձայնություն ձեռք չբերելու դեպքում վեճերը լուծվում են դատական կարգով:

8.11 Պայմանագիրը կազմված է **16 էջից**, կնքվում է երկու օրինակից, որոնք ունեն հավասարազոր իրավաբանական ուժ, յուրաքանչյուր կողմին տրվում է մեկական օրինակ: Պայմանագրի N 1, N 1.1, N 1.2, N 2, N 3 և N 3.1 հավելվածները, համարվում են պայմանագրի անբաժանելի մասը:

8.12 Պայմանագրի հետ կապված հարաբերությունների նկատմամբ կիրառվում է Հայաստանի Հանրապետության իրավունքը:

9. Կողմերի հասցեները, բանկային վավերապայմանները և ստորագրությունները

ԳՆՈՐԴ	ՎԱՃԱՌՈՂ
Հայաստանի տարածքային զարգացման հիմնադրամ	«Գևորգ Վասիլյան» Ա/Ձ
Հասցեն՝ ՀՀ, ք. Երևան, 0037, Կ.Ուլնեցու 31	ք. Վանաձոր, Շիրակացի 17/1
ՀՎՀՀ՝00846441	<<ԱՐԱՐԱՏԲԱՆԿ>> ԲԲԸ
Հ/Հ՝ 900018007493	Հ/Հ 1510040078460100
Կենտրոնական գանձապետարան	ՀՎՀՀ 66822011
Գործադիր տնօրեն	Տնօրեն
Արթուր Սողոմոնյան	Գ.Վասիլյան
---	---
/ստորագրություն/	/ստորագրություն/
Կ.Տ	Կ.Տ

Անհրաժեշտության դեպքում պայմանագրում կարող են ներառվել ՀՀ օրենսդրությանը չհակասող դրույթներ:

Հավելված N 1
«13» մարտի 2020թ. կնքված
***ՍԱԲԾ-ԳՀ-ԱՊՁԲ-2020/1** ծածկագրով պայմանագրի*

ՏԵԽՆԻԿԱԿԱՆ ԲՆՈՒԹԱԳԻՐ - ԳՆՄԱՆ ԺԱՄԱՆԱԿԱՑՈՒՅՑ՝

ՀՀ դրամ

Ապրանքի								մատակարարման		
հրավերով նախատեսված չափաբաժնի համարը	գնումների պլանով նախատեսված միջանցիկ ծածկագիրը՝ ըստ ԳՄԱ դասակարգման (CPV)	անվանումը	տեխնիկական բնութագիրը	չափման միավորը	միավոր գինը/ ՀՀ դրամ	ընդհանուր գինը/ՀՀ դրամ	ընդհանուր քանակը	հասցեն	ենթակա քանակը	Ժամկետը***
1	39161100	**Քիմիայի դասարանի սեղան, երկու աթոռով**	**Գծագրերը և տեխնիկական բնութագրերը ներկայացված են կից**	հավաքածու	52,000	780,000	15	**Վանաձորի թիվ 7 հիմնական դպրոց**	15	Պահմանագիրն ուժի մեջ մտնելու պահից 20 օրացուցային օր
2	39161100	**Ֆիզիկայի դասարանի սեղան, երկու աթոռով**		հավաքածու	39,000	468,000	12		12	
3	39161100	**Ցուցադրական սեղան**		հատ	15,000	30,000	2		2	

՝ Ապրանքի մատակարարման ժամկետը, իսկ փուլային մատակարարման դեպքում՝ առաջին փուլի մատակարարման ժամկետը, պետք է սահմանվի առնվազն 20 օրացուցային օր, որի հաշվարկը կատարվում է պայմանագրով նախատեսված կողմերի իրավունքների և պարտականությունների կատարման պայմանն ուժի մեջ մտնելու օրը, բացառությամբ այն դեպքի, երբ ընտրված մասնակիցը համաձայնում է ապրանքը մատակարարել ավելի կարճ ժամկետում:

ԳՆՈՐԴ

Հայաստանի տարածքային զարգացման
հիմնադրամ
Հասցեն՝ ՀՀ, ք. Երևան, 0037,
Կ.Ուլնեցու 31
ՀՎՀՀ՝00846441
Հ/Հ՝ 900018007493
Կենտրոնական գանձապետարան
Գործադիր տնօրեն
Արթուր Սողոմոնյան

/ստորագրություն/ Կ.Տ

ՎԱՃԱՌՈՂ

«Գևորգ Վասիլյան» Ա/Ձ
ք. Վանաձոր, Շիրակացի 17/1
<<ԱՐԱՐԱՏԲԱՆԿ>> ԲԲԸ
Հ/Հ 1510040078460100
ՀՎՀՀ 66822011
Տնօրեն
Գ.Վասիլյան

/ստորագրություն/ Կ.Տ

Հավելված N 1.1
«13» մարտի 2020թ. կնքված
***ՍԱԲԾ-ԳՀ-ԱՊՁԲ-2020/1** ծածկագրով պայմանագրի*

ՏԵԽՆԻԿԱԿԱՆ ԲՆՈՒԹԱԳԻՐ

Տեխնիկական մասնագրերի ամփոփագիրը՝
Ապրանքները և դրանց վերաբերվող ծառայությունները պետք է համապատասխանեն հետևյալ տեխնիկական պարամետրերին և ստանդարտներին՝

1. *Բոլոր ապրանքները և այն նյութերը, որոնք օգտագործված են լինելու կահույքի համար պետք է լինեն նոր, չօգտագործված, ներկայումս օգտագործվող վերջին մակնիշների:*
2. *Հիմնական չափերը ներկայացված են գծագրերում: Չափերի ընդունելի շեղումները կազմում են +/- 2 տոկոս:*
3. *Յուրաքանչյուր ապրանքի գույնը համաձայնեցնել պատվիրատուի հետ:*
4. *Տեխնիկական մասնագրի ամփոփում*

Երկտեղանի աշակերտական սեղան քիմիայի լաբորատորիայի համար
Սեղանի աշխատանքային հարթության համար պետք է, օգտագործվի լամինացված ՊՏՍ 16 մմ հաստությունից ոչ պակաս: Աշխատանքային հարթության եզրագծերը պետք է, շրջափակվեն 2 մմ հաստության պլաստմասե եզրակալով (PVC), ոչ աշխատանքային հարթության եզրագծերը պետք է, շրջափակվեն 0.4 մմ հաստության պլաստմասե եզրակալով (PVC): Աշխատանքային հարթությունը պետք է, լինի անփայլ, բաց գույնի(փայտե ֆակտուրայով), բացառությամբ սպիտակ: Սեղանի կմախքը պետք է, լինի մետաղական խողովակներից և փոշեներկված: Սեղանին պետք է, ամրացված լինի պոլիպրոպիլենե լվացարան՝ սիֆոնով և մետաղական ծորակ (ծորակի նվազագույն բարձրությունը 25 սմ, միայն սառը ջրի համար): Միացումները իրականացնել թաքնված ձգանների միջոցով(հեղյուս մանեկ, մանեկի նվազագույն չափսը 8x12):: Սեղանի երկու կողմերում պետք է, լինեն մետաղական կախիչներ: Ոտքերը պետք է, ունենան պլաստիկե խցաններ: Սեղանի ոտքերին անցքեր՝ հատակին ամրացնելու համար և պլաստմասե խցաններ:Սեղանի ամրացումը հատակին և սանտեխնիկայի միացումները պետք է, իրականացվի մատակարարի կողմից, նախապես տեղադրման սխեման համաձայնեցնելով պատվիրատուի հետ, որից հետո անհրաժեշտ է, որոշել հենատումբայի չափսերը (հենատումբայի չափսերի թույլատրելի շեղումը +/- 20%):

Երկտեղանի աշակերտական սեղան ֆիզիկայի լաբորատորիայի համար
Սեղանի աշխատանքային հարթության համար պետք է, օգտագործվի լամինացված ՊՏՍ 16 մմ հաստությունից ոչ պակաս: Աշխատանքային հարթության եզրագծերը պետք է շրջափակվեն 2 մմ հաստության պլաստմասե եզրակալով (PVC), ոչ աշխատանքային հարթության եզրագծերը պետք է շրջափակվեն 0.4 մմ հաստության պլաստմասե եզրակալով (PVC): Աշխատանքային հարթությունը պետք է լինի անփայլ, բաց գույնի(փայտե ֆակտուրայով), բացառությամբ սպիտակ: Սեղանի կմախքը պետք է լինի մետաղական խողովակներից և փոշեներկված: Միացումներն իրականացնել թաքնված ձգանների միջոցով (հեղյուս մանեկ, մանեկի նվազագույն չափսը 8x12): Սեղանի երկու կողմերում պետք է լինեն մետաղական կախիչներ: Սեղանի երկու կողմերում պետք է լինեն կոմպլեկտավորված երկու վարդակ 36 Վոլտ: Ոտքերը պետք է ունենան պլաստիկե խցաններ: Սեղանի ոտքերին անցքեր՝ հատակին ամրացնելու համար և պլաստմասե խցաններ: Սեղանի ամրացումը հատակին և հոսանքի լարերի (մեկուսիչով) միացումները պետք է իրականացվի մատակարարի կողմից, նախապես տեղադրման սխեման համաձայնեցնելով պատվիրատուի հետ:

Աշակերտական աթոռ
- Աթոռի նստատեղը և հենակը պետք է, լինի նրբատախտակից,
- Աթոռի կմախքը մետաղական և փոշեներկված,
- Ոտքերը պետք է, ունենան պլաստիկե խցաններ:

Ցուցադրական սեղան

Սեղանի աշխատանքային հարթության համար պետք է օգտագործվի լամինացված ՓՏՍ 18 մմ հաստությունից ոչ պակաս: Աշխատանքային հարթության եզրագծերը պետք է շրջափակվեն 2 մմ հաստության պլաստմասե եզրակալով (PVC), ոչ աշխատանքային հարթության եզրագծերը պետք է շրջափակվեն 0.4 մմ հաստության պլաստմասե եզրակալով: Աշխատանքային հարթությունը պետք է լինի անփայլ, բաց գույնի(միայն ֆակտուրայով), բացառությամբ սպիտակ: Միացումներն իրականացնել թաքնված ձգանների միջոցով:

ԳՆՈՐԴ

Հայաստանի տարածքային զարգացման
հիմնադրամ
Հասցեն՝ ՀՀ, ք. Երևան, 0037,
Կ.Ուլնեցու 31
ՀՎՀՀ՝00846441
Հ/Հ՝ 900018007493
Կենտրոնական գանձապետարան
Գործադիր տնօրեն
Արթուր Սողոմոնյան

/ստորագրություն/
Կ.Տ

ՎԱՃԱՌՈՂ

«Գևորգ Վասիլյան» Ա/Ձ
ք. Վանաձոր, Շիրակացի 17/1
<<ԱՐԱՐԱՏԲԱՆԿ>> ԲԲԸ
Հ/Հ 1510040078460100
ՀՎՀՀ 66822011
Տնօրեն
Գ.Վասիլյան

/ստորագրություն/
Կ.Տ

Հավելված N 1.2
«13» մարտի 2020թ. կնքված
ՍԱԲԾ-ԳՀ-ԱՊՁԲ-2020/1 *ծածկագրով պայմանագրի*

Գծագրերը ներկայացված են կից

ԳՆՈՐԴ
Հայաստանի տարածքային զարգացման
հիմնադրամ
Հասցեն՝ ՀՀ, ք. Երևան, 0037,
Կ.Ուլնեցու 31
ՀՎՀՀ՝00846441
Հ/Հ՝ 900018007493
Կենտրոնական գանձապետարան
Գործադիր տնօրեն
Արթուր Սողոմոնյան

/ստորագրություն/
Կ.Տ

ՎԱՃԱՌՈՂ
«Գևորգ Վասիլյան» Ա/Ձ
ք. Վանաձոր, Շիրակացի 17/1
<<ԱՐԱՐԱՏԲԱՆԿ>> ԲԲԸ
Հ/Հ 1510040078460100
ՀՎՀՀ 66822011
Տնօրեն
Գ.Վասիլյան

/ստորագրություն/
Կ.Տ

ԵՐԿՏԵՂԱՆԻ ԱՇԱԿԵՐՏԱԿԱՆ ՍԵՂԱՆ ՔԻՄԻԱՅԻ ԼԱԲՈՐԱՏՈՐԻԱՅԻ ՀԱՄԱՐ

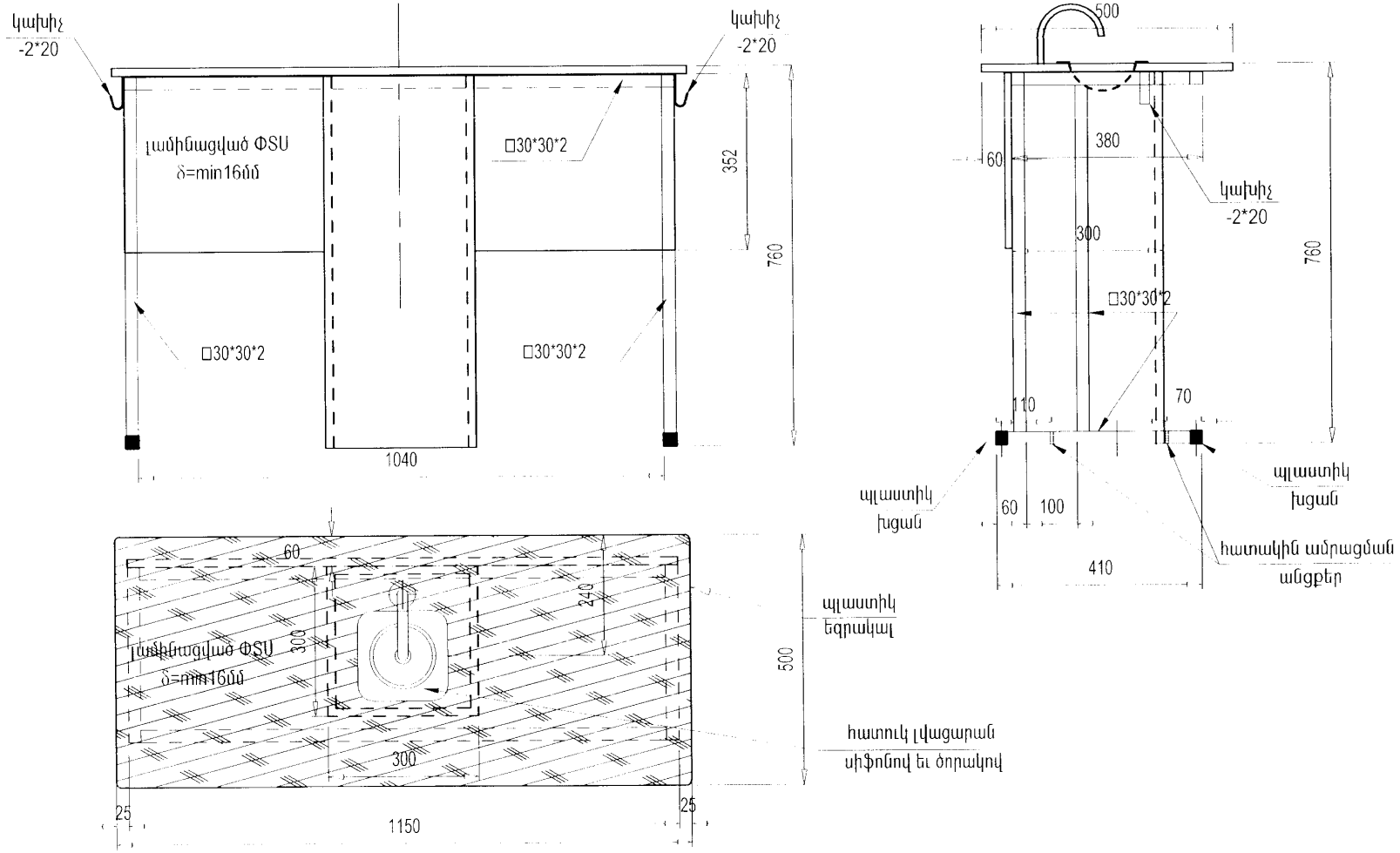

ԵՐԿՏԵՂԱՆԻ ԱՇԱԿԵՐՏԱԿԱՆ ՍԵՂԱՆ ՖԻԶԻԿԱՅԻ ԼԱԲՈՐԱՏՈՐԻԱՅԻ ՀԱՄԱՐ

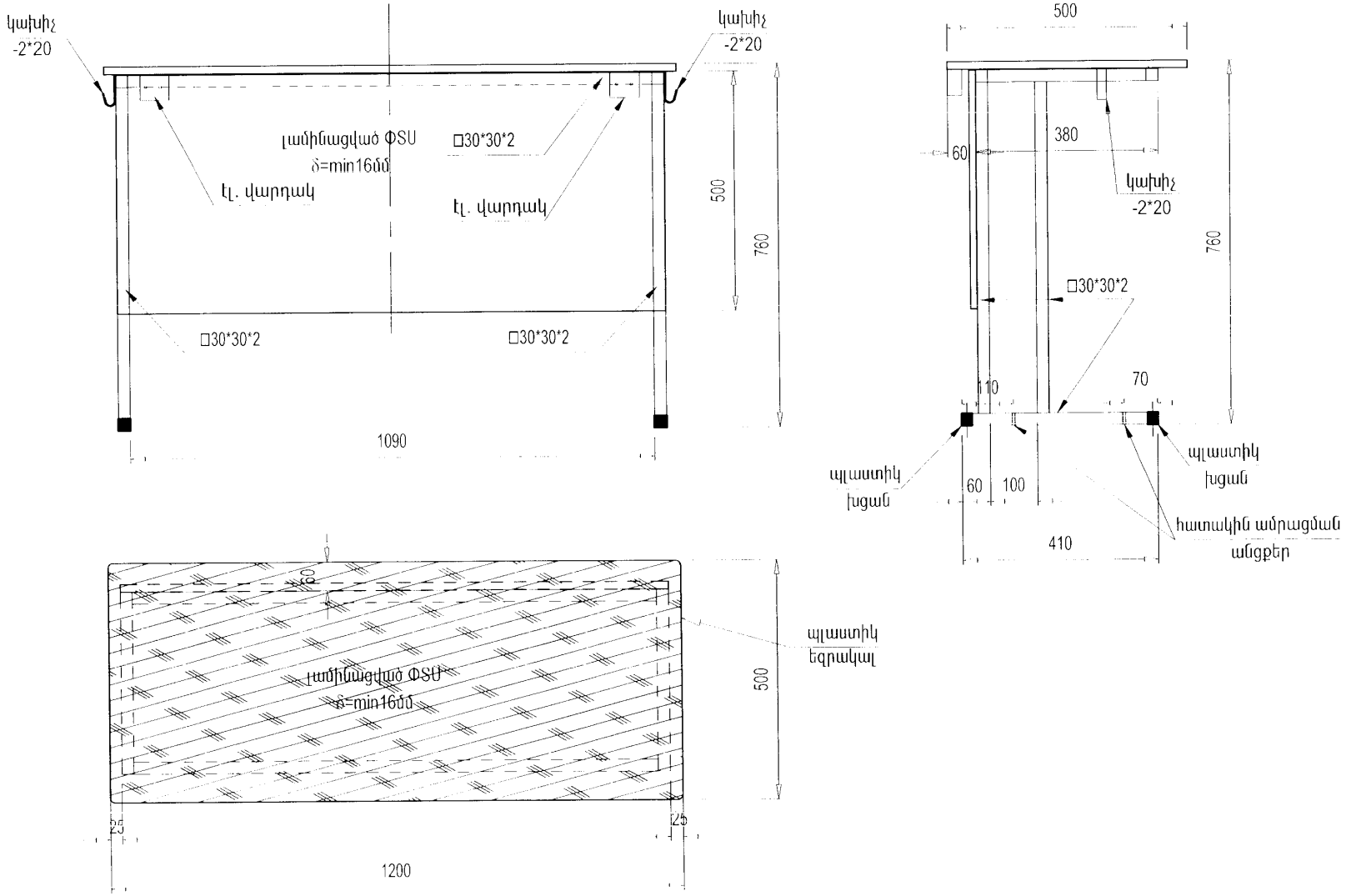

ՑՈՒՑԱԴՐԱԿԱՆ ՍԵՂԱՆ

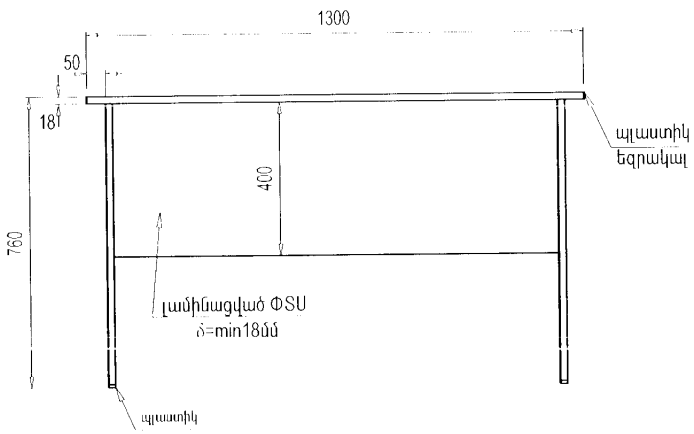

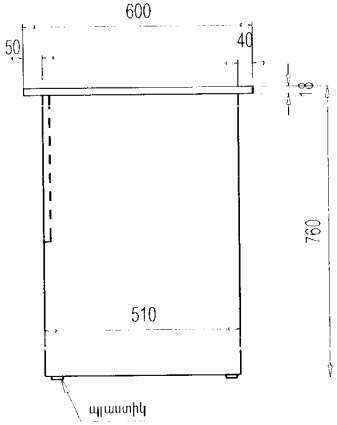

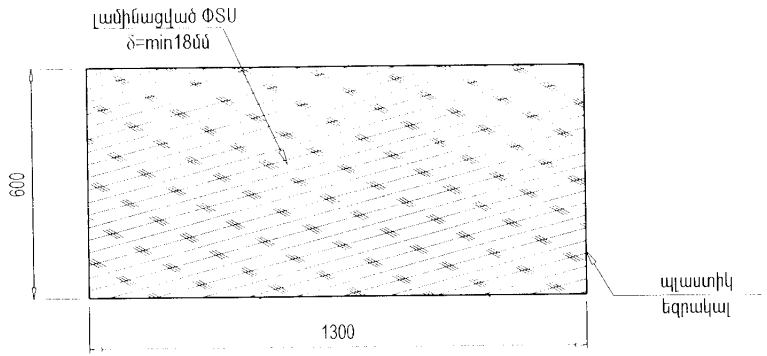

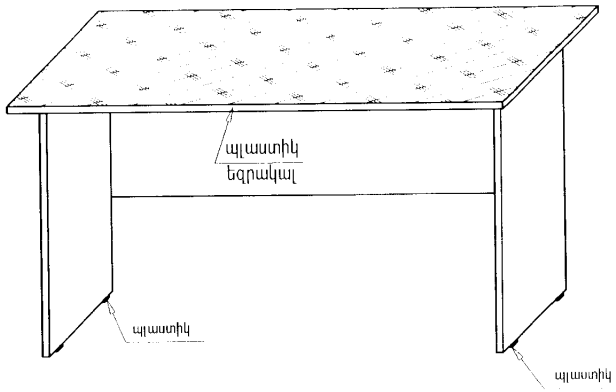

ԱՇԱԿԵՐՏԱԿԱՆ ԱԹՈՌ

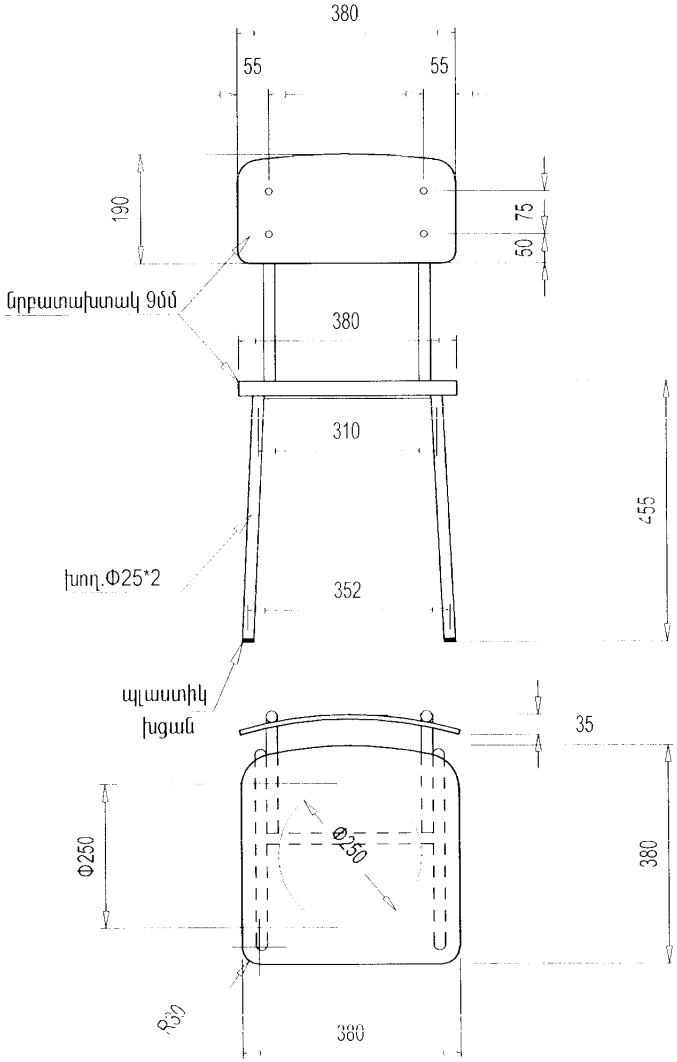

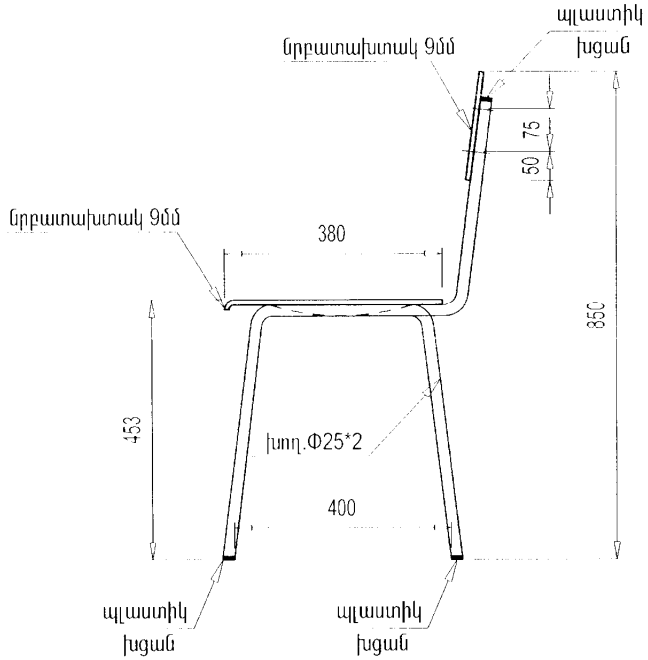

Հավելված N 2
«13» մարտի 2020թ. կնքված
***ՍԱԲԾ-ԳՀ-ԱՊՁԲ-2020/1** ծածկագրով պայմանագրի*

ՎՃԱՐՄԱՆ ԺԱՄԱՆԱԿԱՑՈՒՅՑ՝

ՀՀ դրամ

Հրավերով նախատեսված չափաբաժնի համարը	գնումների պլանով նախատեսված միջանցիկ ծածկագիրը՝ ըստ ԳՄԱ դասակարգման (CPV)	անվանումը	Ապրանքի դիմաց վճարումները նախատեսվում է իրականացնել 2020թ-ին՝ ըստ ամիսների, այդ թվում**		
			մարտ	հունիս	Ընդամենը
1	39161100/1	Դպրոցական կահույք	780,000	780,000	780,000
2	39161100/2	Դպրոցական կահույք	468,000	468,000	468,000
3	39161100/3	Դպրոցական կահույք	30,000	30,000	30,000

*** հրավերում գումարները նշվում են փոկոսով, իսկ պայմանագիրը կնքելիս փոկոսի փոխարեն նշվում է կոնկրետ գումարի չափ*

ԳՆՈՐԴ
Հայաստանի տարածքային զարգացման
հիմնադրամ
Հասցեն՝ ՀՀ, ք. Երևան, 0037,
Կ.Ուլնեցու 31
ՀՎՀՀ՝00846441
Հ/Հ՝ 900018007493
Կենտրոնական գանձապետարան
Գործադիր տնօրեն
Արթուր Սողոմոնյան

/ստորագրություն/ Կ.Տ

ՎԱՃԱՌՈՂ
«Գևորգ Վասիլյան» Ա/Ձ
ք. Վանաձոր, Շիրակացի 17/1
<<ԱՐԱՐԱՏԲԱՆԿ>> ԲԲԸ
Հ/Հ 1510040078460100
ՀՎՀՀ 66822011
Տնօրեն
Գ.Վասիլյան

/ստորագրություն/ Կ.Տ

Հավելված N 3
« » 20 թ. կնքված
ծածկագրով պայմանագրի

Պայմանագրի կողմ	Պատվիրատու
_____	_____
_____	_____
գտնվելու վայրը _____	գտնվելու վայրը _____
հհ _____	հհ_____
հվհհ _____	հվհհ_____

ԱՐՁԱՆԱԳՐՈՒԹՅՈՒՆ N
ՊԱՅՄԱՆԱԳՐԻ ԿԱՄ ԴՐԱ ՄԻ ՄԱՍԻ ԿԱՏԱՐՄԱՆ ԱՐԴՅՈՒՆՔՆԵՐԻ
ՀԱՆՁՆՄԱՆ-ԸՆԴՈՒՆՄԱՆ

« » « » 20 թ.

Պայմանագրի /այսուհետ՝ Պայմանագիր՝ անվանումը՝
Պայմանագրի կնքման ամսաթիվը՝ «____» «_____» 20 թ.
Պայմանագրի համարը՝ _____
Պատվիրատուն և Պայմանագրի կողմը՝ հիմք ընդունելով պայմանագրի կատարման վերաբերյալ « » « » 20 թ. դուրս գրված N ___ հաշիվ ապրանքագիրը, կազմեցին սույն արձանագրությունը հետևյալի մասին.
Պայմանագրի շրջանակներում Պայմանագրի կողմը մատակարարել է հետևյալ ապրանքները՝

Մատակարարված ապրանքների							
N	անվանումը	տեխնիկական բնութագրի համառոտ շարադրանքը	քանակական ցուցանիշը		կատարման ժամկետը		Վճարման ենթակա գումարը /հազար դրամ/	Վճարման ժամկետը /ըստ վճարման ժամանակացույցի/
			ըստ պայմանագրով հաստատված գնման ժամանակացույցի	փաստացի	ըստ պայմանագրով հաստատված գնման ժամանակացույցի	փաստացի		

Սույն արձանագրության երկկողմ հաստատման համար հիմք հանդիսացած հաշիվ ապրանքագիրը և դրական եզրակացությունը հանդիսանում են սույն արձանագրության բաղկացուցիչ մասը և կցվում են:

Ապրանքը հանձնեց	Ապրանքը ընդունեց
_____	_____
ստորագրություն	ստորագրություն
_____	_____
ազգանուն, անուն	ազգանուն, անուն
Կ.Տ.	Կ.Տ.

Հավելված 3.1
« » 20 թ. կնքված
ծածկագրով պայմանագրի

ԱԿՏ N _____
պայմանագրի արդյունքը Գնորդին հանձնելու փաստը ֆիքսելու վերաբերյալ

Սույնով արձանագրվում է, որ _____-ի (այսուհետ՝ Գնորդ) և _____
Գնորդի անվանումը
Վաճառողի անվանումը
(այսուհետ՝ Վաճառող) միջև 20 թ. _____ -ին կնքված N _____
պայմանագրի կնքման ամսաթիվը
պայմանագրի համարը
պայմանագրի շրջանակներում Վաճառողը 20 թ. _____-ին հանձնման-ընդունման նպատակով Գնորդին հանձնեց ստորև նշված ապրանքները.

Ապրանքի		
անվանումը	չափման միավորը	քանակը (փաստացի)

Սույն ակտը կազմված է 2 օրինակից, յուրաքանչյուր կողմին տրամադրվում է մեկական օրինակ:

ԿՈՂՄԵՐԸ

Հանձնեց

_____
ազգանուն, անուն

_____
Ստորագրություն

Ընդունեց
հայտը նախագծած ներկայացուցիչ՝

_____
ազգանուն, անուն

_____
ստորագրություն