ՊԵՏՈՒԹՅԱՆ ԿԱՐԻՔՆԵՐԻ ՀԱՄԱՐ ԱՊՐԱՆՔԻ ՄԱՏԱԿԱՐԱՐՄԱՆ
ՊԱՅՄԱՆԱԳԻՐ N ԳՀԱՊՁԲ-10/16-7

ք. Երևան **« 31 » մայիսի 2018թ.**

ՀՀ պաշտպանության նախարարությունը, ի դեմս ՀՀ պաշտպանության նախարարության ՆՏԱ դեպարտամենտի պետի ՊԺԿ Կ. Կարապետյանի, ով գործում է նախարարության կանոնադրության հիման վրա՝ այսուհետև «Գնորդ», մի կողմից և «Ֆոտոն» ՍՊԸ-ն՝ ի դեմս ընկերության տնօրեն Ն. Պետրոսյանի, ով գործում է ընկերության կանոնադրության հիման վրա, այսուհետև՝ «Վաճառող», մյուս կողմից, կնքեցին սույն պայմանագիրը հետևյալի մասին.

1. ՊԱՅՄԱՆԱԳՐԻ ԱՌԱՐԿԱՆ

1.1. Վաճառողը պարտավորվում է սույն պայմանագրով (այսուհետ՝ պայմանագիր) սահմանված կարգով, ծավալներով, ժամկետներում և հասցեով Գնորդին մատակարարել պայմանագրի N 1 հավելվածով՝ Տեխնիկական բնութագիր-գնման-ժամանակացույցով նախատեսված ապրանքը (այսուհետ՝ ապրանք), իսկ Գնորդը պարտավորվում է ընդունել ապրանքը և վճարել դրա համար:

2. ԿՈՂՄԵՐԻ ԻՐԱՎՈՒՆՔՆԵՐԸ ԵՎ ՊԱՐՏԱԿԱՆՈՒԹՅՈՒՆՆԵՐԸ

2.1 Գնորդն իրավունք ունի՝

2.1.1 Ապրանքը պայմանագրով սահմանված ժամկետում Վաճառողի կողմից չմատակարարելու դեպքում հրաժարվել ապրանքից, եթե մատակարարման ժամկետները խախտվել են **30 օրից** ավելի:

2.1.2 Եթե հանձնվել է անպատշաճ որակի՝ պայմանագրով նախատեսված տեխնիկական բնութագրին չհամապատասխանող ապրանք՝

ա) պահանջել հատուցելու ապրանքի անպատշաճ որակի լինելու պատճառով իր կատարած ծախսերը.

բ) չընդունել ապրանքն՝ իր հայեցողությամբ սահմանելով անպատշաճ որակի ապրանքը պայմանագրին համապատասխանող որակի ապրանքով անհատույց փոխարինման ողջամիտ ժամկետ և պահանջել Վաճառողից վճարելու պայմանագրի 6.3 կետով նախատեսված տուգանքը.

գ) հրաժարվել պայմանագիրը կատարելուց և պահանջել վերադարձնելու ապրանքի համար վճարված գումարը:

2.1.3 Եթե հանձնվել է պայմանագրով որոշվածից պակաս քանակի ապրանք, ապա՝

ա) պահանջել լրացնելու ապրանքի պակաս հանձնված քանակը,

բ) հրաժարվել հանձնված ապրանքից և դրա համար վճարելուց, իսկ եթե ապրանքի համար վճարվել է, ապա պահանջել վերադարձնելու վճարված գումարը և վճարելու պայմանագրի 6.2 կետով նախատեսված տույժը:

2.1.4 Եթե հանձնվել է տեսակի պայմանի խախտմամբ ապրանք, իր ընտրությամբ՝

ա) ընդունել տեսակի վերաբերյալ պայմանին համապատասխանող ապրանքը և հրաժարվել մնացած ապրանքներից.

բ) հրաժարվել հանձնված բոլոր ապրանքներից և պահանջել վճարելու պայմանագրի 6.2 կետով նախատեսված տույժը.

գ) պահանջել տեսակի վերաբերյալ պայմանին չհամապատասխանող ապրանքի անհատույց փոխարինում պայմանագրով նախատեսված տեսակին համապատասխան ապրանքով:

2.1.5 Վաճառողի կողմից մատակարարման ժամկետների խախտման դեպքում իր հայեցողությամբ սահմանել ապրանքի մատակարարման նոր ժամկետ և պահանջել Վաճառողից վճարելու պայմանագրի 6.2 կետով նախատեսված տույժը:

2.1.6 Վաճառողից պահանջել հատուցելու վնասները, եթե Գնորդը Վաճառողի կողմից պարտավորությունը խախտելու հետևանքով պայմանագրի լուծումից հետո ողջամիտ ժամկետում այլ անձից ավելի բարձր, սակայն ողջամիտ գնով գնել է ապրանք՝ պայմանագրով նախատեսվածի փոխարեն՝ պայմանագրով սահմանված և դրա փոխարեն կնքված գործարքի գների միջև տարբերության չափով, ինչպես նաև ապրանքն այլ անձից ձեռք բերելու համար իր կատարած բոլոր անհրաժեշտ և ողջամիտ ծախսերը:

2.1.7 Միակողմանի լուծել պայմանագիրը (լրիվ կամ մասնակի), եթե Վաճառողն էականորեն խախտել է պայմանագիրը.

2.1.7.1 Վաճառողի կողմից պայմանագիրը խախտելն էական է համարվում, եթե՝

ա) մատակարարվել է անպատշաճ որակի ապրանք որը չի կարող փոխարինվել Գնորդի համար ընդունելի ժամկետում.

բ) ապրանքի մատակարարման ժամկետները խախտվել են **30 օրից** ավելի,

2.1.8 Ընդունել ապրանքը և հայտնաբերված թերությունների մասին անհապաղ տեղեկացնել Վաճառողին:

2.2 Գնորդը պարտավոր է՝

2.2.1 Կատարել պայմանագրին համապատասխան մատակարարված ապրանքի ընդունումն ապահովող բոլոր անհրաժեշտ գործողությունները:

2.2.2 Վաճառողի հանձնած ապրանքից պայմանագրին համապատասխան հրաժարվելու դեպքում, ապահովել այդ ապրանքի պատասխանատու պահպանությունը և դրա մասին անհապաղ տեղեկացնել Վաճառողին:

2.2.3 Պայմանագրով նախատեսված կարգով և ժամկետներում մատակարարված ապրանքն ընդունելու դեպքում Վաճառողին վճարել վերջինիս վճարման ենթակա գումարները, իսկ վճարման ժամկետի խախտման դեպքում՝ նաև պայմանագրի 6.5 կետով նախատեսված տույժը:

2.2.4 Ապրանքի քանակի, տեսականու, որակի մասին պայմանագրի պայմանները խախտելու մասին Վաճառողին ծանուցել թերությունը հայտնաբերելուց հետո անմիջապես կամ այն բանից հետո՝ ողջամիտ ժամկետում, երբ պայմանագրի համապատասխան պայմանի խախտումը պետք է հայտնաբերված լիներ՝ ելնելով ապրանքի բնույթից և նշանակությունից:

2.2.5 Պայմանագրի 2.3.4 կետի համաձայն պայմանագրի լուծումից հետո Վաճառողին հատուցել վերջինիս պատճառված և սահմանված կարգով հիմնավորված վնասները:

2.3 Վաճառողն իրավունք ունի՝

2.3.1 Գնորդից պահանջել ընդունելու պայմանագրով նախատեսված կարգով, ծավալներով, ժամկետներում և հասցեով մատակարարված ապրանքը:

2.3.2 Գնորդից պահանջել վճարելու պայմանագրով նախատեսված կարգով, ծավալներով, ժամկետներում և հասցեով մատակարարված և Գնորդի կողմից ընդունված ապրանքի համար իրեն վճարման ենթակա գումարները:

2.3.4 Միակողմանի լուծել պայմանագիրը (լրիվ կամ մասնակի), եթե Գնորդն էականորեն խախտել է պայմանագիրը:

2.3.4.1 Գնորդի կողմից պայմանագիրը խախտելն էական է համարվում, եթե բազմիցս խախտվել են ապրանքի համար վճարելու ժամկետները:

2.3.5 Գնորդի համաձայնությամբ վաղաժամկետ մատակարարել ապրանքը:

2.4 Վաճառողը պարտավոր է՝

2.4.1 Գնորդին հանձնել ապրանքը՝ պայմանագրով նախատեսված կարգով, ծավալներով, ժամկետներում և հասցեով:

2.4.2 Ապահովել ապրանքի մատակարարումը պայմանագրի 2.1.2 կետի բ) ենթակետին և (կամ) 2.1.5 կետին համապատասխան՝ Գնորդի կողմից սահմանված ժամկետներում:

2.4.3 Գնորդին հանձնել երրորդ անձանց իրավունքներից ազատ ապրանք:

2.4.5 Գնորդին հանձնել պայմանագրով նախատեսված որակի և քանակի ապրանք՝ պայմանագրով նախատեսված ժամկետներում և հասցեով, իսկ Գնորդի պահանջով տրամադրել ապրանքի որակը հավաստող՝ ՀՀ օրենսդրությամբ սահմանված փաստաթղթեր:

2.4.6 Թերի մատակարարում թույլ տալու դեպքում, պայմանագրով նախատեսված կարգով, լրացնել թերի մատակարարվածը:

2.4.7 Հետ տանել Գնորդի կողմից պայմանագրի 2.2.2 կետին համապատասխան՝ պատասխանատու պահպանության ընդունված ապրանքը կամ ողջամիտ ժամկետում տնօրինել այն, ինչպես նաև հատուցել ապրանքը պատասխանատու պահպանության ընդունելու, այն իրացնելու կամ Վաճառողին վերադարձնելու հետ կապված անհրաժեշտ ծախսերը:

2.4.8 Պայմանագրով նախատեսված դեպքերում վճարել պայմանագրի 6.2 և 6.3 կետերով նախատեսված տույժը և տուգանքը:

2.4.9 Գնորդին հանձնել ապրանքի պատկանելիքները և համապատասխան փաստաթղթերը:

2.4.10 Պայմանագրի 2.1.7 կետի համաձայն պայմանագրի լուծումից հետո Գնորդին հատուցել վերջինիս պատճառված և սահմանված կարգով հիմնավորված վնասները:

2.4.11 Պայմանագրի կատարման ապահովման գործողության ընթացքում լուծարման կամ սնանկացման գործընթաց սկսելու դեպքում դրա մասին նախապես գրավոր տեղեկացնել Գնորդին:

3. ՊԱՅՄԱՆԱԳՐԻ ԳԻՆԸ ԵՎ ՎՃԱՐՄԱՆ ԿԱՐԳԸ

3.1 Պայմանագրի գինը կազմում է **12,274,520 (տասներկու միլիոն երկու հարյուր յոթանասունչորս հազար հինգ հարյուր քսան)** ՀՀ դրամ, ներառյալ ԱԱՀ-ն: Պայմանագրի գինը ներառում է պայմանագրի կատարումն ապահովելու նպատակով Վաճառողի կողմից կատարվելիք բոլոր վճարները (ծախսերը), այդ թվում՝ հարկերը, տուրքերը, փոխադրման, ապահովագրման ծախսերը, պարգևավճարները և ակնկալվող շահույթը: Ապրանքի մատակարարման գինը կայուն է և Վաճառողն իրավունք չունի պահանջել ավելացնելու, իսկ Գնորդը նվազեցնելու այդ գինը:

3.2 Գնորդն իրեն մատակարարված ապրանքի դիմաց վճարում է ՀՀ դրամով անկանխիկ՝ դրամական միջոցները Վաճառողի հաշվարկային հաշվին փոխանցելու միջոցով: Դրամական միջոցների փոխանցումը կատարվում է հանձման-ընդունման արձանագրության հիման վրա՝ պայմանագրի վճարման ժամանակացույցով (հավելված N 2) նախատեսված չափերով և ամիսներին: Եթե արձանագրությունը կազմվում է տվյալ ամսվա 20-ից հետո և այդ ամսում վճարման ժամանակացույցով նախատեսված են ֆինանսական միջոցներ, ապա վճարումն իրականացվում է մինչև 30 աշխատանքային օրվա ընթացքում:

4. ԱՊՐԱՆՔԻ ՈՐԱԿԸ ԵՎ ԵՐԱՇԽԻՔԸ

4.1 Վաճառողը երաշխավորում է մատակարարված պպրանքի որակի համապատասխանությունը պետական ստանդարտի պահանջներին:

4.2 Հիմնական միջոց հանդիսացող ապրանքների համար երաշխիքային ժամկետ է սահմանվում Գնորդի կողմից ապրանքն ընդունվելու օրվան հաջորդող օրվանից հաշված 365 օրացուցային օրը: Եթե երաշխիքային ժամկետի ընթացքում ի հայտ են եկել մատակարարված ապրանքի թերություններ, ապա Վաճառողը պարտավոր է իր հաշվին, Գնորդի կողմից սահմանված ողջամիտ ժամկետում վերացնել թերությունները:

5. ԱՊՐԱՆՔԻ ՀԱՆՁՆՈՒՄԸ ԵՎ ԸՆԴՈՒՆՈՒՄԸ

5.1 Մատակարարված ապրանքն ընդունվում է Գնորդի և Վաճառողի միջև հանձնման-ընդունման արձանագրության ստորագրմամբ: Ապրանքը Գնորդին հանձնելու փաստը ֆիքսվում է Գնորդի և Վաճառողի միջև երկկողմ հաստատված փաստաթղթով՝ նշելով փաստաթղթի կազմման ամսաթիվը:

Մինչև պայմանագրով ապրանքի մատակարարման համար նախատեսված օրը ներառյալ Վաճառողը Գնորդին է տրամադրում իր կողմից ստորագրված՝ ապրանքը Գնորդին հանձնելու փաստը ֆիքսող փաստաթուղթը (հավելված N 3.1), իսկ էլեկտրոնային գնումների armeps համակարգի միջոցով (գործողության իրականացման ձեռնարկը տեղադրված է www.procurement.am հասցեով գործող կայքի «Էլեկտրոնային գնումներ» բաժնում)՝ նաև հանձնման-ընդունման արձանագրությունը (հավելված N 3): Ընդ որում Վաճառողը հանձնման-ընդունման արձանագրությունը չի կնքում, հաստատում է էլեկտրոնային ստորագրությամբ՝ լրացնելով միայն այն սյունակները, որոնք վերաբերում են իր տվյալներին (լրացման կարգը տեղադրված է www.procurement.am հասցեով գործող կայքի «Օրենսդրություն» բաժնի «Ֆինանսների նախարարի հրամաններ» ենթաբաժնում):

5.2 Եթե մատակարարված ապրանքը համապատասխանում է պայմանագրի պայմաններին, Գնորդը պայմանագրի 5.1 կետում նշված փաստաթղթերը ստանալու օրվան հաջորդող աշխատանքային օրվանից հաշված հինգ աշխատանքային օրվա ընթացքում ստորագրում և էլեկտրոնային գնումների armeps համակարգի միջոցով Վաճառողին է տրամադրում իր կողմից ստորագրված հանձնման-ընդունման արձանագրությունը և դրա ստորագրման համար հիմք հանդիսացած դրական եզրակացությունը:

5.3 Եթե մատակարարված ապրանքը կամ դրա մի մասը չի համապատասխանում պայմանագրի պայմաններին, ապա Գնորդը չի ստորագրում հանձնման-ընդունման արձանագրությունը և պայմանագրի 5.2 կետում նշված ժամկետում

էլեկտրոնային գնումների armeps համակարգի միջոցով Վաճառողին հետ է վերադարձնում հանձնման-ընդունման արձանագրությունը և դրա չստորագրման համար հիմք հանդիսացած բացասական եզրակացությունը: Սույն կետի կիրառման դեպքում Գնորդը ձեռնարկում է նման իրավիճակի համար պայմանագրով նախատեսված միջոցները և Վաճառողի նկատմամբ կիրառում է պայմանագրով նախատեսված պատասխանատվության միջոցներ:

5.4 Եթե պայմանագրի 5.2 կետով սահմանված ժամկետում Գնորդը չի ընդունում մատակարարված ապրանքը կամ չի մերժում դրա ընդունումը, ապա մատակարարված ապրանքը համարվում է ընդունված և պայմանագրի 5.2 կետով սահմանված վերջնաժամկետին հաջորդող աշխատանքային օրը Գնորդը էլեկտրոնային գնումների համակարգի միջոցով Վաճառողին է տրամադրում իր կողմից ստորագրված հանձնման-ընդունման արձանագրությունը:

6. ԿՈՂՄԵՐԻ ՊԱՏԱՍԽԱՆԱՏՎՈՒԹՅՈՒՆԸ

6.1 Վաճառողը պատասխանատվություն է կրում հանձնած ապրանքի որակի և պայմանագրով նախատեսված մատակարարման ժամկետների պահպանման համար:

6.2 Վաճառողի կողմից պայմանագրով նախատեսված ապրանքի մատակարարման ժամկետների խախտման դեպքում Վաճառողից յուրաքանչյուր ուշացված օրվա համար գանձվում է տույժ՝ մատակարարման ենթակա, սակայն չմատակարարված ապրանքի գնի 0,05 (զրո ամբողջ հինգ հարյուրերորդական) տոկոսի չափով:

6.3 Պայմանագրի 1.1 կետում նշված տեխնիկական բնութագրին չհամապատասխանող ապրանք մատակարարելու յուրաքանչյուր դեպքում Վաճառողից գանձվում է տուգանք՝ պայմանագրի գնի 0,5 (զրո ամբողջ հինգ տասնորդական) տոկոսի չափով:

6.4 Պայմանագրի 6.2 և 6.3 կետերով նախատեսված տույժը և տուգանքը հաշվարկվում և հաշվանցվում են Վաճառողին վճարման ենթակա գումարների հետ:

6.5 Գնորդի կողմից պայմանագրի 3.3 կետով նախատեսված ժամկետի խախտման համար Գնորդի նկատմամբ յուրաքանչյուր ուշացված օրվա համար հաշվարկվում է տույժ՝ վճարման ենթակա, սակայն չվճարված գումարի 0,05 (զրո ամբողջ հինգ հարյուրերորդական) տոկոսի չափով:

6.6 Պայմանագրով չնախատեսված դեպքերում կողմերն իրենց պարտավորությունները չկատարելու կամ ոչ պատշաճ կատարելու համար պատասխանատվություն են կրում ՀՀ օրենսդրությամբ սահմանված կարգով:

6.7 Տույժերի և (կամ) տուգանքի վճարումը Կողմերին չի ազատում իրենց պայմանագրային պարտվորությունները լրիվ կատարելուց:

7. ԱՆՀԱՂԹԱՀԱՐԵԼԻ ՈՒԺԻ ԱԶԴԵՑՈՒԹՅՈՒՆԸ (ՖՈՐՍ-ՄԱԺՈՐ)

Պայմանագրով պարտավորություններն ամբողջությամբ կամ մասնակիորեն չկատարելու համար կողմերն ազատվում են պատասխանատվությունից, եթե դա եղել է անհաղթահարելի ուժի ազդեցության հետևանքով, որը ծագել է սույն պայմանագիրը կնքելուց հետո, և որը կողմերը չէին կարող կանխատեսել կամ կանխարգելել: Այդպիսի իրավիճակներ են երկրաշարժը, ջրհեղեղը, հրդեհը, պատերազմը, ռազմական և արտակարգ դրություն հայտարարելը, քաղաքական հուզումները, գործադուլները, հաղորդակցության միջոցների աշխատանքի դադարեցումը, պետական մարմինների ակտերը և այլն, որոնք անհնարին են դարձնում սույն պայմանագրով պարտավորությունների կատարումը: Եթե արտակարգ ուժի ազդեցությունը շարունակվում է 3 (երեք) ամսից ավելի, ապա կողմերից յուրաքանչյուրն իրավունք ունի լուծել պայմանագիրը՝ այդ մասին նախապես տեղյակ պահելով մյուս կողմին:

8. ԱՅԼ ՊԱՅՄԱՆՆԵՐ

8.1 Պայմանագիրն ուժի մեջ է մտնում Կողմերի ստորագրման պահից և գործում է մինչև կողմերի՝ պայմանագրով ստանձնած պարտավորությունների ողջ ծավալով կատարումը: Պայմանագրով նախատեսված կողմերի իրավունքների և պարտականությունների կատարման պայման է հանդիսանում պայմանագիրը ՀՀ ֆինանսների նախարարության կողմից հաշվառված լինելու հանգամանքը:

8.2 Պայմանագրից ծագած՝ կողմի վճարային պարտավորությունը չի կարող դադարել այլ պայմանագրից ծագած՝ հակընդդեմ պարտավորության հաշվանցով, առանց կողմերի գրավոր և կնիքով հաստատված համաձայնության: Պայմանագրից ծագած պահանջի իրավունքը չի կարող փոխանցվել այլ անձի, առանց պարտապան կողմի գրավոր համաձայնության:

8.3 Այն դեպքում, երբ օրենքով նախատեսված կարգով օրենքի պահանջների կատարման նկատմամբ հսկողության կամ վերահսկողության կամ բողոքների քննության արդյունքում արձանագրվում է, որ պայմանագիրը կնքելու նատակով կազմակերպված գնման գործընթացում, մինչև պայմանագրի կնքումը, Վաճառողը ներկայացրել է կեղծ փաստաթղթեր (տեղեկություններ և տվյալներ), կամ վերջինիս ընտրված մասնակից ճանաչելու մասին որոշումը չի համապատասխանում Հայաստանի Հանրապետության օրենսդրությանը, ապա այդ հիմքերն ի հայտ գալուց հետո Գնորդը իրավունք ունի միակողմանիորեն լուծելու պայմանագիրը, եթե արձանագրված խախտումները մինչև պայմանագրի կնքումը հայտնի լինելու դեպքում գնումների մասին Հայաստանի Հանրապետության օրենսդրության համաձայն հիմք կհանդիսանային պայմանագիրը չկնքելու համար: Ընդ որում, Գնորդը չի կրում պայմանագրի միակողմանի լուծման հետևանքով Վաճառողի համար առաջացող վնասների կամ բաց թողնված օգուտի ռիսկը, իսկ վերջինս պարտավոր է Հայաստանի Հանրապետության օրենքով սահմանված կարգով փոխհատուցել իր մեղքով Գնորդի կրած վնասներն այն ծավալով, որի մասով պայմանագիրը լուծվել է:

8.4 Պայմանագրի հետ կապված վեճերը ենթակա են քննության Հայաստանի Հանրապետության դատարաններում:

8.5 Պայմանագրում փոփոխություններ և լրացումներ կարող են կատարվել միայն Կողմերի փոխադարձ համաձայնությամբ՝ համաձայնագիր կնքելու միջոցով, որը կհանդիսանա պայմանագրի անբաժանելի մասը:

Արգելվում է պայմանագրում, իսկ եթե պայմանագրի գինը գործոնային է, ապա նաև այդ պայմանագրին կից հաջորդող յուրաքանչյուր տարիներին կնքված համաձայնագրում կատարել այնպիսի փոփոխություններ, որոնք հանգեցնում են գնվող ապրանքի ծավալների կամ ձեռք բերվող ապրանքի միավորի գնի կամ պայմանագրի գնի արհեստական փոփոխման:

Պայմանագրի կողմերից անկախ գործոնների ազդեցությամբ պայմանագրի փոփոխման յուրաքանչյուր դեպք սահմանում է Հայաստանի Հանրապետության կառավարությունը:

8.6 Ապրանքի մատակարարման ժամկետը կարող է երկարաձգվել մինչև պայմանագրով այդ ժամկետը լրանալը՝ Վաճառողի առաջարկության առկայության դեպքում, պայմանով, որ Գնորդի մոտ չի վերացել ապրանքի օգտագործման պահանջը: Ընդ որում սույն կետով սահմանված դեպքում ապրանքի մատակարարման ժամկետը կարող է երկարաձգվել մեկ անգամ մինչև 30 օրացուցային օրով, բայց ոչ ավել քան պայմանագրով սահմանված ժամկետն է:

8.7 Պայմանագրի պատշաճ կատարման պայմաններում կողմերի (Վաճառող կամ Գնորդ) օգուտները (խնայողություններ) կամ կրած վնասները տվյալ կողմի օգուտը կամ կրած վնասն են:

Պայմանագրի կողմերի՝ երրորդ անձանց նկատմամբ պարտավորությունները՝ ներառյալ պայմանագրի կատարման շրջանակում Վաճառողի կնքած այլ գործարքները և դրանցից բխող պարտավորությունները, դուրս են պայմանագրի կարգավորման դաշտից և չեն կարող ազդել պայմանագրի կատարման արդյունքն ընդունելու վրա: Այդ գործարքների և դրանցից բխող պարտավորությունների կատարման հետ կապված հարաբերությունները կարգավորվում են այդ գործարքների հետ կապված հարաբերությունները կարգավորող նորմերով, և դրանց համար պատասխանատու է Վաճառողը:

8.8 Պայմանագիրը չի կարող փոփոխվել կողմերի պարտավորությունների մասնակի չկատարման հետևանքով կամ ամբողջությամբ լուծվել կողմերի փոխադարձ համաձայնությամբ՝ բացառությամբ՝ Հայաստանի Հանրապետության օրենսդրությամբ սահմանված կարգով ապրանքի մատակարարման համար անհրաժեշտ ֆինանսական հատկացումների նվազեցման դեպքերի: Ընդ որում, պայմանագրի կողմերի՝ պարտավորությունների մասնակի չկատարման կամ ամբողջությամբ լուծման կողմերի փոխադարձ համաձայնությունն անհրաժեշտ է ձեռք բերել նախքան Հայաստանի Հանրապետության օրենսդրությամբ սահմանված կարգով ապրանքի մատակարարման համար անհրաժեշտ ֆինանսական հատկացումների նվազեցումը:

8.9 Վաճառողի կողմից ստանձնած պարտավորությունները չկատարելու կամ ոչ պատշաճ կատարելու հիմքով պայմանագիրն ամբողջությամբ կամ մասնակի միակողմանի լուծելու մասին ծանուցումը Գնորդը հրապարակում է www.procurement.am հասցեով գործող ինտերնետային կայքի «Պայմանագրերը միակողմանի լուծելու մասին ծանուցումներ» բաժնում՝ նշելով հրապարակման ամսաթիվը: Վաճառողը, պայմանագիրը միակողմանի լուծելու վերաբերյալ, համարվում է պատշաճ ծանուցված՝ ծանուցումը, սույն կետով սահմանված հրապարակվելուն հաջորդող օրվանից:

8.10 Պայմանագրի կապակցությամբ ծագած վեճերը լուծվում են բանակցությունների միջոցով: Համաձայնություն ձեռք չբերելու դեպքում վեճերը լուծվում են դատական կարգով:

8.11 Պայմանագիրը կազմված է 22 էջից, կնքվում է երկու օրինակից, որոնք ունեն հավասարազոր իրավաբանական ուժ, յուրաքանչյուր կողմին տրվում է մեկական օրինակ: Պայմանագրի N 1, N 2, N 3, N 3.1 հավելվածները և էսքիզները համարվում են պայմանագրի անբաժանելի մասը:

8.12 Պայմանագրի հետ կապված հարաբերությունների նկատմամբ կիրառվում է Հայաստանի Հանրապետության իրավունքը:

8.13 Սույն պայմանագով նախատեսված՝ Գնորդի իրավունքներն ու պարտականություններն իրականացնում է ՀՀ ՊՆ նյութատեխնիկական ապահովման դեպարտամենտը, իսկ պատասխանատու ստորաբաժանում է հանդիսանում ՀՀ ՊՆ ԿՇ և ԶԲ վարչությունը:

9. Կողմերի հասցեները, բանկային վավերապայմանները և ստորագրությունները

ԳՆՈՐԴ

ՀՀ պաշտպանության նախարարություն
ք. Երևան Բագրևանդի 5
ՀՀ ՖՆ աշխատակազմի գործառնական վարչություն
Հ/Հ 900011117034
ՀՎՀՀ 02522157
ՀՀ պաշտպանության նախարարության
ՆՏԱ դեպարտամենտի պետի ՊԺԿ

Կ. ԿԱՐԱՊԵՏՅԱՆ

ՎԱՃԱՌՈՂ

«Ֆոտոն» ՍՊԸ
ԱՀ, ք. Ստեփանակերտ, Վ. Սարգսյան փ. 14շ, 21 բն
«ՎՏԲ-Հայաստան բանկ» ՓԲԸ
Հ/Հ 16044050085000
ՀՎՀՀ 90036001
տնօրեն

Ե. ՊԵՏՐՈՍՅԱՆ

Հավելված N 1
N ԳՀԱՊՁԲ-10/16-7 պայմանագրի

ՏԵԽՆԻԿԱԿԱՆ ԲՆՈՒԹԱԳԻՐ

Հ/հ	Գնման ենթակա ապրանքների անվանումը	Չափերը սմ (ԵxLxԲ)	Բնութագրող հիմնական հատկանիշները
1	Աթոռ՝ կիսափափուկ, կահույքի /էսքիզ 3/	39-42x41-44x 96-98(43-45)	Աշխատանքային հաճարի փայտից աթոռ, կիսափափուկ: Կարկասը՝ հաճարի փայտից, լաքապատ: Աթոռի ետնամասը՝ համապատասխան կորության: Ոտքերի հաստությունը՝ 4x3 սմ, ոտքերն իրար կապող գոտիներինը՝ 3x2 սմ: Նստատեղը՝ 10 մմ ֆաներա, 4 սմ բարձր խտության սպունգ և սինթետիկ ամուր կտոր: Կտորը՝ գոբելեն, գույնը՝ ըստ պահանջի: Նստատեղի կողային և դիմային մասերը կարկասից պետք է դուրս լինեն առնվազը 1,5 սմ: Տեսքը և մնացած չափերը՝ համաձայն էսքիզի: Արտադրող՝ «Ֆոտոն» ՍՊԸ, Ծագման երկիր՝ ՀՀ:
2	Աթոռակ՝ զինվորական /էսքիզ 6/	36x36x45	Կարկասը՝ հաճարի փայտից: Նստատեղը՝ 10 մմ ֆաներա, եզրերը (անկյունները)՝ կլորացված: Նստատեղը կարկասին է ամրացվում պտուտակներով, որոնց գլխամասերը ներանցվում են (зенковка) ֆաներայի մեջ: Նստատեղը (անհրաժեշտության դեպքում՝ նաև փայտե դետալները) մածիկապատվում են, հղկվում, որից հետո աթոռակը ներկվում է մոխրագույն նիտրոէմալով՝ ողորկ և միատոն մակերևույթ ստանալու համար: Տեսքը և մնացած չափերը՝ համաձայն էսքիզի: Արտադրող՝ «Ֆոտոն» ՍՊԸ, Ծագման երկիր՝ ՀՀ:
3	Աթոռակ՝ լամինատե նստատեղով /էսքիզ 7/	36x36x46	Կարկասը՝ հաճարի փայտից: Նստատեղը՝ լամինացված ԴՍՊ 18 մմ հաստության՝ հաճարի գույնի, եզրապատված համահունչ գույնի պլաստիկ PVC եզրաժապավենով: Նստատեղը կարկասին է ամրացվում պլաստմասե անկյունակներով: Կարկասը ներկվում է կրեմագույն նիտրոէմալով: Տեսքը և մնացած չափերը՝ համաձայն էսքիզի: Արտադրող՝ «Ֆոտոն» ՍՊԸ, Ծագման երկիր՝ ՀՀ:
4	Աթոռակ՝ կոշկակարի /էսքիզ 8/	35x35x35	Կարկասը հաճարի փայտից: Նստատեղը՝ սինթետիկ ամուր գործվածքե գոտի՝ 4-5 սմ լայնությամբ: Կարկասը ներկվում է շականակագույն նիտրոէմալով: Տեսքը և մնացած չափերը՝ համաձայն էսքիզի: Արտադրող՝ «Ֆոտոն» ՍՊԸ, Ծագման երկիր՝ ՀՀ:
5	Լրագրասեղան /էսքիզ 17/	110x60x55	Լամինացված ԴՍՊ 18 մմ հաստության՝ հաճարի գույնի: Երևացող մասերին փակցվում է համահունչ գույնի պլաստիկ PVC եզրաժապավեն: Անհրաժեշտ պարագաներ՝ 5 մմ հաստության պլաստմասե տակդիրներ (ոտքեր), պտուտակ, ինքնասոսնձվող խցափակումներ: Սեղանի երեսը կողային նիստերին է ամրացվում պլաստմասե անկյունակների միջոցով՝ յուրաքանչյուր կողմում՝ 3-ական անկյունակի կիրառմամբ: Դարակը նույնպես կողային նիստերին է ամրացվում պլաստմասե անկյունակների միջոցով՝ յուրաքանչյուր կողմում՝ 2-ական անկյունակի կիրառմամբ (անկյունակների յուրաքանչյուր կողմում՝ 2-ական անցք): Տեսքը և մնացած չափերը՝ համաձայն էսքիզի: Արտադրող՝ «Ֆոտոն» ՍՊԸ, Ծագման երկիր՝ ՀՀ:
6	Գրապահարաններ (Գրապահարան ապակյա դռներով) /էսքիզ 21/	80x40x210	Պատրաստվում է 2 կտորից՝ 18 մմ հաստության հաճարի գույնի լամինացված ԴՍՊ-ից, իսկ ետնամասը՝ նույն գույնի լամինացված ԴՎՊ-ից: Գրապահարանի 2 կտորների վերին և ներքին հորիզոնական նիստերի դիմային մասերին ամրացվում է 1019 պրոֆիլ (ընդհանուր՝ 4 տեղ): Մնացած երևացող մասերին փակցվում է համահունչ գույնի պլաստիկ PVC եզրաժապավեն: Գրապահարանի վերին մասի դռները ապակուց՝ մագնիսային փականներով, իսկ ներքևի մասի դռները՝ ներքին փականով: Անհրաժեշտ պարագաներ՝ համահունչ գույնի մետաղյա բռնակներ, 5 մմ հաստության պլաստմասե տակդիրներ (ոտքեր), դարակակալներ, ծխնի, պտուտակ, ինքնասոսնձվող խցափակումներ: Ապակյա դռների հատվածում նախատեսել 3 դարակ (4 խորշ), իսկ փակ մասում՝ 1 դարակ (2 խորշ): Ապակյա դռների հատվածի ներքևի դարակի (խորշի) բարձրությունը նախատեսել 37 սմ, իսկ մնացած 3 խորշերը՝ հավասարաչափ: Տեսքը և մնացած չափերը՝ համաձայն էսքիզի: Արտադրող՝ «Ֆոտոն» ՍՊԸ, Ծագման երկիր՝ ՀՀ:
7	Դարակներով պահարաններ (Պահարան վաշտի ունեցվածքի անտրեսոլով, եռադուռ 1.35x2.5) /էսքիզ 26/	135x55x250	Պատրաստվում է 2 կտորից (պահարան և անտրեսոլ), 18 մմ հաստության հաճարի գույնի լամինացված ԴՍՊ-ից: Երևացող մասերին փակցվում է համահունչ գույնի պլաստիկ PVC եզրաժապավեն: Ետնամասը՝ հաճարի գույնի լամինացված ԴՎՊ: Դռների բաժանումն ըստ լայնության՝ հավասարաչափ: Դարակների բաժանումը՝ նույնպես հավասարաչափ: Դարակների դիմային մասը կողային նիստերի դիմային մասի հետ պետք է գտնվի նույն հարթության վրա: Անհրաժեշտ պարագաներ՝ համահունչ գույնի պլաստմասե բռնակներ, 5 մմ հաստության պլաստմասե տակդիրներ (ոտքեր), ծխնի, պտուտակ, դարակակալներ, ինքնասոսնձվող խցափակումներ: Տեսքը և մնացած չափերը՝ համաձայն էսքիզի: Արտադրող՝ «Ֆոտոն» ՍՊԸ, Ծագման երկիր՝ ՀՀ:
8	Դարակներով պահարաններ (Պահարան վաշտի ունեցվածքի անտրեսոլով, եռադուռ 1.5x2.5) /էսքիզ 27/	150x55x250	Պատրաստվում է 2 կտորից (պահարան և անտրեսոլ), 18 մմ հաստության հաճարի գույնի լամինացված ԴՍՊ-ից: Երևացող մասերին փակցվում է համահունչ գույնի պլաստիկ PVC եզրաժապավեն: Ետնամասը՝ հաճարի գույնի լամինացված ԴՎՊ: Դռների բաժանումն ըստ լայնության՝ հավասարաչափ: Դարակների բաժանումը՝ նույնպես հավասարաչափ: Դարակների դիմային մասը կողային նիստերի դիմային մասի հետ պետք է գտնվի նույն հարթության վրա: Անհրաժեշտ պարագաներ՝ համահունչ գույնի պլաստմասե բռնակներ, 5 մմ հաստության պլաստմասե տակդիրներ (ոտքեր), ծխնի, պտուտակ, դարակակալներ, ինքնասոսնձվող խցափակումներ, 25 մմ արտաքին տրամագծով նիկելապատ ձողեր՝ ամրացման պարագայով: Տեսքը և մնացած չափերը՝ համաձայն էսքիզի: Արտադրող՝ «Ֆոտոն» ՍՊԸ, Ծագման երկիր՝ ՀՀ:

9	Ննջասենյակի կահույք(կողապահարան զինվորական 2 հարկանի)/էսքիզ 29/	45x43x112	Կարկասը պատրաստվում է հաճարի փայտից: Կողապահարանի երեսը պատրաստվում է 12 մմ հաստության ֆաներայից, որի եզրերը կլորացվում են: Երեսը կարկասին է ամրացվում մեխերով կամ պտուտակներով, որոնց գլխամասերը ներանցվում են (зенковка) ֆաներայի մեջ և մածիկապատվում: Կողային նիստերը, ետնամասը, դուռը և մնացած հատվածները երեսապատվում են 4 մմ հաստության ֆաներայով: Շարժական դարակների երեսները պատրաստվում են 2 սմ հաստության տախտակից, իսկ կողային և ետնի մասերը՝ 1 սմ հաստության տախտակից: Դռան շրջանակը պատրաստվում է 2x4 սմ տախտակից: Կողապահարանը մածիկապատվում է, հղկվում և ներկվում մոխրագույն նիտրոէմալով՝ ողորկ և միատոն մակերևույթ ստանալու համար: Տեսքը և մնացած չափերը՝ համաձայն էսքիզի: Արտադրող՝ «Ֆոտոն» ՍՊԸ, Ծագման երկիր՝ ՀՀ:
10	Ննջասենյակի կահույք (Կողապահարան օրապահի տակդիրով, վահանակով) /էսքիզ 31/	120(56)x50(42) x100(10)	Կողապահարանը, տակդիրը և վահանակը (65x215 չափերով)՝ հաճարի գույնի 18 մմ հաստության լամինացված ԴՍՊ-ից: Երևացող մասերին փակցվում է համահունչ գույնի պլաստիկ PVC եզրաժապավեն: Տակդիրի ազատ մակերեսը, որի վրա կանգնում է օրապահը, երեսապատվում է 0,5 մմ հաստության ցինկապատ թիթեղով: Անհրաժեշտ պարագաներ՝ համահունչ գույնի պլաստմասե բռնակներ, 5 մմ հաստության պլաստմասե տակդիրներ (ոտքեր), ինքնասոսնձվող խցափակումներ, 4 լրակազմ պլաստմասե չիվի և պտուտակ: Տեսքը և մնացած չափերը՝ համաձայն էսքիզի: Արտադրող՝ «Ֆոտոն» ՍՊԸ, Ծագման երկիր՝ ՀՀ:
11	Հյուրասենյակի կահույք (Տակդիր ռադիոսարքավորումների) /էսքիզ 36/	70x50x65	Լամինացված ԴՍՊ 18 մմ հաստության՝ հաճարի գույնի: Երևացող մասերին փակցվում է համահունչ գույնի պլաստիկ PVC եզրաժապավեն: Դռների դարակների բաժանումը՝ հավասարաչափ: Տակդիրի կողային նիստերը իրար հետ պետք է կապակցվեն երկու լրացուցիչ լամինատե գոտիներով՝ 5-7 սմ լայնության, որոնց վրա կամրացվի տակդիրի երեսը: Երեսին ամրացվում է պտտվող սկավառակ, որի վրա դրվում է երկրորդ երեսը: Անհրաժեշտ պարագաներ՝ համահունչ գույնի պլաստմասե բռնակներ, 5 մմ հաստության պլաստմասե տակդիրներ (ոտքեր), դարակակալներ, ծխնի, պտուտակ, ինքնասոսնձվող խցափակումներ: Տեսքը և մնացած չափերը՝ համաձայն էսքիզի: Արտադրող՝ «Ֆոտոն» ՍՊԸ, Ծագման երկիր՝ ՀՀ:
12	Ամբիոն (Ամբիոն կանգնովի) /էսքիզ 39/	40x40x115	Լամինացված ԴՍՊ 18 մմ հաստության՝ հաճարի գույնի: Բոլոր երևացող կողմերից երեսապատվում համահունչ գույնի եզրաժապավենով: Անհրաժեշտ պարագաներ՝ ինքնասոսնձվող խցափակումներ, պտուտակ: Տեսքը և մնացած չափերը՝ համաձայն էսքիզի: Արտադրող՝ «Ֆոտոն» ՍՊԸ, Ծագման երկիր՝ ՀՀ:

Ծանոթություն.

1. Ապրանքները պետք է լինեն նոր և չօգտագործված:
2. Գնման ենթակա ապրանքները համարվում են հիմնական միջոցներ և հանձնման-ընդունման արձանագրության ստորագրման օրվանից սկսած պետք է սահմանված լինի 1(մեկ) տարվա երաշխիքային սպասարկում:
3. Գնման ենթակա ապրանքների որակի սերտիֆիկատի կամ գործարանային փաթեթավորումը կիրառելի չէ:
4. Ապրանքները պետք է մատակարարվեն ՀՀ ՊՆ ԿՇ և ԶԲՎ կենտրոնական պահեստ՝ քաղաք Երևան, Արշակունյաց 135 հասցեով:

ԳՆՈՐԴ

ՀՀ պաշտպանության նախարարություն
ՀՀ պաշտպանության նախարարության
ՆՏԱ դեպարտամենտի պետի ՊԺԿ

ՎԱՃԱՌՈՂ

«Ֆոտոն» ՍՊԸ
տնօրեն

ԳՆՄԱՆ ԺԱՄԱՆԱԿԱՑՈՒՅՑ

ՀՀ դրամ

Հ/Հ	Ապրանքի անվանում	Չ/Մ	Քանակ	Միավորի գինը /դրամ/	Ընդհանուր գումար /դրամ/	Մատակարարման ենթակա քանակներն՝ ըստ 2018թ. համապատասխան եռամսյակների	
						2-րդ եռամսյակ	3-րդ եռամսյակ
1	Աթոռ՝ կիսափափուկ, կահույքի	հատ	400	5,928	2,371,200	200	200
2	Աթոռակ՝ զինվորական	հատ	1100	2,468	2,714,800	550	550
3	Աթոռակ՝ լամինատե նստատեղով	հատ	250	2,559	639,750	125	125
4	Աթոռակ՝ կոշկակարի	հատ	10	2,927	29,270	5	5
5	Լրագրասեղան	հատ	30	7,654	229,620	15	15
6	Գրապահարաններ (Գրապահարան ապակյա դռներով)	հատ	20	31,697	633,940	10	10
7	Դարակներով պահարաններ (Պահարան վաշտի ունեցվածքի անտրեսոլով, եռադուռ 1.35x2.5)	հատ	10	47,457	474,570	5	5
8	Դարակներով պահարաններ (Պահարան վաշտի ունեցվածքի անտրեսոլով, եռադուռ 1.5x2.5)	հատ	10	47,523	475,230	5	5
9	Ննջասենյակի կահույք (Կողապահարան զինվորական 2 հարկանի)	հատ	150	18,080	2,712,000	75	75
10	Ննջասենյակի կահույք (Կողապահարան օրապահի տակդիրով, վահանակով)	հատ	30	22,312	669,360	15	15
11	Հյուրասենյակի կահույք (Տակդիր ռադիոսարքավորումների)	հատ	100	12,354	1,235,400	50	50
12	Ամբիոն (Ամբիոն կանգնովի)	հատ	10	8,938	89,380	5	5
	Ընդամենը				12,274,520		

ԳՆՈՐԴ

ՀՀ պաշտպանության նախարարություն
ՀՀ պաշտպանության նախարարության
ՆՏԱ դեպարտամենտի պետի ՊԺԿ

ԿԱՐԱՊԵՏՅԱՆ

ՎԱՃԱՌՈՂ

«Ֆոտոն» ՍՊԸ
տնօրեն

Ն. ՊԵՏՐՈՍՅԱՆ

Հավելված N 2
N ԳՀԱՊՁԲ-10/16-7 պայմանագրի

ՎՃԱՐՄԱՆ ԺԱՄԱՆԱԿԱՑՈՒՅՑ*

Հ/հ	Ապրանքի անվանում	CPV կոդ	Նախատեսվում է ֆինանսավորել 2018թ., այդ թվում՝						
			հունիս	հուլիս	Օգոստոս	Սեպտեմբեր	Հոկտեմբեր	Նոյեմբեր	Դեկտեմբեր, բայց ոչ ուշ, քան 25.12.18թ
1	Աթոռ՝ կիսափափուկ, կահույքի	39111160/1/10/2	1185600	2371200	2371200	2371200	2371200	2371200	2371200
2	Աթոռակ՝ զինվորական	39111270/1/10/2	1357400	2714800	2714800	2714800	2714800	2714800	2714800
3	Աթոռակ՝ լամինատե նստատեղով	39111280/1/10/2	319875	639750	639750	639750	639750	639750	639750
4	Աթոռակ՝ կոշկակարի	39111300/1/10/2	14635	29270	29270	29270	29270	29270	29270
5	Լրագրասեղան	39121400/1/10/2	114810	229620	229620	229620	229620	229620	229620
6	Գրապահարաններ (Գրապահարան ապակյա դռներով)	39121520/2/10/2	316970	633940	633940	633940	633940	633940	633940
7	Դարակներով պահարաններ (Պահարան վաշտի ունեցվածքի անտրեսոլով, եռադուռ 1.35x2.5)	39141120/3/10/2	237285	474570	474570	474570	474570	474570	474570
8	Դարակներով պահարաններ (Պահարան վաշտի ունեցվածքի անտրեսոլով, եռադուռ 1.5x2.5)	39141120/4/10/2	237615	475230	475230	475230	475230	475230	475230
9	Ննջասենյակի կահույք (Կողապահարան զինվորական 2 հարկանի)	39141170/2/10/2	1356000	2712000	2712000	2712000	2712000	2712000	2712000
10	Ննջասենյակի կահույք (Կողապահարան օրապահի տակդիրով, վահանակով)	39141170/4/10/2	334680	669360	669360	669360	669360	669360	669360
11	Հյուրասենյակի կահույք (Տակդիր ռադիոսարքավորումների)	39141340/2/10/2	617700	1235400	1235400	1235400	1235400	1235400	1235400
12	Ամբիոն (Ամբիոն կանգնովի)	39292600/1/10/2	44690	89380	89380	89380	89380	89380	89380
	Ընդամենը		6137260	12274520	12274520	12274520	12274520	12274520	12274520

* Վճարման ենթակա գումարները ներկայացված են աճողական կարգով:

ԳՆՈՐԴ
ՀՀ պաշտպանության նախարարություն
ՀՀ պաշտպանության նախարարության
ՆՏԱ դեպարտամենտի պետի ՊԺԿ

Գ. ԱՄԻՐԽԱՆՅԱՆ

ՎԱՃԱՌՈՂ
«Ֆոտոն» ՍՊԸ
տնօրեն

Ն. ՊԵՏՐՈՍՅԱՆ

Հավելված N 3
N ԳՀԱՊՁԲ-10/16-7 պայմանագրի

Պայմանագրի կողմ	Պատվիրատու
_____	_____
_____	_____
գտնվելու վայրը _____	գտնվելու վայրը _____
հհ _____	հհ_____
_____	_____
հվհհ _____	հվհհ_____

ԱՐՁԱՆԱԳՐՈՒԹՅՈՒՆ N
ՊԱՅՄԱՆԱԳՐԻ ԿԱՄ ԴՐԱ ՄԻ ՄԱՍԻ ԿԱՏԱՐՄԱՆ ԱՐԴՅՈՒՆՔՆԵՐԻ ՀԱՆՁՆՄԱՆ-ԸՆԴՈՒՆՄԱՆ

« » « » 20 թ.

Պայմանագրի /այսուհետ՝ Պայմանագիր/ անվանումը՝ _____
Պայմանագրի կնքման ամսաթիվը՝ «____» «_____» 20 թ.
Պայմանագրի համարը՝ _____
Պատվիրատուն՝ ի դեմս _____ և
Պայմանագրի կողմը՝ ի դեմս_____, հիմք ընդունելով Պայմանագրի կատարման վերաբերյալ «____» «_____» 20 թ. կազմված՝ գնման հայտը նախագծած ներկայացուցչի N եզրակացությունն այն մասին, որ Պայմանագրով նախատեսված՝ ստորև նշված մատակարարումները համապատասխանում են Պայմանագրով ամրագրված տեխնիկական բնութագրերին և գնման ժամանակացույցին՝ կազմեցին սույն արձանագրությունը հետևյալի մասին.

Պայմանագրի շրջանակներում Պայմանագրի կողմը մատակարարել է հետևյալ ապրանքները՝

N	Մատակարարված ապրանքների							
	անվանումը	տեխնիկական բնութագրի համառոտ շարադրանքը	քանակական ցուցանիշը		կատարման ժամկետը		Վճարման ենթակա գումարը /հազար դրամ/	Վճարման ժամկետը /ըստ վճարման ժամանակացույցի/
			ըստ պայմանագրով հաստատված գնման ժամանակացույցի	փաստացի	ըստ պայմանագրով հաստատված գնման ժամանակացույցի	փաստացի		

Վերոհիշյալ մատակարարումների կատարման վերաբերյալ բոլոր հաշիվ-ապրանքագրերը հանդիսանում են սույն արձանագրության բաղկացուցիչ մասը և կցվում են:

Ապրանքը հանձնեց	Ապրանքն ընդունեց
_____	_____
ստորագրություն	ստորագրություն
_____	_____
ազգանուն, անուն	ազգանուն, անուն
Կ.Տ.	Կ.Տ.

Հավելված N 3.1
N ԳՀԱՊՁԲ-10/16-7 պայմանագրի

ԱԿՏ N _____
պայմանագրի արդյունքը Գնորդին հանձնելու փաստը ֆիքսելու վերաբերյալ

Սույնով արձանագրվում է, որ _____-ի (այսուհետ՝ Գնորդ) և _____
Գնորդի անվանումը Վաճառողի անվանումը
(այսուհետ՝ Վաճառող) միջև 20 թ. _____ -ին կնքված N _____
պայմանագրի կնքման ամսաթիվը պայմանագրի համարը
պայմանագրի շրջանակներում Վաճառողը 20 թ. _____-ին հանձնման-ընդունման նպատակով Գնորդին հանձնեց ստորև նշված ապրանքները.

Ապրանքի		
անվանումը	չափման միավորը	քանակը (փաստացի)

Սույն ակտը կազմված է 2 օրինակից, յուրաքանչյուր կողմին տրամադրվում է մեկական օրինակ:

ԿՈՂՄԵՐԸ

Հանձնեց

_____
ազգանուն, անուն

_____
Ստորագրություն

Ընդունեց
հայտը նախագծած ներկայացուցիչ՝

_____
ազգանուն, անուն

_____
ստորագրություն

Ամբիոն կանգնովի

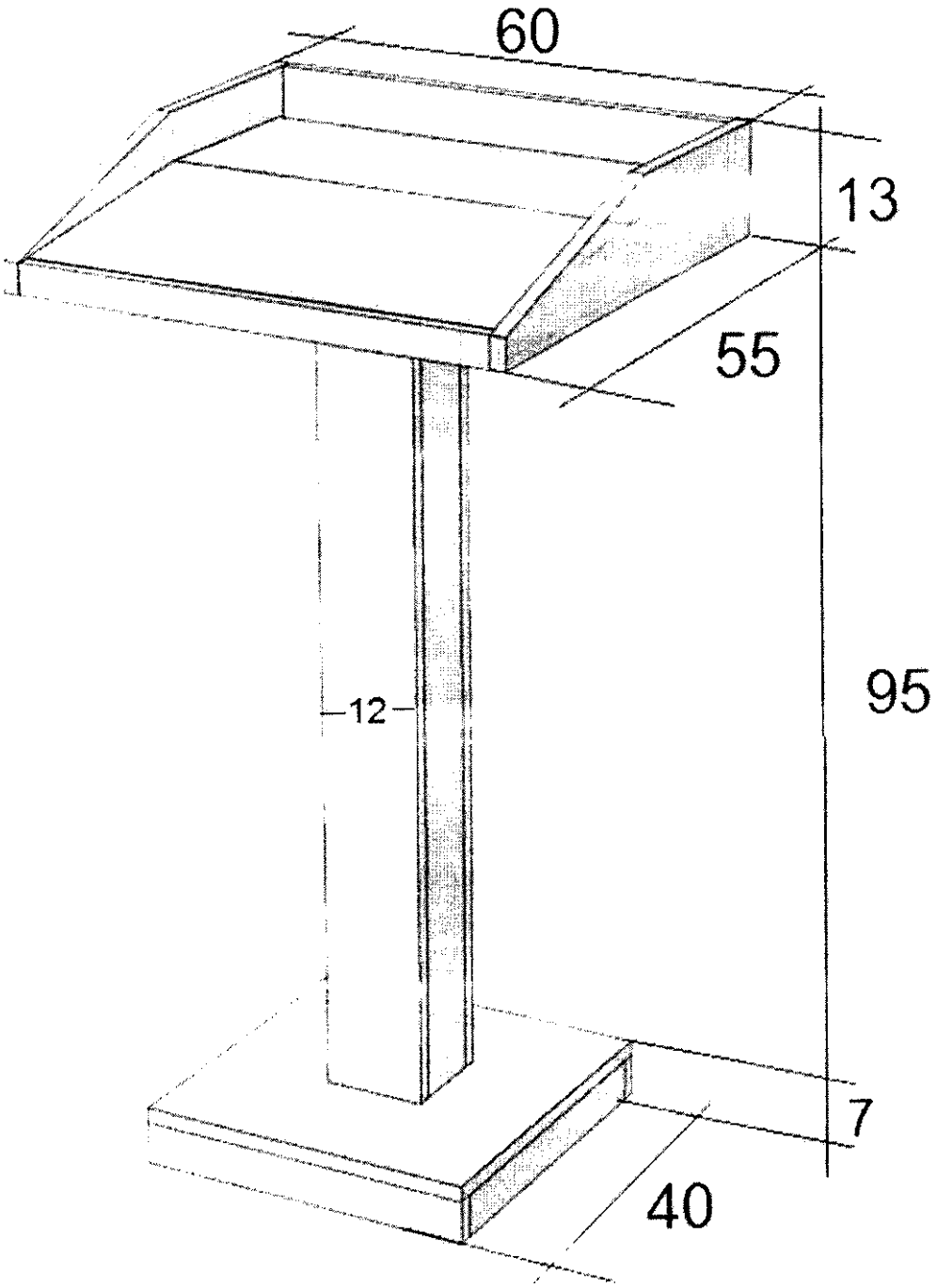

"ՖՈՏՈՆ"
"ФОТОН"
"FOTON"
99036001

Աթոռ կիսափափուկ կահույքի

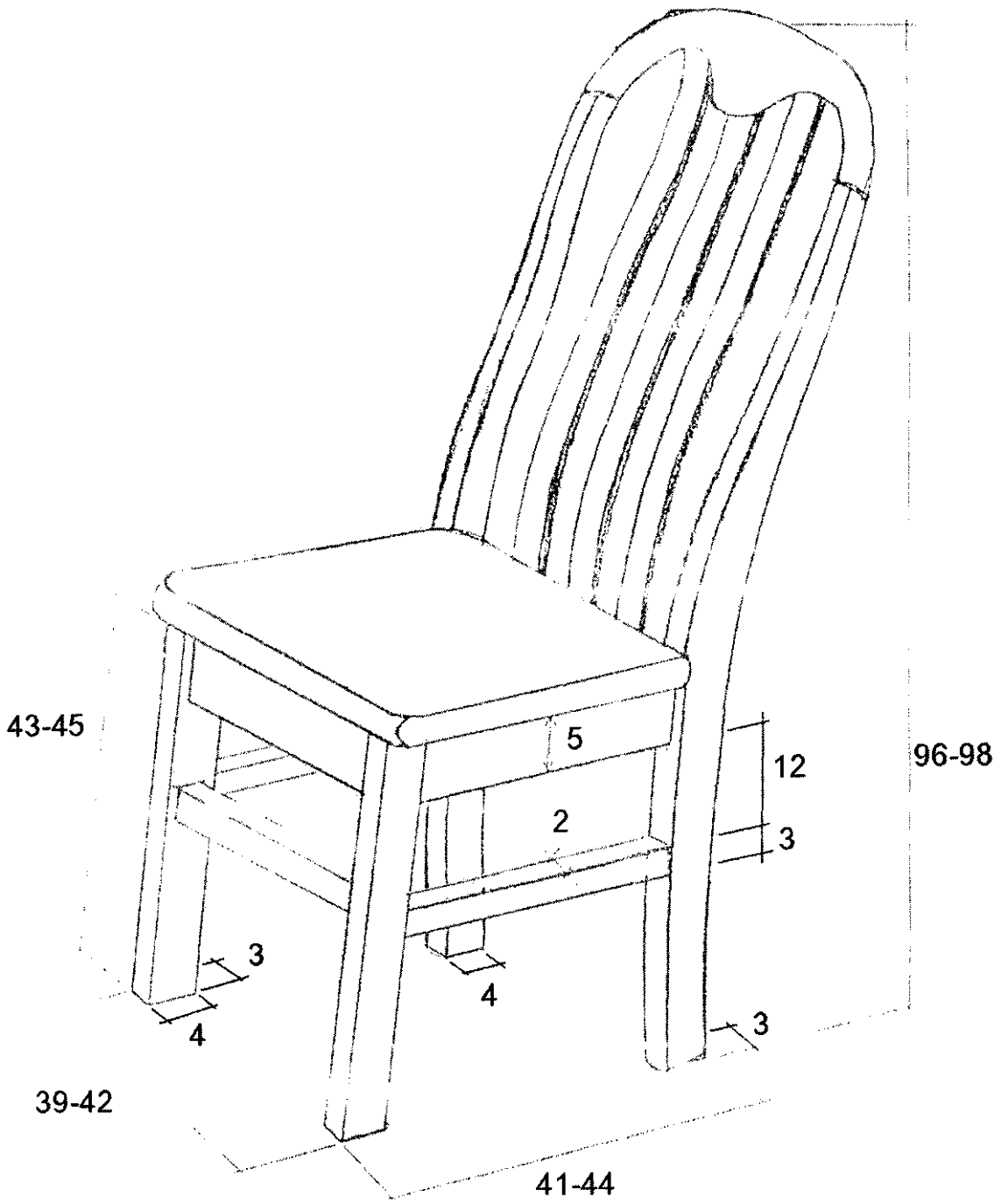

"ՖՈՏՈՆ"
"ФОТОН"
"FOTON"
90036001

Աթոռակ զինվորական

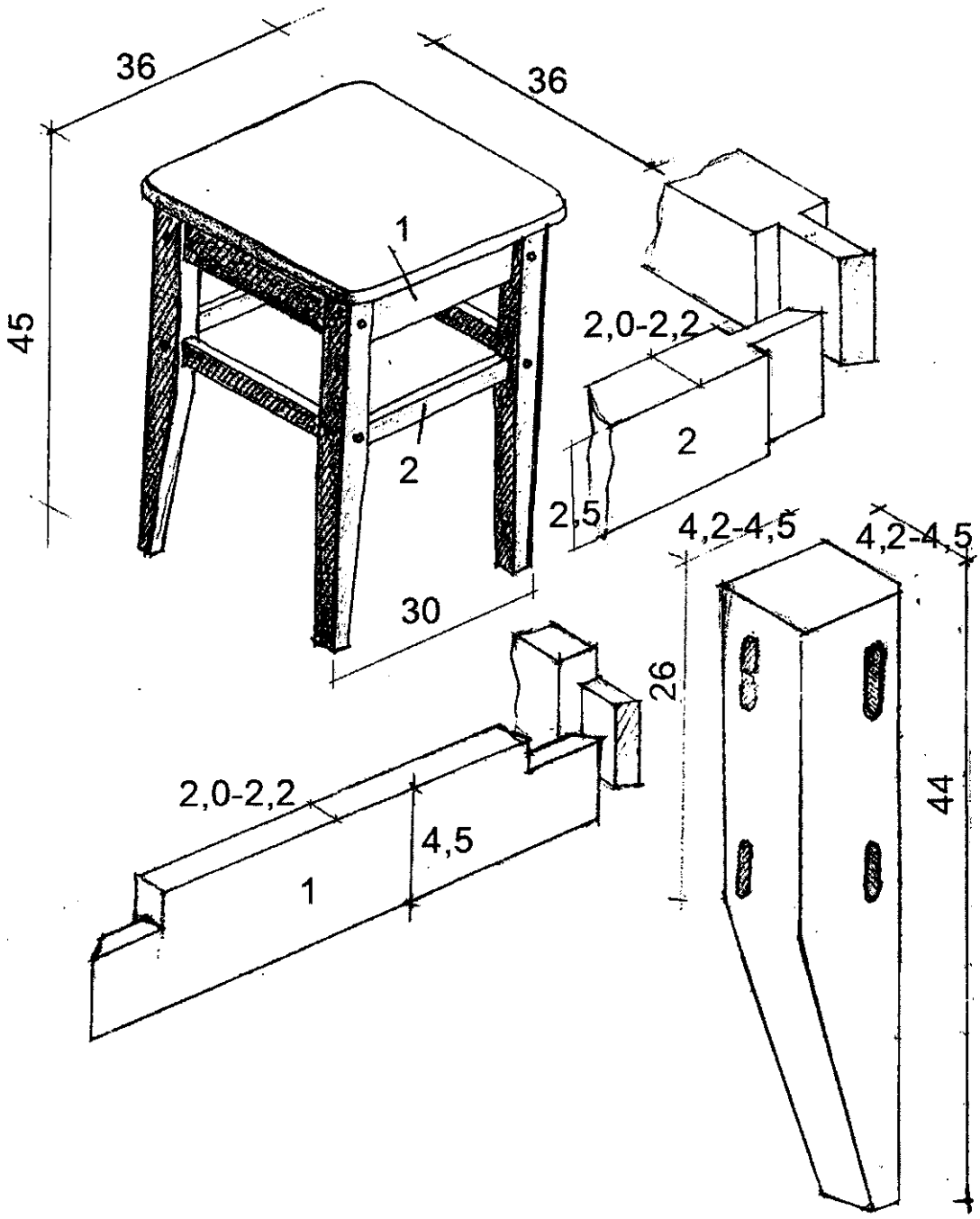

Աթոռակ լամինատե նստատեղով

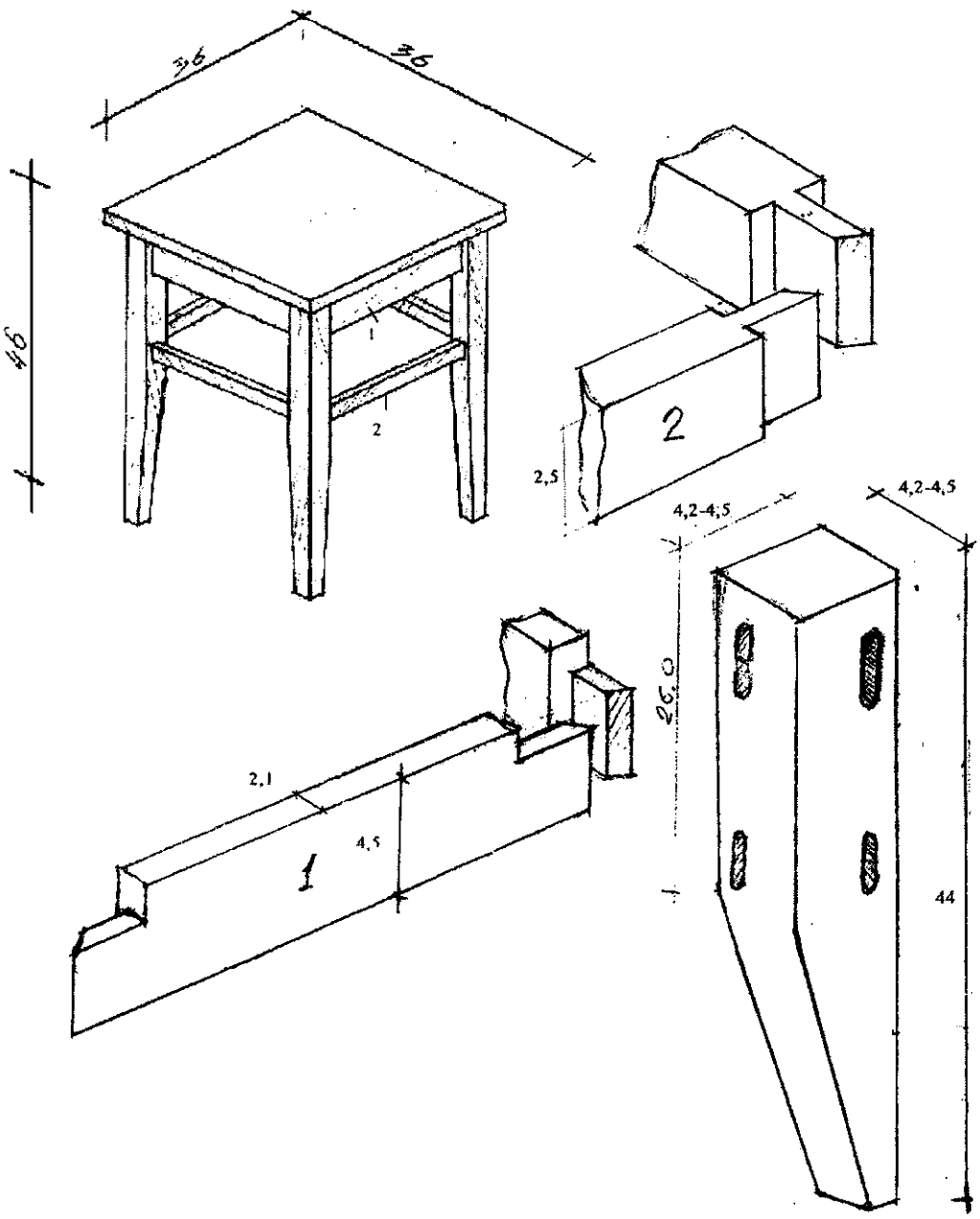

"ՖՈՏՈ"
"ФОТОН"
"FOTON"
90036001

Աթոռակ կոշկակարի

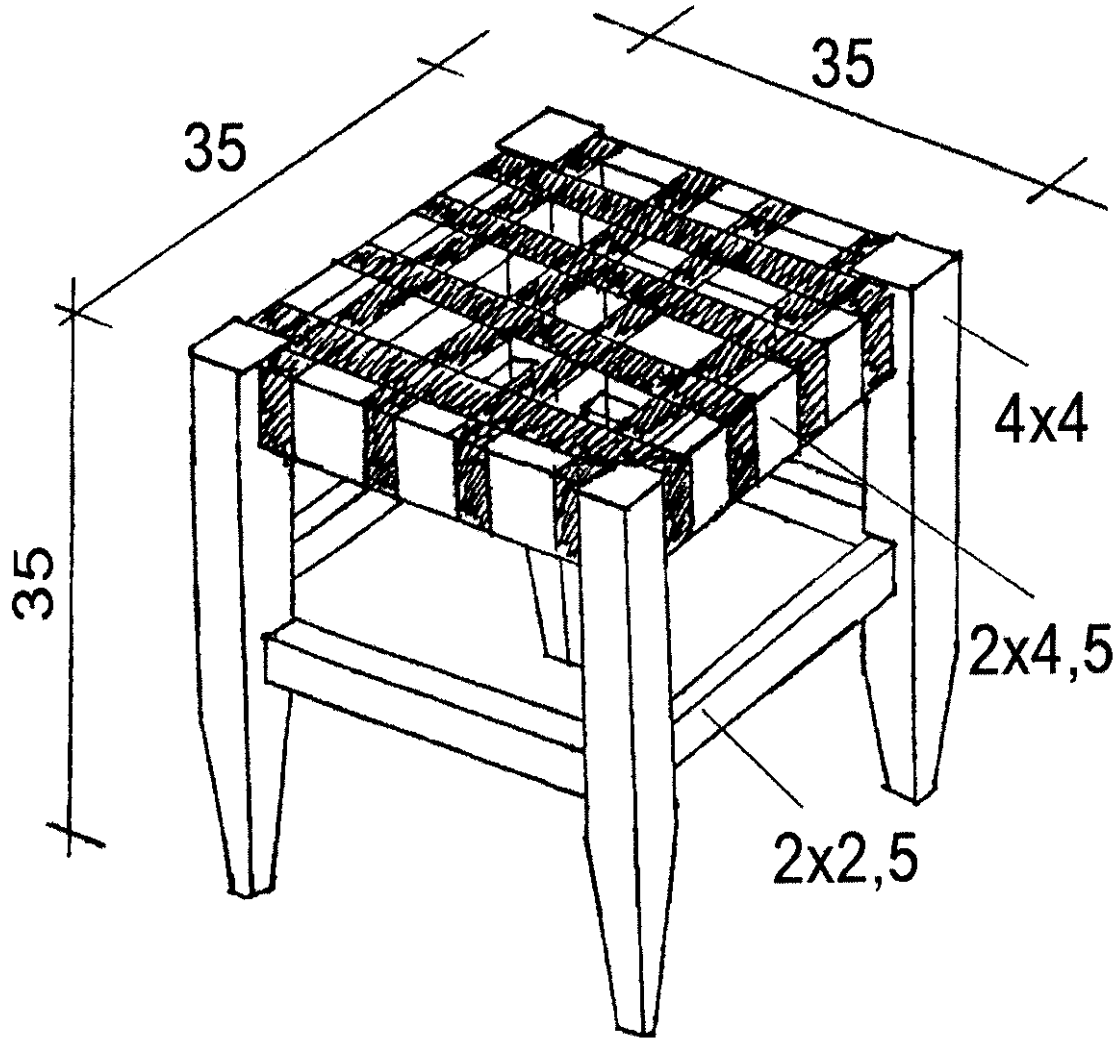

Լրագրասեղան

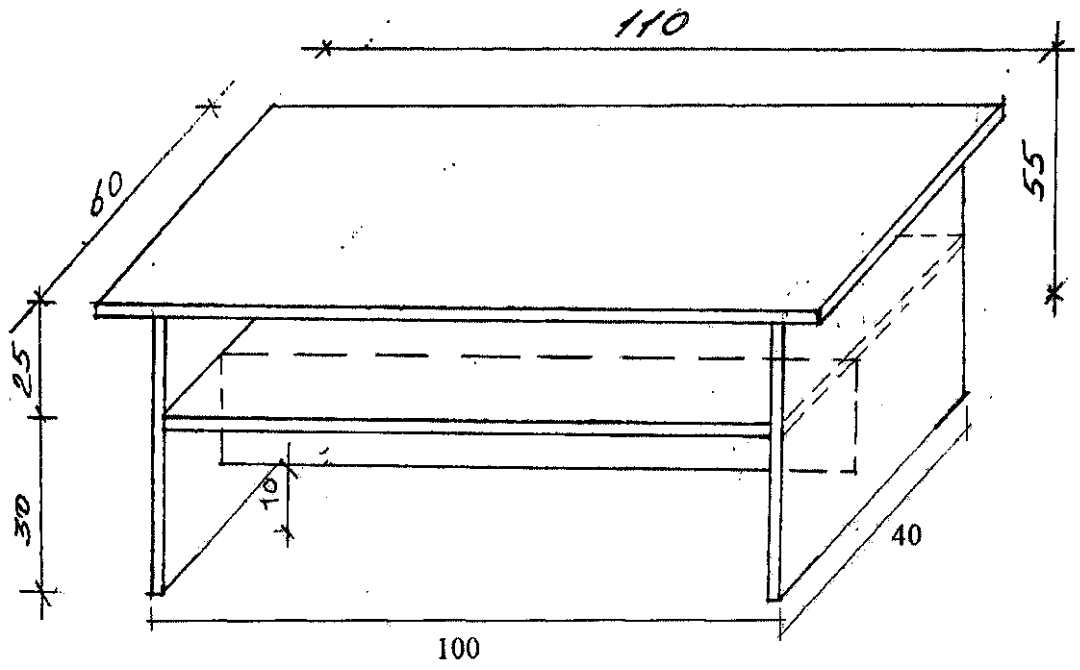

"ՖՈՏՈՆ"
"ФОТОН"
"TOTON"
90055001

Գրապահարան ապակյա դռներով

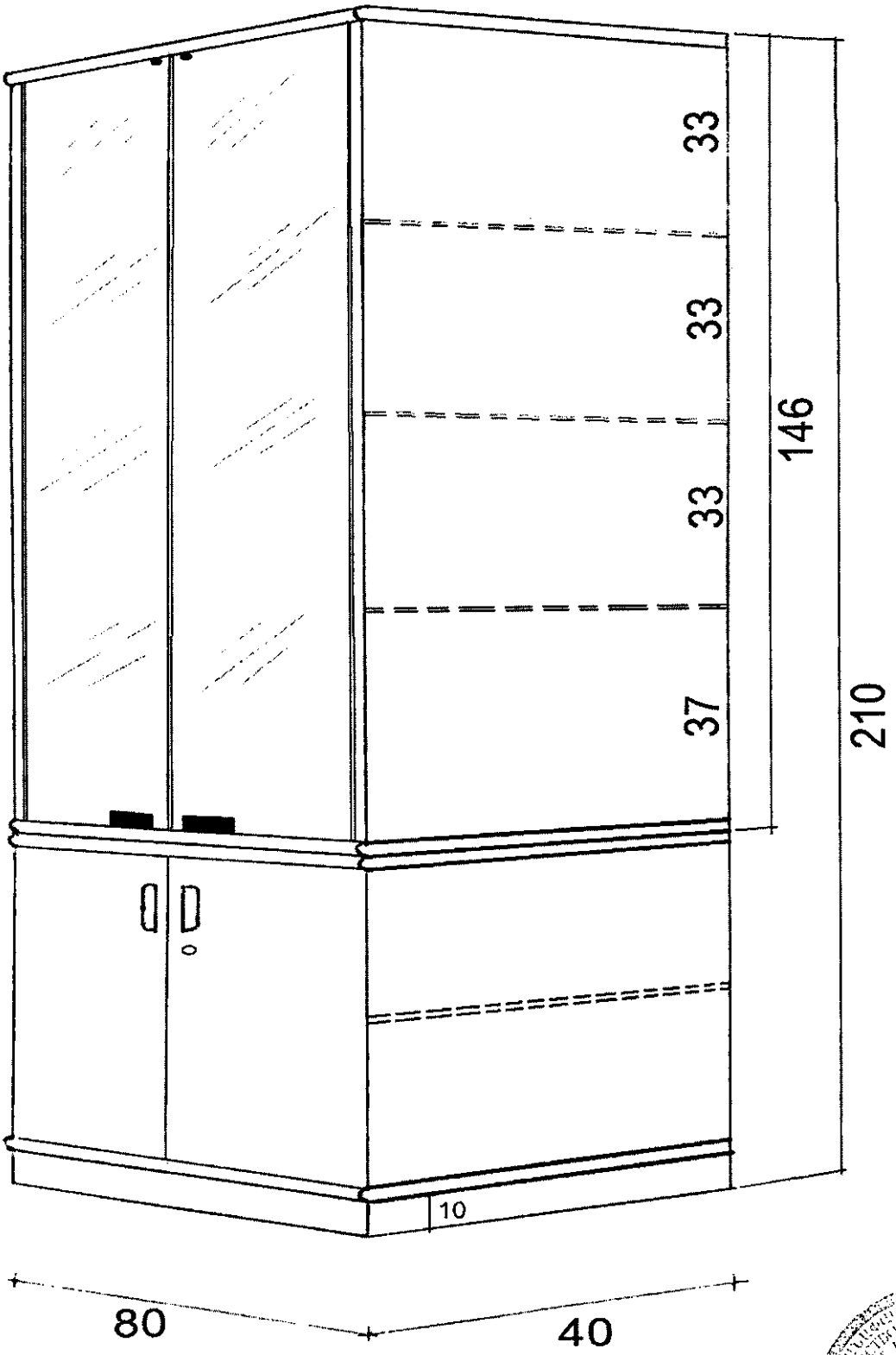

"ՖՈՏՈՆ"
"FOTON"
90036001

Պահարան վաշտի ունեցվածքի անտրեսոլով, եռադուռ

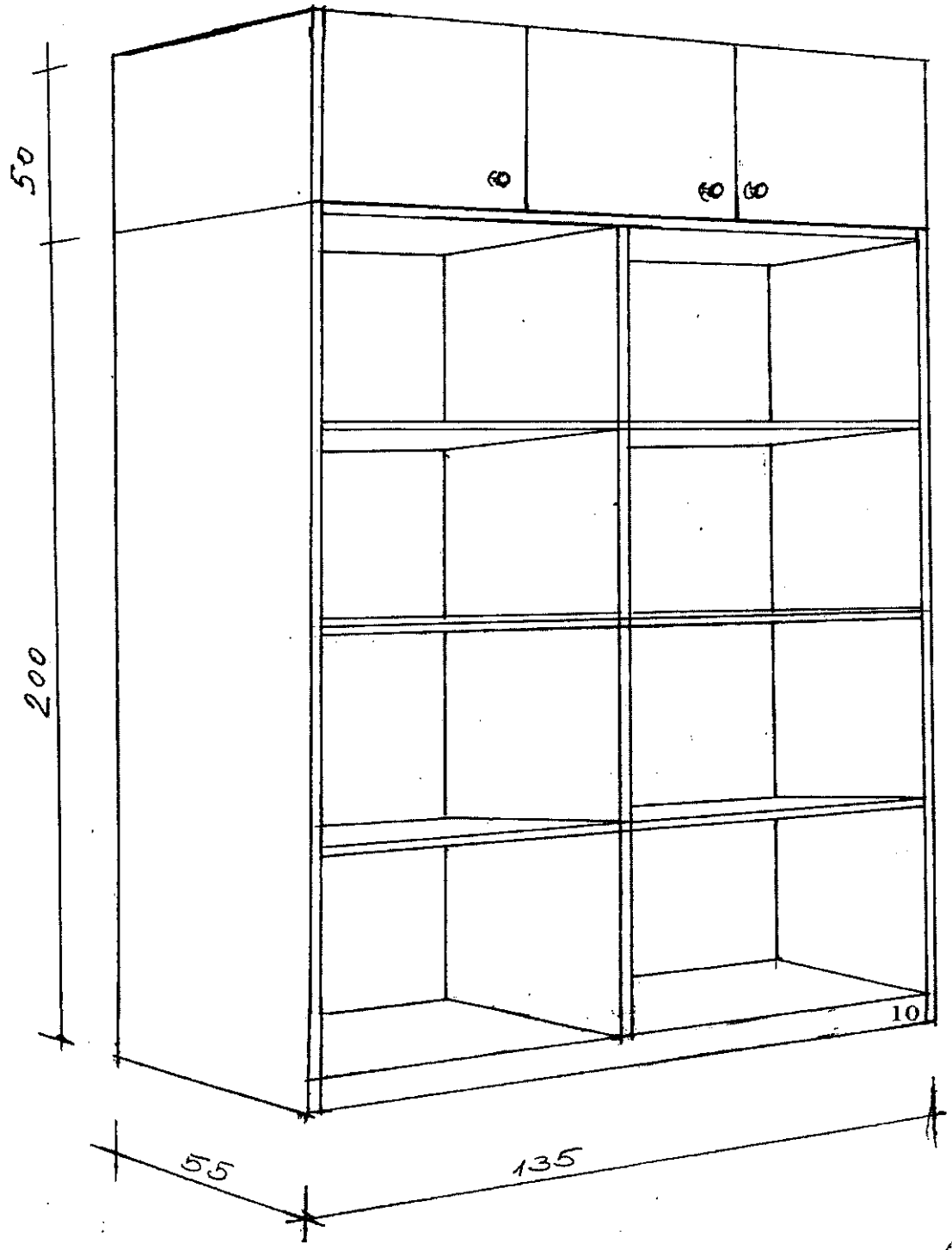

Պահարան վաշտի ունեցվածքի անտրեսոլով, եռադուռ

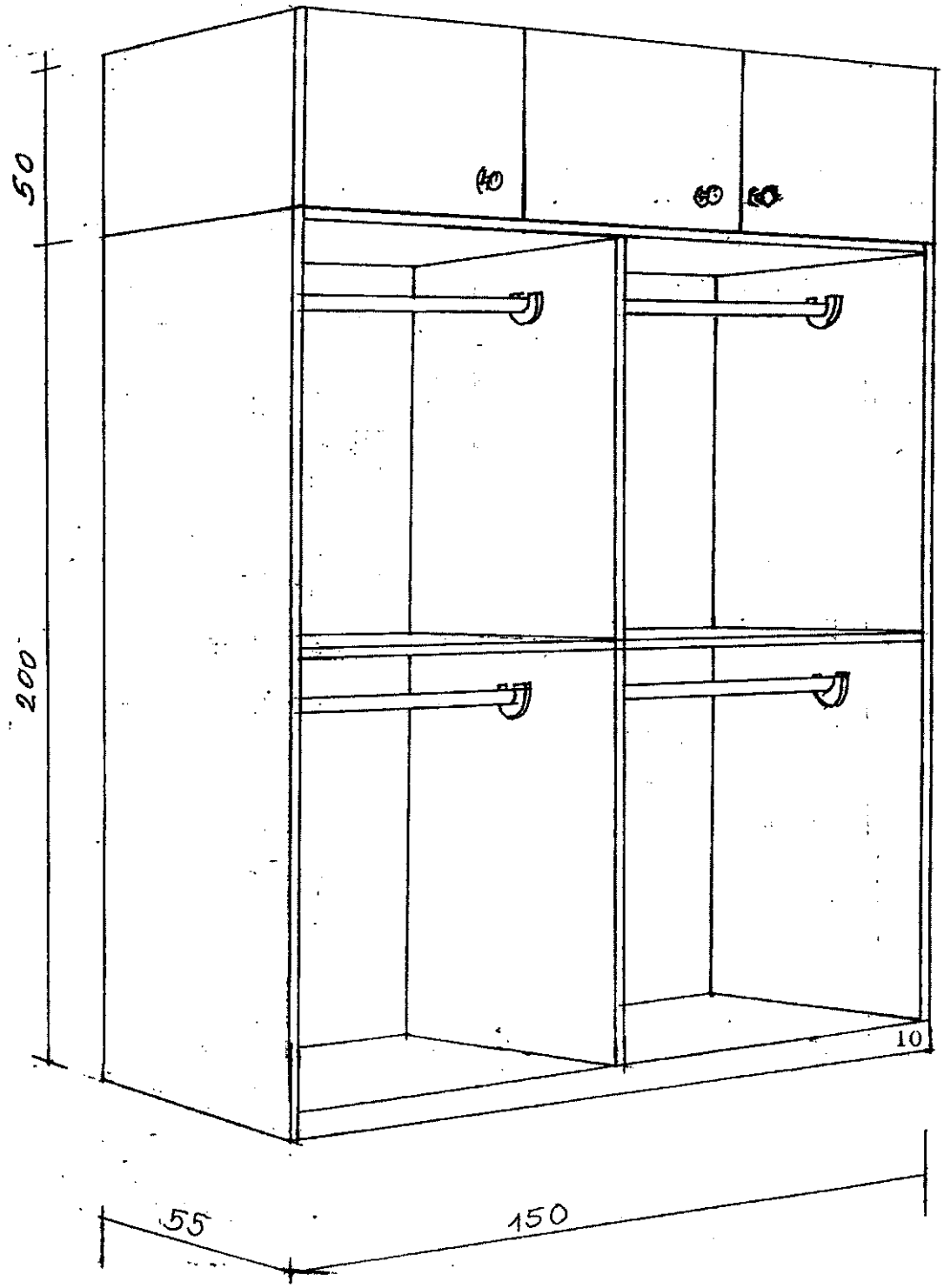

"ՖՈՏՈՆ"
"ФОТОН"
"FOTON"
00056001

Կողապահարան զինվորական 2 հարկանի

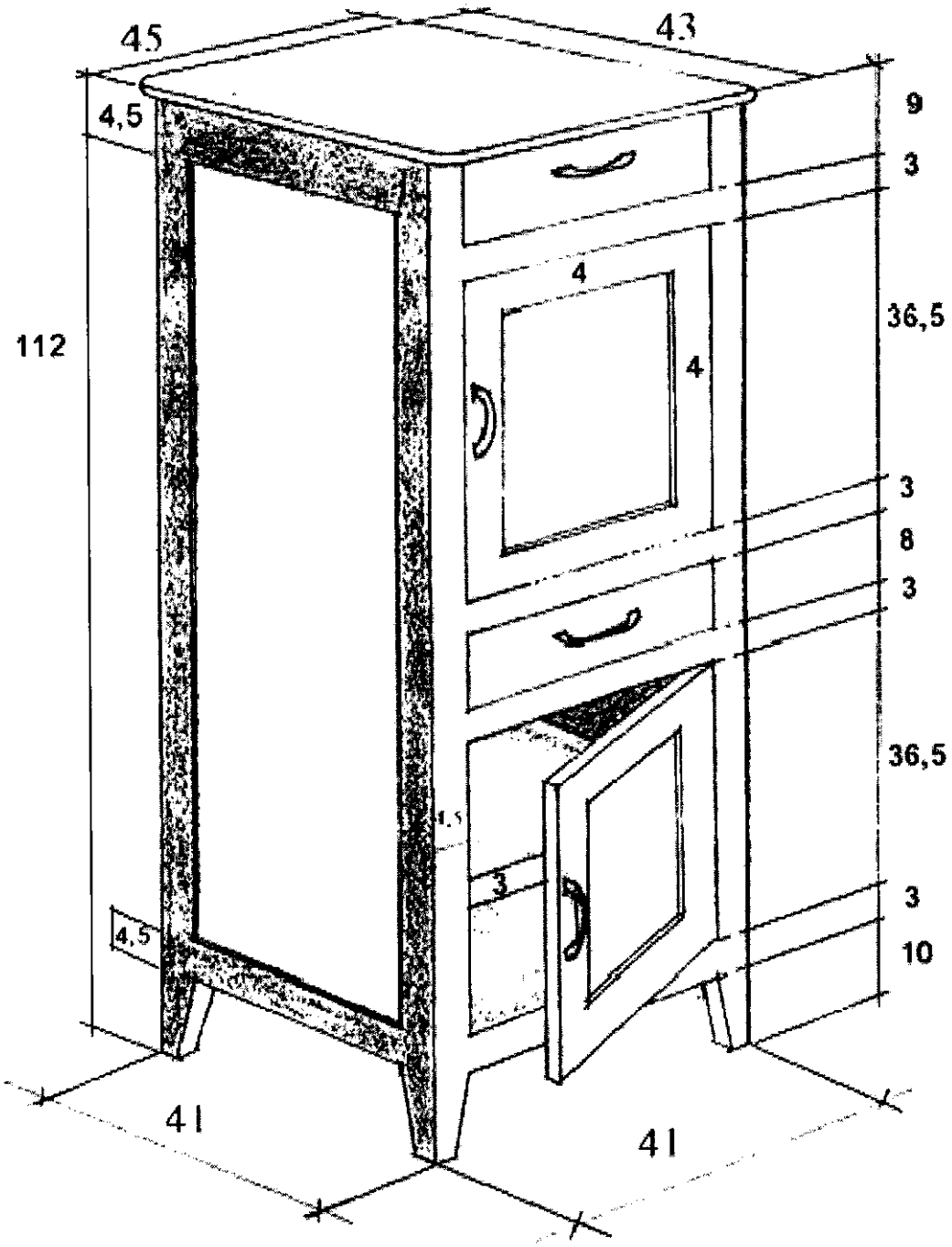

Կողապահարան օրապահի տակդիրով, վահանակով

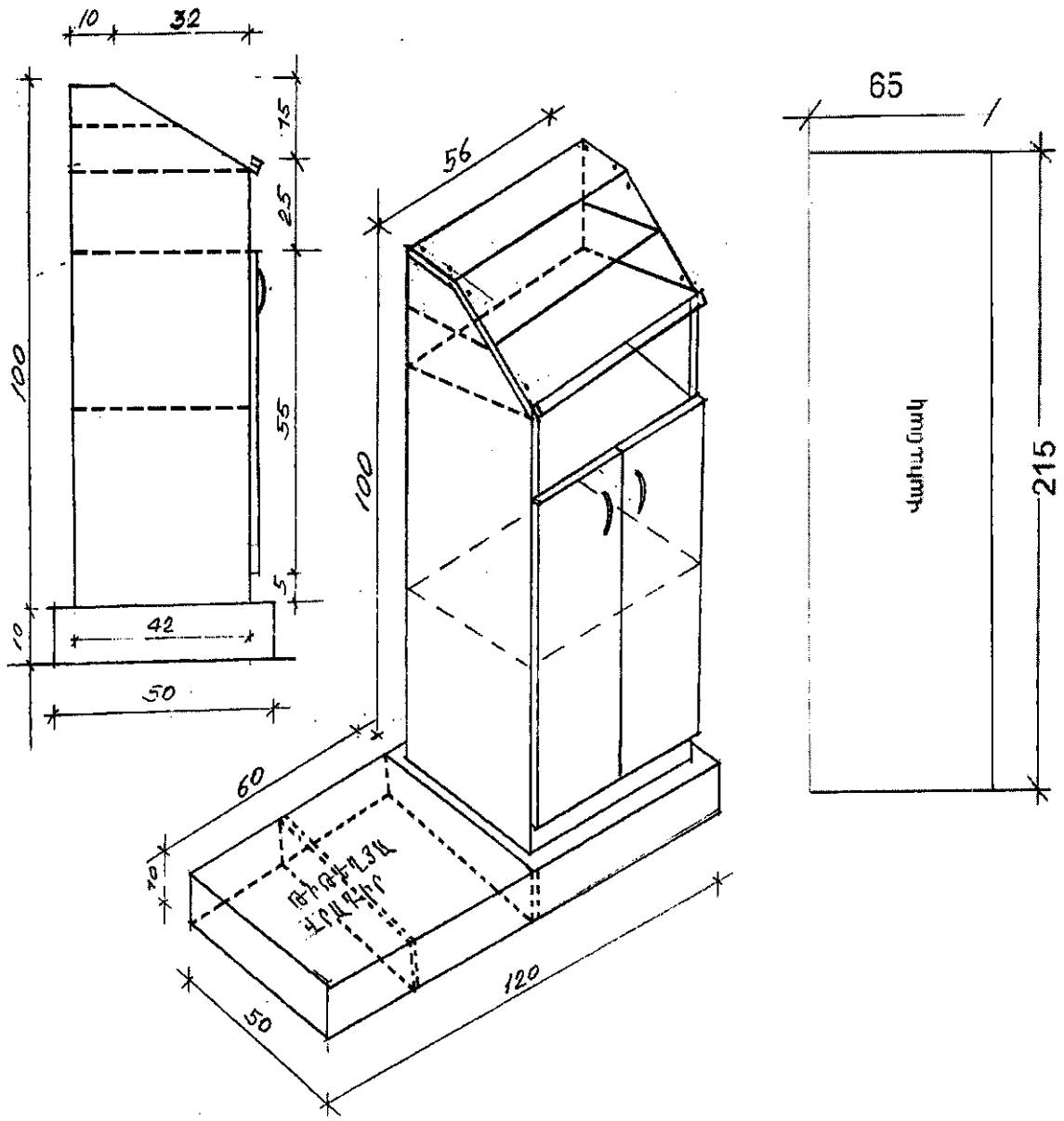

Տակդիր ռադիոսարքավորումների

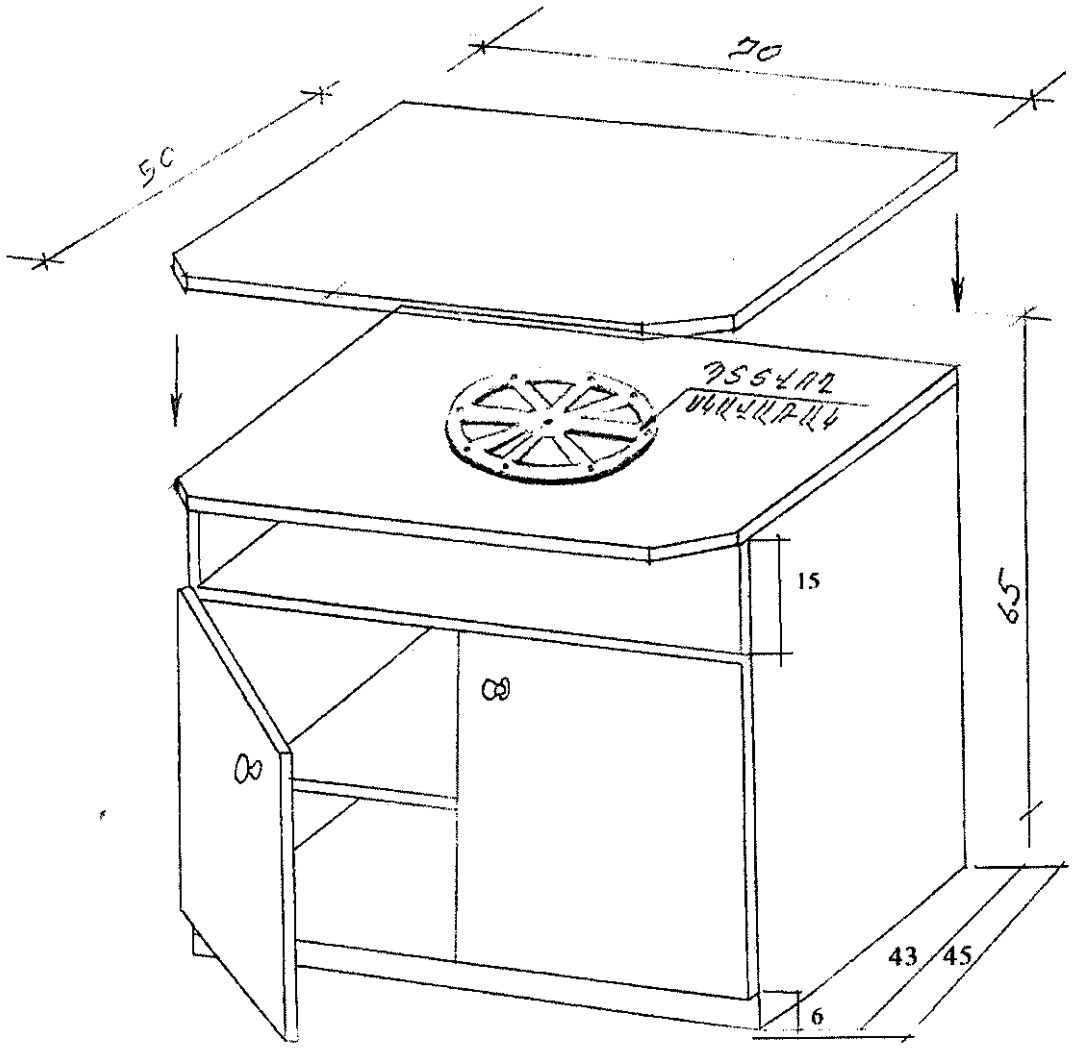

"ՖՈՏՈՆ"
"FOTON"
90036C01