ՊԵՏՈՒԹՅԱՆ ԿԱՐԻՔՆԵՐԻ ՀԱՄԱՐ ԿԱՊԱԼԱՅԻՆ ԱՇԽԱՏԱՆՔՆԵՐԻ ԿԱՏԱՐՄԱՆ ՊԵՏԱԿԱՆ ԳՆՄԱՆ ՊԱՅՄԱՆԱԳԻՐ N «ՍԱԾ ԳՀԱՇՁԲ-20/6»

ք. Երևան «18» մարտի2020 թ.

Սոցիալական ապահովության ծառայությունը, ի դեմս Ծառայության գլխավոր քարտուղար Հ. Գևորգյանի, որը գործում է Ծառայության կանոնադրության հիման վրա (այսուհետ՝ Պատվիրատու), մի կողմից, և «ԱԼՊԱՆՈ» ՍՊԸ-ն, ի դեմս տնօրեն Գ. Մարկոսյանի (Նույնականացման քարտ 011181591), որը գործում է Ընկերության կանոնադրության հիման վրա (այսուհետ՝ Կապալառու), մյուս կողմից, կնքեցին սույն պայմանագիրը հետևյալի մասին:

1. ՊԱՅՄԱՆԱԳՐԻ ԱՌԱՐԿԱՆ

1.1 Կապալառուն պարտավորվում է սույն պայմանագրով սահմանված կարգով, նախատեսված ծավալներով, ձևով և ժամկետներում կատարել սույն պայմանագրի (այսուհետ՝ պայմանագիր) N 1 Հավելվածով սահմանված ծավալաթերթ-նախահաշվով նախատեսված Սոցիալական ապահովության ծառայության և սոցիալական ապահովության տարածքային բաժինների ընթացիկ նորոգման աշխատանքները (այսուհետ՝ աշխատանք), իսկ Պատվիրատուն պարտավորվում է ընդունել կատարված աշխատանքը ՀՀ օրենսդրությանը համաձայն ապահովելով նաև աշխատանքների կատարման որակի նկատմամբ տեխնիկական հսկողությունը՝ համաձայն սույն պայմանագրի N 5 հավելվածով սահմանված տեխնիկական բնութագիր-երաշխավորագրի (այսուհետ՝ աշխատանք), իսկ Պատվիրատուն պարտավորվում է ընդունել կատարված աշխատանքը և վարձատրել դրա համար:

1.2 Պայմանագրով նախատեսված աշխատանքները կատարվում են ՀՀ օրենսդրությամբ սահմանված ստանդարտներին, շինարարական նորմերին և կանոններին, աշխատանքի նախագծին, ինչպես նաև պայմանագրի անբաժանելի մասը կազմող աշխատանքի ծավալաթերթ-նախահաշվին համապատասխան:

1.3 Պայմանագրով նախատեսված աշխատանքները սկսվում են պայմանագիրն ուժի մեջ մտնելուց հետո և կատարման ժամկետը սահմանվում է՝ 150 օրացուցային օր:

Պայմանագրով նախատեսված առանձին տեսակի աշխատանքների, փուլերի և ծավալների կատարման ժամկետները որոշվում են կողմերի կողմից համաձայնեցված օրացուցային գրաֆիկով (Հավելված N 2):

2. ԿԱՊԱԼԱՌՈՒԻ ՄԻՋՈՑՆԵՐՈՎ ԱՇԽԱՏԱՆՔՆԵՐԸ ԿԱՏԱՐԵԼԸ

2.1 Աշխատանքը կատարվում է Կապալառուի ուժերով, նյութերով և միջոցներով:

2.2 Կապալառուն պատասխանատվություն է կրում իր տրամադրած նյութերի և սարքավորումների որակի համար:

3. ԿՈՂՄԵՐԻ ԻՐԱՎՈՒՆՔՆԵՐԸ ԵՎ ՊԱՐՏԱԿԱՆՈՒԹՅՈՒՆՆԵՐԸ

3.1. Պատվիրատուն իրավունք ունի՝

3.1.1 Ցանկացած ժամանակ ստուգել Կապալառուի իրականացրած աշխատանքի ընթացքը և որակը՝ առանց միջամտելու վերջինիս գործունեությանը.

3.1.2 Կապալառուի կողմից պայմանագրի 1.3 կետում նշված ժամկետի (ներառյալ օրացուցային գրաֆիկի) խախտման դեպքում իր հայեցողությամբ սահմանել աշխատանքի կատարման նոր ժամկետ և պահանջել Կապալառուից վճարելու պայմանագրի 6.2 կետով նախատեսված տույժը:

3.1.3 Չընդունել աշխատանքի արդյունքը՝ ՀՀ օրենսդրությամբ սահմանված դրույթներին, պայմանագրի 1.2 կետով նախատեսված փաստաթղթերի պահանջներին չհամապատասխանելու դեպքում՝ իր հայեցողությամբ սահմանելով թերությունների անհատույց վերացման ողջամիտ ժամկետ և պահանջել Կապալառուից վճարելու պայմանագրի 6.2 կետով նախատեսված տույժը, ինչպես նաև 6.3 կետով նախատեսված տուգանքը:

3.1.4 Միակողմանի լուծել պայմանագիրը և պահանջել հատուցելու իրեն պատճառված վնասները, եթե.

ա) Կապալառուն ժամանակին չի սկսում աշխատանքի կատարումը կամ աշխատանքը կատարում է այնքան դանդաղ, որ դրա ժամանակին ավարտը դառնում է ակնհայտ անհնար,

բ) Կապալառուն խախտել է պայմանագրի 1.3 կետում նախատեսված ժամկետը (ներառյալ օրացուցային գրաֆիկը),

գ) Կապալառուի կողմից կատարված աշխատանքը չի համապատասխանում նախագծանախահաշվային փաստաթղթերով սահմանված պահանջներին,

դ) Կապալառուի կողմից խախտվել են պայմանագրի 3.1.3 կետով նախատեսված հիմքերով աշխատանքի թերությունների անհատույց վերացման ողջամիտ ժամկետները.

3.1.5 Աշխատանքի արդյունքի թերությունների հետ կապված պահանջներ ներկայացնել երաշխիքային ժամկետում:

3.1.6 Լիազորել այլ անձի՝ աշխատանքի իրականացման նկատմամբ տեխնիկական հսկողություն իրականացնելու նպատակով.

3.1.7 Մինչև Պատվիրատուի կողմից Կապալառուի կատարած աշխատանքի արդյունքն ընդունելը, պահանջել իրեն հանձնելու անավարտ աշխատանքի արդյունքը՝ պայմանագիրն օրենքով կամ պայմանագրով նախատեսված հիմքերով դադարեցնելու դեպքում:

3.2. Պատվիրատուն պարտավոր է՝

3.2.1 Աշխատանքը կատարելիս՝ աջակցել Կապալառուին պայմանագրով նախատեսված դեպքերում, ծավալով և կարգով.

3.2.2 Պայմանագրով նախատեսված ժամկետում և կարգով Կապալառուի մասնակցությամբ զննել և ընդունել կատարված աշխատանքը (դրա արդյունքը), իսկ պայմանագրից աշխատանքի արդյունքը վատթարացնող շեղումներ կամ աշխատանքում այլ թերություններ հայտնաբերելու դեպքերում՝ այդ մասին անհապաղ հայտնել Կապալառուին.

3.2.3 Պայմանագրի ուժի մեջ մտնելու պահից 5 աշխատանքային օրվա ընթացքում Կապալառուին տրամադրել աշխատանքի իրականացման համար համապատասխան տարածք.

3.2.4 Պայմանագրի 1.3 կետով նախատեսված ժամկետում աշխատանքի արդյունքն ընդունելու դեպքում Կապալառուին վճարել վերջինիս վճարման ենթակա գումարները:

3.3. Կապալառուն իրավունք ունի՝

3.3.1 Պայմանագրի 1.3 կետով նախատեսված ժամկետում աշխատանքի արդյունքը հանձնելու դեպքում Պատվիրատուից պահանջել վճարելու պայմանագրի 5.1 կետով նախատեսված՝ վճարման ենթակա գումարը:

3.3.2 Պատվիրատուի կողմից պայմանագրի 5.4 կետում նշված ժամկետների խախտման դեպքում Պատվիրատուից պահանջել վճարելու իրեն վճարման ենթակա գումարները և պայմանագրի 6.5 կետով նախատեսված տույժը:

3.4. Կապալառուն պարտավոր է՝

3.4.1 Աշխատանքները կատարել անձամբ, պայմանագրով նախատեսված կարգով և ժամկետներում, իր ուժերով, գործիքներով, մեխանիզմներով, ինչպես նաև անհրաժեշտ նյութերով ու պատշաճ որակով՝ նախագծին և ծավալաթերթին համապատասխան:

3.4.2 Կատարել աշխատանքի վերաբերյալ Պատվիրատուի տված ցուցումները, եթե դրանք չեն հակասում պայմանագրի պայմաններին:

3.4.3 Ապահովել շինմոնտաժային աշխատանքների կատարումը շինարարական նորմերին, կանոններին ու տեխնիկական պայմաններին համապատասխան, կատարել իր կողմից մոնտաժված սարքավորման (էլեկտրական, ջեռուցման, ջրամատակարարման, կոյուղու, օդափոխիչ և այլն) անհատական փորձարկում, մասնակցել սարքավորման համալիր փորձարկմանը:

3.4.4 Աշխատանքի արդյունքը Պատվիրատուին հանձնելիս նրան հայտնել այն պահանջների և կանոնների մասին, որոնց պահպանումն անհրաժեշտ է աշխատանքի արդյունքի արդյունավետ և անվտանգ օգտագործման համար, ինչպես նաև տեղեկություններ հաղորդել այդ պահանջները և կանոնները չպահպանելու հնարավոր հետևանքների մասին:

3.4.5 Պայմանագրի 1.3 կետում նշված ժամկետը (ներառյալ օրացուցային գրաֆիկը) խախտելու և Պատվիրատուի կողմից աշխատանքի կատարման նոր ժամկետ սահմանվելու դեպքում, ապահովել աշխատանքի կատարումը սահմանված ժամկետում և յուրաքանչյուր ուշացված օրվա համար վճարել պայմանագրի 6.2 կետով նախատեսված տույժը:

3.4.6 Պայմանագրի 3.1.4 կետով նախատեսված հիմքերով պայմանագրի լուծման դեպքում հատուցել Պատվիրատուին պատճառված վնասները և վճարել 6.3 կետով նախատեսված տուգանքը:

3.4.7 Շինարարության օբյեկտի կոնսերվացման անհրաժեշտության ծագման դեպքում՝ իր միջոցներով կատարել աշխատանքը դադարեցնելու և շինարարությունը կոնսերվացնելու անհրաժեշտությունից բխող ողջամիտ ծախսերը:

3.4.8 Եթե շինարարական ծրագրերի կատարման արդյունքի կամ դրա առանձին բաղադրիչի համար սահմանված երաշխիքային ժամկետի ընթացքում ի հայտ են եկել կատարված աշխատանքի թերություններ, ապա Կապալառուն պարտավոր է իր հաշվին, Պատվիրատուի կողմից սահմանված ողջամիտ ժամկետում վերացնել թերությունները:

3.4.9 Պայմանագրով երաշխիքային ժամկետ է սահմանվում Պատվիրատուի կողմից ողջ ծավալով Աշխատանքն ընդունվելու օրվան հաջորդող օրվանից հաշված 365 օր: Եթե երաշխիքային ժամկետի ընթացքում ի հայտ են եկել կատարված Աշխատանքի թերություններ, ապա Կապալառուն պարտավոր է իր հաշվին, Պատվիրատուի կողմից սահմանված ողջամիտ ժամկետում վերացնել թերությունները:

3.4.10 Որակավորման և պայմանագրի կատարման ապահովման գործողության ընթացքում լուծարման կամ սնանկացման գործընթաց սկսելու դեպքում դրա մասին նախապես գրավոր տեղեկացնել Պատվիրատուին:

4. ԱՇԽԱՏԱՆՔԻ ՀԱՆՁՆՄԱՆ ԵՎ ԸՆԴՈՒՆՄԱՆ ԿԱՐԳԸ

4.1 Կատարված աշխատանքը ընդունվում է Պատվիրատուի և Կապալառուի միջև հանձնման-ընդունման արձանագրության ստորագրմամբ: Աշխատանքը Պատվիրատուին հանձնելու փաստը ֆիքսվում է Պատվիրատուի և Կապալառուի միջև երկկողմ հաստատված փաստաթղթով՝ նշելով փաստաթղթի կազմման ամսաթիվը:

Մինչև պայմանագրով աշխատանքի կատարման համար նախատեսված օրը ներառյալ Կապալառուն Պատվիրատուին է տրամադրում իր կողմից ստորագրված՝ աշխատանքը Պատվիրատուին հանձնելու փաստը ֆիքսող փաստաթուղթը (հավելված N 4.1), իսկ էլեկտրոնային գնումների armeps համակարգի միջոցով (գործողության իրականացման ձեռնարկը տեղադրված է www.procurement.am հասցեով գործող կայքի «Էլեկտրոնային գնումներ» բաժնում)՝ նաև հանձնման-ընդունման արձանագրությունը (հավելված N 4): Ընդ որում Կապալառուն հանձնման-ընդունման արձանագրությունը չի կնքում, հաստատում է էլեկտրոնային ստորագրությամբ՝ լրացնելով միայն այն սյունակները, որոնք վերաբերում են իր տվյալներին (լրացման կարգը տեղադրված է www.procurement.am հասցեով գործող կայքի «Օրենսդրություն» բաժնի «Ֆինանսների նախարարի հրամաններ» ենթաբաժնում):

4.2 Եթե կատարված աշխատանքը համապատասխանում է պայմանագրի պայմաններին, Պատվիրատուն պայմանագրի 4.1 կետում նշված փաստաթղթերը ստանալու օրվան հաջորդող աշխատանքային օրվանից հաշված 10 աշխատանքային օրվա ընթացքում ստորագրում և էլեկտրոնային գնումների armeps համակարգի միջոցով Կապալառուին է տրամադրում իր կողմից ստորագրված հանձնման-ընդունման արձանագրությունը և դրա ստորագրման համար հիմք հանդիսացած դրական եզրակացությունը:

4.3 Եթե կատարված աշխատանքը կամ դրա մի մասը չի համապատասխանում պայմանագրի պայմաններին, ապա Պատվիրատուն չի ստորագրում հանձնման-ընդունման արձանագրությունը և պայմանագրի 4.2 կետում նշված ժամկետում էլեկտրոնային գնումների armeps համակարգի միջոցով Կապալառուին հետ է վերադարձնում հանձնման-ընդունման արձանագրությունը և դրա չստորագրման համար հիմք հանդիսացած բացասական եզրակացությունը: Սույն կետի կիրառման դեպքում Պատվիրատուն ձեռնարկում է նման իրավիճակի համար պայմանագրով նախատեսված միջոցները և Կապալառուի նկատմամբ կիրառում է պայմանագրով նախատեսված պատասխանատվության միջոցներ:

4.4 Եթե պայմանագրի 4.2 կետով սահմանված ժամկետում Պատվիրատուն չի ընդունում կատարված աշխատանքը կամ չի մերժում դրա ընդունումը, ապա կատարված աշխատանքը համարվում է ընդունված և պայմանագրի 4.2 կետով սահմանված վերջնաժամկետին հաջորդող աշխատանքային օրը Պատվիրատուն էլեկտրոնային գնումների համակարգի միջոցով Կապալառուին է տրամադրում իր կողմից ստորագրված հանձնման-ընդունման արձանագրությունը:

4.5 Աշխատանքի կամ պայմանագրի օրացուցային գրաֆիկով նախատեսված առանձին տեսակի աշխատանքների, փուլերի և ծավալների արդյունքները նախագծանախահաշվային փաստաթղթերին չհամապատասխանելու դեպքում կողմերը կազմում են երկկողմ ակտ՝ թվարկելով թերությունների վերացման համար պահանջվող՝ կատարման ենթակա լրացուցիչ աշխատանքները և ժամկետները: Կապալառուն պարտավոր է պայմանագրային գնի սահմաններում, առանց լրացուցիչ վճարի, կատարել անհրաժեշտ աշխատանքներ:

5. ԱՇԽԱՏԱՆՔԻ ԳԻՆԸ ԵՎ ՎԱՐՁԱՏՐՈՒԹՅՈՒՆԸ

5.1 Սույն պայմանագրի ընդհանուր գինը կազմում է 4088735.8 (չորս միլիոն ութսունութ հազար յոթ հարյուր երեսունհինգ և ութ տասնորդական) ՀՀ դրամ: Գինը ներառում է Կապալառուի կողմից իրականացվող բոլոր ծախսերը:

5.2 Աշխատանքի գինը կայուն է և Կապալառուն իրավունք չունի պահանջել ավելացնելու, իսկ Պատվիրատուն նվազեցնելու այդ գինը:

5.3 Պատվիրատուն վճարում է աշխատանքի կամ պայմանագրի օրացուցային գրաֆիկով նախատեսված՝ առանձին տեսակի աշխատանքների, փուլերի և ծավալների՝ պայմանագրի 4-րդ բաժնով նախատեսված կարգով ընդունելու դեպքում Հայաստանի Հանրապետության դրամով անկանխիկ՝ դրամական միջոցները Կապալառուի հաշվարկային հաշվին փոխանցելու միջոցով: Դրամական միջոցների փոխանցումը կատարվում է հանձման-ընդունման արձանագրության հիման վրա՝ պայմանագրի վճարման ժամանակացույցով (հավելված N 2) նախատեսված չափերով և ամիսներին: Եթե արձանագրությունը կազմվում է տվյալ ամսվա 20-ից հետո և այդ ամսում վճարման ժամանակացույցով նախատեսված են ֆինանսական միջոցներ, ապա վճարումն իրականացվում է մինչև 30 աշխատանքային օրվա ընթացքում, բայց ոչ ուշ, քան մինչև տվյալ տարվա դեկտեմբերի 30-ը:

6. ԿՈՂՄԵՐԻ ՊԱՏԱՍԽԱՆԱՏՎՈՒԹՅՈՒՆԸ

6.1 Կապալառուն պատասխանատվություն է կրում Աշխատանքի որակի և սույն պայմանագրի 1.3 կետով (ներառյալ օրացուցային գրաֆիկը) նախատեսված ժամկետի պահպանման համար:

6.2 Սույն պայմանագրով նախատեսված Աշխատանքի կատարման ժամկետը խախտելու դեպքում Կապալառուից յուրաքանչյուր ուշացված աշխատանքային օրվա համար գանձվում է տույժ՝ կատարման ենթակա, սակայն չկատարված Աշխատանքի գնի 0,05 (զրո ամբողջ հինգ հարյուրերորդական) տոկոսի չափով:

6.3 Պայմանագրի 3.1.3 կետով նախատեսված հիմքերով Պատվիրատուի կողմից աշխատանքը չընդունվելու, ինչպես նաև 3.1.4 կետով նախատեսված կարգով պայմանագիրը լուծելու դեպքում Կապալառուից գանձվում է տուգանք՝ պայմանագրի 5.1 կետում նախատեսված գումարի 0,5 (զրո ամբողջ հինգ տասնորդական) տոկոսի չափով: Ընդ որում տուգանքը հաշվարկվում է նաև աշխատանքի արդյունքը սույն պայմանագրով սահմանված ժամկետում կատարելու, սակայն պատվիրատուի կողմից այդ չընդունվելու դեպքում:

6.4 Պայմանագրի 6.2 և 6.3 կետերով նախատեսված տույժը և տուգանքը հաշվարկվում և հաշվանցվում են Կապալառուին վճարվող գումարների հետ:

6.5 Պատվիրատուի կողմից պայմանագրի 5.3 կետով նախատեսված ժամկետների խախտման համար Պատվիրատուի նկատմամբ յուրաքանչյուր ուշացված աշխատանքային օրվա համար հաշվարկվում է տույժ՝ վճարման ենթակա, սակայն չվճարված գումարի 0,05 (զրո ամբողջ հինգ հարյուրերորդական) տոկոսի չափով:

6.6 Պայամանագրով չնախատեսված դեպքերում կողմերն իրենց պարտավորությունները չկատարելու կամ ոչ պատշաճ կատարելու համար պատասխանատվություն են կրում ՀՀ օրենսդրությամբ սահմանված կարգով:

6.7 Տույժերի և (կամ) տուգանքների վճարումը կողմերին չի ազատում իրենց պայմանագրային պարտավորությունները կատարելուց:

7. ԱՆՀԱՂԹԱՀԱՐԵԼԻ ՈՒԺԻ ԱԶԴԵՑՈՒԹՅՈՒՆԸ (ՖՈՐՍ-ՄԱԺՈՐ)

Սույն պայմանագրով պարտավորություններն ամբողջությամբ կամ մասնակիորեն չկատարելու համար կողմերն ազատվում են պատասխանատվությունից, եթե դա եղել է անհաղթահարելի ուժի ազդեցության հետևանքով, որը ծագել է սույն պայմանագիրը կնքելուց հետո, և որը կողմերը չէին կարող կանխատեսել կամ կանխարգելել: Այդպիսի իրավիճակներ են երկրաշարժը, ջրհեղեղը, հրդեհը, պատերազմը, ռազմական և արտակարգ դրություն հայտարարելը, քաղաքական հուզումները, գործադուլները, հաղորդակցության միջոցների աշխատանքի դադարեցումը, պետական մարմինների ակտերը և այլն, որոնք անհնարին են դարձնում սույն պայմանագրով պարտավորությունների կատարումը: Եթե արտակարգ ուժի ազդեցությունը շարունակվում է 3 (երեք) ամսից ավելի, ապա կողմերից յուրաքանչյուրն իրավունք ունի լուծել պայմանագիրը՝ այդ մասին նախապես տեղյակ պահելով մյուս կողմին:

8. ԱՅԼ ՊԱՅՄԱՆՆԵՐ

8.1 Պայմանագիրն ուժի մեջ է մտնում Կողմերի ստորագրման պահից և գործում է մինչև կողմերի պայմանագրով ստանձնած պարտավորությունների ողջ ծավալով կատարումը:

Պայմանագրով նախատեսված կողմերի իրավունքների և պարտականությունների կատարման պայման է հանդիսանում պայմանագիրը ՀՀ ֆինանսների նախարարության կողմից հաշվառված լինելու հանգամանքը:

8.2 Պայմանագրից ծագած՝ կողմի վճարային պարտավորությունը չի կարող դադարել այլ պայմանագրից ծագած՝ հակընդդեմ պարտավորության հաշվանցով, առանց կողմերի գրավոր և կնիքով հաստատված համաձայնության: Պայմանագրից ծագած պահանջի իրավունքը չի կարող փոխանցվել այլ անձի, առանց պարտապան կողմի գրավոր համաձայնության:

8.3 Այն դեպքում, երբ օրենքով նախատեսված կարգով օրենքի պահանջների կատարման նկատմամբ հսկողության կամ վերահսկողության կամ բողոքների քննության արդյունքում արձանագրվում է, որ գնման գործընթացում, մինչև պայմանագրի կնքումը, Կապալառուն ներկայացրել է կեղծ փաստաթղթեր (տեղեկություններ և տվյալներ), կամ վերջինիս ընտրված մասնակից ճանաչելու մասին որոշումը չի համապատասխանում Հայաստանի Հանրապետության օրենսդրությանը, ապա այդ հիմքերն ի հայտ գալուց հետո Պատվիրատուն միակողմանիորեն լուծում է պայմանագիրը, եթե արձանագրված խախտումները մինչև պայմանագրի կնքումը հայտնի լինելու դեպքում գնումների մասին Հայաստանի Հանրապետության օրենսդրության համաձայն հիմք կհանդիսանային պայմանագիրը չկնքելու համար: Ընդ որում, Պատվիրատուն չի կրում պայմանագրի միակողմանի լուծման հետևանքով Կապալառուի համար առաջացող վնասների կամ բաց թողնված օգուտի ռիսկը, իսկ վերջինս պարտավոր է Հայաստանի Հանրապետության օրենքով սահմանված կարգով փոխհատուցել իր մեղքով Պատվիրատուի կրած վնասներն այն ծավալով, որի մասով պայմանագիրը լուծվել է:

8.4 Պայմանագրի հետ կապված վեճերը ենթակա են քննության Հայաստանի Հանրապետության դատարաններում:

8.5 Պայմանագրում փոփոխություններ և լրացումներ կարող են կատարվել միայն Կողմերի փոխադարձ համաձայնությամբ՝ համաձայնագիր կնքելու միջոցով, որը կհանդիսանա պայմանագրի անբաժանելի մասը:

Արգելվում է պայմանագրում, իսկ եթե պայմանագրի գինը գործոնային է, ապա նաև այդ պայմանագրին կից հաջորդող յուրաքանչյուր տարիներին կնքված համաձայնագրում կատարել այնպիսի փոփոխություններ,

որոնք հանգեցնում են գնվող աշխատանքի ծավալների կամ ձեռք բերվող աշխատանքի միավորի գնի կամ պայմանագրի գնի արհեստական փոփոխման:

Պայմանագրի կողմերից անկախ գործոնների ազդեցությամբ պայմանագրի փոփոխման յուրաքանչյուր դեպք սահմանում է Հայաստանի Հանրապետության կառավարությունը:

8.6 Աշխատանքի կատարման ժամկետը կարող է երկարաձգվել մինչև պայմանագրով այդ ժամկետը լրանալը՝ Կապալառուի առաջարկության առկայության դեպքում՝ պայմանով, որ Պատվիրատուի մոտ չի վերացել աշխատանքի օգտագործման պահանջը, իսկ Կապալառուի առաջարկությունը ներկայացվել է ոչ ուշ, քան պայմանագրով ի սկզբանե աշխատանքների կատարման համար սահմանված ժամկետը լրանալուց առնվազն 5 օրացուցային օր առաջ: Ընդ որում սույն կետով սահմանված դեպքում աշխատանքի կատարման ժամկետը կարող է երկարաձգվել մեկ անգամ մինչև 30 օրացուցային օրով, բայց ոչ ավել քան պայմանագրով սահմանված ժամկետն է:

8.7 Պայմանագրի պատշաճ կատարման պայմաններում կողմերի (Կապալառու կամ Պատվիրատու) օգուտները (խնայողություններ) կամ կրած վնասները տվյալ կողմի օգուտը կամ կրած վնասն են:

Պայմանագրի կողմերի՝ երրորդ անձանց նկատմամբ պարտավորությունները՝ ներառյալ պայմանագրի կատարման շրջանակում Կապալառուի կնքած այլ գործարքները և դրանցից բխող պարտավորությունները, դուրս են պայմանագրի կարգավորման դաշտից և չեն կարող ազդել պայմանագրի կատարման արդյունքն ընդունելու վրա: Այդ գործարքների և դրանցից բխող պարտավորությունների կատարման հետ կապված հարաբերությունները կարգավորվում են այդ գործարքների հետ կապված հարաբերությունները կարգավորող նորմերով, և դրանց համար պատասխանատու է Կապալառուն:

8.8 Պայմանագիրը չի կարող փոփոխվել կողմերի պարտավորությունների մասնակի չկատարման հետևանքով կամ ամբողջությամբ լուծվել կողմերի փոխադարձ համաձայնությամբ՝ բացառությամբ՝ Հայաստանի Հանրապետության օրենսդրությամբ սահմանված կարգով աշխատանքի կատարման համար անհրաժեշտ ֆինանսական հատկացումների նվազեցման դեպքերի: Ընդ որում, պայմանագրի կողմերի՝ պարտավորությունների մասնակի չկատարման կամ ամբողջությամբ լուծման կողմերի փոխադարձ համաձայնությունն անհրաժեշտ է ձեռք բերել նախքան Հայաստանի Հանրապետության օրենսդրությամբ սահմանված կարգով աշխատանքի կատարման համար անհրաժեշտ ֆինանսական հատկացումների նվազեցումը:

8.9 Կապալառուի կողմից ստանձնած պարտավորությունները չկատարելու կամ ոչ պատշաճ կատարելու հիմքով պայմանագիրն ամբողջությամբ կամ մասնակի միակողմանի լուծելու մասին ծանուցումը Պատվիրատուն հրապարակում է www.procurement.am հասցեով գործող ինտերնետային կայքի «Պայմանագրերը միակողմանի լուծելու մասին ծանուցումներ» բաժնում՝ նշելով հրապարակման ամսաթիվը: Կապալառուն, պայմանագիրը միակողմանի լուծելու վերաբերյալ, համարվում է պատշաճ ծանուցված՝ ծանուցումը, սույն կետով սահմանված հրապարակվելուն հաջորդող օրվանից: Պայմանագիրն ամբողջությամբ կամ մասնակի միակողմանի լուծելու մասին ծանուցումը տեղեկագրում հրապարակվելու օրը Պատվիրատուն այն ուղարկվում է նաև Կապալառուի էլեկտրոնային փոստին:

8.10 Սույն պայմանագրի կապակցությամբ ծագած վեճերը լուծվում են բանակցությունների միջոցով: Համաձայնություն ձեռք չբերելու դեպքում վեճերը լուծվում են դատական կարգով:

8.11 Սույն պայմանագիրը կազմված է ____ էջից, կնքվում է երկու օրինակից, որոնք ունեն հավասարազոր իրավաբանական ուժ, յուրաքանչյուր կողմին տրվում է մեկական օրինակ: Սույն պայմանագրի N 1, N 2, N 3, N 4 N 5 և N 4.1 հավելվածները, համարվում են պայմանագրի անբաժանելի մասը:

8.12 Սույն պայմանագրի հետ կապված հարաբերությունների նկատմամբ կիրառվում է Հայաստանի Հանրապետության իրավունքը:

9. ԿՈՂՄԵՐԻ ՀԱՍՑԵՆԵՐԸ, ԲԱՆԿԱՅԻՆ ՎԱՎԵՐԱՊԱՅՄԱՆՆԵՐԸ ԵՎ ՍՏՈՐԱԳՐՈՒԹՅՈՒՆՆԵՐԸ

ՊԱՏՎԻՐԱՏՈՒ	ԿԱՊԱԼԱՌՈՒ
Սոցիալական ապահովության ծառայություն	«ԱԼՊԱՆՈ» ՍՊԸ
ՀՎՀՀ 02505511	ք. Երևան Ավան. Դ. Վարուժան 9/27
ՀՀ ՖՆ աշխատակազմի գործառնական վարչություն	ՀՎՀՀ 01284569
Հ/Հ 900011556855	«Կոնսալտինգ Բանկ» ՓԲԸ
	Հ/Հ 93000295597200
/ստորագրություն/ Կ.Տ	/ստորագրություն/ Կ.Տ

Հավելված թիվ 1
« 18 » մարտի 2020թ. կնքված
«ՍԱԾ ԳՀԱՇՁԲ-20/6» ծածկագրով պայմանագրի

ԾԱՎԱԼԱԹԵՐԹ-ՆԱԽԱՀԱՇԻՎ

ՍՈՑԻԱԼԱԿԱՆ ԱՊԱՀՈՎՈՒԹՅԱՆ ԾԱՌԱՅՈՒԹՅԱՆ ՎԱՐՉԱԿԱՆ ՇԵՆՔԻ և ՍՈՑԻԱԼԱԿԱՆ ԱՊԱՀՈՎՈՒԹՅԱՆ ՏԱՐԱԾՔԱՅԻՆ ԲԱԺԻՆՆԵՐԻ ԸՆԹԱՑԻԿ ՆՈՐՈԳՄԱՆ ԱՇԽԱՏԱՆՔՆԵՐԻ ԿԱՏԱՐՄԱՆ

N	Անվանում	Չ/Մ	Քանակ	Միավոր արժեք	Ընդամենը
				ՀՀ դրամ	
Սոցիալական ապահովության ծառայության վարչական շենք (ք. Երևան, Նալբանդյան 13)					
1	Պահեստի արխիվային հատվածի դարակաշարերի տեղադրում՝ ներառյալ ստելաժները (2 դարակաշար՝ 3 մ և 5.5 մ երկարությամբ: Ստելաժի լայնությունը, բարձրությունը համապատասխանաբար՝ 30 սմ, 200 սմ: Լամինատ 30 սմ x 300 սմ, 30 սմ x 550 սմ, լամինատի հաստությունը 1.8 սմ: Քառակուսի խողովակ՝ 2 սմ x 4 սմ): Գծագիրը կցվում է հավելվածով:	մ²	49	5783.2	283376.80
Ավան և Նոր Նորք տ/բ (ք. Երևան, Գայի պ. 19)					
1	Տ/բ լամինատե հատակի քանդում	մ²	240	300	72000.0
2	Տ/բ ց/ա 30մմ շերտի քանդում	մ²	240	530.7	127368.00
3	Տ/բ ց/ա շերտի իրականացում 30մմ հաստությամբ	մ²	240	1500	360000.0
4	Տ/բ C5 10 մմ հաստությամբ նոր լամինատե հատակի իրականացում	մ²	240	4320	1036800.0
5	Տ/բ աշխատասենյակների շրիշակների փոխում	գծմ	190	500	95000.0
6	Տ/բ երկաթե անցումների տեղադրում	մ	8	1500	12000.0
Էրեբունի - Նուբարաշենի տ/բ (ք. Երևան, Սասունցի Դավթի 87ա)					
1	Տ/բ լուսատուների ապամոնտաժում /երկ. 120սմ/ և լուսատուների (լեդ) տեղադրում /120սմ x 12 սմ/ 40 վտ (դեղին գույն)	հատ	7	2000	14000.0
2	Տ/բ լուսատուների ապամոնտաժում /երկ. 60սմ/ և նոր լուսատուների (լեդ) տեղադրում /60սմ x 12 սմ/ 40 վտ (դեղին գույն)	հատ	10	2000	20000.0
3	Տ/բ ց/ա շերտի քանդում 30մմ հաստությամբ	մ²	2	1500	3000.0
4	Տ/բ սալիկապատում /մետլախ/	մ²	2	5500	11000.0
5	Զուգարանակոնքի ապամոնտաժում	հատ	1	1400	1400.0
6	Զուգարանակոնք	հատ	1	23328	23328.0
7	Զուգարանակոնքի տեղադրում	հատ	1	2400	2400.0
Դավթաշենի տ/բ (ք. Երևան, Դավթաշեն III թաղամաս, թաղապետարանի վարչական շենք 12)					
1	Տ/բ պատերի ներկի մաքրում	մ²	160	200	32000.0
2	Տ/բ պատերի հարդարում լատեքսով, ներկում	մ²	160	1219.75	195160.0
3	Տ/բ առաստաղի ներկի մաքրում	մ²	20	275	5500.00
4	Տ/բ առաստաղի հարդարումով լատեքսով, ներկում	մ²	20	1800	36000.00
5	Տ/բ լուսատուների ապամոնտաժում /երկ. 60սմ/ և նոր լուսատուների (լեդ) տեղադրում /60 սմ x12 սմ/ 40 վտ (դեղին գույն)	հատ	5	2800	14000.00
Թալինի տ/բ (ք. Թալին, Գայի 1, քաղաքապետարանի վարչական շենք)					
1	Զուգարանակոնքի մեխանիզմ /լողակ/	հատ	4	5240	20960.00
Արարատի տ/բ (ք. Վեդի, Արարատյան 55)					

1	Տ/բ լուսատուների ապամոնտաժում /երկ. 120սմ/ և լուսատուների (լեդ) տեղադրում /120սմ x 12սմ/ 40 վտ (դեղին գույն)	հատ	10	2400	24000.00
2	Տ/բ լուսատուների ապամոնտաժում /երկ. 60սմ/ և նոր լուսատուների (լեդ) տեղադրում /60 սմ x12 սմ/ 40 վտ (դեղին գույն)	հատ	44	1519.2	66844.80
3	Տ/բ լամինատե հատակի քանդում	մ^2	18	180	3240.00
4	Տ/բ ց/ա 30մմ շերտի քանդում	մ^2	18	250	4500.00
5	Տ/բ ց/ա շերտի իրականացում 30մմ հաստությամբ	մ^2	18	1400	25200.00
6	Տ/բ C5 10 մմ հաստությամբ նոր լամինատե հատակի իրականացում	մ^2	18	4800	86400.00
7	Տ/բ աշխատասենյակների շրիշակների փոխում	գծմ	20	350	7000.00
8	Տ/բ երկաթե անցումների տեղադրում	մ	0.8	1200	960.00
Արտաշատի տ/բ (ք. Արտաշատ, Իսակովի 47բ)					
1	Տ/բ պատերի ներկի մաքրում	մ^2	180	200	36000.00
2	Տ/բ պատերի հարդարում լատեքսով, ներկում	մ^2	180	1373.78	247280.400
3	Տ/բ լուսատուների ապամոնտաժում /երկ. 60սմ/ և նոր լուսատուների (լեդ) տեղադրում /60 սմ x12 սմ/ 40 վտ (դեղին գույն)	հատ	44	1380	60720.00
4	Տ/բ լուսատուների ապամոնտաժում /երկ. 120սմ/ և լուսատուների (լեդ) տեղադրում /120սմ x 12 սմ/ 40 վտ (դեղին գույն)	հատ	10	1700	17000.00
Մասիսի տ/բ (ք. Մասիս, Կենտրոնական հրապարակ 4)					
1	Տ/բ պատերի ներկի մաքրում	մ^2	70.00	221.18	15482.60
2	Տ/բ պատերի հարդարում լատեքսով, ներկում	մ^2	70	1200	84000.00
3	Տ/բ լուսատուների ապամոնտաժում /երկ. 60սմ/ և նոր լուսատուների (լեդ) տեղադրում /60 սմ x12 սմ/ 40 վտ (դեղին գույն)	հատ	23	1800	41400.00
Արմավիրի տ/բ (ք. Արմավիր, Աբովյան 137/1)					
1	Տ/բ պատերի ներկի մաքրում	մ^2	26	200	5200.00
2	Տ/բ պատերի ներկում, հարդարում լատեքսով	մ^2	26	1287.55	33476.30
3	Տ/բ լուսատուների ապամոնտաժում /երկ. 60սմ/ և նոր լուսատուների (լեդ) տեղադրում /60 սմ x12 սմ/ 40 վտ (դեղին գույն)	հատ	14	1610	22540.00
Եղվարդի տ/բ (ք. Եղվարդ, փող. Կնունյանց, 1-ին նրբանցք, 38/1)					
1	Տ/բ լուսատուների ապամոնտաժում /երկ. 120սմ/ և լուսատուների (լեդ) տեղադրում /120սմ x 12 սմ/ 40 վտ (դեղին գույն)	հատ	9	2000	18000.00
2	Տ/բ լուսատուների ապամոնտաժում /երկ. 60սմ/ և նոր լուսատուների (լեդ) տեղադրում /60 սմ x12 սմ/ 40 վտ (դեղին գույն)	հատ	13	1600	20800.00
3	Տ/բ պատերի ներկի մաքրում	մ^2	2.5	200	500.00
4	Տ/բ պատերի հարդարում լատեքսով, ներկում	մ^2	2.5	1200	3000.00
Աշոցքի տ/բ (գ. Աշոցք, համայնքի վարչական շենք /հրապարակ/)					
1	Լվացարանի ծորակի ապամոնտաժում	հատ	5	542	2710.00
2	Լվացարանի նոր ծորակի տեղադրում	հատ	5	3400	17000.00
3	Ներսի դռների փականների /բռնակներով/ փոխարինում՝ ներառյալ դռների նոր փականները /բռնակներով/	հատ	3	2000	6000.00
4	Զուգարանակոնքի մեխանիզմ	հատ	2	3000	6000.00
5	Լվացարանների միացման խողովակների տեղադրում՝ ներառյալ նոր միացման խողովակները /60սմ/	հատ	2	1600	3200.00

Նոյեմբերյանի տ/բ (ք. Նոյեմբերյան, Զ. Անդրանիկի 3)					
1	Տ/բ պատերի ներկի մաքրում	$մ^2$	50	200	10000.00
2	Տ/բ պատերի հարդարում լատեքսով, ներկում	$մ^2$	50	1200	60000.00
3	Տ/բ լուսատուների ապամոնտաժում /երկ. 60սմ/ և նոր լուսատուների (լեդ) տեղադրում /60 սմ x12 սմ/ 40 վտ (դեղին գույն)	հատ	10	1468	14680.00
4	Տ/բ լուսատուների ապամոնտաժում /երկ. 120սմ/ և լուսատուների (լեդ) տեղադրում /120սմ x 12 սմ/ 40 վտ (դեղին գույն)	հատ	12	2200	26400.00
Ընդհանուր գործառույթ					
1	Շինարարական աղբի հավաքում և բարձում /ձեռքով/ ավտոմեքենա	$մ^3$	9	2000	18000.00
2	Շինարարական աղբի տեղափոխում 13կմ	կմ	1	5850	5850.00
	Ընդամենը				3358676.9
	Շահույթ				730058.9
	Ընդամենը				4088735.8

*կից ներկայացվում է վարչական շենքի պահեստի արխիվային հատվածի ստելաժների գծագիրը:

** լուսատուները տրամադրում են Կապալառուն, որը ներառված է համապատասխան աշխատանքի միավոր արժեքում:

* Կապալառուն աշխատանքները կատարում է Սոցիալական ապահովության ծառայության վարչական շենքի և սոցիալական ապահովության տարածքային բաժինների հասցեում:

ՊԱՏՎԻՐԱՏՈՒ

Սոցիալական ապահովության ծառայություն
ՀՎՀՀ 02505511
ՀՀ ՖՆ աշխատակազմի գործառնական վարչություն
Հ/Հ 900011556355

/ստորագրություն/
Կ.Տ

ԿԱՊԱԼԱՌՈՒ

«ԱԼՊԱՆՈ» ՍՊԸ

ք. Երևան Ավան. Դ. Վարուժան 9/27

ՀՎՀՀ01284569
«Կոնվերս Բանկ» ՓԲԸ
Հ/Հ 19300295597200

/ստորագրություն/
Կ.Տ

Պահեստի արխիվային հատվածի ստելաժներ

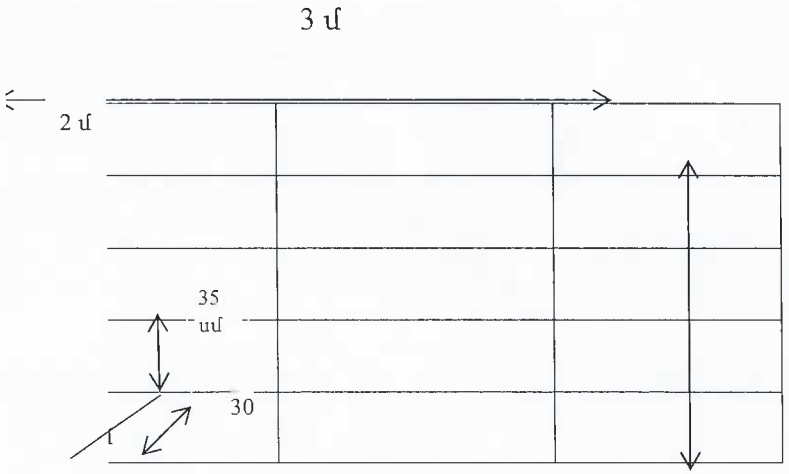

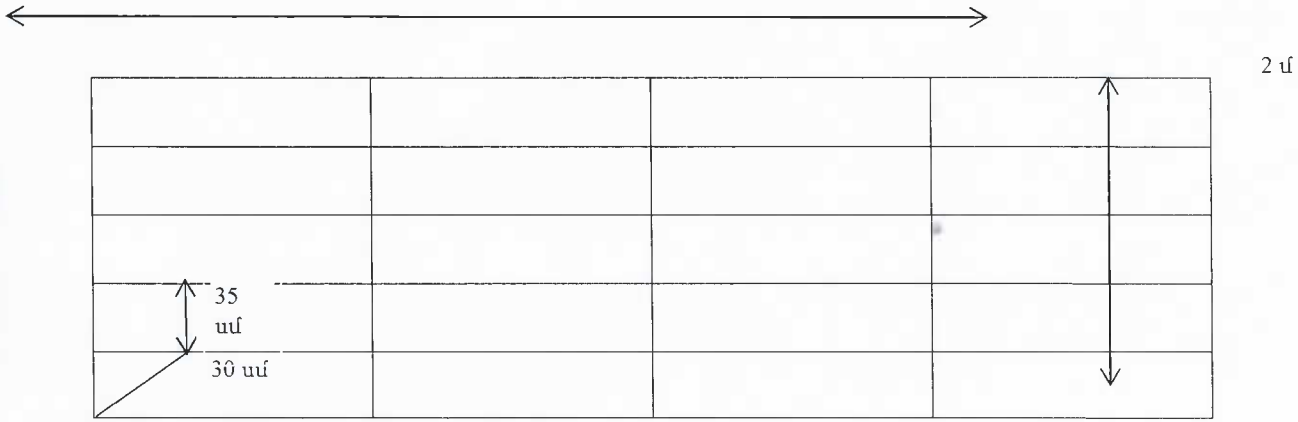

Անվանում	*չմ*	*քանակ*		
Քառակուսի խողովակ 2սմ x 4 սմ	գծմ	45		
Լամինատ 30սմx3, 1.8 սմ հաստությամբ	մ^2	4.5		
Ջողում և աշխատանք				

Անվանում	*չմ*	*քանակ*		
Քառակուսի խողովակ 2սմ x 4 սմ	գծմ	84		
Լամինատ 30սմx5.5, 1.8 սմ հաստությամբ	մ^2	8.3		
Ջողում և աշխատանք				

ՊԱՏՎԻՐԱՏՈՒ

Սոցիալական ապահովության ծառայություն
ՀՎՀՀ 02505511
ՀՀ ՖՆ աշխատակազմի գործառնական վարչություն
Հ/Հ 900011556355

/ստորագրություն/
Կ.Տ

ԿԱՊԱԼԱՌՈՒ

«ԱԼՊԱՆՈ» ՍՊԸ

ք. Երևան Ավան. Դ. Վարուժան 9/27

ՀՎՀՀ01284569
«Կոնսերվ Բանկ» ՓԲԸ
Հ/Հ 19300299597200

/ստորագրություն/
Կ.Տ

Հավելված թիվ 2
«18» մարտի 2020 թ. կնքված
«ՍԱԾ ԳՀԱՇՁԲ-20/6» ծածկագրով պայմանագրի

ՕՐԱՑՈՒՑԱՅԻՆ ԳՐԱՖԻԿ
ՍՈՑԻԱԼԱԿԱՆ ԱՊԱՀՈՎՈՒԹՅԱՆ ԾԱՌԱՅՈՒԹՅԱՆ ՎԱՐՉԱԿԱՆ ՇԵՆՔԻ և ՍՈՑԻԱԼԱԿԱՆ ԱՊԱՀՈՎՈՒԹՅԱՆ ՏԱՐԱԾՔԱՅԻՆ ԲԱԺԻՆՆԵՐԻ ԸՆԹԱՑԻԿ ՆՈՐՈԳՄԱՆ ԱՇԽԱՏԱՆՔՆԵՐԻ ԿԱՏԱՐՄԱՆ

N ը/կ	**Կապալառուի կողմից կատարվելիք աշխատանքների առանձին տեսակների անվանումներ**	**Աշխատանքների կատարման ժամկետը****	
		Սկիզբը	**Ավարտը**
1	Սոցիալական ապահովության ծառայության վարչական շենքի և սոցիալական ապահովության տարածքային բաժինների ընթացիկ նորոգման աշխատանքներ	Պայմանագիրն ուժի մեջ մտնելու օրը	30.07.2020թ
ԸՆԴԱՄԵՆԸ		Պայմանագիրն ուժի մեջ մտնելու օրը	30.07.2020թ

ՊԱՏՎԻՐԱՏՈՒ
Սոցիալական ապահովության ծառայություն
ՀՎՀՀ 02505511
ՀՀ ՖՆ աշխատակազմի գործառնական վարչություն
Հ/Հ 900011556355

/ստորագրություն/
Կ.Տ

ԿԱՊԱԼԱՌՈՒ
«ԱԼՊԱՆՈ» ՍՊԸ
ք. Երևան, Ավան.Դ.Վարուժան 9/27,
հեռ. +37494067716
ՀՎՀՀ՝ 01284569
«Կոնվերսբանկ» ՓԲԸ
Հ/Հ 19300295597200

/ստորագրություն/
Կ.Տ

**

Հավելված N 3
« 18 » մարտի 2020 թ. կնքված
«ՍԱԾ ԳՀԱՇՁԲ-20/6» ծածկագրով պայմանագրի

ՎՃԱՐՄԱՆ ԺԱՄԱՆԱԿԱՑՈՒՅՑ*

ՀՀ դրամ

Աշխատանքի															
հրավերով նախատեսված չափաբաժնի համարը	գնումների պլանով նախատեսված միջանցիկ ծածկագիրը՝ ըստ ԳՄԱ դասակարգման (CPV)	անվանումը	դիմաց վճարումները նախատեսվում է իրականացնել 2020թ-ին՝ ըստ ամիսների այդ թվում**												
			հունվար	փետրվար	մարտ	ապրիլ	մայիս	հունիս	հուլիս	օգոստոս	սեպտեմբեր	հոկտեմբեր	նոյեմբեր	դեկտեմբեր	Ընդամենը
1	45461100-1	Շենքերի, շինությունների ընթացիկ նորոգման աշխատանքներ	-	-	408873.6	1431057.5	1431057.5	1431057.5	2453241.5	2453241.5	2453241.5	4088735.8	4088735.8	4088735.8	4088735.8

** Վճարման ենթակա գումարները ներկայացվում են աճողական կարգով:*

ՊԱՏՎԻՐԱՏՈՒ

Սոցիալական ապահովության ծառայություն
ՀՎՀՀ 02505511
ՀՀ ՖՆ աշխատակազմի գործառնական վարչություն
Հ/Հ 900011556355

/ստորագրություն/
Կ.Տ

ԿԱՊԱԼԱՌՈՒ

«ԱԼՊԱՆՈ» ՍՊԸ
ք. Երևան Ավան. Դ. Վարուժան 9/27
ՀՎՀՀ01284569
«Կոնվերս Բանկ» ՓԲԸ
Հ/Հ 19300295597200

/ստորագրություն/
Կ.Տ

Հավելված թիվ 4
«18» նոյեմբեր 2020 թ. կնքված
«ՍԱԾ ԳՀԱՇՁԲ-20/6» ծածկագրով պայմանագրի

Պայմանագրի կողմ	Պատվիրատու
_____	_____
_____	_____
գտնվելու վայրը _____	գտնվելու վայրը _____
հհ _____	հհ_____
հվհհ _____	հվհհ_____

ԱՐՁԱՆԱԳՐՈՒԹՅՈՒՆ N
ՊԱՅՄԱՆԱԳՐԻ ԿԱՄ ԴՐԱ ՄԻ ՄԱՍԻ ԿԱՏԱՐՄԱՆ ԱՐԴՅՈՒՆՔՆԵՐԻ ՀԱՆՁՆՄԱՆ-ԸՆԴՈՒՆՄԱՆ

« » « » 2020թ.

Պայմանագրի /այսուհետ՝ Պայմանագիր/ անվանումը՝
_____

Պայմանագրի կնքման ամսաթիվը՝ «____» «_____» 2020 թ.
Պայմանագրի համարը՝ _____
Պատվիրատուն և Պայմանագրի կողմը՝ հիմք ընդունելով պայմանագրի կատարման վերաբերյալ « » « » 2020 թ. դուրս գրված N ___ հաշիվ ապրանքագիրը, կազմեցին սույն արձանագրությունը հետևյալի մասին.
Պայմանագրի շրջանակներում Պայմանագրի կողմը կատարել է հետևյալ աշխատանքները՝

N	Կատարված աշխատանքների							
	անվանումը	տեխնիկական բնութագրի համառոտ շարադրանքը	քանակական ցուցանիշը		կատարման ժամկետը		Վճարման ենթակա գումարը /հազար դրամ/	Վճարման ժամկետը /ըստ վճարման ժամանակացույցի/
			ըստ պայմանագրով հաստատված գնման ժամանակացույցի	փաստացի	ըստ պայմանագրով հաստատված գնման ժամանակացույցի	փաստացի		

Սույն արձանագրության երկկողմ հաստատման համար հիմք հանդիսացած հաշիվ ապրանքագիրը և դրական եզրակացությունը հանդիսանում են սույն արձանագրության բաղկացուցիչ մասը և կցվում են:

Աշխատանքը հանձնեց	Աշխատանքը ընդունեց
_____	_____
ստորագրություն	ստորագրություն
_____	_____
ազգանուն, անուն	ազգանուն, անուն
Կ.Տ.	Կ.Տ.

Հավելված 4.1
«18» նոյեմբ. 2020թ. կնքված
«ՍԱԾ ԳՀԱՇՁԲ-20/6» ծածկագրով պայմանագրի

ԱԿՏ N

պայմանագրի արդյունքը Պատվիրատուին հանձնելու փաստը ֆիքսելու վերաբերյալ

Սույնով արձանագրվում է, որ _____-ի (այսուհետ՝ Պատվիրատու) և _____-ի
Պատվիրատուի անունը Կապալառուի անունը
(այսուհետ՝ Կապալառու) միջև 20 թ. _____ -ին կնքված N _____
պայմանագրի կնքման ամսաթիվը պայմանագրի համարը
գնման պայմանագրի շրջանակներում Կապալառուն 20 թ. _____-ին հանձնման-ընդունման նպատակով Պատվիրատուին հանձնեց ստորև նշված աշխատանքները.

Աշխատանքի		
անվանումը	չափման միավորը	քանակը (փաստացի)

Սույն ակտը կազմված է 2 օրինակից, յուրաքանչյուր կողմին տրամադրվում է մեկական օրինակ:

ԿՈՂՄԵՐԸ

Հանձնեց

_____
ազգանուն, անուն

_____
ստորագրություն

Ընդունեց
հայտը նախագծած ներկայացուցիչ՝

_____
ազգանուն, անուն

_____
ստորագրություն

Հավելված 5
« 18 »մարտի 2020 թ. կնքված
«ՍԱԾ ԳՀԱՇՁԲ-20/6» ծածկագրով պայմանագրի

ՏԵԽՆԻԿԱԿԱՆ ԲՆՈՒԹԱԳԻՐ- ԵՐԱՇԽԱՎՈՐԱԳԻՐ

շինարարական աշխատանքների տեխնիկական հսկողության

1. ՀՀ կառավարության 19.03.2015թ թիվ 596-Ն որոշման 27-րդ կետի համաձայն՝ սույն պայմանագրով նախատեսված աշխատանքների շինարարության որակի տեխնիկական հսկողությունը իրականացնում է կապալառուն՝ հաստատված նորմատիվատեխնիկական փաստաթղթերի պահանջի, շինարարական աշխատանքների համապատասխանության վերաբերյալ ՀՀ կառավարության 02.07.2009թ թիվ 775-Ն և 777-Ն որոշումներով սահմանված պահանջների ապահովման պայմանով:

2. Սույն տեխնիկական բնութագիր-երաշխավորագրով Կապալառուի համար առաջանում են տեխնիկական հսկողության պարտավորությունների կատարման գործառույթներ, որոնք սահմանված են ՀՀ օրենսդրությամբ՝ այդ թվում նաև ՀՀ կառավարության 02.07.2012թ թիվ 775-Ն որոշմամբ հաստատված կարգի V բաժնով:

3. Տեխնիկական հսկողությունը պետք է իրականացվի Պատվիրատուի կողմից տրամադրվող պարտականությունների շրջանակներում:

4. Տեխնիկական վերահսկողի հիմնական պարտականություններն են ՝

- ապահովել կատարվող աշխատանքների համապատասխանությունը շինարարական նորմերին և կանոններին:
- հաստատել և վերահսկել աշխատանքների իրականացման ծրագիրը,
- ստուգել և վերահսկել նյութերի որակը և շինարարական աշխատանքների ընթացքը, որպեսզի ապահովվի սպեցիֆիկացիաներում և պայմանագրային մյուս փաստաթղթերին համապատասխանությունը: Բացառել այն նյութերի օգտագործումը, որոնք չեն համապատասխանում անհրաժեշտ պայմաններին,
- վերահսկել ե գնահատել շինարարական աշխատանքների գործընթացը, որպեսզի ապահովվի շինարարական աշխատանքների ավարտը՝ համաձայն պայմանագրի մեջ նշված ժամանակացույցի, կատարել այլ աշխատանքների իրականացում, որոնք կապված են Պայմանագրի իրականացման հետ,
- ստուգել բոլոր այն փորձարկումների արդյունքները, որոնք անհրաժեշտ են որակի ապահովման համար: Ստուգել բոլոր հաշվարկները, որոնք անհրաժեշտ են համապատասխան վճարումները իրականացնելու համար,
- ստուգել բոլոր ծավալային չափերը և հաշվարկները, որոնք անհրաժեշտ են վճարման համար,
- կատարել որակի և քանակի հսկումը, այն աշխատանքների անհրաժեշտ փորձարկումները, որոնք կատարվում են շինարարական պայմանագրի իրականացման շրջանակում: Հաստատել ամսական վճարման հավաստագրերը, եթե աշխատանքները կատարվել են որակով և անհրաժեշտ ծավալով,
- գտնել շինարարության ժամանակ առաջացող խնդիրները և առաջարկել այն գործողությունները, որոնք անհրաժեշտ կլինեն աշխատանքները արագացնելու և աշխատանքային ժամանակացույցը պահպանելու համար,
- հսկել բոլոր այն հարցերը, որոնք կապված են շինարարական աշխատանքներն անվտանգ իրականացնելու, լուսավորության անվտանգության սարքերի և այլ համապատասխան միջոցառումների իրականացման համար,
- կատարել անհրաժեշտ գրառումներ, որոնք անհրաժեշտ են պայմանագրի ընթացքի վերահսկման համար (ընդգրկելով կատարված աշխատանքների հավաստագրերը և այլ անհրաժեշտ փաստաթղթեր):

«ԱԼՊԱՆՈ» ՍՊԸ տնօրեն Գ. Մարկոսյանի
մասնակցի անվանումը (ղեկավարի պաշտոնը, անուն ազգանունը)

ստորագրություն

«ԱԼՊԱՆՈ» "АЛПАНО" "ALPANO" 01284580

«18» մարտի 2020թ