ՊԵՏՈՒԹՅԱՆ ԿԱՐԻՔՆԵՐԻ ՀԱՄԱՐ ԱՊՐԱՆՔԻ ՄԱՏԱԿԱՐԱՐՄԱՆ ՊԱՅՄԱՆԱԳԻՐ N ԳՀԱՊՁԲ-26-10/1-4

ք. Երևան «31» մարտի 2026թ.

ՀՀ պաշտպանության նախարարությունը ի դեմս ՀՀ պաշտպանության նախարարի տեղակալ Կ. Բրուտյանի, ով գործում է ՀՀ պաշտպանության նախարարության կանոնադրության հիման վրա, այսուհետ «Գնորդ», մի կողմից, և Արման Գաբրիելյան Վահանի Ա/Ձ-ի, ի դեմս Ա. Գաբրիելյանի, այսուհետ «Վաճառող» մյուս կողմից, կնքեցին սույն պայմանագիրը հետևյալի մասին:

1. ՊԱՅՄԱՆԱԳՐԻ ԱՌԱՐԿԱՆ

1.1. Վաճառողը պարտավորվում է սույն պայմանագրով (այսուհետ՝ պայմանագիր) սահմանված կարգով, ծավալներով, ժամկետներում և հասցեով Գնորդին մատակարարել պայմանագրի N 1 հավելվածով՝ Տեխնիկական բնութագիր-գնման ժամանակացույցով նախատեսված ապրանքը (այսուհետ՝ ապրանք), իսկ Գնորդը պարտավորվում է ընդունել ապրանքը և վճարել դրա համար:

2. ԿՈՂՄԵՐԻ ԻՐԱՎՈՒՆՔՆԵՐԸ ԵՎ ՊԱՐՏԱԿԱՆՈՒԹՅՈՒՆՆԵՐԸ

2.1 Գնորդն իրավունք ունի՝

2.1.1 Ապրանքը պայմանագրով սահմանված ժամկետում Վաճառողի կողմից չմատակարարելու դեպքում հրաժարվել ապրանքից, եթե մատակարարման ժամկետները խախտվել են **20 օրից ավելի**:

2.1.2 Եթե հանձնվել է անպատշաճ որակի՝ պայմանագրով նախատեսված տեխնիկական բնութագրին չհամապատասխանող ապրանք՝

ա) պահանջել հատուցելու ապրանքի անպատշաճ որակի լինելու պատճառով իր կատարած ծախսերը.

բ) չընդունել ապրանքն՝ իր հայեցողությամբ սահմանելով անպատշաճ որակի ապրանքը պայմանագրին համապատասխանող որակի ապրանքով անհատույց փոխարինման ողջամիտ ժամկետ և պահանջել Վաճառողից վճարելու պայմանագրի 6.3 կետով նախատեսված տուգանքը.

գ) հրաժարվել պայմանագիրը կատարելուց և պահանջել վերադարձնելու ապրանքի համար վճարված գումարը:

2.1.3 Եթե հանձնվել է պայմանագրով որոշվածից պակաս քանակի ապրանք, ապա՝

ա) պահանջել լրացնելու ապրանքի պակաս հանձնված քանակը,

բ) հրաժարվել հանձնված ապրանքից և դրա համար վճարելուց, իսկ եթե ապրանքի համար վճարվել է, ապա պահանջել վերադարձնելու վճարված գումարը և վճարելու պայմանագրի 6.2 կետով նախատեսված տույժը:

2.1.4 Եթե հանձնվել է տեսակի պայմանի խախտմամբ ապրանք, իր ընտրությամբ՝

ա) ընդունել տեսակի վերաբերյալ պայմանին համապատասխանող ապրանքը և հրաժարվել մնացած ապրանքներից.

բ) հրաժարվել հանձնված բոլոր ապրանքներից և պահանջել վճարելու պայմանագրի 6.2 կետով նախատեսված տույժը.

գ) պահանջել տեսակի վերաբերյալ պայմանին չհամապատասխանող ապրանքի անհատույց փոխարինում պայմանագրով նախատեսված տեսակին համապատասխան ապրանքով:

2.1.5 Վաճառողի կողմից մատակարարման ժամկետների խախտման դեպքում իր հայեցողությամբ սահմանել ապրանքի մատակարարման նոր ժամկետ և պահանջել Վաճառողից վճարելու պայմանագրի 6.2 կետով նախատեսված տույժը:

2.1.6 Վաճառողից պահանջել հատուցելու վնասները, եթե Գնորդը Վաճառողի կողմից պարտավորությունը խախտելու հետևանքով պայմանագրի լուծումից հետո ողջամիտ ժամկետում այլ անձից ավելի բարձր, սակայն ողջամիտ գնով գնել է ապրանք՝ պայմանագրով նախատեսվածի փոխարեն՝ պայմանագրով սահմանված և դրա փոխարեն կնքված գործարքի գների միջև տարբերության չափով, ինչպես նաև ապրանքն այլ անձից ձեռք բերելու համար իր կատարած բոլոր անհրաժեշտ և ողջամիտ ծախսերը:

2.1.7 Միակողմանի լուծել պայմանագիրը (լրիվ կամ մասնակի), եթե Վաճառողն էականորեն խախտել է պայմանագիրը.

2.1.7.1 Վաճառողի կողմից պայմանագիրը խախտելն էական է համարվում, եթե՝

ա) մատակարարվել է անպատշաճ որակի ապրանք որը չի կարող փոխարինվել Գնորդի համար ընդունելի ժամկետում.

բ) ապրանքի մատակարարման ժամկետները խախտվել են **20 օրից ավելի,**

2.1.8 Զննել ապրանքը և հայտնաբերված թերությունների մասին անհապաղ տեղեկացնել Վաճառողին:

2.2 Գնորդը պարտավոր է՝

2.2.1 Կատարել պայմանագրին համապատասխան մատակարարված ապրանքի ընդունումն ապահովող բոլոր անհրաժեշտ գործողությունները:

2.2.2 Վաճառողի հանձնած ապրանքից պայմանագրին համապատասխան հրաժարվելու դեպքում, ապահովել այդ ապրանքի պատասխանատու պահպանությունը և դրա մասին անհապաղ տեղեկացնել Վաճառողին:

2.2.3 Պայմանագրով նախատեսված կարգով և ժամկետներում մատակարարված ապրանքն ընդունելու դեպքում Վաճառողին վճարել վերջինիս վճարման ենթակա գումարները, իսկ վճարման ժամկետի խախտման դեպքում՝ նաև պայմանագրի 6.5 կետով նախատեսված տույժը:

2.2.4 Ապրանքի քանակի, տեսականու, որակի մասին պայմանագրի պայմանները խախտելու մասին Վաճառողին ծանուցել թերությունը հայտնաբերելուց հետո անմիջապես կամ այն բանից հետո՝ ողջամիտ ժամկետում, երբ պայմանագրի համապատասխան պայմանի խախտումը պետք է հայտնաբերված լիներ՝ ելնելով ապրանքի բնույթից և նշանակությունից:

2.2.5 Պայմանագրի 2.3.3 կետի համաձայն պայմանագրի լուծումից հետո Վաճառողին հատուցել վերջինիս պատճառված և սահմանված կարգով հիմնավորված վնասները:

2.3 Վաճառողն իրավունք ունի՝

2.3.1 Գնորդից պահանջել ընդունելու պայմանագրով նախատեսված կարգով, ծավալներով, ժամկետներում և հասցեով մատակարարված ապրանքը:

2.3.2 Գնորդից պահանջել վճարելու պայմանագրով նախատեսված կարգով, ծավալներով, ժամկետներում և հասցեով մատակարարված և Գնորդի կողմից ընդունված ապրանքի համար իրեն վճարման ենթակա գումարները:

2.3.3 Միակողմանի լուծել պայմանագիրը (լրիվ կամ մասնակի), եթե Գնորդն էականորեն խախտել է պայմանագիրը:

2.3.3.1 Գնորդի կողմից պայմանագիրը խախտելն էական է համարվում, եթե բազմիցս խախտվել են ապրանքի համար վճարելու ժամկետները:

2.3.4 Գնորդի համաձայնությամբ վաղաժամկետ մատակարարել ապրանքը:

2.4 Վաճառողը պարտավոր է՝

2.4.1 Գնորդին հանձնել ապրանքը՝ պայմանագրով նախատեսված կարգով, ծավալներով, ժամկետներում և հասցեով:

2.4.2 Ապահովել ապրանքի մատակարարումը պայմանագրի 2.1.2 կետի բ) ենթակետին և (կամ) 2.1.5 կետին համապատասխան՝ Գնորդի կողմից սահմանված ժամկետներում:

2.4.3 Գնորդին հանձնել երրորդ անձանց իրավունքներից ազատ ապրանք:

2.4.4 Գնորդին հանձնել պայմանագրով նախատեսված որակի և քանակի ապրանք՝ պայմանագրով նախատեսված ժամկետներում և հասցեով, իսկ Գնորդի պահանջով տրամադրել ապրանքի որակը հավաստող՝ ՀՀ օրենսդրությամբ սահմանված փաստաթղթեր:

2.4.5 Թերի մատակարարում թույլ տալու դեպքում, պայմանագրով նախատեսված կարգով, լրացնել թերի մատակարարվածը:

2.4.6 Հետ տանել Գնորդի կողմից պայմանագրի 2.2.2 կետին համապատասխան՝ պատասխանատու պահպանության ընդունված ապրանքը կամ ողջամիտ ժամկետում տնօրինել այն, ինչպես նաև հատուցել ապրանքը պատասխանատու պահպանության ընդունելու, այն իրացնելու կամ Վաճառողին վերադարձնելու հետ կապված անհրաժեշտ ծախսերը:

2.4.7 Պայմանագրով նախատեսված դեպքերում վճարել պայմանագրի 6.2 և 6.3 կետերով նախատեսված տույժը և տուգանքը:

2.4.8 Գնորդին հանձնել ապրանքի պատկանելիքները և համապատասխան փաստաթղթերը:

2.4.9 Պայմանագրի 2.1.7 կետի համաձայն պայմանագրի լուծումից հետո Գնորդին հատուցել վերջինիս պատճառված և սահմանված կարգով հիմնավորված վնասները:

2.4.10 Որակավորման և պայմանագրի ապահովում ներկայացրած անձը պարտավոր է ապահովումների գործողության ընթացքում լուծարման կամ սնանկացման գործընթաց սկսելու դեպքում դրա մասին նախապես գրավոր տեղեկացնել Գնորդին:

3. ՊԱՅՄԱՆԱԳՐԻ ԳԻՆԸ ԵՎ ՎՃԱՐՄԱՆ ԿԱՐԳԸ

3.1 Պայմանագրի գինը կազմում է ***7,322,400 (յոթ միլիոն երեք հարյուր քսաներկու հազար չորս հարյուր)*** ՀՀ դրամ, ներառյալ ԱԱՀ-ն:[1] Պայմանագրի գինը ներառում է պայմանագրի կատարումն ապահովելու նպատակով Վաճառողի կողմից կատարվելիք բոլոր վճարները (ծախսերը), այդ թվում՝ հարկերը, տուրքերը, փոխադրման, ապահովագրման ծախսերը, պարգևավճարները և ակնկալվող շահույթը: Ապրանքի մատակարարման գինը կայուն է և Վաճառողն իրավունք չունի պահանջել ավելացնելու, իսկ Գնորդը նվազեցնելու այդ գինը:

3.3 Գնորդն իրեն մատակարարված ապրանքի դիմաց վճարում է ՀՀ դրամով անկանխիկ՝ դրամական միջոցները Վաճառողի հաշվարկային հաշվին փոխանցելու միջոցով: Դրամական միջոցների փոխանցումը

---

[1] *Եթե Վաճառողի կողմից գնային առաջարկը ներկայացվել է առանց ԱԱՀ-ի, ապա պայմանագիրը կնքելիս «ներառյալ ԱԱՀ-ն» բառերը հանվում են:*

կատարվում է հանձման-ընդունման արձանագրության հիման վրա՝ պայմանագրի վճարման ժամանակացույցով (հավելված N 2) նախատեսված ամիսներին (եռամսյակներում), բայց ոչ ուշ, քան մինչև տվյալ տարվա **դեկտեմբերի 25-ը:**

Ընդ որում վճարում կատարելու նպատակով հանձնման-ընդունման արձանագրությունն ստորագրվելու օրվանից հետո 3 աշխատանքային օրվա ընթացքում գնորդը վճարման հանձնարարագիրը և հանձնման-ընդունման արձանագրության պատճենը մուտքագրում է լիազորված մարմնի գանձապետական համակարգ, իսկ սահմանված կարգի համաձայն ներկայացված փաստաթղթերի հիման վրա լիազորված մարմինը տվյալ վճարումը կատարում է հանձնման-ընդունման արձանագրությունը գանձապետական համակարգ մուտքագրված լինելու դեպքում՝ սույն պայմանագրի վճարման ժամանակացույցով սահմանված ժամկետներում, հինգ աշխատանքային օրվա ընթացքում:

4. ԱՊՐԱՆՔԻ ՈՐԱԿԸ ԵՎ ԵՐԱՇԽԻՔԸ

4.1 Վաճառողը երաշխավորում է մատակարարված ապրանքի որակի համապատասխանությունը պետական ստանդարտի պահանջներին:

4.2 **Քանի որ ապրանքները հանդիսանում են հիմնական միջոց, ուստի երաշխիքային ժամկետ է սահմանվում Գնորդի կողմից ապրանքն ընդունվելու օրվան հաջորդող օրվանից հաշված 365 օրացուցային օրը:** Եթե երաշխիքային ժամկետի ընթացքում ի հայտ են եկել մատակարարված ապրանքի թերություններ, ապա Վաճառողը պարտավոր է իր հաշվին, Գնորդի կողմից սահմանված ողջամիտ ժամկետում վերացնել թերությունները:

5. ԱՊՐԱՆՔԻ ՀԱՆՁՆՈՒՄԸ ԵՎ ԸՆԴՈՒՆՈՒՄԸ

5.1 Մատակարարված ապրանքն ընդունվում է Գնորդի և Վաճառողի միջև հանձնման-ընդունման արձանագրության ստորագրմամբ: Ապրանքը Գնորդին հանձնելու փաստը ֆիքսվում է Գնորդի և Վաճառողի միջև երկկողմ հաստատված փաստաթղթով՝ նշելով փաստաթղթի կազմման ամսաթիվը:

Մինչև պայմանագրով ապրանքի մատակարարման համար նախատեսված օրը ներառյալ Վաճառողը Գնորդին է տրամադրում իր կողմից ստորագրված՝ ապրանքը Գնորդին հանձնելու փաստը ֆիքսող փաստաթուղթը (հավելված N 3.1), իսկ էլեկտրոնային գնումների armeps համակարգի միջոցով (գործողության իրականացման ձեռնարկը տեղադրված է www.procurement.am հասցեով գործող կայքի «Էլեկտրոնային գնումներ» բաժնում)՝ նաև հանձնման-ընդունման արձանագրությունը (հավելված N 3): Ընդ որում Վաճառողը հանձնման-ընդունման արձանագրությունը չի կնքում, հաստատում է էլեկտրոնային ստորագրությամբ՝ լրացնելով միայն այն սյունակները, որոնք վերաբերում են իր տվյալներին (լրացման կարգը տեղադրված է www.procurement.am հասցեով գործող կայքի «Օրենսդրություն» բաժնի «Ֆինանսների նախարարի հրամաններ» ենթաբաժնում):

5.2 Եթե մատակարարված ապրանքը համապատասխանում է պայմանագրի պայմաններին, Գնորդը պայմանագրի 5.1 կետում նշված փաստաթղթերը ստանալու օրվան հաջորդող աշխատանքային օրվանից հաշված **10** աշխատանքային օրվա ընթացքում ստորագրում և էլեկտրոնային գնումների armeps համակարգի միջոցով Վաճառողին է տրամադրում իր կողմից ստորագրված հանձնման-ընդունման արձանագրությունը և դրա ստորագրման համար հիմք հանդիսացած դրական եզրակացությունը:

5.3 Եթե մատակարարված ապրանքը կամ դրա մի մասը չի համապատասխանում պայմանագրի պայմաններին, ապա Գնորդը չի ստորագրում հանձնման-ընդունման արձանագրությունը և պայմանագրի 5.2 կետում նշված ժամկետում էլեկտրոնային գնումների armeps համակարգի միջոցով Վաճառողին հետ է վերադարձնում հանձնման-ընդունման արձանագրությունը և դրա չստորագրման համար հիմք հանդիսացած բացասական եզրակացությունը: Սույն կետի կիրառման դեպքում Գնորդը ձեռնարկում է նման իրավիճակի համար պայմանագրով նախատեսված միջոցները և Վաճառողի նկատմամբ կիրառում է պայմանագրով նախատեսված պատասխանատվության միջոցներ:

5.4 Եթե պայմանագրի 5.2 կետով սահմանված ժամկետում Գնորդը չի ընդունում մատակարարված ապրանքը կամ չի մերժում դրա ընդունումը, ապա մատակարարված ապրանքը համարվում է ընդունված և պայմանագրի 5.2 կետով սահմանված վերջնաժամկետին հաջորդող աշխատանքային օրը Գնորդը էլեկտրոնային գնումների համակարգի միջոցով Վաճառողին է տրամադրում իր կողմից ստորագրված հանձնման-ընդունման արձանագրությունը:

6. ԿՈՂՄԵՐԻ ՊԱՏԱՍԽԱՆԱՏՎՈՒԹՅՈՒՆԸ

6.1 Վաճառողը պատասխանատվություն է կրում հանձնած ապրանքի որակի և պայմանագրով նախատեսված մատակարարման ժամկետների պահպանման համար:

6.2 Վաճառողի կողմից պայմանագրով նախատեսված ապրանքի մատակարարման ժամկետների խախտման դեպքում Վաճառողից յուրաքանչյուր ուշացված աշխատանքային օրվա համար գանձվում է տույժ՝ մատակարարման ենթակա, սակայն չմատակարարված ապրանքի գնի 0,05 (զրո ամբողջ հինգ հարյուրերորդական) տոկոսի չափով:

6.3 Պայմանագրի 1.1 կետում նշված տեխնիկական բնութագրին չհամապատասխանող ապրանք մատակարարելու յուրաքանչյուր դեպքում Վաճառողից գանձվում է տուգանք՝ պայմանագրի գնի 0,5 (զրո ամբողջ

հինգ տասնորդական) տոկոսի չափով: [2] Ընդ որում տուգանքը հաշվարկվում է նաև. ապրանքի մատակարարումը սույն պայմանագրով սահմանված ժամկետում կատարելու, սակայն պատվիրատուի կողմից չընդունվելու կամ **չմատակարարելու** դեպքում:

6.4 Պայմանագրի 6.2 և 6.3 կետերով նախատեսված տույժը և տուգանքը հաշվարկվում և հաշվանցվում են Վաճառողին վճարման ենթակա գումարների հետ:

6.5 Գնորդի կողմից պայմանագրի 3.3 կետով նախատեսված ժամկետի խախտման համար Գնորդի նկատմամբ յուրաքանչյուր ուշացված աշխատանքային օրվա համար հաշվարկվում է տույժ՝ վճարման ենթակա, սակայն չվճարված գումարի 0,05 (զրո ամբողջ հինգ հարյուրերորդական) տոկոսի չափով:

6.6 Պայմանագրով չնախատեսված դեպքերում կողմերն իրենց պարտավորությունները չկատարելու կամ ոչ պատշաճ կատարելու համար պատասխանատվություն են կրում ՀՀ օրենսդրությամբ սահմանված կարգով:

6.7 Տույժերի և (կամ) տուգանքի վճարումը Կողմերին չի ազատում իրենց պայմանագրային պարտվորությունները լրիվ կատարելուց:

6.8 Պայմանագրով նախատեսված տույժերի հաշվարկման համար հիմք է հանդիսանում բացառապես եզրակացության մեջ կամ պայմանագրի միակողմանի լուծման վերաբերյալ համապատասխան փաստաթղթերում արտացոլված՝ ուշացած (աշխատանքային) օրերի քանակի վերաբերյալ տեղեկատվությունը:

7. ԱՆՀԱՂԹԱՀԱՐԵԼԻ ՈՒԺԻ ԱԶԴԵՑՈՒԹՅՈՒՆԸ (ՖՈՐՍ-ՄԱԺՈՐ)

Պայմանագրով պարտավորություններն ամբողջությամբ կամ մասնակիորեն չկատարելու համար կողմերն ազատվում են պատասխանատվությունից, եթե դա եղել է անհաղթահարելի ուժի ազդեցության հետևանքով, որը ծագել է սույն պայմանագիրը կնքելուց հետո, և որը կողմերը չէին կարող կանխատեսել կամ կանխարգելել: Այդպիսի իրավիճակներ են երկրաշարժը, ջրհեղեղը, հրդեհը, պատերազմը, ռազմական և արտակարգ դրություն հայտարարելը, քաղաքական հուզումները, գործադուլները, հաղորդակցության միջոցների աշխատանքի դադարեցումը, պետական մարմինների ակտերը և այլն, որոնք անհնարին են դարձնում սույն պայմանագրով պարտավորությունների կատարումը: Եթե արտակարգ ուժի ազդեցությունը շարունակվում է 3 (երեք) ամսից ավելի, ապա կողմերից յուրաքանչյուրն իրավունք ունի լուծել պայմանագիրը՝ այդ մասին նախապես տեղյակ պահելով մյուս կողմին:

8. ԱՅԼ ՊԱՅՄԱՆՆԵՐ

8.1 Պայմանագիրն ուժի մեջ է մտնում Կողմերի ստորագրման պահից և գործում է մինչև կողմերի՝ պայմանագրով ստանձնած պարտավորությունների ողջ ծավալով կատարումը:

Պայմանագրով նախատեսված կողմերի իրավունքների և պարտականությունների կատարման պայման է հանդիսանում պայմանագիրը ՀՀ ֆինանսների նախարարության կողմից հաշվառված լինելու հանգամանքը:

8.2 Պայմանագրից ծագած՝ կողմի վճարային պարտավորությունը չի կարող դադարել այլ պայմանագրից ծագած՝ հակընդդեմ պարտավորության հաշվանցով, առանց կողմերի գրավոր և կնիքով հաստատված համաձայնության: Պայմանագրից ծագած պահանջի իրավունքը չի կարող փոխանցվել այլ անձի, առանց պարտապան կողմի գրավոր համաձայնության:

8.3 Այն դեպքում, երբ օրենքով նախատեսված կարգով օրենքի պահանջների կատարման նկատմամբ հսկողության կամ վերահսկողության կամ բողոքների քննության արդյունքում արձանագրվում է, որ պայմանագիրը կնքելու նպատակով կազմակերպված գնման գործընթացում, մինչև պայմանագրի կնքումը, Վաճառողը ներկայացրել է կեղծ փաստաթղթեր (տեղեկություններ և տվյալներ), կամ վերջինիս ընտրված մասնակից ճանաչելու մասին որոշումը չի համապատասխանում Հայաստանի Հանրապետության օրենսդրությանը, ապա այդ հիմքերն ի հայտ գալուց հետո Գնորդը միակողմանիորեն լուծում է պայմանագիրը, եթե արձանագրված խախտումները մինչև պայմանագրի կնքումը հայտնի լինելու դեպքում գնումների մասին Հայաստանի Հանրապետության օրենսդրության համաձայն հիմք կհանդիսանային պայմանագիրը չկնքելու համար: Ընդ որում, Գնորդը չի կրում պայմանագրի միակողմանի լուծման հետևանքով Վաճառողի համար առաջացող վնասների կամ բաց թողնված օգուտի ռիսկը, իսկ վերջինս պարտավոր է Հայաստանի Հանրապետության օրենքով սահմանված կարգով փոխհատուցել իր մեղքով Գնորդի կրած վնասներն այն ծավալով, որի մասով պայմանագիրը լուծվել է:

8.4 Պայմանագրի հետ կապված վեճերը ենթակա են քննության Հայաստանի Հանրապետության դատարաններում:

8.5 Պայմանագրում փոփոխություններ և լրացումներ կարող են կատարվել միայն Կողմերի փոխադարձ համաձայնությամբ՝ համաձայնագիր կնքելու միջոցով, որը կհանդիսանա պայմանագրի անբաժանելի մասը:

Արգելվում է պայմանագրում, իսկ եթե պայմանագրի գինը գործոնային է, ապա նաև այդ պայմանագրին կից հաջորդող յուրաքանչյուր տարիներին կնքված համաձայնագրում կատարել այնպիսի փոփոխություններ, որոնք հանգեցնում են գնվող ապրանքի ծավալների կամ ձեռք բերվող ապրանքի միավորի գնի կամ պայմանագրի գնի արհեստական փոփոխման:

Պայմանագրի կողմերից անկախ գործոնների ազդեցությամբ պայմանագրի փոփոխման յուրաքանչյուր դեպք սահմանում է Հայաստանի Հանրապետության կառավարությունը:

8.8 Ապրանքի մատակարարման ժամկետը կարող է երկարաձգվել մինչև պայմանագրով այդ ժամկետը լրանալը՝ Վաճառողի առաջարկության առկայության դեպքում, պայմանով, որ Գնորդի մոտ չի վերացել ապրանքի օգտագործման

---

[2] *Եթե պայմանագիրը ներառում է մեկից ավել չափաբաժին, ապա տուգանքը հաշվարկվում է պայմանագրով այդ չափաբաժնի համար սահմանված ընդհանուր գնի նկատմամբ:*

պահանջը, իսկ Վաճառողի առաջարկությունը ներկայացվել է ոչ ուշ, քան պայմանագրով ի սկզբանե մատակարարման համար սահմանված ժամկետը լրանալուց առնվազն 7 օրացուցային օր առաջ: Ընդ որում սույն կետով սահմանված դեպքում ապրանքի մատակարարման ժամկետը կարող է երկարաձգվել մեկ անգամ մինչև 30 օրացուցային օրով, բայց ոչ ավել քան պայմանագրով սահմանված ժամկետն է:

8.9 Պայմանագրի պատշաճ կատարման պայմաններում կողմերի (Վաճառող կամ Գնորդ) օգուտները (խնայողություններ) կամ կրած վնասները տվյալ կողմի օգուտը կամ կրած վնասն են:

Պայմանագրի կողմերի՝ երրորդ անձանց նկատմամբ պարտավորությունները՝ ներառյալ պայմանագրի կատարման շրջանակում Վաճառողի կնքած այլ գործարքները և դրանցից բխող պարտավորությունները, դուրս են պայմանագրի կարգավորման դաշտից և չեն կարող ազդել պայմանագրի կատարման արդյունքն ընդունելու վրա: Այդ գործարքների և դրանցից բխող պարտավորությունների կատարման հետ կապված հարաբերությունները կարգավորվում են այդ գործարքների հետ կապված հարաբերությունները կարգավորող նորմերով, և դրանց համար պատասխանատու է Վաճառողը:

8.10 Պայմանագիրը չի կարող փոփոխվել կողմերի պարտավորությունների մասնակի չկատարման հետևանքով կամ ամբողջությամբ լուծվել կողմերի փոխադարձ համաձայնությամբ՝ բացառությամբ՝ Հայաստանի Հանրապետության օրենսդրությամբ սահմանված կարգով ապրանքի մատակարարման համար անհրաժեշտ ֆինանսական հատկացումների նվազեցման դեպքերի: Ընդ որում, պայմանագրի կողմերի՝ պարտավորությունների մասնակի չկատարման կամ ամբողջությամբ լուծման կողմերի փոխադարձ համաձայնությունն անհրաժեշտ է ձեռք բերել նախքան Հայաստանի Հանրապետության օրենսդրությամբ սահմանված կարգով ապրանքի մատակարարման համար անհրաժեշտ ֆինանսական հատկացումների նվազեցումը:

8.11 Վաճառողի կողմից ստանձնած պարտավորությունները չկատարելու կամ ոչ պատշաճ կատարելու հիմքով պայմանագիրն ամբողջությամբ կամ մասնակի միակողմանի լուծելու մասին ծանուցումը Գնորդը հրապարակում է www.procurement.am հասցեով գործող ինտերնետային կայքի «Պայմանագրերը միակողմանի լուծելու մասին ծանուցումներ» բաժնում՝ նշելով հրապարակման ամսաթիվը: Վաճառողը, պայմանագիրը միակողմանի լուծելու վերաբերյալ, համարվում է պատշաճ ծանուցված՝ ծանուցումը, սույն կետով սահմանված հրապարակվելուն հաջորդող օրվանից: Պայմանագիրն ամբողջությամբ կամ մասնակի միակողմանի լուծելու մասին ծանուցումը տեղեկագրում հրապարակվելու օրը Գնորդը այն ուղարկվում է նաև Վաճառողի էլեկտրոնային փոստին:

8.12 Վաճառողն իրավունք ունի պայմանագրի կնքումից հետո Հայաստանի Հանրապետության քաղաքացիական օրենսգրքի 48-րդ գլխով սահմանված դեպքերում և կարգով կատարել գնման պայմանագրից ծագող դրամական պահանջի զիջում՝ պահանջի զիջման դիմաց ֆինանսավորման (ֆակտորինգի) պայմանագրի (այսուհետ՝ ֆակտորինգի պայմանագիր) հիման վրա: Ֆակտորինգի պայմանագիրը պետք է սահմանի, որ ֆինանսական գործակալը համաձայն է, որ պայմանագրով նախատեսված հիմքերի առկայության դեպքում գնորդը վճարումներն իրականացնելիս ապահովի վաճառողի նկատմամբ տույժերի ու տուգանքների հաշվարկումը և հաշվանցումը վճարվելիք գումարների հետ՝ անկախ պահանջը զիջված լինելու հանգամանքից: Ընդ որում, ֆակտորինգի պայմանագրի հիման վրա պահանջի զիջման մասին գրավոր ծանուցումը (հավելված N 4) ստանալու դեպքում գնորդը պայմանագրով սահմանված վճարումը կատարում է ֆինանսական գործակալին, եթե ծանուցումը ստացվել է գնորդի կողմից վճարման հանձնարարագիրը և արձանագրության պատճենը լիազորված մարմնի գանձապետական համակարգ մուտքագրելու օրվան նախորդող օրը:

8.13 Պայմանագրի կապակցությամբ ծագած վեճերը լուծվում են բանակցությունների միջոցով: Համաձայնություն ձեռք չբերելու դեպքում վեճերը լուծվում են դատական կարգով:

8.14 Պայմանագիրը կազմված է **18 էջից**, կնքվում է երկու օրինակից, որոնք ունեն հավասարազոր իրավաբանական ուժ, յուրաքանչյուր կողմին տրվում է մեկական օրինակ: **Պայմանագրի N 1, N 2, N 3,N 3.1 և N 4 հավելվածները և էսքիզները, համարվում են պայմանագրի անբաժանելի մասը:**

8.15 Պայմանագրի հետ կապված հարաբերությունների նկատմամբ կիրառվում է Հայաստանի Հանրապետության իրավունքը:

8.17 Սույն պայմանագրի շրջանակներում պատասխանատու ստորաբաժանում է հանդիսանում **ՀՀ ՊՆ ԿԾ և ԶԲ վարչությունը:**

9. Կողմերի հասցեները, բանկային վավերապայմանները և ստորագրությունները

ԳՆՈՐԴ	ՎԱՃԱՌՈՂ
ՀՀ պաշտպանության նախարարություն	«Արման Գաբրիելյան Վահանի» Ա/Ձ
ՀՀ, ք. Երևան, Բագրևանդի 5	ՀՀ, ք. Երևան, Սարի թաղ. 5շ. 73/1տ
ՀՀ ՖՆԱ գործառնական վարչություն	«Ամերիա ԲԱՆԿ» ՓԲԸ
Հ/Հ 900011024537	Հ/Հ 1570099645190100
ՀՎՀՀ 02522157	ՀՎՀՀ 23249427
ՀՀ պաշտպանության նախարարի տեղակալ	
Հ. ԲՐՈՒՏՅԱՆ	Ա. ԳԱԲՐԻԵԼՅԱՆ

Անհրաժեշտության դեպքում պայմանագրում կարող են ներառվել ՀՀ օրենսդրությանը չհակասող դրույթներ:

Հավելված N 1
N ԳՀԱՊՁԲ-26-10/1-4 ծածկագրով կնքված պայմանագրի

*ՏԵԽՆԻԿԱԿԱՆ ԲՆՈՒԹԱԳԻՐ-ԳՆՄԱՆ ԺԱՄԱՆԱԿԱՑՈՒՅՑ

Հ/հ	Ապրանքի անվանում	Բնութագրող հիմնական հատկանիշներ
21	զգեստապահարաններ (Զգեստապահարան) /էսքիզ 21, 21ա/	Չափերը սմ (ԵxԼxԲ)՝ 90x58x210: Զգեստապահարանը բաղկացած է 2 մասից, արտաքին նիստերը և դռները պատրաստվում են 18 մմ հաստության փայտային մակերեսով լամինացված ԴՍՊ-ից, գույնը՝ ըստ պատվիրատուի պահանջի, բոլոր երևացող եզրերին փակցվում են 0.8 մմ հաստությամբ համահունչ (նույն երանգի) գույնի պլաստիկ PVC եզրաժապավեն: Ներքին նիստերը պատրաստվում են 18 մմ սպիտակ լամինացված ԴՍՊ-ից, երևացող եզրերին փակցվում է 0.8 մմ հաստությամբ սպիտակ PVC եզրաժապավեն: Զգեստապահարանի ետնամասում դրվում է 3 մմ հաստությամբ սպիտակ ԴՎՊ: Անհրաժեշտ պարագաներ՝ համահունչ գույնի բռնակներ, 5 մմ հաստության պլաստմասե տակդիրներ, ծխնիներ, դարակակալներ, կախիչ՝ ձող, կցորդիչ 15 մմ տրամագծով (стяжка): Տեսքը և մնացած չափերը՝ համաձայն էսքիզի:
24	հյուրասենյակի կահույք (Խոլ փափուկ (բազմոց՝ 1 հատ, բազկաթոռ՝ 2 հատ)) /էսքիզ 24/	Արտաքին չափերը՝ ոչ պակաս սմ (ԵxԼxԲ), (ԵxԼxԲ)՝ 200x85x90, 100x85x90: Բազմոցը՝ բացվող, պահոցով կամ առանց պահոցի: Կարկասը՝ փայտից: Արտաքին փայտյա դետալները՝ լաքապատ: Պաստառը ամուր կտորից, գույնը՝ ըստ պահանջի: Նստատեղերի բարձրությունը՝ 42-45 սմ: Տեսքը՝ համաձայն էսքիզի:
39	դարակներով պահարաններ (Պահարան պատի ֆուրնիտուրի) /էսքիզ 39/	Չափերը սմ (ԵxԼxԲ)՝ 115x25x37: Լամինացված ԴՍՊ 18 մմ հաստության՝ հաճարի գույնի: Ետնամասը՝ հաճարի գույնի լամինացված ԴՍՊ 8 մմ հաստության: Դարակները՝ շարժական:Պահարանը ծակվում է 2 տեղից՝ Φ 6,2 մմ և ներանցվում (зенковка), այն պատին ամրացնելու համար: Անհրաժեշտ պարագաներ՝ համահունչ գույնի պլաստմասսե բռնակներ, ծխնի, սահուղիներ, պտուտակ, ինքնասոսնձվող խցափակումներ, 0.8 մմ հաստությամբ համահունչ (նույն երանգի) գույնի պլաստիկ PVC եզրաժապավեն (օգտագործել բոլոր երևացող մասերում, իսկ դռների դեպքում՝ բոլոր կողմերից): Դարակների և դռների բաժանումը բոլոր ուղղություններով՝ հավասարաչափ: Տեսքը և մնացած չափերը՝ համաձայն էսքիզի:
47	խորհրդակցությունների սենյակի կահույք (Սեղան խորհրդակցության) /էսքիզ 47/	Չափերը սմ (ԵxԼxԲ)՝ 185x84x75: Լամինացված ԴՍՊ 18 մմ հաստության՝ հաճարի գույնի: Սեղանի երեսին բոլոր կողմերից ամրացվում է դեկոր (պրոֆիլ), տեսքը ըստ պատվիրատուի պահանջի: Անհրաժեշտ պարագաներ՝ 5 մմ հաստության պլաստմասսե տակդիրներ (ոտքեր), պտուտակ, ինքնասոսնձվող խցափակումներ, բոլոր երևացող մասերին փակցվում է 0.8 մմ հաստությամբ համահունչ (նույն երանգի) գույնի պլաստիկ PVC եզրաժապավեն: Սեղանի կողային նիստերը իրար հետ պետք է կապակցվեն երկու լրացուցիչ լամինատե գոտիներով՝ 5 սմ լայնության, որոնց վրա կամրացվի սեղանի երեսը: Տեսքը և մնացած չափերը՝ համաձայն էսքիզի:
50	սեղան՝ ղեկավարի (Սեղան ղեկավարի (գրասեղան, կցասեղան պահարանիկով /դարակով/, պահարանիկ շարժական, սեղան դիմադիր՝ մեծ)) /էսքիզ 50/	Չափերը սմ (ԵxԼxԲ)՝ 200x90x75: Գրասեղանը՝ լամինացված ԴՍՊ 18 մմ հաստության՝ հաճարի գույնի: Սեղանի երեսին և կողային նիստերին (ոտքերին) ամրացվում են հաճարի կամ համահունչ գույնի դեկոր (պրոֆիլ), տեսքը՝ ըստ պաըվիրատուի պահանջի: Անհրաժեշտ պարագաներ՝ 5 մմ հաստության պլաստմասե տակդիրներ (ոտքեր), պտուտակ, ինքնասոսնձվող խցափակումներ: Սեղանի կողային նիստերը իրար հետ պետք է կապակցվեն երկու լրացուցիչ լամինատե գոտիներով՝ 5-7 սմ լայնության, որոնց վրա կամրացվի սեղանի երեսը: Չափերը սմ (ԵxԼxԲ)՝ 120x60x71.5: Կցասեղանը՝ լամինացված ԴՍՊ 18 մմ հաստության՝ հաճարի գույնի: Բոլոր երևացող մասերին փակցվում է 0.8 մմ հաստությամբ համահունչ (նույն երանգի) գույնի պլաստիկ PVC եզրաժապավեն: Կցասեղանի երեսի 2 երկայնական կողմերին ամրացվում է հաճարի կամ համահունչ գույնի դեկոր (պրոֆիլ), տեսքը՝ ըստ պատվիրատուի պահանջի, իսկ լայնական արտաքին կողմերը ներքևի մասից հաստացվում են: Կցասեղանի պահարանիկի երեսի դիմային կողմին նույնպես ամրացվում է 2.0 մմ հաստությամբ համահունչ (նույն երանգի) գույնի պլաստիկ PVC եզրաժապավեն, տեսքը՝ ըստ պատվիրատուի պահանջի: Պահարանիկի ոտքերը կլոր, նիկելանման եզրագծերով: Պահարանիկի դարակների բաժանումը՝ հավասարաչափ, վերին դարակին տեղադրվում է ներքին փական: Անհրաժեշտ պարագաներ՝ սահուղի, պտուտակ, ինքնասոսնձվող խցափակումներ: Չափերը սմ (ԵxԼxԲ)՝ 40x50x56: Շարժական պահարանիկը՝ լամինացված ԴՍՊ 18 մմ հաստության՝ հաճարի գույնի: Պահարանիկի երեսի դիմային կողմին ամրացվում է 2.0 մմ հաստությամբ համահունչ (նույն երանգի) գույնի պլաստիկ PVC եզրաժապավեն, տեսքը՝ ըստ պատվիարտուի պահանջի: Մնացած երևացող մասերին փակցվում է 0.8 մմ հաստությամբ համահունչ (նույն երանգի) գույնի պլաստիկ PVC եզրաժապավեն: Պահարանիկը շարժական՝ անիվների վրա: Դարակների բաժանումը՝ հավասարաչափ, վերին դարակին տեղադրվում է ներքին փական: Չափերը սմ (ԵxԼxԲ)՝ 120x60x71.5: Դիմադիր սեղանը՝ լամինացված ԴՍՊ 18 մմ հաստության՝

		հաճարի գույնի: Սեղանի երեսին և կողային նիստերին (ոտքերին) ամրացվում են հաճարի կամ համահունչ գույնի դեկորներ (պրոֆիլ), տեսքը՝ ըստ պատվիրատուի պահանջի: Անհրաժեշտ պարագաներ՝ 5 մմ հաստության պլաստմասսե տակդիրներ (ոտքեր), պտուտակ, ինքնասոսնձվող խցափակումներ: Անհրաժեշտ պարագաներ՝ համահունչ գույնի պլաստմասսե բռնակներ, անիվներ ոտքերի համար, սահուղիներ, պտուտակ, ինքնասոսնձվող խցափակումներ: Տեսքը և մնացած չափերը՝ համաձայն էսքիզների:
61	հյուրասենյակի կահույք (Տակդիր հեռուստացույցի) /էսքիզ 61/	Չափերը սմ (ԵxԼxԲ)՝ 90x40x50: Լամինացված ԴՍՊ 18 մմ հաստության՝ հաճարի գույնի: Դարակի և երևացող բոլոր մասերին փակցվում է 0.8 մմ հաստությամբ համահունչ (նույն երանգի) գույնի պլաստիկ PVC եզրաժապավեն: Անհրաժեշտ պարագաներ՝ 5 մմ հաստության պլաստմասե տակդիրներ (ոտքեր), պտուտակ, ինքնասոսնձվող խցափակումներ: Տեսքը և մնացած չափերը՝ համաձայն էսքիզի:

Ծանոթություն

1. Ապրանքները պետք է լինեն նոր և չօգտագործված:
2. Գնման ենթակա ապրանքները համարվում են հիմնական միջոցներ և երաշխիքային ժամկետ է սահմանվում ապրանքները ընդունվելու օրվան հաջորդող օրվանից 365 օրացույցային օրը:
3. Ապրանքները պետք է մատակարարվեն ք. Երևան, Արշակունյաց 135 հասցեով, բացարությամբ 21-րդ չափաբաժնի, որոը պետք է մատակարարվեն ք. Երևան Դավիթ Բեկի 155 հասցեով (ՀՀ ՊՆ 24236 զ/մ):
4. Յուրաքանչյուր անվանատող հանդիսանում է որպես առանձին չափաբաժին:

Կնքվելիք պայմանագրով նախատեսված ապրանքների տեխնիկական բնութագրին համապատասխանող և դրա որևէ բաղադրիչի գծով որակական հատկանիշները գերազանցող ապրանք մատակարարելու դեպքում հնարավոր է ապրանքի ընդունումը, եթե առկա է հայտը նախագծող ներկայացուցչի (ներկայացուցիչների) գրավոր մասնագիտական եզրակացությունը:

**ԳՆՄԱՆ ԺԱՄԱՆԱԿԱՑՈՒՅՑ

Հ/հ	Գնումների միասնական անվանացանկ (CPV կոդեր)	Գնման ենթակա ապրանքի անվանում	Չափի միավոր	Քանակ	Գին (ՀՀ դրամ)	Գումար (ՀՀ դրամ)	Մատակարարման ժամկետներ	
							2-րդ եռամսյակ	3-րդ եռամսյակ
21	39141260/3	զգեստապահարաններ (Զգեստապահարան)	հատ	60	51 000.00	3 060 000.00	30	30
24	39141340/1	հյուրասենյակի կահույք (Խոլ փափուկ (բազմոց՝ 1 հատ, բազկաթոռ՝ 2 հատ))	հատ	10	159 960.00	1 599 600.00	5	5
39	39141120/2	դարակներով պահարաններ (Պահարան պատի ֆուրնիտուրի)	հատ	15	16 800.00	252 000.00	5	10
47	39151150/1	խորհրդակցությունների սենյակի կահույք (Սեղան խորհրդակցության)	հատ	10	22 680.00	226 800.00	5	5
50	39121360/2	սեղան՝ ղեկավարի (Սեղան ղեկավարի (գրասեղան, կցասեղան պահարանիկով /դարակով/, պահարանիկ շարժական, սեղան դիմադիր՝ մեծ))	հատ	25	76 176.00	1 904 400.00	10	15
61	39141340/2	հյուրասենյակի կահույք (Տակդիր հեռուստացույցի)	հատ	20	13 980.00	279 600.00	10	10
Ընդամենը՝						**7 322 400.00**		

ԳՆՈՐԴ

ՀՀ պաշտպանության նախարարության
ՀՀ պաշտպանության նախարարի տեղակալ

_____ Ա. ԳՐԻԳՈՐՅԱՆ

ՎԱՃԱՌՈՂ

Արման Գաբրիելյան Վահանի Ա/Ձ

_____ Ա. ԳԱԲՐԻԵԼՅԱՆ

Հավելված N 2
N ԳՀԱՊՁԲ-26-10/1-4 ծածկագրով կնքված պայմանագրի

ՎՃԱՐՄԱՆ ԺԱՄԱՆԱԿԱՑՈՒՅՑ

ՀՀ դրամ

Ապրանքների					
չ/հ	CPV կոդը	անվանումը	դիմաց վճարումները նախատեսվում է իրականացնել 2026թ-ին՝ ըստ եռամսյակների, բայց ոչ ուշ, քան 25.12.2026թ.,		
			2-րդ եռամսյակ	3-րդ եռամսյակ	4-րդ եռամսյակ
21	39141260/3	զգեստապահարաններ (Զգեստապահարան)	1 530 000	3 060 000	3 060 000
24	39141340/1	հյուրասենյակի կահույք (Խոլ փափուկ (բազմոց՝ 1 հատ, բազկաթոռ՝ 2 հատ))	799 800	1 599 600	1 599 600
39	39141120/2	դարակներով պահարաններ (Պահարան պատի ֆուրնիտուրի)	83 992	252 000	252 000
47	39151150/1	խորհրդակցությունների սենյակի կահույք (Սեղան խորհրդակցության)	113 400	226 800	226 800
50	39121360/2	սեղան՝ ղեկավարի (Սեղան ղեկավարի (գրասեղան, կցասեղան պահարանիկով /դարակով/, պահարանիկ շարժական, սեղան դիմադիր՝ մեծ))	761 760	1 904 400	1 904 400
61	39141340/2	հյուրասենյակի կահույք (Տակդիր հեռուստացույցի)	139 800	279 600	279 600

** Վճարման ենթակա գումարները ներկայացվում են ամողական կարգով:*

ԳՆՈՐԴ

ՀՀ պաշտպանության նախարարություն
ՀՀ պաշտպանության նախարարի տեղակալ

Կ. ԲԲՈՒՏՅԱՆ

ՎԱՃԱՌՈՂ

Արման Գաբրիելյան Վահանի Ա/Ձ

Ա. ԳԱԲՐԻԵԼՅԱՆ

Հավելված N 3
N ԳՀԱՊՁԲ-26-10/1-4 **պայմանագրի**

Պայմանագրի կողմ
_____
_____
գտնվելու վայրը _____
հհ _____
հվհհ _____

Պատվիրատու
_____
_____
գտնվելու վայրը _____
հհ_____
հվհհ_____

ԱՐՁԱՆԱԳՐՈՒԹՅՈՒՆ N
ՊԱՅՄԱՆԱԳՐԻ ԿԱՄ ԴՐԱ ՄԻ ՄԱՍԻ ԿԱՏԱՐՄԱՆ ԱՐԴՅՈՒՆՔՆԵՐԻ ՀԱՆՁՆՄԱՆ-ԸՆԴՈՒՆՄԱՆ

« » « » 20 թ.

Պայմանագրի /այսուհետ՝ Պայմանագիր/ անվանումը՝
_____

Պայմանագրի կնքման ամսաթիվը՝ «____» «_____» 20 թ.
Պայմանագրի համարը՝ _____
Պատվիրատուն և Պայմանագրի կողմը՝ հիմք ընդունելով պայմանագրի կատարման վերաբերյալ « » « » 20 թ. դուրս գրված N ___ հաշիվ ապրանքագիրը, կազմեցին սույն արձանագրությունը հետևյալի մասին.
Պայմանագրի շրջանակներում Պայմանագրի կողմը մատակարարել է հետևյալ ապրանքները՝

Մատակարարված ապրանքների							
անվանումը	տեխնիկական բնութագրի համառոտ շարադրանքը	քանակական ցուցանիշը		կատարման ժամկետը		Վճարման ենթակա գումարը /հազար դրամ/	Վճարման ժամկետը /ըստ վճարման ժամանակացույցի/
		ըստ պայմանագրով հաստատված գնման ժամանակացույցի	փաստացի	ըստ պայմանագրով հաստատված գնման ժամանակացույցի	փաստացի		

Սույն արձանագրության երկկողմ հաստատման համար հիմք հանդիսացած հաշիվ ապրանքագիրը և դրական եզրակացությունը հանդիսանում են սույն արձանագրության բաղկացուցիչ մասը և կցվում են:

Ապրանքը հանձնեց
_____
ստորագրություն
_____
ազգանուն, անուն
Կ.Տ.

Ապրանքը ընդունեց
_____
ստորագրություն
_____
ազգանուն, անուն
Կ.Տ.

Հավելված 3.1
N ԳՀԱՊՁԲ-26-10/1-4 պայմանագրի

ԱԿՏ N
պայմանագրի արդյունքը Գնորդին հանձնելու փաստը ֆիքսելու վերաբերյալ

Սույնով արձանագրվում է, որ _____-ի (այսուհետ՝ Գնորդ) և _____
Գնորդի անվանումը Վաճառողի անվանումը
(այսուհետ՝ Վաճառող) միջև 20 թ. _____ -ին կնքված N _____
պայմանագրի կնքման ամսաթիվը պայմանագրի համարը
պայմանագրի շրջանակներում Վաճառողը 20 թ. _____-ին հանձնման-ընդունման նպատակով Գնորդին հանձնեց ստորև նշված ապրանքները.

Ապրանքի		
անվանումը	չափման միավորը	քանակը (փաստացի)

Սույն ակտը կազմված է 2 օրինակից, յուրաքանչյուր կողմին տրամադրվում է մեկական օրինակ:

ԿՈՂՄԵՐԸ

Հանձնեց

_____
ազգանուն, անուն

_____
Ստորագրություն

Ընդունեց
հայտը նախագծած ներկայացուցիչ՝

_____
ազգանուն, անուն

_____
ստորագրություն

Հավելված 4
Ն ԳՀԱՊՁԲ-26-10/1-4 պայմանագրի

ԾԱՆՈՒՑՈՒՄ

_____ հայտնում է, որ .
ֆինանսական գործակալի անվանումը

1. _____-ի և _____-ի միջև «--» 20 թ. կնքված
գնորդի անվանումը վաճառողի անվանումը

«--------/---------» ծածկագրով պայմանագրի (այսուհետ՝ Պայմանագիր) շրջանակում իր և

_____-ի միջև «--» 20 թ-ին կնքվել է «----------» ծածկագրով ֆակտորինգի
վաճառողի անվանումը
պայմանագիրը,

2. համաձայն է Պայմանագրի 8.12 կետով սահմանված պահանջներին:

_____ _____
ֆինանսական գործակալի անվանումը (ղեկավարի պաշտոնը, անուն ազգանունը) ստորագրությունը

Կ. Տ. (առկայության դեպքում)

«--» 20 թ.

Զգեստապահարան

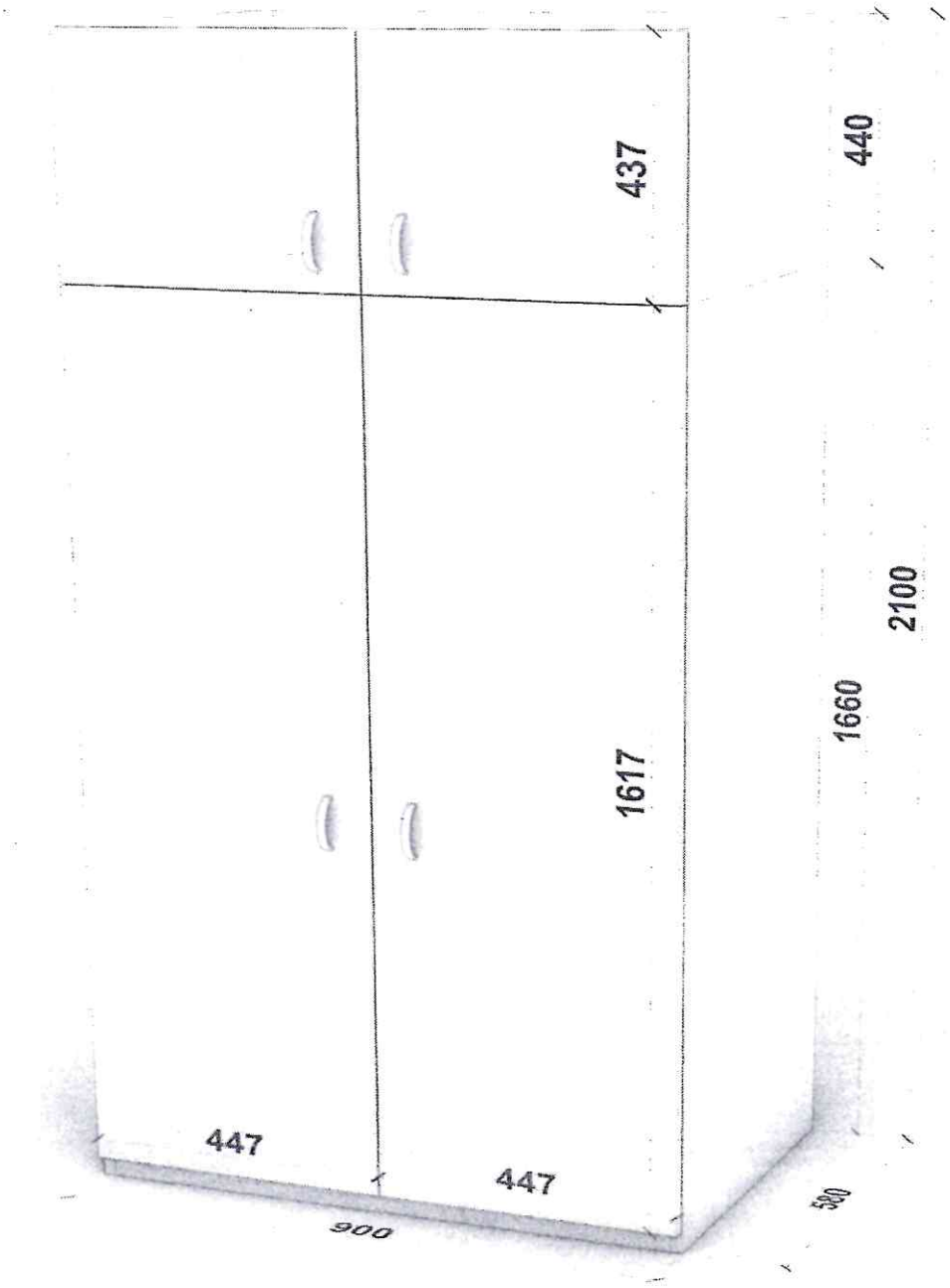

21ա

Զգեստապահարան

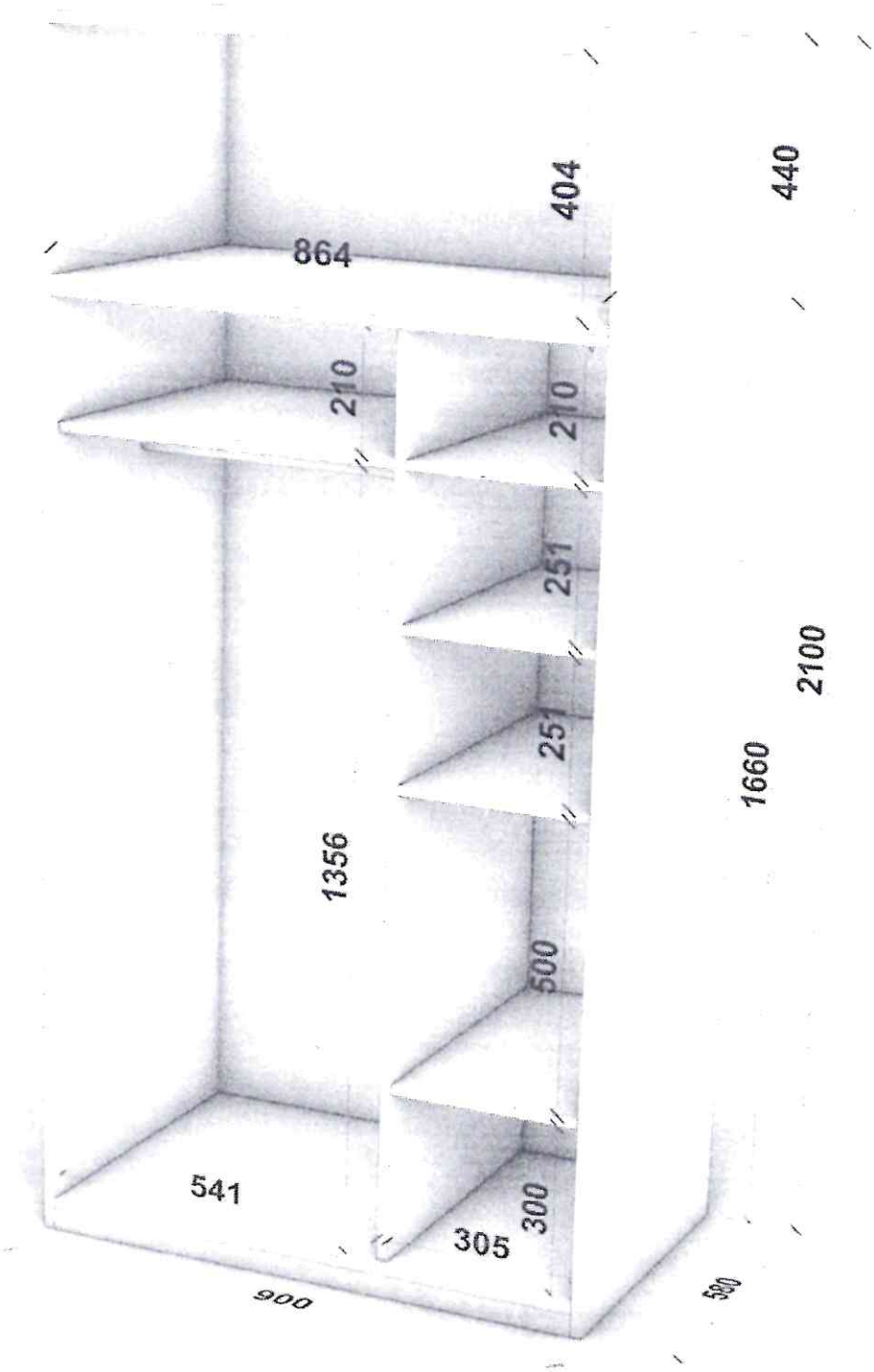

Խոլ փափուկ
(բազմոց՝ 1 հատ, բազկաթոռ՝ 2 հատ)

Պահարան պատի ֆուրնիտուրի

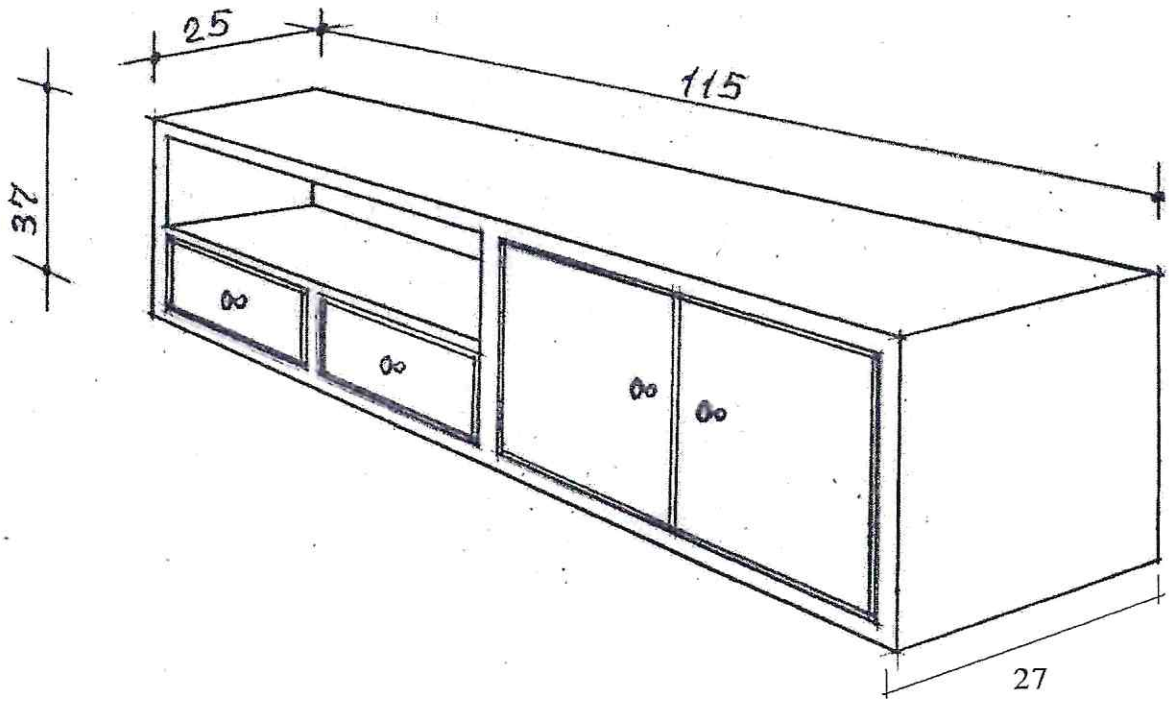

Սեղան խորհրդակցության

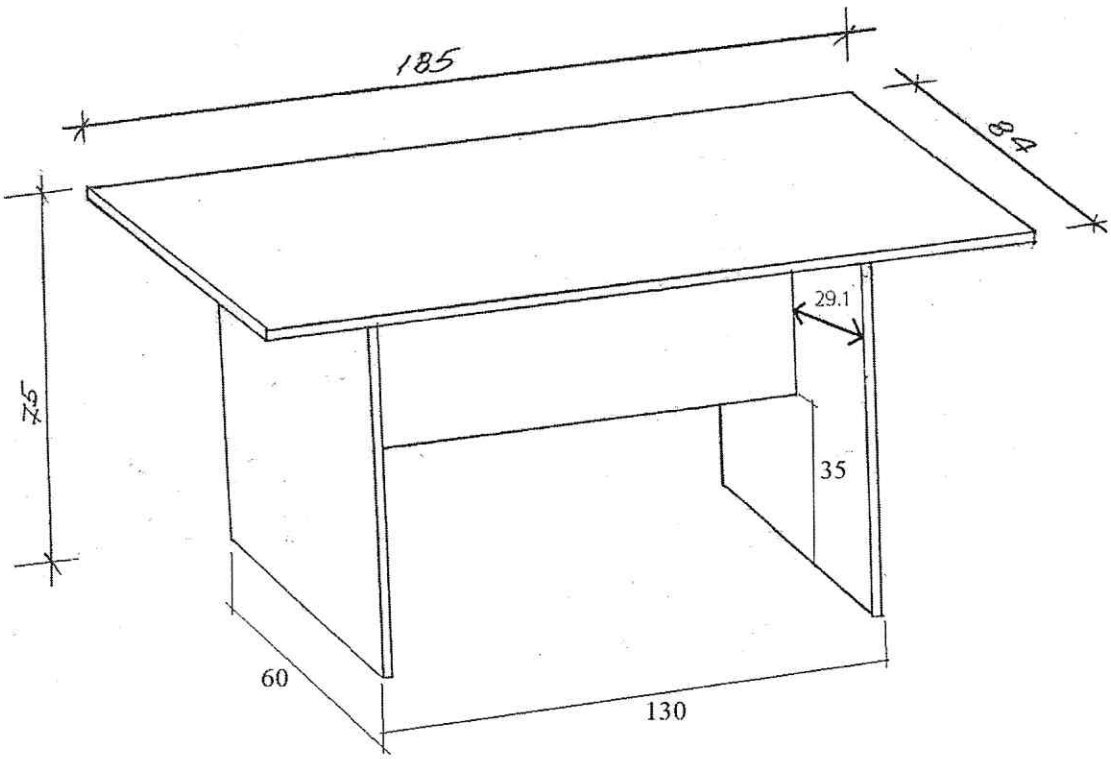

Սեղան ղեկավարի

(գրասեղան, կցասեղան պահարանիկովդարակով, պահարանիկ շարժական, սեղան դիմադիր՝մեծ)

գրասեղան

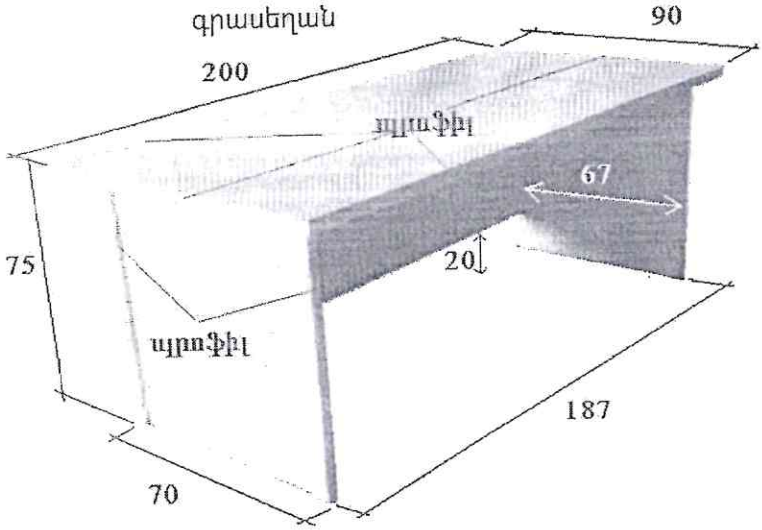

կցասեղան պահարանիկով /դարակով/

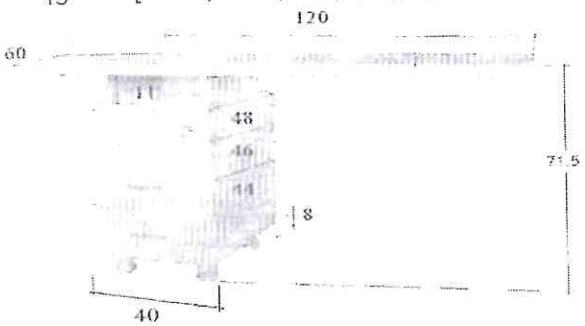

պահարանիկ շարժական

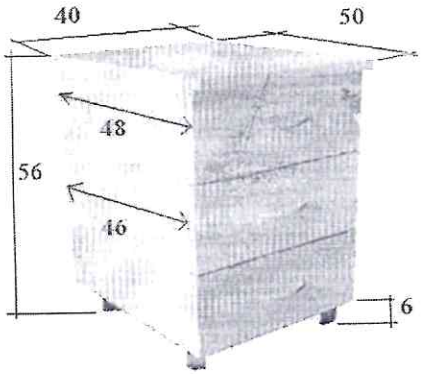

սեղան դիմադիրն

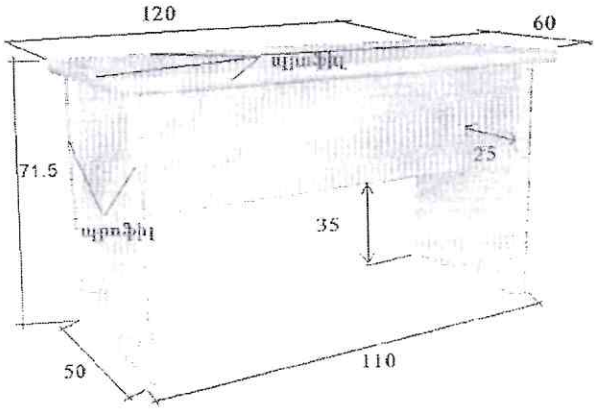
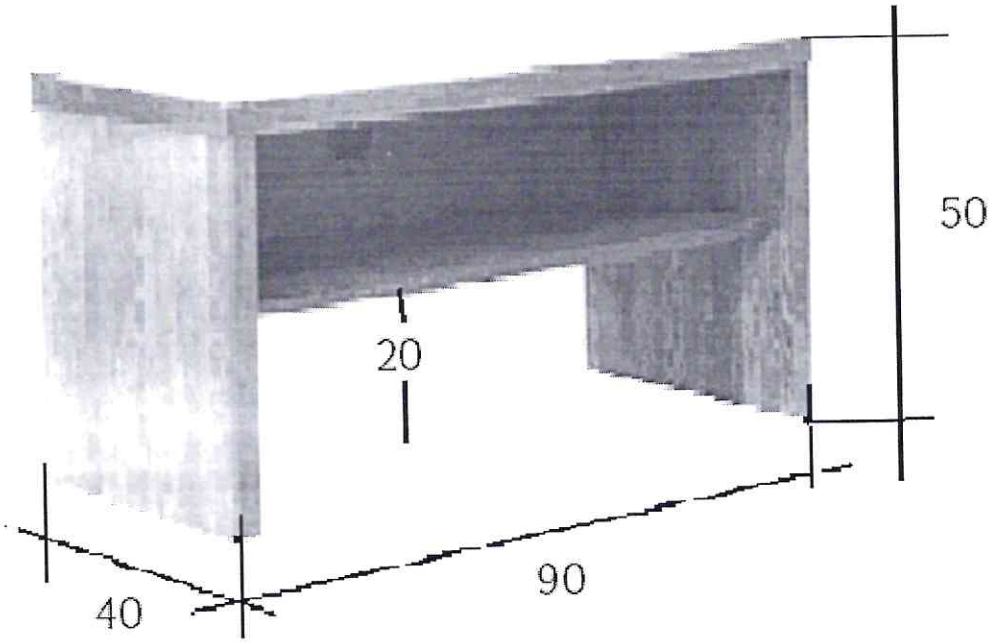
Տակդիր հեռուստացույցի