ՊԵՏՈՒԹՅԱՆ ԿԱՐԻՔՆԵՐԻ ՀԱՄԱՐ ԹԻԹԵՌՆԻԿԱՁԼ ՓԱԿԱՆՆԵՐԻ ՊԱՀԵՍՏԱՄԱՍԵՐԻ ՄԱՏԱԿԱՐԱՐՄԱՆ ՊԱՅՄԱՆԱԳԻՐ

N ԵՋԷԿ-ԳՀԱՊՁԲ-19/50-1

ք. Երևան «30» 05 2019թ.

«Երևանի Ջերմաէլեկտրակենտրոն» ՓԲԸ-ն ի դեմս գլխավոր տնօրեն Ս. Խաչատրյանի, որը գործում է ընկերության կանոնադրության հիման վրա, այսուհետ «Գնորդ», մի կողմից, և «Ինդասթրիալ քոմփոնենթս» ՍՊԸ-ն, ի դեմս տնօրեն Ս. Գասպարյանի, որը գործում է ընկերության կանոնադրության հիման վրա, այսուհետ «Վաճառող» մյուս կողմից, կնքեցին սույն պայմանագիրը հետևյալի մասին:

1. ՊԱՅՄԱՆԱԳՐԻ ԱՌԱՐԿԱՆ

1.1. Վաճառողը պարտավորվում է սույն պայմանագրով (այսուհետ՝ պայմանագիր) սահմանված կարգով, ծավալներով, ժամկետներում և հասցեով Գնորդին մատակարարել պայմանագրի N 1 հավելվածով՝ Տեխնիկական բնութագիր-գնման-ժամանակացուցով նախատեսված ապրանքը (այսուհետ՝ ապրանք), իսկ Գնորդը պարտավորվում է ընդունել ապրանքը և վճարել դրա համար:

2. ԿՈՂՄԵՐԻ ԻՐԱՎՈՒՆՔՆԵՐԸ ԵՎ ՊԱՐՏԱԿԱՆՈՒԹՅՈՒՆՆԵՐԸ

2.1 Գնորդն իրավունք ունի՝

2.1.1 Ապրանքը պայմանագրով սահմանված ժամկետում Վաճառողի կողմից չմատակարարելու դեպքում հրաժարվել ապրանքից, եթե մատակարարման ժամկետները խախտվել են 5 օրից ավելի:

2.1.2 Եթե հանձնվել է անպատշաճ որակի՝ պայմանագրով նախատեսված տեխնիկական բնութագրին չհամապատասխանող ապրանք՝

ա) պահանջել հատուցելու ապրանքի անպատշաճ որակի լինելու պատճառով իր կատարած ծախսերը.

բ) չընդունել ապրանքն՝ իր հայեցողությամբ սահմանելով անպատշաճ որակի ապրանքը պայմանագրին համապատասխանող որակի ապրանքով անհատույց փոխարինման ողջամիտ ժամկետ և պահանջել Վաճառողից վճարելու պայմանագրի 6.3 կետով նախատեսված տուգանքը.

գ) հրաժարվել պայմանագիրը կատարելուց և պահանջել վերադարձնելու ապրանքի համար վճարված գումարը:

2.1.3 Եթե հանձնվել է պայմանագրով որոշվածից պակաս քանակի ապրանք, ապա՝

ա) պահանջել լրացնելու ապրանքի պակաս հանձնված քանակը,

բ) հրաժարվել հանձնված ապրանքից և դրա համար վճարելուց, իսկ եթե ապրանքի համար վճարվել է, ապա պահանջել վերադարձնելու վճարված գումարը և վճարելու պայմանագրի 6.2 կետով նախատեսված տույժը:

2.1.4 Եթե հանձնվել է տեսակի պայմանի խախտմամբ ապրանք, իր ընտրությամբ՝

ա) ընդունել տեսակի վերաբերյալ պայմանին համապատասխանող ապրանքը և հրաժարվել մնացած ապրանքներից.

բ) հրաժարվել հանձնված բոլոր ապրանքներից և պահանջել վճարելու պայմանագրի 6.2 կետով նախատեսված տույժը.

գ) պահանջել տեսակի վերաբերյալ պայմանին չհամապատասխանող ապրանքի անհատույց փոխարինում պայմանագրով նախատեսված տեսակին համապատասխան ապրանքով:

2.1.5 Վաճառողի կողմից մատակարարման ժամկետների խախտման դեպքում իր հայեցողությամբ սահմանել ապրանքի մատակարարման նոր ժամկետ և պահանջել Վաճառողից վճարելու պայմանագրի 6.2 կետով նախատեսված տույժը:

2.1.6 Վաճառողից պահանջել հատուցելու վնասները, եթե Գնորդը Վաճառողի կողմից պարտավորությունը խախտելու հետևանքով պայմանագրի լուծումից հետո ողջամիտ ժամկետում այլ անձից ավելի բարձր, սակայն ողջամիտ գնով գնել է ապրանք՝ պայմանագրով նախատեսվածի փոխարեն՝ պայմանագրով սահմանված և դրա փոխարեն կնքված գործարքի գների միջև տարբերության չափով, ինչպես նաև ապրանքն այլ անձից ձեռք բերելու համար իր կատարած բոլոր անհրաժեշտ և ողջամիտ ծախսերը:

2.1.7 Միակողմանի լուծել պայմանագիրը (լրիվ կամ մասնակի), եթե Վաճառողն էականորեն խախտել է պայմանագիրը.

2.1.7.1 Վաճառողի կողմից պայմանագիրը խախտելն էական է համարվում, եթե՝

ա) մատակարարվել է անպատշաճ որակի ապրանք որը չի կարող փոխարինվել Գնորդի համար ընդունելի ժամկետում.

«ԵՐԵՎԱՆԻ ՋԷԿ» ՓԲԸ
ԻՐԱՎԱԲԱՆԱԿԱՆ

բ) ապրանքի մատակարարման ժամկետները խախտվել են 5 օրից ավելի,

2.1.8 Ընդունել ապրանքը և հայտնաբերված թերությունների մասին անհապաղ տեղեկացնել Վաճառողին:

2.2 Գնորդը պարտավոր է՝

2.2.1 Կատարել պայմանագրին համապատասխան մատակարարված ապրանքի ընդունումն ապահովող բոլոր անհրաժեշտ գործողությունները:

2.2.2 Վաճառողի հանձնած ապրանքից պայմանագրին համապատասխան հրաժարվելու դեպքում, ապահովել այդ ապրանքի պատասխանատու պահպանությունը և դրա մասին անհապաղ տեղեկացնել Վաճառողին:

2.2.3 Պայմանագրով նախատեսված կարգով և ժամկետներում մատակարարված ապրանքն ընդունելու դեպքում Վաճառողին վճարել վերջինիս վճարման ենթակա գումարները, իսկ վճարման ժամկետի խախտման դեպքում՝ նաև պայմանագրի 6.5 կետով նախատեսված տույժը:

2.2.4 Ապրանքի քանակի, տեսականու, որակի մասին պայմանագրի պայմանները խախտելու մասին Վաճառողին ծանուցել թերությունը հայտնաբերելուց հետո անմիջապես կամ այն բանից հետո՝ ողջամիտ ժամկետում, երբ պայմանագրի համապատասխան պայմանի խախտումը պետք է հայտնաբերված լիներ՝ ելնելով ապրանքի բնույթից և նշանակությունից:

2.2.5 Պայմանագրի 2.3.3 կետի համաձայն պայմանագրի լուծումից հետո Վաճառողին հատուցել վերջինիս պատճառված և սահմանված կարգով հիմնավորված վնասները:

2.3 Վաճառողն իրավունք ունի՝

2.3.1 Գնորդից պահանջել ընդունելու պայմանագրով նախատեսված կարգով, ծավալներով, ժամկետներում և հասցեով մատակարարված ապրանքը:

2.3.2 Գնորդից պահանջել վճարելու պայմանագրով նախատեսված կարգով, ծավալներով, ժամկետներում և հասցեով մատակարարված և Գնորդի կողմից ընդունված ապրանքի համար իրեն վճարման ենթակա գումարները:

2.3.3 Միակողմանի լուծել պայմանագիրը (լրիվ կամ մասնակի), եթե Գնորդն էականորեն խախտել է պայմանագիրը:

2.3.3.1 Գնորդի կողմից պայմանագիրը խախտելն էական է համարվում, եթե բազմիցս խախտվել են ապրանքի համար վճարելու ժամկետները:

2.3.4 Գնորդի համաձայնությամբ վաղաժամկետ մատակարարել ապրանքը:

2.4 Վաճառողը պարտավոր է՝

2.4.1 Գնորդին հանձնել ապրանքը՝ պայմանագրով նախատեսված կարգով, ծավալներով, ժամկետներում և հասցեով:

2.4.2 Ապահովել ապրանքի մատակարարումը պայմանագրի 2.1.2 կետի բ) ենթակետին և (կամ) 2.1.5 կետին համապատասխան՝ Գնորդի կողմից սահմանված ժամկետներում:

2.4.3 Գնորդին հանձնել երրորդ անձանց իրավունքներից ազատ ապրանք:

2.4.5 Գնորդին հանձնել պայմանագրով նախատեսված որակի և քանակի ապրանք՝ պայմանագրով նախատեսված ժամկետներում և հասցեով, իսկ Գնորդի պահանջով տրամադրել ապրանքի որակը հավաստող՝ ՀՀ օրենսդրությամբ սահմանված փաստաթղթեր:

2.4.6 Թերի մատակարարում թույլ տալու դեպքում, պայմանագրով նախատեսված կարգով, լրացնել թերի մատակարարվածը:

2.4.7 Հետ տանել Գնորդի կողմից պայմանագրի 2.2.2 կետին համապատասխան՝ պատասխանատու պահպանության ընդունված ապրանքը կամ ողջամիտ ժամկետում տնօրինել այն, ինչպես նաև հատուցել ապրանքը պատասխանատու պահպանության ընդունելու, այն իրացնելու կամ Վաճառողին վերադարձնելու հետ կապված անհրաժեշտ ծախսերը:

2.4.8 Պայմանագրով նախատեսված դեպքերում վճարել պայմանագրի 6.2 և 6.3 կետերով նախատեսված տույժը և տուգանքը:

2.4.9 Գնորդին հանձնել ապրանքի պատկանելիքները և համապատասխան փաստաթղթերը:

2.4.10 Պայմանագրի 2.1.7 կետի համաձայն պայմանագրի լուծումից հետո Գնորդին հատուցել վերջինիս պատճառված և սահմանված կարգով հիմնավորված վնասները:

2.4.11 Պայմանագրի կատարման ապահովման գործողության ընթացքում լուծարման կամ սնանկացման գործընթաց սկսելու դեպքում դրա մասին նախապես գրավոր տեղեկացնել Գնորդին:

3. ՊԱՅՄԱՆԱԳՐԻ ԳԻՆԸ ԵՎ ՎՃԱՐՄԱՆ ԿԱՐԳԸ

3.1 Պայմանագրի գինը կազմում է 884124 (ութ հարյուր ութսունչորս հազար մեկ հարյուր քսանչորս) ՀՀ դրամ, ներառյալ ԱԱՀ-ն: Պայմանագրի գինը ներառում է պայմանագրի կատարումն ապահովելու նպատակով

«ԵՐԵՎԱՆԻ ՋԵԿ» ՓԲԸ

Վաճառողի կողմից կատարվելիք բոլոր վճարները (ծախսերը), այդ թվում՝ հարկերը, տուրքերը, փոխադրման, ապահովագրման ծախսերը, պարգևավճարները և ակնկալվող շահույթը:

Ապրանքի մատակարարման գինը կայուն է և Վաճառողն իրավունք չունի պահանջել ավելացնելու, իսկ Գնորդը նվազեցնելու այդ գինը:

3.3 Գնորդն իրեն մատակարարված ապրանքի դիմաց վճարում է ՀՀ դրամով անկանխիկ՝ դրամական միջոցները Վաճառողի հաշվարկային հաշվին փոխանցելու միջոցով: Դրամական միջոցների փոխանցումը կատարվում է հանձման-ընդունման արձանագրության հիման վրա՝ պայմանագրի վճարման ժամանակացույցով (հավելված N 2) նախատեսված չափերով և ամիսներին: Եթե արձանագրությունը կազմվում է տվյալ ամսվա 20-ից հետո և այդ ամսում վճարման ժամանակացույցով նախատեսված են ֆինանսական միջոցներ, ապա վճարումն իրականացվում է մինչև 30 աշխատանքային օրվա ընթացքում, բայց ոչ ուշ, քան մինչև տվյալ տարվա դեկտեմբերի 20-ը:

4. ԱՊՐԱՆՔԻ ՈՐԱԿԸ ԵՎ ԵՐԱՇԽԻՔԸ

4.1 Վաճառողը երաշխավորում է մատակարարված պարանքի որակի համապատասխանությունը պետական ստանդարտի պահանջներին:

5. ԱՊՐԱՆՔԻ ՀԱՆՁՆՈՒՄԸ ԵՎ ԸՆԴՈՒՆՈՒՄԸ

5.1 Մատակարարված ապրանքն ընդունվում է Գնորդի և Վաճառողի միջև հանձնման-ընդունման արձանագրության ստորագրմամբ: Ապրանքը Գնորդին հանձնելու փաստը ֆիքսվում է Գնորդի և Վաճառողի միջև երկկողմ հաստատված փաստաթղթով՝ նշելով փաստաթղթի կազմման ամսաթիվը:

Մինչև պայմանագրով ապրանքի մատակարարման համար նախատեսված օրը ներառյալ Վաճառողը Գնորդին է տրամադրում իր կողմից ստորագրված՝ ապրանքը Գնորդին հանձնելու փաստը ֆիքսող փաստաթուղթը (հավելված N 3.1), իսկ էլեկտրոնային գնումների armeps համակարգի միջոցով (գործողության իրականացման ձեռնարկը տեղադրված է www.procurement.am հասցեով գործող կայքի «Էլեկտրոնային գնումներ» բաժնում)՝ նաև հանձնման-ընդունման արձանագրությունը (հավելված N 3): Ընդ որում Վաճառողը հանձնման-ընդունման արձանագրությունը չի կնքում, հաստատում է էլեկտրոնային ստորագրությամբ՝ լրացնելով միայն այն սյունակները, որոնք վերաբերում են իր տվյալներին (լրացման կարգը տեղադրված է www.procurement.am հասցեով գործող կայքի «Օրենսդրություն» բաժնի «Ֆինանսների նախարարի հրամաններ» ենթաբաժնում):

5.2 Եթե մատակարարված ապրանքը համապատասխանում է պայմանագրի պայմաններին, Գնորդը պայմանագրի 5.1 կետում նշված փաստաթղթերը ստանալու օրվան հաջորդող աշխատանքային օրվանից հաշված 10 աշխատանքային օրվա ընթացքում ստորագրում և էլեկտրոնային գնումների armeps համակարգի միջոցով Վաճառողին է տրամադրում իր կողմից ստորագրված հանձնման-ընդունման արձանագրությունը և դրա ստորագրման համար հիմք հանդիսացած դրական եզրակացությունը:

5.3 Եթե մատակարարված ապրանքը կամ դրա մի մասը չի համապատասխանում պայմանագրի պայմաններին, ապա Գնորդը չի ստորագրում հանձնման-ընդունման արձանագրությունը և պայմանագրի 5.2 կետում նշված ժամկետում էլեկտրոնային գնումների armeps համակարգի միջոցով Վաճառողին հետ է վերադարձնում հանձնման-ընդունման արձանագրությունը և դրա չստորագրման համար հիմք հանդիսացած բացասական եզրակացությունը: Սույն կետի կիրառման դեպքում Գնորդը ձեռնարկում է նման իրավիճակի համար պայմանագրով նախատեսված միջոցները և Վաճառողի նկատմամբ կիրառում է պայմանագրով նախատեսված պատասխանատվության միջոցներ:

5.4 Եթե պայմանագրի 5.2 կետով սահմանված ժամկետում Գնորդը չի ընդունում մատակարարված ապրանքը կամ չի մերժում դրա ընդունումը, ապա մատակարարված ապրանքը համարվում է ընդունված և պայմանագրի 5.2 կետով սահմանված վերջնաժամկետին հաջորդող աշխատանքային օրը Գնորդը էլեկտրոնային գնումների համակարգի միջոցով Վաճառողին է տրամադրում իր կողմից ստորագրված հանձնման-ընդունման արձանագրությունը:

6. ԿՈՂՄԵՐԻ ՊԱՏԱՍԽԱՆԱՏՎՈՒԹՅՈՒՆԸ

6.1 Վաճառողը պատասխանատվություն է կրում հանձնած ապրանքի որակի և պայմանագրով նախատեսված մատակարարման ժամկետների պահպանման համար:

6.2 Վաճառողի կողմից պայմանագրով նախատեսված ապրանքի մատակարարման ժամկետների խախտման դեպքում Վաճառողից յուրաքանչյուր ուշացված օրվա համար գանձվում է տույժ՝ մատակարարման ենթակա, սակայն չմատակարարված ապրանքի գնի 0,05 (զրո ամբողջ հինգ հարյուրերորդական) տոկոսի չափով:

6.3 Պայմանագրի 1.1 կետում նշված տեխնիկական բնութագրին չհամապատասխանող ապրանք մատակարարելու յուրաքանչյուր դեպքում Վաճառողից գանձվում է տուգանք՝ պայմանագրի գնի 0,5 (զրո ամբողջ հինգ տասնորդական) տոկոսի չափով:

«ԵՐԵՎԱՆԻ ՔԱՂԱՔ» ՓԲԸ
ԻՐԱՎԱԲԱՆԱԿԱՆ
ՈՒԺԻՆ

6.4 Պայմանագրի 6.2 և 6.3 կետերով նախատեսված տույժը և տուգանքը հաշվարկվում և հաշվանցվում են Վաճառողին վճարման ենթակա գումարների հետ:

6.5 Գնորդի կողմից պայմանագրի 3.3 կետով նախատեսված ժամկետի խախտման համար Գնորդի նկատմամբ յուրաքանչյուր ուշացված օրվա համար հաշվարկվում է տույժ՝ վճարման ենթակա, սակայն չվճարված գումարի 0,05 (զրո ամբողջ հինգ հարյուրերորդական) տոկոսի չափով:

6.6 Պայմանագրով չնախատեսված դեպքերում կողմերն իրենց պարտավորությունները չկատարելու կամ ոչ պատշաճ կատարելու համար պատասխանատվություն են կրում ՀՀ օրենսդրությամբ սահմանված կարգով:

6.7 Տույժերի և (կամ) տուգանքի վճարումը Կողմերին չի ազատում իրենց պայմանագրային պարտվորությունները լրիվ կատարելուց:

7. ԱՆՀԱՂԹԱՀԱՐԵԼԻ ՈՒԺԻ ԱԶԴԵՑՈՒԹՅՈՒՆԸ (ՖՈՐՍ-ՄԱԺՈՐ)

Պայմանագրով պարտավորություններն ամբողջությամբ կամ մասնակիորեն չկատարելու համար կողմերն ազատվում են պատասխանատվությունից, եթե դա եղել է անհաղթահարելի ուժի ազդեցության հետևանքով, որը ծագել է սույն պայմանագիրը կնքելուց հետո, և որը կողմերը չէին կարող կանխատեսել կամ կանխարգելել: Այդպիսի իրավիճակներ են երկրաշարժը, ջրհեղեղը, հրդեհը, պատերազմը, ռազմական և արտակարգ դրություն հայտարարելը, քաղաքական հուզումները, գործադուլները, հաղորդակցության միջոցների աշխատանքի դադարեցումը, պետական մարմինների ակտերը և այլն, որոնք անհնարին են դարձնում սույն պայմանագրով պարտավորությունների կատարումը: Եթե արտակարգ ուժի ազդեցությունը շարունակվում է 3 (երեք) ամսից ավելի, ապա կողմերից յուրաքանչյուրն իրավունք ունի լուծել պայմանագիրը՝ այդ մասին նախապես տեղյակ պահելով մյուս կողմին:

8. ԱՅԼ ՊԱՅՄԱՆՆԵՐ

8.1 Պայմանագիրն ուժի մեջ է մտնում Կողմերի ստորագրման պահից և գործում է մինչև կողմերի՝ պայմանագրով ստանձնած պարտավորությունների ողջ ծավալով կատարումը:

8.2 Պայմանագրից ծագած՝ կողմի վճարային պարտավորությունը չի կարող դադարել այլ պայմանագրից ծագած՝ հակընդդեմ պարտավորության հաշվանցով, առանց կողմերի գրավոր և կնիքով հաստատված համաձայնության: Պայմանագրից ծագած պահանջի իրավունքը չի կարող փոխանցվել այլ անձի, առանց պարտապան կողմի գրավոր համաձայնության:

8.3 Այն դեպքում, երբ օրենքով նախատեսված կարգով օրենքի պահանջների կատարման նկատմամբ հսկողության կամ վերահսկողության կամ բողոքների քննության արդյունքում արձանագրվում է, որ պայմանագիրը կնքելու նատակով կազմակերպված գնման գործընթացում, մինչև պայմանագրի կնքումը, Վաճառողը ներկայացրել է կեղծ փաստաթղթեր (տեղեկություններ և տվյալներ), կամ վերջինիս ընտրված մասնակից ճանաչելու մասին որոշումը չի համապատասխանում Հայաստանի Հանրապետության օրենսդրությանը, ապա այդ հիմքերն ի հայտ գալուց հետո Գնորդը իրավունք ունի միակողմանիորեն լուծելու պայմանագիրը, եթե արձանագրված խախտումները մինչև պայմանագրի կնքումը հայտնի լինելու դեպքում գնումների մասին Հայաստանի Հանրապետության օրենսդրության համաձայն հիմք կհանդիսանային պայմանագիրը չկնքելու համար: Ընդ որում, Գնորդը չի կրում պայմանագրի միակողմանի լուծման հետևանքով Վաճառողի համար առաջացող վնասների կամ բաց թողնված օգուտի ռիսկը, իսկ վերջինս պարտավոր է Հայաստանի Հանրապետության օրենքով սահմանված կարգով փոխհատուցել իր մեղքով Գնորդի կրած վնասներն այն ծավալով, որի մասով պայմանագիրը լուծվել է:

8.4 Պայմանագրի հետ կապված վեճերը ենթակա են քննության Հայաստանի Հանրապետության դատարաններում:

8.5 Պայմանագրում փոփոխություններ և լրացումներ կարող են կատարվել միայն Կողմերի փոխադարձ համաձայնությամբ՝ համաձայնագիր կնքելու միջոցով, որը կհանդիսանա պայմանագրի անբաժանելի մասը:

Արգելվում է պայմանագրում, իսկ եթե պայմանագրի գինը գործոնային է, ապա նաև այդ պայմանագրին կից հաջորդող յուրաքանչյուր տարիներին կնքված համաձայնագրում կատարել այնպիսի փոփոխություններ, որոնք հանգեցնում են գնվող ապրանքի ծավալների կամ ձեռք բերվող ապրանքի միավորի գնի կամ պայմանագրի գնի արհեստական փոփոխման:

Պայմանագրի կողմերից անկախ գործոնների ազդեցությամբ պայմանագրի փոփոխման յուրաքանչյուր դեպք սահմանում է Հայաստանի Հանրապետության կառավարությունը:

8.6 Եթե պայմանագիրն իրականացվում է գործակալության պայմանագիր կնքելու միջոցով.

1) Վաճառողը պատասխանատվություն է կրում գործակալի պարտավորությունների չկատարման կամ ոչ պատշաճ կատարման համար.

«ԵՐԵՎԱՆԻ ՋԷԿ» ՓԲԸ
ԻՐԱՎԱԲԱՆԱԿԱՆ

8.8 Ապրանքի մատակարարման ժամկետը կարող է երկարաձգվել մինչև պայմանագրով այդ ժամկետը լրանալը՝ Վաճառողի առաջարկության առկայության դեպքում, պայմանով, որ Գնորդի մոտ չի վերացել ապրանքի օգտագործման պահանջը: Ընդ որում սույն կետով սահմանված դեպքում ապրանքի մատակարարման ժամկետը կարող է երկարաձգվել մեկ անգամ մինչև 30 օրացուցային օրով, բայց ոչ ավել քան պայմանագրով սահմանված ժամկետն է:

8.9 Պայմանագրի պատշաճ կատարման պայմաններում կողմերի (Վաճառող կամ Գնորդ) օգուտները (խնայողություններ) կամ կրած վնասները տվյալ կողմի օգուտը կամ կրած վնասն են:

Պայմանագրի կողմերի՝ երրորդ անձանց նկատմամբ պարտավորությունները՝ ներառյալ պայմանագրի կատարման շրջանակում Վաճառողի կնքած այլ գործարքները և դրանցից բխող պարտավորությունները, դուրս են պայմանագրի կարգավորման դաշտից և չեն կարող ազդել պայմանագրի կատարման արդյունքն ընդունելու վրա: Այդ գործարքների և դրանցից բխող պարտավորությունների կատարման հետ կապված հարաբերությունները կարգավորվում են այդ գործարքների հետ կապված հարաբերությունները կարգավորող նորմերով, և դրանց համար պատասխանատու է Վաճառողը:

8.10 Պայմանագիրը չի կարող փոփոխվել կողմերի պարտավորությունների մասնակի չկատարման հետևանքով կամ ամբողջությամբ լուծվել կողմերի փոխադարձ համաձայնությամբ՝ բացառությամբ՝ Հայաստանի Հանրապետության օրենսդրությամբ սահմանված կարգով ապրանքի մատակարարման համար անհրաժեշտ ֆինանսական հատկացումների նվազեցման դեպքերի: Ընդ որում, պայմանագրի կողմերի՝ պարտավորությունների մասնակի չկատարման կամ ամբողջությամբ լուծման կողմերի փոխադարձ համաձայնությունն անհրաժեշտ է ձեռք բերել նախքան Հայաստանի Հանրապետության օրենսդրությամբ սահմանված կարգով ապրանքի մատակարարման համար անհրաժեշտ ֆինանսական հատկացումների նվազեցումը:

8.11 Վաճառողի կողմից ստանձնած պարտավորությունները չկատարելու կամ ոչ պատշաճ կատարելու հիմքով պայմանագիրն ամբողջությամբ կամ մասնակի միակողմանի լուծելու մասին ծանուցումը Գնորդը հրապարակում է www.procurement.am հասցեով գործող ինտերնետային կայքի «Պայմանագրերը միակողմանի լուծելու մասին ծանուցումներ» բաժնում՝ նշելով հրապարակման ամսաթիվը: Վաճառողը, պայմանագիրը միակողմանի լուծելու վերաբերյալ, համարվում է պատշաճ ծանուցված՝ ծանուցումը, սույն կետով սահմանված հրապարակվելուն հաջորդող օրվանից:

8.12 Պայմանագրի կապակցությամբ ծագած վեճերը լուծվում են բանակցությունների միջոցով: 4 Համաձայնություն ձեռք չբերելու դեպքում վեճերը լուծվում են դատական կարգով:

8.13 Պայմանագիրը կազմված է էջից, կնքվում է երկու օրինակից, որոնք ունեն հավասարազոր իրավաբանական ուժ, յուրաքանչյուր կողմին տրվում է մեկական օրինակ: Պայմանագրի N 1, N 2, N 3 և N 3.1 հավելվածները, համարվում են պայմանագրի անբաժանելի մասը:

8.14 Պայմանագրի հետ կապված հարաբերությունների նկատմամբ կիրառվում է Հայաստանի Հանրապետության իրավունքը:

10. Կողմերի հասցեները, բանկային վավերապայմանները և ստորագրությունները

ԳՆՈՐԴ	ՎԱՃԱՌՈՂ
«Երևանի Ջերմաէլեկտրակենտրոն» ՓԲԸ	«Ինդասթրիալ քոմփոնենթս» ՍՊԸ
ՀՀ, ք. Երևան, Արին-Բերդի 3-րդ նրբ, թիվ 3	ՀՀ, ք. Երևան, Արցախի 28/15
Արդշինբանկ ՓԲԸ, Շենգավիթ մ/ճ	Ամերիաբանկ ՓԲԸ
Հ/Հ 2473600002170010	Հ/Հ 1570014159320100
ՀՎՀՀ 02205085	ՀՎՀՀ 02606879
Գլխ. տնօրեն----------Ս. Խաչատրյան	Տնօրեն----------Ս. Գասպարյան
/ստորագրություն/	/ստորագրություն/
Կ.Տ	Կ.Տ

Անհրաժեշտության դեպքում պայմանագրում կարող են ներառվել ՀՀ օրենսդրությանը չհակասող դրույթներ:

«ԵՐԵՎԱՆԻ ՋԵԿ» ՓԲԸ
ԻՐԱՎԱԲԱՆԱԿԱՆ
ՕՄԺԻՆ

Հավելված N 1
«   »   20 թ. կնքված
ծածկագրով պայմանագրի

ՏԵԽՆԻԿԱԿԱՆ ԲՆՈՒԹԱԳԻՐ - ԳՆՄԱՆ ԺԱՄԱՆԱԿԱՑՈՒՅՑ****

ՀՀ դրամ

Ապրանքի											
									մատակարարման		
հրավերով նախատեսված չափաբաժնի համարը	գնումների պլանով նախատեսված միջանցիկ ծածկագիրը՝ ըստ ԳՄԱ դասակարգման (CPV)	անվանումը և ապրանքային նշանը	արտադրողի անվանումը և ծագման երկիրը	տեխնիկական բնութագիրը***	չափման միավորը	միավոր գինը/ՀՀ դրամ	ընդհանուր գինը/ՀՀ դրամ	ընդհանուր քանակը	Հասցեն	ենթակա քանակը	Ժամկետը*
1	34311200/13	2 դյույմ թիթեռնիկաձև փականի ռետինե թամբ՝հենք, Keystone փականի մեջ տեղադրելու և շահագործելու համար keystone	Emerson Բրազիլիա, մեքսիկա, Նոր Զելանդիա	Թիթեռնիկաձև փականի ռետինե թամբ՝հենք,տեղադրվելու համար Keystone Valve F1 փականի մեջ, փականի չափը՝ 2 դյույմ (2 inches DN50), Pneu. Butterfly valves EPDM SEAT 2", 80DN07seat;50mm	հատ	8220	8220	1	ք. Երևան, Արցախի փողոց 4-րդ նրբանցք, հ 14	1	Պայմանագիրը ուժի մեջ մտնելու օրվանից 19 շաբաթվա ընթացքում
2	34311200/14	3 դյույմ թիթեռնիկաձև փականի ռետինե թամբ՝հենք, Keystone փականի մեջ տեղադրելու և շահագործելու համար keystone	Emerson Բրազիլիա, մեքսիկա, Նոր Զելանդիա	Թիթեռնիկաձև փականի ռետինե թամբ՝հենք, տեղադրվելու համար Keystone Valve F1 փականի մեջ, փականի չափը՝ 3 դյույմ (3 inches DN80) Pneu. Butterfly valves EPDM SEAT 3", 43CX96 Seat;80mm	հատ	13356	13356	1	ք. Երևան, Արցախի փողոց 4-րդ նրբանցք, հ 14	1	Պայմանագիրը ուժի մեջ մտնելու օրվանից 19 շաբաթվա ընթացքում
3	34311200/15	4 դյույմ թիթեռնիկաձև փականի ռետինե թամբ՝հենք, Keystone փականի մեջ տեղադրելու և շահագործելու համար keystone	Emerson Բրազիլիա, մեքսիկա, Նոր Զելանդիա	Թիթեռնիկաձև փականի ռետինե թամբ՝հենք, տեղադրվելու համար Keystone Valve F1 փականի մեջ, փականի չափը՝ 4 դյույմ (4 inches DN100) Pneu. Butterfly valves EPDM SEAT 4", 97DE34 Seat;100mm	հատ	15372	15372	1	ք. Երևան, Արցախի փողոց 4-րդ նրբանցք, հ 14	1	Պայմանագիրը ուժի մեջ մտնելու օրվանից 19 շաբաթվա ընթացքում
4	34311200/16	6 դյույմ թիթեռնիկաձև փականի ռետինե թամբ՝հենք, Keystone փականի մեջ տեղադրելու և շահագործելու համար keystone	Emerson Բրազիլիա, մեքսիկա, Նոր Զելանդիա	Թիթեռնիկաձև փականի ռետինե թամբ՝հենք, տեղադրվելու համար Keystone Valve F1 փականի մեջ, փականի չափը՝ 6 դյույմ (6 inches DN150 Pneu. Butterfly valves EPDM SEAT 6", 51CA06 Seat;150mm	հատ	25632	25632	1	ք. Երևան, Արցախի փողոց 4-րդ նրբանցք, հ 14	1	Պայմանագիրը ուժի մեջ մտնելու օրվանից 19 շաբաթվա ընթացքում
5	34311200/17	8 դյույմ թիթեռնիկաձև	Emerson	Թիթեռնիկաձև փականի ռետինե	հատ	42912	42912	1	ք. Երևան,	1	Պայմանագիրը ուժի

«ԵՐԵՎԱՆԻ ՋՐԿ» ՓԲԸ
ԻՐԱՎԱԲԱՆԱԿԱՆ
ԲԱԺԻՆ

		փականի ռետինե թամբ՝հենք, Keystone փականի մեջ տեղադրելու և շահագործելու համար keystone	Բրազիլիա, մեքսիկա, Նոր Զելանդիա	թամբ՝հենք, տեղադրվելու համար Keystone Valve F1 փականի մեջ,, փականի չափը՝ 8 դյույմ (8 inches DN200 Pneu. Butterfly valves EPDM SEAT 8", 46DR11 Seat;200mm					Արցախի փողոց 4-րդ նրբանցք, h		մեջ մտնելու օրվանից 19 շաբաթվա ընթացքում
6	34311200/18	10 դյույմ թիթեռնիկաձև փականի ռետինե թամբ՝հենք , Keystone փականի մեջ տեղադրելու և շահագործելու համար keystone	Emerson Բրազիլիա, մեքսիկա, Նոր Զելանդիա	Թիթեռնիկաձև փականի ռետինե թամբ՝հենք, տեղադրվելու համար Keystone Valve F1 փականի մեջ,, փականի չափը՝ 10 դյույմ (10 inches DN250) Pneu. Butterfly valves EPDM SEAT 10" , 41FU85 Seat;250mm	հատ	52200	52200	1	ք. Երևան, Արցախի փողոց 4-րդ նրբանցք, h 14	1	Պայմանագիրը ուժի մեջ մտնելու օրվանից 19 շաբաթվա ընթացքում
7	34311190/20	Թիթեռնիկաձև փականի կիպացման օղակ 3 դյույմ , Keystone փականի մեջ տեղադրելու և շահագործելու համար keystone	Emerson Բրազիլիա, մեքսիկա, Նոր Զելանդիա	Թիթեռնիկաձև փականի կիպացման օղակ, (сальник, PACKING), Տեղադրվելու համար Keystone Valve F1 փականի մեջ, փականի չափը՝ 3 դյույմ (3 inches DN80), ձևը՝ երկկողմ ակոսներով օղակ երկկեղմանի ճնշման տակ աշխատելու համար, օղակի հումքը՝ Ռետին -նիտրիտ, BUNA-N, Հ՝ 230928020001000	հատ	15372	46116	3	ք. Երևան, Արցախի փողոց 4-րդ նրբանցք, h 14	3	Պայմանագիրը ուժի մեջ մտնելու օրվանից 19 շաբաթվա ընթացքում
8	34311190/21	Թիթեռնիկաձև փականի կիպացման օղակ 10 դյույմ , Keystone փականի մեջ տեղադրելու և շահագործելու համար keystone	Emerson Բրազիլիա, մեքսիկա, Նոր Զելանդիա	Թիթեռնիկաձև փականի կիպացման օղակ, (сальник, PACKING), Տեղադրվելու համար Keystone Valve F1 փականի մեջ, փականի չափը՝ 10 դյույմ (10 inches DN250), պահեստամաս՝ կիպացման օղակ), ձևը՝ երկկողմ ակոսներով օղակ երկկեղմանի ճնշման տակ աշխատելու համար, օղակի հումքը՝ Ռետին -նիտրիտ, BUNA-N, Հ՝ 230928120001000	հատ	18480	36960	2	ք. Երևան, Արցախի փողոց 4-րդ նրբանցք, h 14	2	Պայմանագիրը ուժի մեջ մտնելու օրվանից 19 շաբաթվա ընթացքում
9	34311190/22	Թիթեռնիկաձև փականի վռան 10 դյույմ , Keystone փականի մեջ տեղադրելու և շահագործելու համար keystone	Emerson Բրազիլիա, մեքսիկա, Նոր Զելանդիա	Թիթեռնիկաձև փականի վռան (ВТУЛКА, BUSHING), Տեղադրվելու համար Keystone Valve F1 փականի մեջ, փականի չափը՝ 10 դյույմ (10 inches DN250), ձևը՝ գլան գլանական անցքով, հումքը՝ ACETAL, Հ՝ 51027120001000	հատ	18480	36960	2	ք. Երևան, Արցախի փողոց 4-րդ նրբանցք, h 14	2	Պայմանագիրը ուժի մեջ մտնելու օրվանից 19 շաբաթվա ընթացքում
10	34311190/23	Թիթեռնիկաձև փականի կիպացման օղակ 2 դյույմ , Keystone փականի մեջ տեղադրելու և շահագործելու համար	Emerson Բրազիլիա, մեքսիկա, Նոր Զելանդի	Թիթեռնիկաձև փականի կիպացման օղակ (сальник, PACKING), Տեղադրվելու համար Keystone Valve F1 փականի մեջ, ձևը՝ երկկողմ ակոսներով օղակ երկկեղմանի ճնշման տակ աշխատելու համար,	հատ	15372	30744	2	ք. Երևան, Արցախի փողոց 4-րդ նրբանցք, h 14	2	Պայմանագիրը ուժի մեջ մտնելու օրվանից 19 շաբաթվա ընթացքում

«ԵՐԵՎԱՆԻ ՋԵԿ» ՓԲԸ
ԻՐԱՎԱԲԱՆԱԿԱՆ
ԲԱԺԻՆ

		keystone	ա	օղակի հումքը՝ Ռետին -նիտրիտ, BUNA-N, Հ՝ 230928020001000							
11	34311190/24	Թիթեռնիկաձև փականի վռան 2 դյույմ , Keystone փականի մեջ տեղադրելու և շահագործելու համար keystone	Emerson Բրազիլիա, մեքսիկա, Նոր Զելանդիա	Թիթեռնիկաձև փականի վռան(ВТУЛКА, BUSHING), Տեղադրվելու համար Keystone Valve F1 փականի մեջ, փականի չափը՝ 2 դյույմ (2 inches DN50), ձևը՝ գլան գլանական անցքով, հումքը՝ ACETAL, Հ՝ 51027020001000	հատ	18480	36960	2	ք. Երևան, Արցախի փողոց 4-րդ նրբանցք, h 14	2	Պայմանագիրը ուժի մեջ մտնելու օրվանից 19 շաբաթվա ընթացքում
12	34311190/25	Թիթեռնիկաձև փականի վռան 3 դյույմ , Keystone փականի մեջ տեղադրելու և շահագործելու համար keystone	Emerson Բրազիլիա, մեքսիկա, Նոր Զելանդիա	Թիթեռնիկաձև փականի վռան(ВТУЛКА, BUSHING), Տեղադրվելու համար Keystone Valve F1 փականի մեջ, փականի չափը՝ 3 դյույմ (3 inches DN80), ձևը՝ գլան գլանական անցքով, հումքը՝ ACETAL, Հ՝ 51027020001000	հատ	18480	55440	3	ք. Երևան, Արցախի փողոց 4-րդ նրբանցք, h 14	3	Պայմանագիրը ուժի մեջ մտնելու օրվանից 19 շաբաթվա ընթացքում
13	34311190/26	Թիթեռնիկաձև փականի կիպացման օղակ 4 դյույմ , Keystone փականի մեջ տեղադրելու և շահագործելու համար keystone	Emerson Բրազիլիա, մեքսիկա, Նոր Զելանդիա	Թիթեռնիկաձև փականի կիպացման օղակ, (сальник, PACKING), Տեղադրվելու համար Keystone Valve F1 փականի մեջ, փականի չափը՝ 4 դյույմ (4 inches DN100), ձևը՝ երկկողմ ակոսներով օղակ երկկեղմանի ճնշման տակ աշխատելու համար, օղակի հումքը՝ Ռետին -նիտրիտ, BUNA-N, Հ՝ 230928040001000	հատ	15372	46116	3	ք. Երևան, Արցախի փողոց 4-րդ նրբանցք, h 14	3	Պայմանագիրը ուժի մեջ մտնելու օրվանից 19 շաբաթվա ընթացքում
14	34311190/27	Թիթեռնիկաձև փականի վռան 4 դյույմ , Keystone փականի մեջ տեղադրելու և շահագործելու համար keystone	Emerson Բրազիլիա, մեքսիկա, Նոր Զելանդիա	Թիթեռնիկաձև փականի վռան(ВТУЛКА, BUSHING), Տեղադրվելու համար Keystone Valve F1 փականի մեջ, փականի տիպը՝ Keystone Valve F1, փականի չափը՝ 4 դյույմ (4 inches DN100), ձևը՝ գլան գլանական անցքով, հումքը՝ ACETAL, ՆՀ՝ 51027040001000	հատ	18480	55440	3	ք. Երևան, Արցախի փողոց 4-րդ նրբանցք, h 14	3	Պայմանագիրը ուժի մեջ մտնելու օրվանից 19 շաբաթվա ընթացքում
15	34311190/28	Թիթեռնիկաձև փականի կիպացման օղակ 6 դյույմ , Keystone փականի մեջ տեղադրելու և շահագործելու համար keystone	Emerson Բրազիլիա, մեքսիկա, Նոր Զելանդիա	Թիթեռնիկաձև փականի կիպացման օղակ, (сальник, PACKING), Տեղադրվելու համար Keystone Valve F1 փականի մեջ, փականի չափը՝ 6 դյույմ (6 inches DN150), ձևը՝ երկկողմ ակոսներով օղակ երկկեղմանի ճնշման տակ աշխատելու համար, օղակի հումքը՝ Ռետին -նիտրիտ, BUNA-N, Հ՝ 230928060001000	հատ	15372	122976	8	ք. Երևան, Արցախի փողոց 4-րդ նրբանցք, h 14	8	Պայմանագիրը ուժի մեջ մտնելու օրվանից 19 շաբաթվա ընթացքում
16	34311190/29	Թիթեռնիկաձև փականի վռան 6 դյույմ , Keystone փականի մեջ տեղադրելու և	Emerson Բրազիլիա, մեքսիկա	Թիթեռնիկաձև փականի վռան(ВТУЛКА, BUSHING), Տեղադրվելու համար Keystone Valve F1 փականի մեջ, փականի չափը՝ 6	հատ	18480	147840	8	ք. Երևան, Արցախի փողոց 4-րդ նրբանցք, h	8	Պայմանագիրը ուժի մեջ մտնելու օրվանից 19 շաբաթվա

«ԵՐԵՎԱՆԻ ՋԷԿ» ՓԲԸ
ԻՐԱՎԱԲԱՆԱԿԱՆ
ՈՒԺԻՆ

		շահագործելու համար keystone	, Նոր Զելանդիա	դյույմ (6 inches DN150), ձևը՝ գլան գլանական անցքով, հումքը՝ ACETAL, Հ՝ 51027060001000							ընթացքում
7	34311190/30	Թիթեռնիկաձև փականի կիպացման օղակ 8 դյույմ , Keystone փականի մեջ տեղադրելու և շահագործելու համար keystone	Emerson Բրազիլիա, մեքսիկա , Նոր Զելանդիա	Թիթեռնիկաձև փականի կիպացման օղակ, (сальник, PACKING), Տեղադրվելու համար Keystone Valve F1 փականի մեջ, փականի չափը՝ 8 դյույմ (8 inches DN200), ձևը՝ երկկողմ ակոսներով օղակ երկկեղմանի ճնշման տակ աշխատելու համար, օղակի հումքը՝ Ռետին –նիտրիտ, BUNA-N, Հ՝ 230928080001000	հատ	18480	55440	3	Ք. Երևան, Արցախի փողոց 4-րդ նրբանցք, հ 14	3	Պայմանագիրը ուժի մեջ մտնելու օրվանից 19 շաբաթվա ընթացքում
	34311190/31	8 դյույմ թիթեռնիկաձև փականի վռան, Keystone փականի մեջ տեղադրելու և շահագործելու համար keystone	Emerson Բրազիլիա, մեքսիկա , Նոր Զելանդիա	Թիթեռնիկաձև փականի վռան(ВТУЛКА, BUSHING), Տեղադրվելու համար Keystone Valve F1 փականի մեջ, փականի չափը՝ 8 դյույմ (8 inches DN200), ձևը՝ գլան գլանական անցքով, հումքը՝ ACETAL, Հ՝51027080001000	հատ	18480	55440	3	Ք. Երևան, Արցախի փողոց 4-րդ նրբանցք, հ 14	3	Պայմանագիրը ուժի մեջ մտնելու օրվանից 19 շաբաթվա ընթացքում

թություն՝ անհրաժեշտ է ներկայացնել մատակարարվող ապրանքների որակի սերտիֆիկատ

քի մատակարարման ժամկետը, իսկ փուլային մատակարարման դեպքում՝ առաջին փուլի մատակարարման ժամկետը, պետք է սահմանվի առնվազն 20 օրացուցային օր, որի հաշվարկը կատարվում է պայմանագրով
տված կողմերի իրավունքների և պարտականությունների կատարման պայմանն ուժի մեջ մտնելու օրը, բացառությամբ այն դեպքի, երբ ընտրված մասնակիցը համաձայնում է ապրանքը մատակարարել ավելի կարճ
ում: Մատակարարման վերջնաժամկետը չի կարող ավել լինել, քան փվյալ տարվա դեկտեմբերի 15-ը:
ների մասին» ՀՀ օրենքի 13-րդ հոդվածի 5-րդ մասի համաձայն, եթե որևէ գնման առարկայի հատկանիշները պահանջ կամ հղում են պարունակում որևէ առևտրային նշանին, ֆիրմային անվանմանը, արտոնագրին,
կամ մոդելին, ծագման երկրին կամ կոնկրետ աղբյուրին կամ արտադրողին, ապա պետք է հասկանալ «կամ համարժեքը»:

3, 4, 6, 8, 10 դյույմ թիթեռնիկաձև փականների գծագիրն և չափսերի վերաբերյալ փաստաթղթերը կցվում են

ԳՆՈՐԴ

«Երևանի Ջերմաէլեկտրակենտրոն» ՓԲԸ
ՀՀ, ք. Երևան, Արին-Բերդի 3-րդ նրբ, թիվ 3
Արդշինբանկ ՓԲԸ, Շենգավիթ մ/ճ
Հ/Հ 2473600002170010
ՀՎՀՀ 02205085

Գլխ. տնօրեն----------Ս. Խաչատրյան
/ստորագրություն/
Կ.Տ

ՎԱՃԱՌՈՂ

«Ինդասթրիալ քոմփոնենթս» ՍՊԸ
ՀՀ, ք. Երևան, Արցախի 28/15
Ամերիաբանկ ՓԲԸ
Հ/Հ 1570014159320100
ՀՎՀՀ 02606879

Տնօրեն----------Ս. Գասպարյան
/ստորագրություն/
Կ.Տ

, 3, 4, 6, 8, 10 դյույմ թիթեռնիկաձև փականների գծագիր և չափսեր Ֆ1

VALVE SIZE		VALVE DIMENSIONS										KEY SIZE	TOP PLATE DATA		LOCATING HOLE DATA		WEIGHT (Kg)
INCH	MM	øA	øB	B1	C	D	øE	F	øG	H	øQ		B.C.D	N–øD1	B.C.D	N–øD2	
2"	50A	51	105	70	140	41	102	32	14.3	9.5	36	–	82.6	4–11.1	120.65	2–19.1	3
3"	80A	76	132	88	159	45	102	32	14.3	9.5	68	–	82.6	4–11.1	152.4	2–19.1	4
4"	100A	102	161	102	178	51	102	32	15.9	11.1	94	–	82.6	4–11.1	190.5	2–19.1	6
6"	150A	146	215	133	203	54	102	32	19.1	12.7	141	–	82.6	4–11.1	241.3	2–22.4	9
8"	200A	197	270	170	241	64	152	32	22.2	15.9	195	–	127	4–14.3	298.45	2–22.4	16.4
10"	250A	248	330	210	273	64	152	51	28.6	–	248	1/4"x1/4"	127	4–14.3	361.95	2–25.4	22
12"	300A	298	376	238	311	76	152	51	28.6	–	297	1/4"x1/4"	127	4–14.3	431.8	2–25.4	30.8

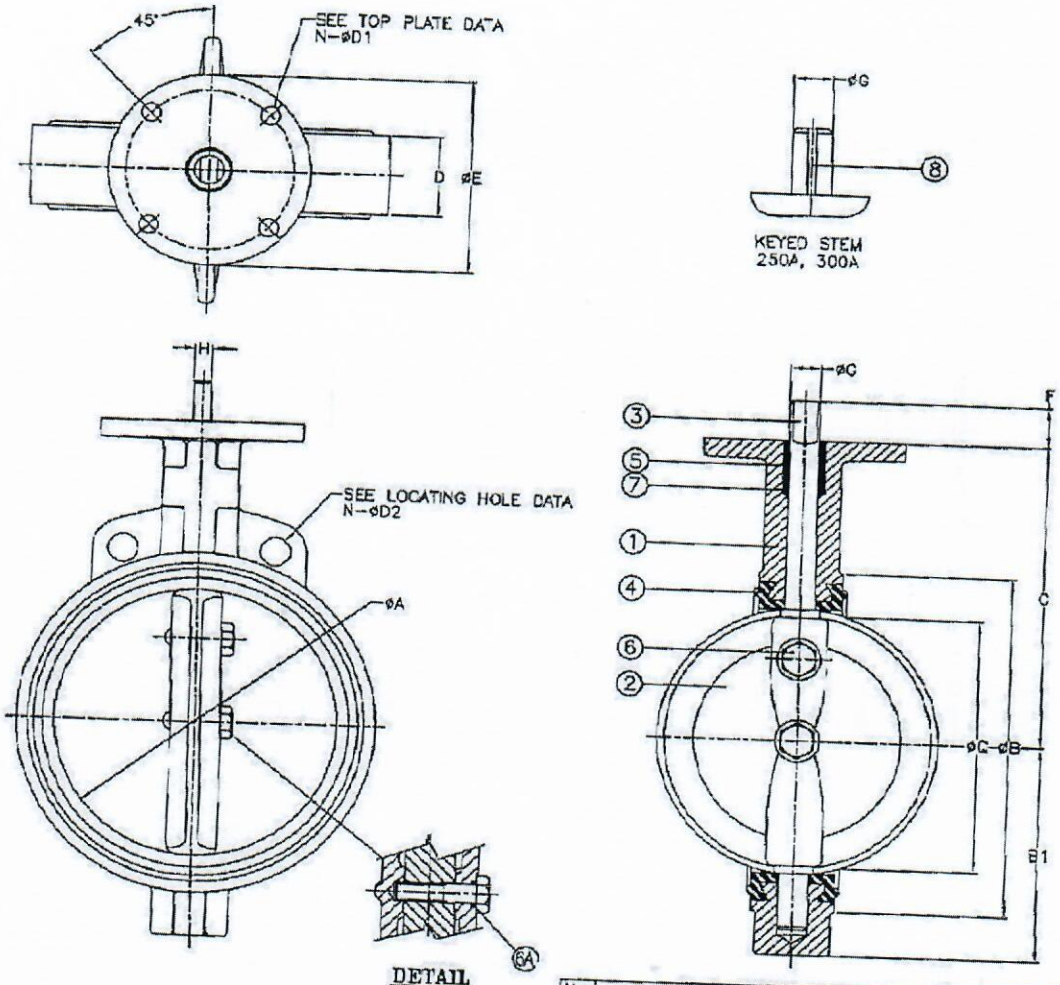

No.	NAME	QTY	MATERIAL
1	BODY	1	ASTM A216 GR. WCB /Cast Iron
2	DISC	1	ASTM A351 CF8 /316 Stainless Steel
3	STEM	1	ASTM A276 TYPE 304 /316 Stainless Steel
4	SEAT	1	EPDM
5	BUSHING	1	ACETAL
6	DISC SCREW	2	ASTM A276 TYPE 316
6A	O–RING	2	BUNA–N
7	PACKING	1	BUNA–N
8	KEY	1	ASTM A29 GR. 1045

«ԵՐԵՎԱՆԻ ՋԷԿ» ՓԲԸ
ԻՐԱՎԱԲԱՆԱԿԱՆ
ԲԱԺԻՆ

3, 4, 6, 8, 10 դյույմ թիթեռնիկաձև փականների գծագիր և չափսեր Հ2

VALVE SIZE		VALVE DIMENSIONS			PNEUMATIC ACT. FIG. No.	PNEUMATIC ACTUATOR & ACCESSORIES DIMENSIONS						WEIGHT (kg)
INCH	MM	A	B1	C		E	F	G	H	M	N	
3"	80A	426	88	159	FIG.79U-006	103	76	142	167	93	87	9.2
4"	100A	483	102	178	FIG.79U-012	127	76	142	181	112	87	13.4
6"	150A	562	133	203	FIG.79U-024	150	76	142	233	136	87	17.0
8"	200A	662	170	241	FIG.79U-036	175	76	142	273	159	87	31.4
10"	250A	776	210	273	FIG.79U-065	217	76	142	325	184	87	43.0

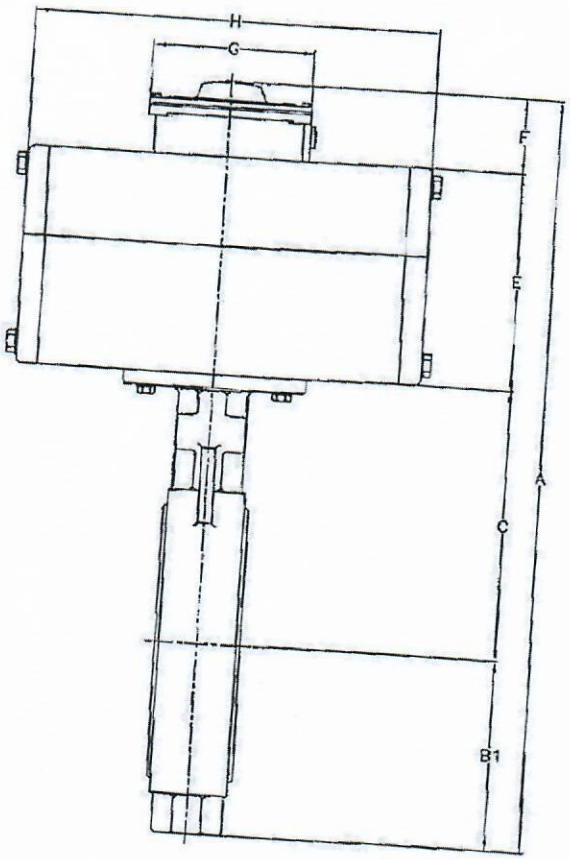

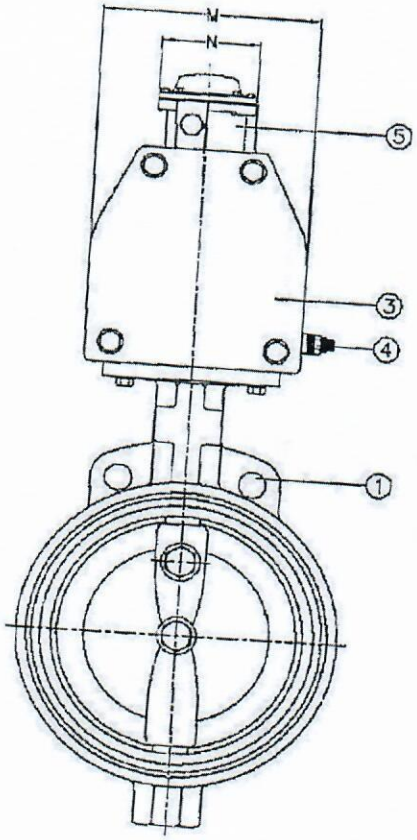

No.	NAME	CT'Y	DESCRIPTION
1	B'FLY VALVE	1	FIG.1
2	ACTUATOR	1	FIG.79U DOUBLE ACTING AIR SUPPLYL:4.2Bar
3	SPEED CONTROLLER	2	SMC AS2200
4	LIMIT SWITCH	1	FIG.792 "C" TYPE

«ԵՐԵՎԱՆԻ ՋԵԿ» ՓԲԸ
ԻՐԱՎԱԲԱՆԱԿԱՆ
ՈՒԺԻՆ

Հավելված N 2
« » 20 թ. կնքված
ծածկագրով պայմանագրի

ՎՃԱՐՄԱՆ ԺԱՄԱՆԱԿԱՑՈՒՅՑ*

հրավերով նախատեսված մասնաբաժնի համարը	գնումների պլանով նախատեսված միջանցիկ ծածկագիրը՝ ըստ ԳՄԱ դասակարգման (CPV)	Ապրանքի Անվանումը	ՀՀ դրամ դիմաց վճարումները նախատեսվում է իրականացնել 2019 թ-ին	ՀՀ դրամ Ընդամենը
1	34311200/13	2 դյույմ թիթեղնիկաձև փականի ռետինե թամբ՝հենք, Keystone փականի մեջ տեղադրելու և շահագործելու համար	Հանձնման-ընդունման արձանագրության երկկողմ հաստատման օրվանից 30 օրացուցային օրվա ընթացքում	8220
2	34311200/14	3 դյույմ թիթեղնիկաձև փականի ռետինե թամբ՝հենք, Keystone փականի մեջ տեղադրելու և շահագործելու համար		13356
3	34311200/15	4 դյույմ թիթեղնիկաձև փականի ռետինե թամբ՝հենք, Keystone փականի մեջ տեղադրելու և շահագործելու համար		15372
4	34311200/16	6 դյույմ թիթեղնիկաձև փականի ռետինե թամբ՝հենք, Keystone փականի մեջ տեղադրելու և շահագործելու համար		25632
5	34311200/17	8 դյույմ թիթեղնիկաձև փականի ռետինե թամբ՝հենք, Keystone փականի մեջ տեղադրելու և շահագործելու համար		42912
6	34311200/18	10 դյույմ թիթեղնիկաձև փականի ռետինե թամբ՝հենք , Keystone փականի մեջ տեղադրելու և շահագործելու համար		52200
7	34311190/20	Թիթեղնիկաձև փականի կիպացման օղակ 3 դյույմ , Keystone փականի մեջ տեղադրելու և շահագործելու համար		46116
8	34311190/21	Թիթեղնիկաձև փականի կիպացման օղակ 10 դյույմ , Keystone փականի մեջ տեղադրելու և շահագործելու համար		36960
9	34311190/22	Թիթեղնիկաձև փականի վռան 10 դյույմ , Keystone փականի մեջ տեղադրելու և շահագործելու համար		36960
10	34311190/23	Թիթեղնիկաձև փականի կիպացման օղակ 2 դյույմ , Keystone փականի մեջ տեղադրելու և շահագործելու համար		30744
11	34311190/24	Թիթեղնիկաձև փականի վռան 2 դյույմ , Keystone փականի մեջ տեղադրելու և շահագործելու համար		36960
12	34311190/25	Թիթեղնիկաձև փականի վռան 3 դյույմ , Keystone փականի մեջ տեղադրելու և շահագործելու համար		55440
13	34311190/26	Թիթեղնիկաձև փականի կիպացման օղակ 4 դյույմ , Keystone փականի մեջ տեղադրելու և շահագործելու համար		46116
14	34311190/27	Թիթեղնիկաձև փականի վռան 4 դյույմ , Keystone փականի մեջ տեղադրելու և շահագործելու համար		55440
15	34311190/28	Թիթեղնիկաձև փականի կիպացման օղակ 6 դյույմ , Keystone փականի մեջ տեղադրելու և շահագործելու համար		122976
16	34311190/29	Թիթեղնիկաձև փականի վռան 6 դյույմ , Keystone փականի մեջ տեղադրելու և շահագործելու համար		147840
17	34311190/30	Թիթեղնիկաձև փականի կիպացման օղակ 8 դյույմ , Keystone փականի մեջ տեղադրելու և շահագործելու համար		55440
18	34311190/31	8 դյույմ թիթեղնիկաձև փականի վռան, Keystone փականի մեջ տեղադրելու և շահագործելու համար		55440

ԳՆՈՐԴ
«Երևանի Ջերմաէլեկտրակենտրոն» ՓԲԸ
ՀՀ, ք. Երևան, Արին-Բերդի 3-րդ նրբ, թիվ 3
Արդշինբանկ ՓԲԸ, Շենգավիթ մ/ճ
Հ/Հ 2473600002170010
ՀՎՀՀ 02205085

Գլխ. տնօրեն----------Ս. Խաչատրյան
/ստորագրություն/
Կ.Տ

ՎԱՃԱՌՈՂ
«Ինդասթրիալ քոմփոնենթս» ՍՊԸ
ՀՀ, ք. Երևան, Արցախի 28/15
Ամերիաբանկ ՓԲԸ
Հ/Հ 1570014159320100
ՀՎՀՀ 02606879

Տնօրեն----------Ս. Գասպարյան
/ստորագրություն/
Կ.Տ

Պայմանագրիկողմ

_____

_____

գտնվելուվայրը _____

հհ _____

հվհհ _____

« »

ծածկ

Պատվիրատու

_____

_____

գտնվելուվայրը _____

հհ_____

հվհհ_____

ԱՐՁԱՆԱԳՐՈՒԹՅՈՒՆ N
ՊԱՅՄԱՆԱԳՐԻԿԱՄԴՐԱՄԻՄԱՍԻ ԿԱՏԱՐՄԱՆ ԱՐԴՅՈՒՆՔՆԵՐ
ՀԱՆՁՆՄԱՆ-ԸՆԴՈՒՆՄԱՆ

« » « »20 թ.

Պայմանագրի /այսուհետ՝ Պայմանագիր/ անվանումը՝

_____

Պայմանագրիկնքմանամսաթիվը՝ «____» «_____» 20 թ.

Պայմանագրիհամարը՝ _____

ՊատվիրատունևՊայմանագրիկողմը՝հիմք ընդունելովպայմանագրի կատարման վերա

» « » 20 թ. դուրս գրված N ___ հաշիվ ապրանքագիրը, կազմեց

արձանագրությունը հետևյալի մասին.

ՊայմանագրիշրջանակներումՊայմանագրի կողմը մատակարարելիհետևյալապրանքներ

N	անվանումը	տեխնիկական բնութագրի համառոտ շարադրանքը	Մատակարարվածապրանքների					
			քանակական ցուցանիշը		կատարման ժամկետը		Վճարման ենթակա գումարը /հազար դրամ/	
			ըստ պայմանագրով հաստատված գնման ժամանակացույցի	փաստացի	ըստ պայմանագրով հաստատված գնման ժամանակացույցի	փաստացի		

Սույն արձանագրության երկկողմ հաստատման համար հիմք հանդիսացած հաշիվ ապրանքագիրը դրական եզրակացությունը հանդիսանում են սույն արձանագրության բաղկացուցիչ մասը և կցվում են:

Ապրանքը հանձնեց

_____

ստորագրություն

_____

ազգանուն, անուն

Կ.Տ

Ապրանքը ընդունեց

_____

ստորագրություն

Հավելված
« » 20 թ. կնքվ
ծածկագրով պայմանագ

ԱԿՏ N _____

պայմանագրի արդյունքը Գնորդին հանձնելու փաստը ֆիքսելու վերաբերյալ

Սույնով արձանագրվում է, որ _____-ի (այսուհետ՝ Գնորդ) և _____
Գնորդի անվանումը Վաճառողի անվանումը
(այսուհետ՝ Վաճառող) միջև 20 թ. _____ -ին կնքված N _____
պայմանագրի կնքման ամսաթիվը պայմանագրի համարը
պայմանագրի շրջանակներում Վաճառողը 20 թ. _____-ին հանձնման-ընդունման նպատակով Գնորդին հանձնեց ստորև նշված ապրանքները.

Ապրանքի անվանումը	չափման միավորը	քանակը (փաստացի)

Սույն ակտը կազմված է 2 օրինակից, յուրաքանչյուր կողմին տրամադրվում է մեկական օրինակ:

ԿՈՂՄԵՐԸ

Հանձնեց

_____
ազգանուն, անուն

_____
Ստորագրություն

Ընդունեց
հայտը նախագծած ներկայացուցիչ՝

_____
ազգանուն, անուն

_____
ստորագրություն

«ԵՐԵՎԱՆԻ ՋԵԿ» ՓԲԸ
ԻՐԱՎԱԲԱՆԱԿԱՆ
ՈՒԺԻՆ