ՊԵՏՈՒԹՅԱՆ ԿԱՐԻՔՆԵՐԻ ՀԱՄԱՐ ԱՊՐԱՆՔԻ ՄԱՏԱԿԱՐԱՐՄԱՆ
ՊԱՅՄԱՆԱԳԻՐ N ԳՀԱՊՁԲ-26-10/1-6

ք. Երևան «31» մարտի 2026թ.

ՀՀ պաշտպանության նախարարությունը ի դեմս ՀՀ պաշտպանության նախարարի տեղակալ Կ. Բրուտյանի, ով գործում է ՀՀ պաշտպանության նախարարության կանոնադրության հիման վրա, այսուհետ «Գնորդ», մի կողմից, և ԳՌՈՍՍ ԳՐՈՒՊ ՍՊԸ -ը, ի դեմս տնօրեն Լ. Ասատրյան-ի, որը գործում է Ընկերության կանոնադրության հիման վրա, այսուհետ «Վաճառող» մյուս կողմից, կնքեցին սույն պայմանագիրը հետևյալի մասին:

1. ՊԱՅՄԱՆԱԳՐԻ ԱՌԱՐԿԱՆ

1.1. Վաճառողը պարտավորվում է սույն պայմանագրով (այսուհետ՝ պայմանագիր) սահմանված կարգով, ծավալներով, ժամկետներում և հասցեով Գնորդին մատակարարել պայմանագրի N 1 հավելվածով՝ Տեխնիկական բնութագիր-գնման ժամանակացույցով նախատեսված ապրանքը (այսուհետ՝ ապրանք), իսկ Գնորդը պարտավորվում է ընդունել ապրանքը և վճարել դրա համար:

2. ԿՈՂՄԵՐԻ ԻՐԱՎՈՒՆՔՆԵՐԸ ԵՎ ՊԱՐՏԱԿԱՆՈՒԹՅՈՒՆՆԵՐԸ

2.1 Գնորդն իրավունք ունի՝

2.1.1 Ապրանքը պայմանագրով սահմանված ժամկետում Վաճառողի կողմից չմատակարարելու դեպքում հրաժարվել ապրանքից, եթե մատակարարման ժամկետները խախտվել են **20 օրից ավելի**:

2.1.2 Եթե հանձնվել է անպատշաճ որակի՝ պայմանագրով նախատեսված տեխնիկական բնութագրին չհամապատասխանող ապրանք՝

ա) պահանջել հատուցելու ապրանքի անպատշաճ որակի լինելու պատճառով իր կատարած ծախսերը.

բ) չընդունել ապրանքն՝ իր հայեցողությամբ սահմանելով անպատշաճ որակի ապրանքը պայմանագրին համապատասխանող որակի ապրանքով անհատույց փոխարինման ողջամիտ ժամկետ և պահանջել Վաճառողից վճարելու պայմանագրի 6.3 կետով նախատեսված տուգանքը.

գ) հրաժարվել պայմանագիրը կատարելուց և պահանջել վերադարձնելու ապրանքի համար վճարված գումարը:

2.1.3 Եթե հանձնվել է պայմանագրով որոշվածից պակաս քանակի ապրանք, ապա՝

ա) պահանջել լրացնելու ապրանքի պակաս հանձնված քանակը,

բ) հրաժարվել հանձնված ապրանքից և դրա համար վճարելուց, իսկ եթե ապրանքի համար վճարվել է, ապա պահանջել վերադարձնելու վճարված գումարը և վճարելու պայմանագրի 6.2 կետով նախատեսված տույժը:

2.1.4 Եթե հանձնվել է տեսակի պայմանի խախտմամբ ապրանք, իր ընտրությամբ՝

ա) ընդունել տեսակի վերաբերյալ պայմանին համապատասխանող ապրանքը և հրաժարվել մնացած ապրանքներից.

բ) հրաժարվել հանձնված բոլոր ապրանքներից և պահանջել վճարելու պայմանագրի 6.2 կետով նախատեսված տույժը.

գ) պահանջել տեսակի վերաբերյալ պայմանին չհամապատասխանող ապրանքի անհատույց փոխարինում պայմանագրով նախատեսված տեսակին համապատասխան ապրանքով:

2.1.5 Վաճառողի կողմից մատակարարման ժամկետների խախտման դեպքում իր հայեցողությամբ սահմանել ապրանքի մատակարարման նոր ժամկետ և պահանջել Վաճառողից վճարելու պայմանագրի 6.2 կետով նախատեսված տույժը:

2.1.6 Վաճառողից պահանջել հատուցելու վնասները, եթե Գնորդը Վաճառողի կողմից պարտավորությունը խախտելու հետևանքով պայմանագրի լուծումից հետո ողջամիտ ժամկետում այլ անձից ավելի բարձր, սակայն ողջամիտ գնով գնել է ապրանք՝ պայմանագրով նախատեսվածի փոխարեն՝ պայմանագրով սահմանված և դրա փոխարեն կնքված գործարքի գների միջև տարբերության չափով, ինչպես նաև ապրանքն այլ անձից ձեռք բերելու համար իր կատարած բոլոր անհրաժեշտ և ողջամիտ ծախսերը:

2.1.7 Միակողմանի լուծել պայմանագիրը (լրիվ կամ մասնակի), եթե Վաճառողն էականորեն խախտել է պայմանագիրը.

2.1.7.1 Վաճառողի կողմից պայմանագիրը խախտելն էական է համարվում, եթե՝

ա) մատակարարվել է անպատշաճ որակի ապրանք որը չի կարող փոխարինվել Գնորդի համար ընդունելի ժամկետում.

բ) ապրանքի մատակարարման ժամկետները խախտվել են **20 օրից ավելի,**

2.1.8 Զննել ապրանքը և հայտնաբերված թերությունների մասին անհապաղ տեղեկացնել Վաճառողին:

2.2 Գնորդը պարտավոր է՝

2.2.1 Կատարել պայմանագրին համապատասխան մատակարարված ապրանքի ընդունումն ապահովող բոլոր անհրաժեշտ գործողությունները:

2.2.2 Վաճառողի հանձնած ապրանքից պայմանագրին համապատասխան հրաժարվելու դեպքում, ապահովել այդ ապրանքի պատասխանատու պահպանությունը և դրա մասին անհապաղ տեղեկացնել Վաճառողին:

2.2.3 Պայմանագրով նախատեսված կարգով և ժամկետներում մատակարարված ապրանքն ընդունելու դեպքում Վաճառողին վճարել վերջինիս վճարման ենթակա գումարները, իսկ վճարման ժամկետի խախտման դեպքում՝ նաև պայմանագրի 6.5 կետով նախատեսված տույժը:

2.2.4 Ապրանքի քանակի, տեսականու, որակի մասին պայմանագրի պայմանները խախտելու մասին Վաճառողին ծանուցել թերությունը հայտնաբերելուց հետո անմիջապես կամ այն բանից հետո՝ ողջամիտ ժամկետում, երբ պայմանագրի համապատասխան պայմանի խախտումը պետք է հայտնաբերված լիներ՝ ելնելով ապրանքի բնույթից և նշանակությունից:

2.2.5 Պայմանագրի 2.3.3 կետի համաձայն պայմանագրի լուծումից հետո Վաճառողին հատուցել վերջինիս պատճառված և սահմանված կարգով հիմնավորված վնասները:

2.3 Վաճառողն իրավունք ունի՝

2.3.1 Գնորդից պահանջել ընդունելու պայմանագրով նախատեսված կարգով, ծավալներով, ժամկետներում և հասցեով մատակարարված ապրանքը:

2.3.2 Գնորդից պահանջել վճարելու պայմանագրով նախատեսված կարգով, ծավալներով, ժամկետներում և հասցեով մատակարարված և Գնորդի կողմից ընդունված ապրանքի համար իրեն վճարման ենթակա գումարները:

2.3.3 Միակողմանի լուծել պայմանագիրը (լրիվ կամ մասնակի), եթե Գնորդն էականորեն խախտել է պայմանագիրը:

2.3.3.1 Գնորդի կողմից պայմանագիրը խախտելն էական է համարվում, եթե բազմիցս խախտվել են ապրանքի համար վճարելու ժամկետները:

2.3.4 Գնորդի համաձայնությամբ վաղաժամկետ մատակարարել ապրանքը:

2.4 Վաճառողը պարտավոր է՝

2.4.1 Գնորդին հանձնել ապրանքը՝ պայմանագրով նախատեսված կարգով, ծավալներով, ժամկետներում և հասցեով:

2.4.2 Ապահովել ապրանքի մատակարարումը պայմանագրի 2.1.2 կետի բ) ենթակետին և (կամ) 2.1.5 կետին համապատասխան՝ Գնորդի կողմից սահմանված ժամկետներում:

2.4.3 Գնորդին հանձնել երրորդ անձանց իրավունքներից ազատ ապրանք:

2.4.4 Գնորդին հանձնել պայմանագրով նախատեսված որակի և քանակի ապրանք՝ պայմանագրով նախատեսված ժամկետներում և հասցեով, իսկ Գնորդի պահանջով տրամադրել ապրանքի որակը հավաստող՝ ՀՀ օրենսդրությամբ սահմանված փաստաթղթեր:

2.4.5 Թերի մատակարարում թույլ տալու դեպքում, պայմանագրով նախատեսված կարգով, լրացնել թերի մատակարարվածը:

2.4.6 Հետ տանել Գնորդի կողմից պայմանագրի 2.2.2 կետին համապատասխան՝ պատասխանատու պահպանության ընդունված ապրանքը կամ ողջամիտ ժամկետում տնօրինել այն, ինչպես նաև հատուցել ապրանքը պատասխանատու պահպանության ընդունելու, այն իրացնելու կամ Վաճառողին վերադարձնելու հետ կապված անհրաժեշտ ծախսերը:

2.4.7 Պայմանագրով նախատեսված դեպքերում վճարել պայմանագրի 6.2 և 6.3 կետերով նախատեսված տույժը և տուգանքը:

2.4.8 Գնորդին հանձնել ապրանքի պատկանելիքները և համապատասխան փաստաթղթերը:

2.4.9 Պայմանագրի 2.1.7 կետի համաձայն պայմանագրի լուծումից հետո Գնորդին հատուցել վերջինիս պատճառված և սահմանված կարգով հիմնավորված վնասները:

2.4.10 Որակավորման և պայմանագրի ապահովում ներկայացրած անձը պարտավոր է ապահովումների գործողության ընթացքում լուծարման կամ սնանկացման գործընթաց սկսելու դեպքում դրա մասին նախապես գրավոր տեղեկացնել Գնորդին:

3. ՊԱՅՄԱՆԱԳՐԻ ԳԻՆԸ ԵՎ ՎՃԱՐՄԱՆ ԿԱՐԳԸ

3.1 Պայմանագրի գինը կազմում է **26,455,782** ***(քսանվեց միլիոն չորս հարյուր հիսունհինգ հազար յոթ հարյուր ութսուներկու)*** ՀՀ դրամ, **ներառյալ ԱԱՀ-ն:**[1] Պայմանագրի գինը ներառում է պայմանագրի կատարումն ապահովելու նպատակով Վաճառողի կողմից կատարվելիք բոլոր վճարները (ծախսերը), այդ թվում՝ հարկերը, տուրքերը, փոխադրման, ապահովագրման ծախսերը, պարգևավճարները և ակնկալվող շահույթը: Ապրանքի մատակարարման գինը կայուն է և Վաճառողն իրավունք չունի պահանջել ավելացնելու, իսկ Գնորդը նվազեցնելու այդ գինը:

---

[1] *Եթե Վաճառողի կողմից գնային առաջարկը ներկայացվել է առանց ԱԱՀ-ի, ապա պայմանագիրը կնքելիս «ներառյալ ԱԱՀ-ն» բառերը հանվում են:*

3.3 Գնորդն իրեն մատակարարված ապրանքի դիմաց վճարում է ՀՀ դրամով անկանխիկ՝ դրամական միջոցները Վաճառողի հաշվարկային հաշվին փոխանցելու միջոցով: Դրամական միջոցների փոխանցումը կատարվում է հանձման-ընդունման արձանագրության հիման վրա՝ պայմանագրի վճարման ժամանակացույցով (հավելված N 2) նախատեսված ամիսներին (եռամսյակներում), բայց ոչ ուշ, քան մինչև տվյալ տարվա **դեկտեմբերի 25-ը:**

Ընդ որում վճարում կատարելու նպատակով հանձնման-ընդունման արձանագրությունն ստորագրվելու օրվանից հետո 3 աշխատանքային օրվա ընթացքում գնորդը վճարման հանձնարարագիրը և հանձնման-ընդունման արձանագրության պատճենը մուտքագրում է լիազորված մարմնի գանձապետական համակարգ, իսկ սահմանված կարգի համաձայն ներկայացված փաստաթղթերի հիման վրա լիազորված մարմինը տվյալ վճարումը կատարում է հանձնման-ընդունման արձանագրությունը գանձապետական համակարգ մուտքագրված լինելու դեպքում՝ սույն պայմանագրի վճարման ժամանակացույցով սահմանված ժամկետներում, հինգ աշխատանքային օրվա ընթացքում:

4. ԱՊՐԱՆՔԻ ՈՐԱԿԸ ԵՎ ԵՐԱՇԽԻՔԸ

4.1 Վաճառողը երաշխավորում է մատակարարված ապրանքի որակի համապատասխանությունը պետական ստանդարտի պահանջներին:

4.2 **Քանի որ ապրանքները հանդիսանում են հիմնական միջոց, ուստի երաշխիքային ժամկետ է սահմանվում Գնորդի կողմից ապրանքն ընդունվելու օրվան հաջորդող օրվանից հաշված 365 օրացուցային օրը:** Եթե երաշխիքային ժամկետի ընթացքում ի հայտ են եկել մատակարարված ապրանքի թերություններ, ապա Վաճառողը պարտավոր է իր հաշվին, Գնորդի կողմից սահմանված ողջամիտ ժամկետում վերացնել թերությունները:

5. ԱՊՐԱՆՔԻ ՀԱՆՁՆՈՒՄԸ ԵՎ ԸՆԴՈՒՆՈՒՄԸ

5.1 Մատակարարված ապրանքն ընդունվում է Գնորդի և Վաճառողի միջև հանձնման-ընդունման արձանագրության ստորագրմամբ: Ապրանքը Գնորդին հանձնելու փաստը ֆիքսվում է Գնորդի և Վաճառողի միջև երկկողմ հաստատված փաստաթղթով՝ նշելով փաստաթղթի կազմման ամսաթիվը:

Մինչև պայմանագրով ապրանքի մատակարարման համար նախատեսված օրը ներառյալ Վաճառողը Գնորդին է տրամադրում իր կողմից ստորագրված՝ ապրանքը Գնորդին հանձնելու փաստը ֆիքսող փաստաթուղթը (հավելված N 3.1), իսկ էլեկտրոնային գնումների armeps համակարգի միջոցով (գործողության իրականացման ձեռնարկը տեղադրված է www.procurement.am հասցեով գործող կայքի «Էլեկտրոնային գնումներ» բաժնում)՝ նաև հանձնման-ընդունման արձանագրությունը (հավելված N 3): Ընդ որում Վաճառողը հանձնման-ընդունման արձանագրությունը չի կնքում, հաստատում է էլեկտրոնային ստորագրությամբ՝ լրացնելով միայն այն սյունակները, որոնք վերաբերում են իր տվյալներին (լրացման կարգը տեղադրված է www.procurement.am հասցեով գործող կայքի «Օրենսդրություն» բաժնի «Ֆինանսների նախարարի հրամաններ» ենթաբաժնում):

5.2 Եթե մատակարարված ապրանքը համապատասխանում է պայմանագրի պայմաններին, Գնորդը պայմանագրի 5.1 կետում նշված փաստաթղթերը ստանալու օրվան հաջորդող աշխատանքային օրվանից հաշված **10** աշխատանքային օրվա ընթացքում ստորագրում և էլեկտրոնային գնումների armeps համակարգի միջոցով Վաճառողին է տրամադրում իր կողմից ստորագրված հանձնման-ընդունման արձանագրությունը և դրա ստորագրման համար հիմք հանդիսացած դրական եզրակացությունը:

5.3 Եթե մատակարարված ապրանքը կամ դրա մի մասը չի համապատասխանում պայմանագրի պայմաններին, ապա Գնորդը չի ստորագրում հանձնման-ընդունման արձանագրությունը և պայմանագրի 5.2 կետում նշված ժամկետում էլեկտրոնային գնումների armeps համակարգի միջոցով Վաճառողին հետ է վերադարձնում հանձնման-ընդունման արձանագրությունը և դրա չստորագրման համար հիմք հանդիսացած բացասական եզրակացությունը: Սույն կետի կիրառման դեպքում Գնորդը ձեռնարկում է նման իրավիճակի համար պայմանագրով նախատեսված միջոցները և Վաճառողի նկատմամբ կիրառում է պայմանագրով նախատեսված պատասխանատվության միջոցներ:

5.4 Եթե պայմանագրի 5.2 կետով սահմանված ժամկետում Գնորդը չի ընդունում մատակարարված ապրանքը կամ չի մերժում դրա ընդունումը, ապա մատակարարված ապրանքը համարվում է ընդունված և պայմանագրի 5.2 կետով սահմանված վերջնաժամկետին հաջորդող աշխատանքային օրը Գնորդը էլեկտրոնային գնումների համակարգի միջոցով Վաճառողին է տրամադրում իր կողմից ստորագրված հանձնման-ընդունման արձանագրությունը:

6. ԿՈՂՄԵՐԻ ՊԱՏԱՍԽԱՆԱՏՎՈՒԹՅՈՒՆԸ

6.1 Վաճառողը պատասխանատվություն է կրում հանձնած ապրանքի որակի և պայմանագրով նախատեսված մատակարարման ժամկետների պահպանման համար:

6.2 Վաճառողի կողմից պայմանագրով նախատեսված ապրանքի մատակարարման ժամկետների խախտման դեպքում Վաճառողից յուրաքանչյուր ուշացված աշխատանքային օրվա համար գանձվում է տույժ՝

մատակարարման ենթակա, սակայն չմատակարարված ապրանքի գնի 0,05 (զրո ամբողջ հինգ հարյուրերորդական) տոկոսի չափով:

6.3 Պայմանագրի 1.1 կետում նշված տեխնիկական բնութագրին չհամապատասխանող ապրանք մատակարարելու յուրաքանչյուր դեպքում Վաճառողից գանձվում է տուգանք՝ պայմանագրի գնի 0,5 (զրո ամբողջ հինգ տասնորդական) տոկոսի չափով: [2] Ընդ որում տուգանքը հաշվարկվում է նաև. ապրանքի մատակարարումը սույն պայմանագրով սահմանված ժամկետում կատարելու, սակայն պատվիրատուի կողմից չընդունվելու կամ **չմատակարարելու** դեպքում:

6.4 Պայմանագրի 6.2 և 6.3 կետերով նախատեսված տույժը և տուգանքը հաշվարկվում և հաշվանցվում են Վաճառողին վճարման ենթակա գումարների հետ:

6.5 Գնորդի կողմից պայմանագրի 3.3 կետով նախատեսված ժամկետի խախտման համար Գնորդի նկատմամբ յուրաքանչյուր ուշացված աշխատանքային օրվա համար հաշվարկվում է տույժ՝ վճարման ենթակա, սակայն չվճարված գումարի 0,05 (զրո ամբողջ հինգ հարյուրերորդական) տոկոսի չափով:

6.6 Պայմանագրով չնախատեսված դեպքերում կողմերն իրենց պարտավորությունները չկատարելու կամ ոչ պատշաճ կատարելու համար պատասխանատվություն են կրում ՀՀ օրենսդրությամբ սահմանված կարգով:

6.7 Տույժերի և (կամ) տուգանքի վճարումը Կողմերին չի ազատում իրենց պայմանագրային պարտավորությունները լրիվ կատարելուց:

6.8 Պայմանագրով նախատեսված տույժերի հաշվարկման համար հիմք է հանդիսանում բացառապես եզրակացության մեջ կամ պայմանագրի միակողմանի լուծման վերաբերյալ համապատասխան փաստաթղթերում արտացոլված՝ ուշացած (աշխատանքային) օրերի քանակի վերաբերյալ տեղեկատվությունը:

7. ԱՆՀԱՂԹԱՀԱՐԵԼԻ ՈՒԺԻ ԱԶԴԵՑՈՒԹՅՈՒՆԸ (ՖՈՐՍ-ՄԱԺՈՐ)

Պայմանագրով պարտավորություններն ամբողջությամբ կամ մասնակիորեն չկատարելու համար կողմերն ազատվում են պատասխանատվությունից, եթե դա եղել է անհաղթահարելի ուժի ազդեցության հետևանքով, որը ծագել է սույն պայմանագիրը կնքելուց հետո, և որը կողմերը չէին կարող կանխատեսել կամ կանխարգելել: Այդպիսի իրավիճակներ են երկրաշարժը, ջրհեղեղը, հրդեհը, պատերազմը, ռազմական և արտակարգ դրություն հայտարարելը, քաղաքական հուզումները, գործադուլները, հաղորդակցության միջոցների աշխատանքի դադարեցումը, պետական մարմինների ակտերը և այլն, որոնք անհնարին են դարձնում սույն պայմանագրով պարտավորությունների կատարումը: Եթե արտակարգ ուժի ազդեցությունը շարունակվում է 3 (երեք) ամսից ավելի, ապա կողմերից յուրաքանչյուրն իրավունք ունի լուծել պայմանագիրը՝ այդ մասին նախապես տեղյակ պահելով մյուս կողմին:

8. ԱՅԼ ՊԱՅՄԱՆՆԵՐ

8.1 Պայմանագիրն ուժի մեջ է մտնում Կողմերի ստորագրման պահից և գործում է մինչև կողմերի՝ պայմանագրով ստանձնած պարտավորությունների ողջ ծավալով կատարումը:

Պայմանագրով նախատեսված կողմերի իրավունքների և պարտականությունների կատարման պայման է հանդիսանում պայմանագիրը ՀՀ ֆինանսների նախարարության կողմից հաշվառված լինելու հանգամանքը:

8.2 Պայմանագրից ծագած՝ կողմի վճարային պարտավորությունը չի կարող դադարել այլ պայմանագրից ծագած՝ հակընդդեմ պարտավորության հաշվանցով, առանց կողմերի գրավոր և կնիքով հաստատված համաձայնության: Պայմանագրից ծագած պահանջի իրավունքը չի կարող փոխանցվել այլ անձի, առանց պարտապան կողմի գրավոր համաձայնության:

8.3 Այն դեպքում, երբ օրենքով նախատեսված կարգով օրենքի պահանջների կատարման նկատմամբ հսկողության կամ վերահսկողության կամ բողոքների քննության արդյունքում արձանագրվում է, որ պայմանագիրը կնքելու նպատակով կազմակերպված գնման գործընթացում, մինչև պայմանագրի կնքումը, Վաճառողը ներկայացրել է կեղծ փաստաթղթեր (տեղեկություններ և տվյալներ), կամ վերջինիս ընտրված մասնակից ճանաչելու մասին որոշումը չի համապատասխանում Հայաստանի Հանրապետության օրենսդրությանը, ապա այդ հիմքերն ի հայտ գալուց հետո Գնորդը միակողմանիորեն լուծում է պայմանագիրը, եթե արձանագրված խախտումները մինչև պայմանագրի կնքումը հայտնի լինելու դեպքում գնումների մասին Հայաստանի Հանրապետության օրենսդրության համաձայն հիմք կհանդիսանային պայմանագիրը չկնքելու համար: Ընդ որում, Գնորդը չի կրում պայմանագրի միակողմանի լուծման հետևանքով Վաճառողի համար առաջացող վնասների կամ բաց թողնված օգուտի ռիսկը, իսկ վերջինս պարտավոր է Հայաստանի Հանրապետության օրենքով սահմանված կարգով փոխհատուցել իր մեղքով Գնորդի կրած վնասներն այն ծավալով, որի մասով պայմանագիրը լուծվել է:

8.4 Պայմանագրի հետ կապված վեճերը ենթակա են քննության Հայաստանի Հանրապետության դատարաններում:

8.5 Պայմանագրում փոփոխություններ և լրացումներ կարող են կատարվել միայն Կողմերի փոխադարձ համաձայնությամբ՝ համաձայնագիր կնքելու միջոցով, որը կհանդիսանա պայմանագրի անբաժանելի մասը:

Արգելվում է պայմանագրում, իսկ եթե պայմանագրի գինը գործոնային է, ապա նաև այդ պայմանագրին կից հաջորդող յուրաքանչյուր տարիներին կնքված համաձայնագրում կատարել այնպիսի փոփոխություններ, որոնք հանգեցնում են գնվող ապրանքի ծավալների կամ ձեռք բերվող ապրանքի միավորի գնի կամ պայմանագրի գնի արհեստական փոփոխման:

---

[2] *Եթե պայմանագիրը ներառում է մեկից ավել չափաբաժին, ապա տուգանքը հաշվարկվում է պայմանագրով այդ չափաբաժնի համար սահմանված ընդհանուր գնի նկատմամբ:*

Պայմանագրի կողմերից անկախ գործոնների ազդեցությամբ պայմանագրի փոփոխման յուրաքանչյուր դեպք սահմանում է Հայաստանի Հանրապետության կառավարությունը:

8.8 Ապրանքի մատակարարման ժամկետը կարող է երկարաձգվել մինչև պայմանագրով այդ ժամկետը լրանալը՝ Վաճառողի առաջարկության առկայության դեպքում, պայմանով, որ Գնորդի մոտ չի վերացել ապրանքի օգտագործման պահանջը, իսկ Վաճառողի առաջարկությունը ներկայացվել է ոչ ուշ, քան պայմանագրով ի սկզբանե մատակարարման համար սահմանված ժամկետը լրանալուց առնվազն 7 օրացուցային օր առաջ: Ընդ որում սույն կետով սահմանված դեպքում ապրանքի մատակարարման ժամկետը կարող է երկարաձգվել մեկ անգամ մինչև 30 օրացուցային օրով, բայց ոչ ավել քան պայմանագրով սահմանված ժամկետն է:

8.9 Պայմանագրի պատշաճ կատարման պայմաններում կողմերի (Վաճառող կամ Գնորդ) օգուտները (խնայողություններ) կամ կրած վնասները տվյալ կողմի օգուտը կամ կրած վնասն են:

Պայմանագրի կողմերի՝ երրորդ անձանց նկատմամբ պարտավորությունները՝ ներառյալ պայմանագրի կատարման շրջանակում Վաճառողի կնքած այլ գործարքները և դրանցից բխող պարտավորությունները, դուրս են պայմանագրի կարգավորման դաշտից և չեն կարող ազդել պայմանագրի կատարման արդյունքն ընդունելու վրա: Այդ գործարքների և դրանցից բխող պարտավորությունների կատարման հետ կապված հարաբերությունները կարգավորվում են այդ գործարքների հետ կապված հարաբերությունները կարգավորող նորմերով, և դրանց համար պատասխանատու է Վաճառողը:

8.10 Պայմանագիրը չի կարող փոփոխվել կողմերի պարտավորությունների մասնակի չկատարման հետևանքով կամ ամբողջությամբ լուծվել կողմերի փոխադարձ համաձայնությամբ՝ բացառությամբ՝ Հայաստանի Հանրապետության օրենսդրությամբ սահմանված կարգով ապրանքի մատակարարման համար անհրաժեշտ ֆինանսական հատկացումների նվազեցման դեպքերի: Ընդ որում, պայմանագրի կողմերի՝ պարտավորությունների մասնակի չկատարման կամ ամբողջությամբ լուծման կողմերի փոխադարձ համաձայնությունն անհրաժեշտ է ձեռք բերել նախքան Հայաստանի Հանրապետության օրենսդրությամբ սահմանված կարգով ապրանքի մատակարարման համար անհրաժեշտ ֆինանսական հատկացումների նվազեցումը:

8.11 Վաճառողի կողմից ստանձնած պարտավորությունները չկատարելու կամ ոչ պատշաճ կատարելու հիմքով պայմանագիրն ամբողջությամբ կամ մասնակի միակողմանի լուծելու մասին ծանուցումը Գնորդը հրապարակում է www.procurement.am հասցեով գործող ինտերնետային կայքի «Պայմանագրերը միակողմանի լուծելու մասին ծանուցումներ» բաժնում՝ նշելով հրապարակման ամսաթիվը: Վաճառողը, պայմանագիրը միակողմանի լուծելու վերաբերյալ, համարվում է պատշաճ ծանուցված՝ ծանուցումը, սույն կետով սահմանված հրապարակվելուն հաջորդող օրվանից: Պայմանագիրն ամբողջությամբ կամ մասնակի միակողմանի լուծելու մասին ծանուցումը տեղեկագրում հրապարակվելու օրը Գնորդը այն ուղարկվում է նաև Վաճառողի էլեկտրոնային փոստին:

8.12 Վաճառողն իրավունք ունի պայմանագրի կնքումից հետո Հայաստանի Հանրապետության քաղաքացիական օրենսգրքի 48-րդ գլխով սահմանված դեպքերում և կարգով կատարել գնման պայմանագրից ծագող դրամական պահանջի զիջում՝ պահանջի զիջման դիմաց ֆինանսավորման (ֆակտորինգի) պայմանագրի (այսուհետ՝ ֆակտորինգի պայմանագիր) հիման վրա: Ֆակտորինգի պայմանագիրը պետք է սահմանի, որ ֆինանսական գործակալը համաձայն է, որ պայմանագրով նախատեսված հիմքերի առկայության դեպքում գնորդը վճարումներն իրականացնելիս ապահովի վաճառողի նկատմամբ տույժերի ու տուգանքների հաշվարկումը և հաշվանցումը վճարվելիք գումարների հետ՝ անկախ պահանջը զիջված լինելու հանգամանքից: Ընդ որում, ֆակտորինգի պայմանագրի հիման վրա պահանջի զիջման մասին գրավոր ծանուցումը (հավելված N 4) ստանալու դեպքում գնորդը պայմանագրով սահմանված վճարումը կատարում է ֆինանսական գործակալին, եթե ծանուցումը ստացվել է գնորդի կողմից վճարման հանձնարարագիրը և արձանագրության պատճենը լիազորված մարմնի գանձապետական համակարգ մուտքագրելու օրվան նախորդող օրը:

8.13 Պայմանագրի կապակցությամբ ծագած վեճերը լուծվում են բանակցությունների միջոցով: Համաձայնություն ձեռք չբերելու դեպքում վեճերը լուծվում են դատական կարգով:

8.14 Պայմանագիրը կազմված է **30 էջից**, կնքվում է երկու օրինակից, որոնք ունեն հավասարազոր իրավաբանական ուժ, յուրաքանչյուր կողմին տրվում է մեկական օրինակ: **Պայմանագրի N 1, N 2, N 3,N 3.1 և N 4 հավելվածները և էսքիզները, համարվում են պայմանագրի անբաժանելի մասը:**

8.15 Պայմանագրի հետ կապված հարաբերությունների նկատմամբ կիրառվում է Հայաստանի Հանրապետության իրավունքը:

8.17 Սույն պայմանագրի շրջանակներում պատասխանատու ստորաբաժանում է հանդիսանում **ՀՀ ՊՆ ԿՇ և ԶԲ վարչությունը:**

9. Կողմերի հասցեները, բանկային վավերապայմանները և ստորագրությունները

ԳՆՈՐԴ	ՎԱՃԱՌՈՂ
ՀՀ պաշտպանության նախարարություն	ԳՌՈՍՍ ԳՐՈՒՊ ՍՊԸ
ՀՀ, ք. Երևան, Բագրևանդի 5	ք. Երևան, Մարգարյան 45/120
ՀՀ ՖՆԱ գործառնական վարչություն	բանկ Հայ Դեբ բանկ ՓԲԸ
Հ/Հ 900011024537	Հ/Հ 1181102846001
ՀՎՀՀ 02522157	ՀՎՀՀ 01338219
ՀՀ պաշտպանության նախարարի տեղակալ	Տնօրեն
Կ. ԲՐՈՒՏՅԱՆ	Լ. ԱՍԱՏՐՅԱՆ

Անհրաժեշտության դեպքում պայմանագրում կարող են ներառվել ՀՀ օրենսդրությանը չհակասող դրույթներ:

Հավելված N 1
N ԳՀԱՊՁԲ-26-10/1-6 ծածկագրով կնքված պայմանագրի

*ՏԵԽՆԻԿԱԿԱՆ ԲՆՈՒԹԱԳԻՐ-ԳՆՄԱՆ ԺԱՄԱՆԱԿԱՑՈՒՅՑ

Հ/h	Ապրանքի անվանում	Բնութագրող հիմնական հատկանիշներ
1	աթոռներ (Աթոռ կիսափափուկ կահույքի) /էսքիզ 1/	Չափերը սմ (ԵxLxԲ)՝ (39-42)x(41-44)x(43-45)/(96-98): Կարկասը՝ հաճարի փայտից, լաքապատ: Աթոռի ետնամասը՝ համապատասխան կորության: Ոտքերի հաստությունը՝ 4x3 սմ, ոտքերն իրար կապող գոտիներինը՝ 3x2 սմ: Նստատեղը՝ ոչ պակաս 10 մմ ֆաներա, 4 սմ բարձր խտության սպունգ և սինթետիկ ամուր կտոր: Կտորի գույնը՝ ըստ պահանջի: Նստատեղի կողային և դիմային մասերը կարկասից պետք է դուրս լինեն առնվազը 1,5 սմ: Տեսքը և մնացած չափերը՝ համաձայն էսքիզի:
4	աթոռակներ (Աթոռակ կոշկակարի) /էսքիզ 4/	Չափերը սմ (ԵxLxԲ)՝ 35x35x35: Կարկասը հաճարի փայտից: Նստատեղը՝ սինթետիկ ամուր գործվածքե գոտի՝ 4-5 սմ լայնությամբ: Կարկասը ներկվում է շականակագույն նիտրոէմալով: Տեսքը և մնացած չափերը՝ համաձայն էսքիզի:
14	գրապահարաններ (Գրապահարան ապակյա դռներով) /էսքիզ 14/	Չափերը սմ (ԵxLxԲ)՝ 80x40x210: Պատրաստվում է 2 կտորից՝ 18 մմ հաստության հաճարի գույնի լամինացված ԴՍՊ-ից, իսկ ետնամասը՝ նույն գույնի լամինացված ԴՎՊ-ից: Գրապահարանի 2 կտորների վերին և ներքին հորիզոնական նիստերի դիմային մասերին ամրացվում է 2.0 մմ հաստությամբ համահունչ (նույն երանգի) գույնի պլաստիկ PVC եզրաժապավեն, տեսքը ըստ պատվիրատուի պահանջի (ընդհանուր՝ 4 տեղ): Մնացած երևացող մասերին փակցվում է 0.8 մմ հաստությամբ համահունչ (նույն երանգի) գույնի պլաստիկ PVC եզրաժապավեն: Գրապահարանի վերին մասի դռները ապակուց՝ մագնիսային փականներով, իսկ ներքևի մասի դռները՝ ներքին փականով: Անհրաժեշտ պարագաներ՝ համահունչ գույնի մետաղյա բռնակներ, 5 մմ հաստության պլաստմասե տակդիրներ (ոտքեր), դարակակալներ, ծխնի, պտուտակ, ինքնասոսնձվող խցափակումներ: Ապակյա դռների հատվածում նախատեսել 3 դարակ (4 խորշ), իսկ փակ մասում՝ 1 դարակ (2 խորշ): Ապակյա դռների հատվածի ներքևի դարակի (խորշի) բարձրությունը նախատեսել 37 սմ, իսկ մնացած 3 խորշերը՝ հավասարաչափ: Տեսքը և մնացած չափերը՝ համաձայն էսքիզի:
15	գրասեղաններ (Գրասեղան 1 պահարանի) /էսքիզ 15/	Չափերը սմ (ԵxLxԲ)՝ 120x65x75: Լամինացված ԴՍՊ 18 մմ հաստության՝ հաճարի գույնի: Բոլոր երևացող մասերին փակցվում է 0.8 մմ հաստությամբ համահունչ (նույն երանգի) գույնի պլաստիկ PVC եզրաժապավեն: Անհրաժեշտ պարագաներ՝ համահունչ գույնի պլաստմասե բռնակներ, 5 մմ հաստության պլաստմասե տակդիրներ (ոտքեր), դարակակալներ, սահուղի, ծխնի, պտուտակ, ինքնասոսնձվող խցափակումներ: Դռան դարակների բաժանումը՝ հավասարաչափ: Գրասեղանի կողային նիստերը իրար հետ պետք է կապակցվեն երկու լրացուցիչ լամինատե գոտիներով՝ 5-7 սմ լայնության, որոնց վրա կամրացվի սեղանի երեսը: Դռանը պետք է տեղադրվի ներքին փական: Տեսքը և մնացած չափերը՝ համաձայն էսքիզի:
19	զգեստապահարաններ (Զգեստապահարան 2 դռնանի) /էսքիզ 19/	Չափերը սմ (ԵxLxԲ)՝ 80x55x180: Լամինացված ԴՍՊ 18 մմ հաստության՝ հաճարի գույնի: Երևացող մասերին փակցվում է 0.8 մմ հաստությամբ համահունչ (նույն երանգի) գույնի պլաստիկ PVC եզրաժապավեն: Ետնամասը՝ հաճարի գույնի լամինացված ԴՎՊ (առավելագույնը 2 կտորից): Անհրաժեշտ պարագաներ՝ համահունչ գույնի պլաստմասե բռնակներ, 5 մմ հաստության պլաստմասե տակդիրներ (ոտքեր), ծխնի, պտուտակ, ինքնասոսնձվող խցափակումներ, 25 մմ արտաքին տրամագծով նիկելապատ ձող՝ ամրացման պարագայով: Տեսքը և մնացած չափերը՝ համաձայն էսքիզի:
20	զգեստապահարաններ (Զգեստապահարան ձևափոխված) /էսքիզ 20/	Չափերը սմ (ԵxLxԲ)՝ 80x55x210: Զգեստապահարանը բաղկացած է 2 մասից, պատրաստվում է հաճարի գույնի 18 մմ հաստության լամինացված ԴՍՊ-ից: Երևացող մասերին փակցվում է 0.8 մմ հաստությամբ համահունչ (նույն երանգի) գույնի պլաստիկ PVC եզրաժապավեն: Յուրաքանչյուր մասի երկու հորիզոնական նիստերի դիմային մասերին ամրացվում է 2.0 մմ հաստությամբ համահունչ (նույն երանգի) գույնի պլաստիկ PVC եզրաժապավեն, տեսքը՝ ըստ պատվիրատուի պահանջի, (ընդհանուր՝ 4 տեղ): Զգեստապահարանի 2 մասերին էլ (դռներին) տեղադրվում է ներքին փական: Ետնամասը՝ հաճարի գույնի լամինացված ԴՎՊ (առավելագույնը 2 կտորից): Անհրաժեշտ պարագաներ՝ համահունչ գույնի մետաղյա բռնակներ, 5 մմ հաստության պլաստմասե տակդիրներ (ոտքեր), ծխնի, դարակակալներ, պտուտակ, ինքնասոսնձվող խցափակումներ, 25 մմ արտաքին տրամագծով նիկելապատ ձող՝ ամրացման պարագայով: Զգեստապահարանի ներքևի մասն ունի դարակ, որի դիմային մասը կողային նիստերի դիմային մասի հետ պետք է գտնվի նույն հարթության վրա: Տեսքը և մնացած չափերը՝ համաձայն էսքիզի:
23	լրագրասեղան /էսքիզ 23/	Չափերը սմ (ԵxLxԲ)՝ 110x60x55: Լամինացված ԴՍՊ 18 մմ հաստության՝ հաճարի գույնի: Երևացող մասերին փակցվում է 0.8 մմ հաստությամբ համահունչ (նույն երանգի) գույնի պլաստիկ PVC եզրաժապավեն: Անհրաժեշտ պարագաներ՝ 5 մմ հաստության պլաստմասե

		տակդիրներ (ոտքեր), պտուտակ, ինքնասոսնձվող խցափակումներ: Սեղանի երեսը կողային նիստերին է ամրացվում պլաստմասե անկյունակների միջոցով՝ յուրաքանչյուր կողմում՝ 3-ական անկյունակի կիրառմամբ: Դարակը նույնպես կողային նիստերին է ամրացվում պլաստմասե անկյունակների միջոցով՝ յուրաքանչյուր կողմում՝ 2-ական անկյունակի կիրառմամբ (անկյունակների յուրաքանչյուր կողմում՝ 2-ական անցք): Տեսքը և մնացած չափերը՝ համաձայն էսքիզի:
25	կախիչներ (Կախիչ պատի 5 կեռ) /էսքիզ 25/	Չափերը սմ (ԵxLxԲ)՝ 80x24x24: Լամինացված ԴՍՊ 18 մմ հաստության՝ հաճարի գույնի: Բոլոր երևացող մասերին փակցվում է համահունչ գույնի եզրաժապավեն: Կախիչը ծակվում է 2 տեղից՝ Φ 6,2 մմ և ներանցվում (зенковка), այն պատին ամրացնելու համար: Անհրաժեշտ պարագաներ՝ համահունչ գույնի պլաստմասե կամ մետաղյա կախիչներ, ամրացման համար 2 լրակազմ պտուտակամեխ պլաստմասե խցաբութակով (дюпель гвоздь) Φ 6մմx60մմ, ինքնասոսնձվող խցափակումներ: Տեսքը՝ համաձայն էսքիզի:
29	ննջասենյակի կահույք (Կողապահարան օրապահի տակդիրով, վահանակով) /էսքիզ 29/	Չափերը սմ (ԵxLxԲ)՝ 120(56)x50(42)x100(10): Կողապահարանը, տակդիրը և վահանակը (65x215 չափերով)՝ հաճարի գույնի 18 մմ հաստության լամինացված ԴՍՊ-ից: Երևացող մասերին փակցվում է 0.8 մմ հաստությամբ համահունչ (նույն երանգի) գույնի պլաստիկ PVC եզրաժապավեն: Տակդիրի ազատ մակերեսը, որի վրա կանգնում է օրապահը, երեսապատվում է 0,5 մմ հաստության ցինկապատ թիթեղով: Անհրաժեշտ պարագաներ՝ համահունչ գույնի պլաստմասե բռնակներ, 5 մմ հաստության պլաստմասե տակդիրներ (ոտքեր), ինքնասոսնձվող խցափակումներ, 4 լրակազմ պլաստմասե չիվի և պտուտակ: Տեսքը և մնացած չափերը՝ համաձայն էսքիզի:
30	հայելի, առանց շրջանակի (Հայելի)	4 մմ հաստության, արծաթե անդրադարձնող պատվածքով ապակյա հայելի: Հայելին մատակարարվում է պատվիրատուի կողմից պահանջվող չափերով, և յուրաքանչյուր կտորի հետ տրվում են 4-ական ամրակներ, պլաստմասե խցաբութակներ և պտուտակներ:
32	ննջասենյակի կահույք (Հայելի տրյումո 2 կտորից) /էսքիզ 32/	Չափերը սմ (ԵxLxԲ), (ԵxL)՝ 70x50x65, 50x70: Տրյումոն՝ հաճարի գույնի 18 մմ հաստության լամինացված ԴՍՊ-ից: Երևացող մասերին փակցվում է 0.8 մմ հաստությամբ համահունչ (նույն երանգի) գույնի PVC եզրաժապավեն: Դռների դարակների բաժանումը՝ հավասարաչափ: Ետնամասը՝ համահունչ գույնի ԴՎՊ-ից: Հայելու շրջանակը պատրաստվում է հաճարի կամ համահունչ գույնի դեկորից (պրոֆիլ), տեսքը՝ ըստ պատվիրատուի պահանջի, որում տեղադրվում է 4 մմ հաստության հայելի: Շրջանակն ամրացվում է դեկորի սոսնձի և թիթեռնիկների կիրառմամբ: Հայելու շրջանակը վերևից և ներքևից ծակվում է՝ այն պատին ամրացնելու համար: Անհրաժեշտ պարագաներ՝ համահունչ գույնի պլաստմասե բռնակներ, 5 մմ հաստության պլաստմասե տակդիրներ (ոտքեր), դարակակալներ, ծխնի, պտուտակ, ինքնասոսնձվող խցափակումներ: Տեսքը և մնացած չափերը՝ համաձայն էսքիզի:
40	դարակներով պահարաններ (Պահարան վաշտի ունեցվածքի անտրեսոլով, եռադուռ 1.35x2.5) /էսքիզ 40/	Չափերը սմ (ԵxLxԲ)՝ 135x55x250: Պատրաստվում է 2 կտորից (պահարան և անտրեսոլ), 18 մմ հաստության հաճարի գույնի լամինացված ԴՍՊ-ից: Երևացող մասերին փակցվում է0.8 մմ հաստությամբ համահունչ (նույն երանգի) գույնի պլաստիկ PVC եզրաժապավեն: Ետնամասը՝ հաճարի գույնի լամինացված ԴՎՊ: Դռների բաժանումն ըստ լայնության՝ հավասարաչափ: Դարակների բաժանումը՝ նույնպես հավասարաչափ: Դարակների դիմային մասը կողային նիստերի դիմային մասի հետ պետք է գտնվի նույն հարթության վրա: Անհրաժեշտ պարագաներ՝ համահունչ գույնի պլաստմասե բռնակներ, 5 մմ հաստության պլաստմասե տակդիրներ (ոտքեր), ծխնի, պտուտակ, դարակակալներ, ինքնասոսնձվող խցափակումներ: Տեսքը և մնացած չափերը՝ համաձայն էսքիզի:
41	դարակներով պահարաններ (Պահարան վաշտի ունեցվածքի անտրեսոլով, եռադուռ 1.5x2.5) /էսքիզ 41/	Չափերը սմ (ԵxLxԲ)՝ 150x55x250: Պատրաստվում է 2 կտորից (պահարան և անտրեսոլ), 18 մմ հաստության հաճարի գույնի լամինացված ԴՍՊ-ից: Երևացող մասերին փակցվում է 0.8 մմ հաստությամբ համահունչ (նույն երանգի) գույնի պլաստիկ PVC եզրաժապավեն: Ետնամասը՝ հաճարի գույնի լամինացված ԴՎՊ: Դռների բաժանումն ըստ լայնության՝ հավասարաչափ: Դարակների բաժանումը՝ նույնպես հավասարաչափ: Դարակների դիմային մասը կողային նիստերի դիմային մասի հետ պետք է գտնվի նույն հարթության վրա: Անհրաժեշտ պարագաներ՝ համահունչ գույնի պլաստմասե բռնակներ, 5 մմ հաստության պլաստմասե տակդիրներ (ոտքեր), ծխնի, պտուտակ, դարակակալներ, ինքնասոսնձվող խցափակումներ, 25 մմ արտաքին տրամագծով նիկելապատ ձողեր՝ ամրացման պարագայով: Տեսքը և մնացած չափերը՝ համաձայն էսքիզի:
45	սեղան՝ դիմադիր (Սեղան դիմադիր) /էսքիզ 45/	Չափերը սմ (ԵxLxԲ)՝ 120x60x71.5: Լամինացված ԴՍՊ 18 մմ հաստության՝ հաճարի գույնի: Սեղանի երեսին ամրացվում է հաճարի կամ համահունչ գույնի դեկոր (պրոֆիլ), տեսքը ըստ պատվիրատուի պահանջի, իսկ սեղանի կողային նիստերին (ոտքերին)՝ ամրացվում է հաճարի կամ համահունչ գույնի դեկոր (պրոֆիլ): Անհրաժեշտ պարագաներ՝ 5 մմ հաստության պլաստմասե տակդիրներ (ոտքեր), պտուտակ, ինքնասոսնձվող խցափակումներ: Տեսքը և մնացած չափերը՝ համաձայն էսքիզի:
49	սեղան՝ ղեկավարի (Սեղան ղեկավարի	Չափերը սմ (ԵxLxԲ)՝ 165x75x75, 40x40x70, 120x40x60, 70x70x73:Լամինացված ԴՍՊ 18 մմ հաստության՝ հաճարի գույնի: 1 պահարանի գրասեղանի պահարանը շարժական՝

	(գրասեղան 1 պահարանի, տակդիր հեռախոսի, սեղան դիմադիր՝ փոքր)) /էսքիզ 49/	անիվների վրա: Ընդ որում՝ պահարանի դուռը կարող է լինել ինչպես աջակողմյան, այնպես էլ ձախակողմյան՝ կախված պատվիրատուի պահանջից: Դռանը տեղադրվում է ներքին փական: Դարակների բաժանումը՝ հավասարաչափ: Գրասեղանի կողային նիստերը իրար հետ պետք է կապակցվեն երկու լրացուցիչ լամինատե գոտիներով՝ 5-7 սմ լայնության, որոնց վրա կամրացվի սեղանի երեսը: Դիմադիր սեղանի երեսը կողային նիստերին է ամրացվում պլաստմասսե անկյունակների միջոցով՝ յուրաքանչյուր կողմում՝ 3-ական անկյունակի կիրառմամբ (անկյունակների յուրաքանչյուր կողմում՝ 2-ական անցք): ԴՍՊ-ի բոլոր երևացող մասերին ամրացվում է 0.8 մմ հաստությամբ համահունչ (նույն երանգի) գույնի պլաստիկ PVC եզրաժապավեն: Անհրաժեշտ պարագաներ՝ համահունչ գույնի պլաստմասե բռնակներ, 5 մմ հաստության պլաստմասե տակդիրներ (ոտքեր), անիվներ ոտքերի համար, դարակակալներ, սահուղի (շարժական պահարանի համար), ծխնի, պտուտակ, ինքնասոսնձվող խցափակումներ: Տեսքը և մնացած չափերը՝ համաձայն էսքիզի:
51	սեղաններ (Սեղան ունիվերսալ (սեղան մետաղյա կարկասով՝ 1 հատ, նստարան 2 տեղանի մետաղյա կարկասով թիկնակով՝ 1 հատ)) /էսքիզ 51/	Չափերը սմ (ԵxLxԲ)՝ 120x55x75 120x33x45 (74): Սեղանի և նստարանների կարկասը պատրաստվում է 25 մմ արտաքին տրամագծով (2 մմ պատի հաստությամբ) պողպատե խողովակից և 2 մմ հաստության 25x25 մմ անկյունակներից: Եռակցումները հղկված: Կարկասը ներկվում է սև նիտրոէմալով: Սեղանի երեսը, դարակը և նստարանի նստատեղն ու թիկնակը պատրաստվում են 18 մմ հաստության հաճարի գույնի լամինացված ԴՍՊ-ից, որը կարկասին է ամրացվում հեղյուս-մանեկով: ԴՍՊ-ի բոլոր երևացող մասերին փակցվում է 0.8 մմ հաստությամբ համահունչ (նույն երանգի) գույնի պլաստիկ PVC եզրաժապավեն: Անհրաժեշտ պարագաներ՝ հեղյուս-մանեկ և պլաստմասսե խցափակումներ (ոտքերի համար՝ գետնին հենվող կցաշուրթով, իսկ նստարանի վերին մասի խողովակի համար՝ հարթ): Տեսքը և մնացած չափերը՝ համաձայն էսքիզի:
55	սեղան՝ կոշկակարի (Սեղան՝ կոշկակարի) /էսքիզ 55/	Չափերը սմ (ԵxLxԲ)՝ 70x50x65:Լամինացված ԴՍՊ 18 մմ հաստության՝ հաճարի գույնի: Բոլոր երևացող մասերին (դռների դեպքում՝ բոլոր կողմերից) փակցվում է 0.8 մմ հաստությամբ համահունչ (նույն երանգի) գույնի պլաստիկ PVC եզրաժապավեն:Դարակների բաժանումը՝ հավասարաչափ: Անհրաժեշտ պարագաներ՝ 5 մմ հաստության պլաստմասե տակդիրներ (ոտքեր), պտուտակ, ինքնասոսնձվող խցափակումներ, սահուղիներ, դարակակալներ, ծխնի: Տեսքը և մնացած չափերը՝ համաձայն էսքիզի:

Ծանոթություն

1. Ապրանքները պետք է լինեն նոր և չօգտագործված:
2. Գնման ենթակա ապրանքները համարվում են հիմնական միջոցներ և երաշխիքային ժամկետ է սահմանվում ապրանքները ընդունվելու օրվան հաջորդող օրվանից 365 օրացույցային օրը:
3. Ապրանքները պետք է մատակարարվեն ք. Երևան, Արշակունյաց 135 հասցեով:
4. Յուրաքանչյուր անվանատող հանդիսանում է որպես առանձին չափաբաժին:

Կնքվելիք պայմանագրով նախատեսված ապրանքների տեխնիկական բնութագրին համապատասխանող և դրա որևէ բաղադրիչի գծով որակական հատկանիշները գերազանցող ապրանք մատակարարելու դեպքում հնարավոր է ապրանքի ընդունումը, եթե առկա է հայտը նախագծող ներկայացուցչի (ներկայացուցիչների) գրավոր մասնագիտական եզրակացությունը:

ԳՆՈՐԴ

ՀՀ պաշտպանության նախարարություն
ՀՀ պաշտպանության նախարարի տեղակալ

Ա. ԳՈՐԻՍՅԱՆ

ՎԱՃԱՌՈՂ

ԳՌՈՍՍ ԳՐՈՒՊ ՍՊԸ
Տնօրեն

Լ. ԱՍԱՏՐՅԱՆ

**ԳՆՄԱՆ ԺԱՄԱՆԱԿԱՑՈՒՅՑ

Հ/հ	Գնումների միասնական անվանացանկ (CPV կոդեր)	Գնման ենթակա ապրանքի անվանում	Չափի միավոր	Քանակ	Գին (ՀՀ դրամ)	Գումար (ՀՀ դրամ)	Մատակարարման ժամկետներ	
							2-րդ եռամսյակ	3-րդ եռամսյակ
1	39111140/3	աթոռներ (Աթոռ կիսափափուկ կահույքի)	հատ	454	7 668.00	3 481 272.00	100	354
4	39111260/2	աթոռակներ (Աթոռակ կոշկակարի)	հատ	10	7 425.00	74 250.00	5	5
14	39121520/2	գրապահարաններ (Գրապահարան ապակյա դռներով)	հատ	20	34 335.00	686 700.00	10	10
15	39121100/1	գրասեղաններ (Գրասեղան 1 պահարանի)	հատ	150	17 385.00	2 607 750.00	60	90
19	39141260/1	զգեստապահարաններ (Զգեստապահարան 2 դռնանի)	հատ	150	25 696.00	3 854 400.00	50	100
20	39141260/2	զգեստապահարաններ (Զգեստապահարան ճևափոխված)	հատ	20	37 716.00	754 320.00	10	10
23	39121400/1	լրագրասեղան	հատ	15	8 888.00	133 320.00	15	
25	39132220/1	կախիչներ (Կախիչ պատի 5 կեռ)	հատ	180	3 858.00	694 440.00	50	130
29	39141170/4	ննջասենյակի կահույք (Կողապահարան օրապահի տակդիրով, վահանակով)	հատ	45	36 200.00	1 629 000.00	10	35
30	39299320/1	հայելի, առանց շրջանակի (Հայելի)	քառ. մ.	100	7 890.00	789 000.00	50	50
32	39141170/5	ննջասենյակի կահույք (Հայելի տրյումո 2 կտորից)	հատ	30	21 798.00	653 940.00	10	20
40	39141120/3	դարակներով պահարաններ (Պահարան վաշտի ունեցվածքի անտրեսոլով, եռադուռ 1.35x2.5)	հատ	20	53 592.00	1 071 840.00	10	10
41	39141120/4	դարակներով պահարաններ (Պահարան վաշտի ունեցվածքի անտրեսոլով, եռադուռ 1.5x2.5)	հատ	30	52 597.00	1 577 910.00	15	15
45	39121320/1	սեղան՝ դիմադիր (Սեղան դիմադիր)	հատ	30	16 000.00	480 000.00	10	20
49	39121360/1	սեղան՝ ղեկավարի (Սեղան ղեկավարի (գրասեղան 1 պահարանի, տակդիր հեռախոսի, սեղան դիմադիր՝ փոքր))	հատ	20	50 472.00	1 009 440.00	10	10
51	39121200/2	սեղաններ (Սեղան ունիվերսալ (սեղան մետաղյա կարկասով՝ 1 հատ, նստարան 2 տեղանի	հատ	250	26 640.00	6 660 000.00	50	200

		մետաղյա կարկասով թիկնակով՝ 1 հատ))						
55	39121480/1	սեղան՝ կոշկակարի (Սեղան՝ կոշկակարի)	հատ	15	19 880.00	298 200.00	5	10
Ընդամենը՝						**26 455 782.00**		

ԳՆՈՐԴ

ՀՀ պաշտպանության նախարարություն
ՀՀ պաշտպանության նախարարության տեղակալ

Կ. ԲՐՈՒՏՅԱՆ

ՎԱՃԱՌՈՂ

ԳՌՈՍՍ ԳՐՈՒՊ ՍՊԸ
Տնօրեն

Լ. ԱՍԱՏՐՅԱՆ

Հավելված N 2
N ԳՀԱՊՁԲ-26-10/1-6 ծածկագրով կնքված պայմանագրի

ՎՃԱՐՄԱՆ ԺԱՄԱՆԱԿԱՑՈՒՅՑ

ՀՀ դրամ

Ապրանքների					
չ/հ	CPV կոդը	անվանումը	դիմաց վճարումները նախատեսվում է իրականացնել 2026թ-ին՝ ըստ եռամսյակների, բայց ոչ ուշ, քան 25.12.2026թ		
			2-րդ եռամսյակ	3-րդ եռամսյակ	4-րդ եռամսյակ
1	39111140/3	աթոռներ (Աթոռ կիսափափուկ կահույքի)	765 879.84	3 481 272	3 481 272
4	39111260/2	աթոռակներ (Աթոռակ կոշկակարի)	37 125	74 250	74 250
14	39121520/2	գրապահարաններ (Գրապահարան ապակյա դռներով)	343 350	686 70	686 700
15	39121100/1	գրասեղաններ (Գրասեղան 1 պահարանի)	1 043 100	2 607 750	2 607 750
19	39141260/1	զգեստապահարաններ (Զգեստապահարան 2 դռնանի)	1 274 672	3 854 400	3 854 400
20	39141260/2	զգեստապահարաններ (Զգեստապահարան ձևափոխված)	377 160	754 320	754 320
23	39121400/1	լրագրասեղան		133 320	133 320
25	39132220/1	կախիչներ (Կախիչ պատի 5 կեռ)	347 220	694 440	694 440
29	39141170/4	ննջասենյակի կահույք (Կողապահարան օրապահի տակդիրով, վահանակով)	361 963.8	1 629 000	1 629 000
30	39299320/1	հայելի, առանց շրջանակի (Հայելի)	394 500.00	789 000.00	789 000
32	39141170/5	ննջասենյակի կահույք (Հայելի տրյումո 2 կտորից)	326 970	653 940.00	653 940
40	39141120/3	դարակներով պահարաններ (Պահարան վաշտի ունեցվածքի անտրեսոլով, եռադուռ 1.35x2.5)	535 920	1 071 840	1 071 840
41	39141120/4	դարակներով պահարաններ (Պահարան վաշտի ունեցվածքի անտրեսոլով,	788 955	1 577 910	1 577 910

		եռադուռ 1.5x2.5)			
45	39121320/1	սեղան՝ դիմադիր (Սեղան դիմադիր)	159 984	480 000	480 000
49	39121360/1	սեղան՝ ղեկավարի (Սեղան ղեկավարի (գրասեղան 1 պահարանի, տակդիր հեռախոսի, սեղան դիմադիր՝ փոքր))	504 720	1 009 440	1 009 440
51	39121200/2	սեղաններ (Սեղան ունիվերսալ (սեղան մետաղյա կարկասով՝ 1 հատ, նստարան 2 տեղանի մետաղյա կարկասով թիկնակով՝ 1 հատ))	1 332 000	6 660 000	6 660 000
55	39121480/1	սեղան՝ կոշկակարի (Սեղան՝ կոշկակարի)	99 390	298 200	298 200

ԳՆՈՐԴ

ՀՀ պաշտպանության նախարարություն
ՀՀ պաշտպանության նախարարի տեղակալ

_____ Գ. ԲՐՈՒՏՅԱՆ

ՎԱՃԱՌՈՂ

ԳՌՈՍՍ ԳՐՈՒՊ ՍՊԸ
Տնօրեն

_____ Լ. ԱՍԱՏՐՅԱՆ

Հավելված N 3
N ԳՀԱՊՁԲ-26-10/1-6 պայմանագրի

Պայմանագրի կողմ
_____
_____
գտնվելու վայրը _____
հհ _____
հվհհ _____

Պատվիրատու
_____
_____
գտնվելու վայրը _____
հհ_____
հվհհ_____

ԱՐՁԱՆԱԳՐՈՒԹՅՈՒՆ N
ՊԱՅՄԱՆԱԳՐԻ ԿԱՄ ԴՐԱ ՄԻ ՄԱՍԻ ԿԱՏԱՐՄԱՆ ԱՐԴՅՈՒՆՔՆԵՐԻ ՀԱՆՁՆՄԱՆ-ԸՆԴՈՒՆՄԱՆ

« » « » 20 թ.

Պայմանագրի /այսուհետ՝ Պայմանագիր/ անվանումը՝
_____

Պայմանագրի կնքման ամսաթիվը՝ «____» «_____» 20 թ.
Պայմանագրի համարը՝ _____
Պատվիրատուն և Պայմանագրի կողմը՝ հիմք ընդունելով պայմանագրի կատարման վերաբերյալ « » « » 20 թ. դուրս գրված N ___ հաշիվ ապրանքագիրը, կազմեցին սույն արձանագրությունը հետևյալի մասին.
Պայմանագրի շրջանակներում Պայմանագրի կողմը մատակարարել է հետևյալ ապրանքները՝

N	Մատակարարված ապրանքների							
	անվանումը	տեխնիկական բնութագրի համառոտ շարադրանքը	քանակական ցուցանիշը		կատարման ժամկետը		Վճարման ենթակա գումարը /հազար դրամ/	Վճարման ժամկետը /ըստ վճարման ժամանակացույցի/
			ըստ պայմանագրով հաստատված գնման ժամանակացույցի	փաստացի	ըստ պայմանագրով հաստատված գնման ժամանակացույցի	փաստացի		

Սույն արձանագրության երկկողմ հաստատման համար հիմք հանդիսացած հաշիվ ապրանքագիրը և դրական եզրակացությունը հանդիսանում են սույն արձանագրության բաղկացուցիչ մասը և կցվում են:

Ապրանքը հանձնեց	Ապրանքը ընդունեց
_____	_____
ստորագրություն	ստորագրություն
_____	_____
ազգանուն, անուն	ազգանուն, անուն
Կ.Տ.	Կ.Տ.

Հավելված 3.1
Ն ԳՀԱՊՁԲ-26-10/1-6 պայմանագրի

ԱԿՏ N
պայմանագրի արդյունքը Գնորդին հանձնելու փաստը ֆիքսելու վերաբերյալ

Սույնով արձանագրվում է, որ _____-ի (այսուհետ՝ Գնորդ) և _____
Գնորդի անվանումը Վաճառողի անվանումը

(այսուհետ՝ Վաճառող) միջև 20 թ. _____ -ին կնքված N _____
պայմանագրի կնքման ամսաթիվը պայմանագրի համարը

պայմանագրի շրջանակներում Վաճառողը 20 թ. _____-ին հանձնման-ընդունման նպատակով Գնորդին հանձնեց ստորև նշված ապրանքները.

Ապրանքի		
անվանումը	չափման միավորը	քանակը (փաստացի)

Սույն ակտը կազմված է 2 օրինակից, յուրաքանչյուր կողմին տրամադրվում է մեկական օրինակ:

ԿՈՂՄԵՐԸ

Հանձնեց	**Ընդունեց** հայտը նախագծած ներկայացուցիչ՝
_____	_____
ազգանուն, անուն	ազգանուն, անուն
_____	_____
Ստորագրություն	ստորագրություն

Հավելված 4
N ԳՀԱՊՁԲ-26-10/1-6 պայմանագրի

ԾԱՆՈՒՑՈՒՄ

_____ հայտնում է, որ .
ֆինանսական գործակալի անվանումը

1. _____-ի և _____-ի միջև «--» 20 թ. կնքված
գնորդի անվանումը վաճառողի անվանումը

«--------/---------» ծածկագրով պայմանագրի (այսուհետ՝ Պայմանագիր) շրջանակում իր և

_____-ի միջև «--» 20 թ-ին կնքվել է «----------» ծածկագրով ֆակտորինգի
վաճառողի անվանումը
պայմանագիրը,

2. համաձայն է Պայմանագրի 8.12 կետով սահմանված պահանջներին:

_____ _____
ֆինանսական գործակալի անվանումը (ղեկավարի պաշտոնը, անուն ազգանունը) ստորագրությունը

Կ. Տ. (առկայության դեպքում)

«--» 20 թ.

1

Աթոռ կիսափափուկ կահույքի

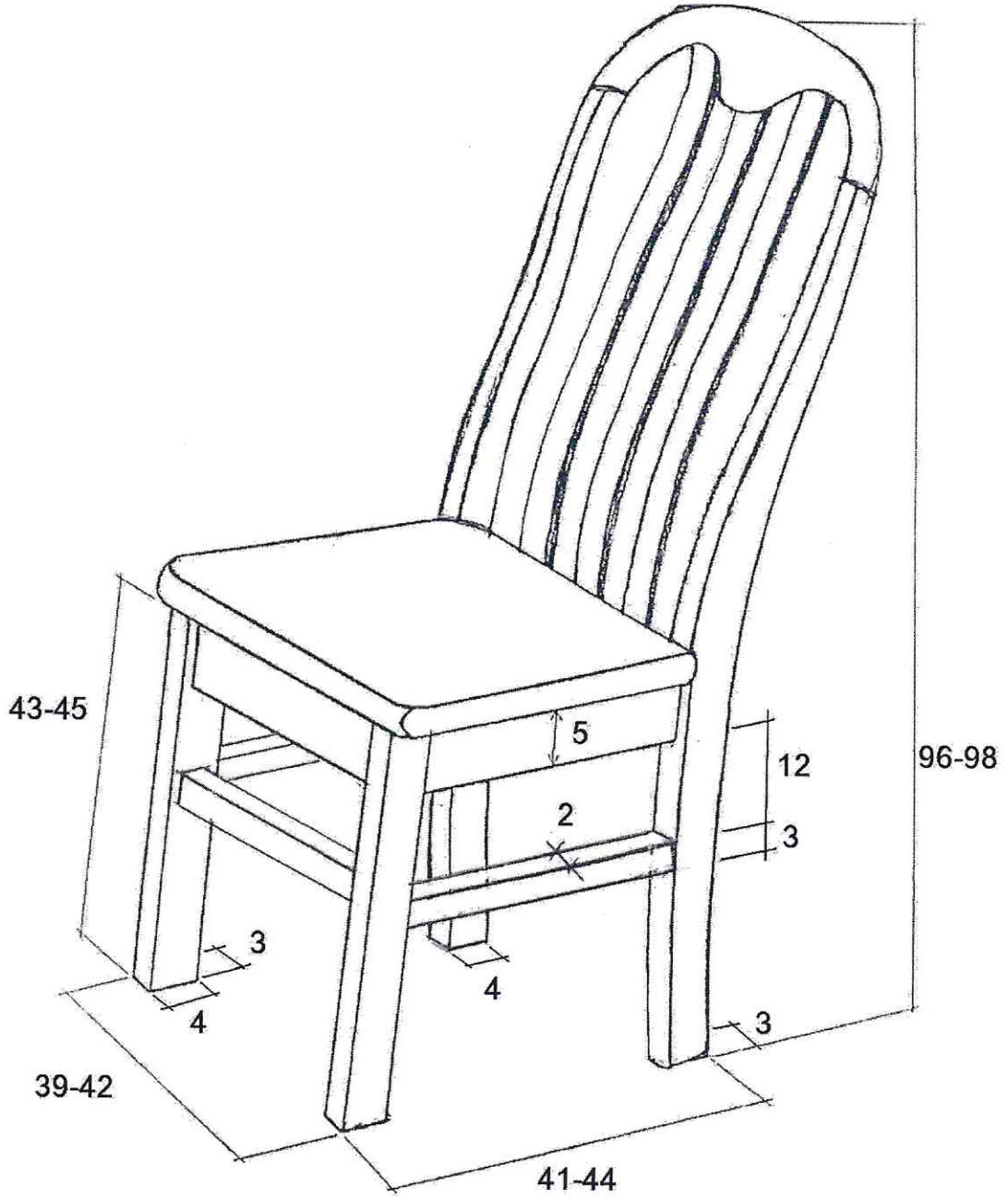

Աթոռակ կոշկակարի

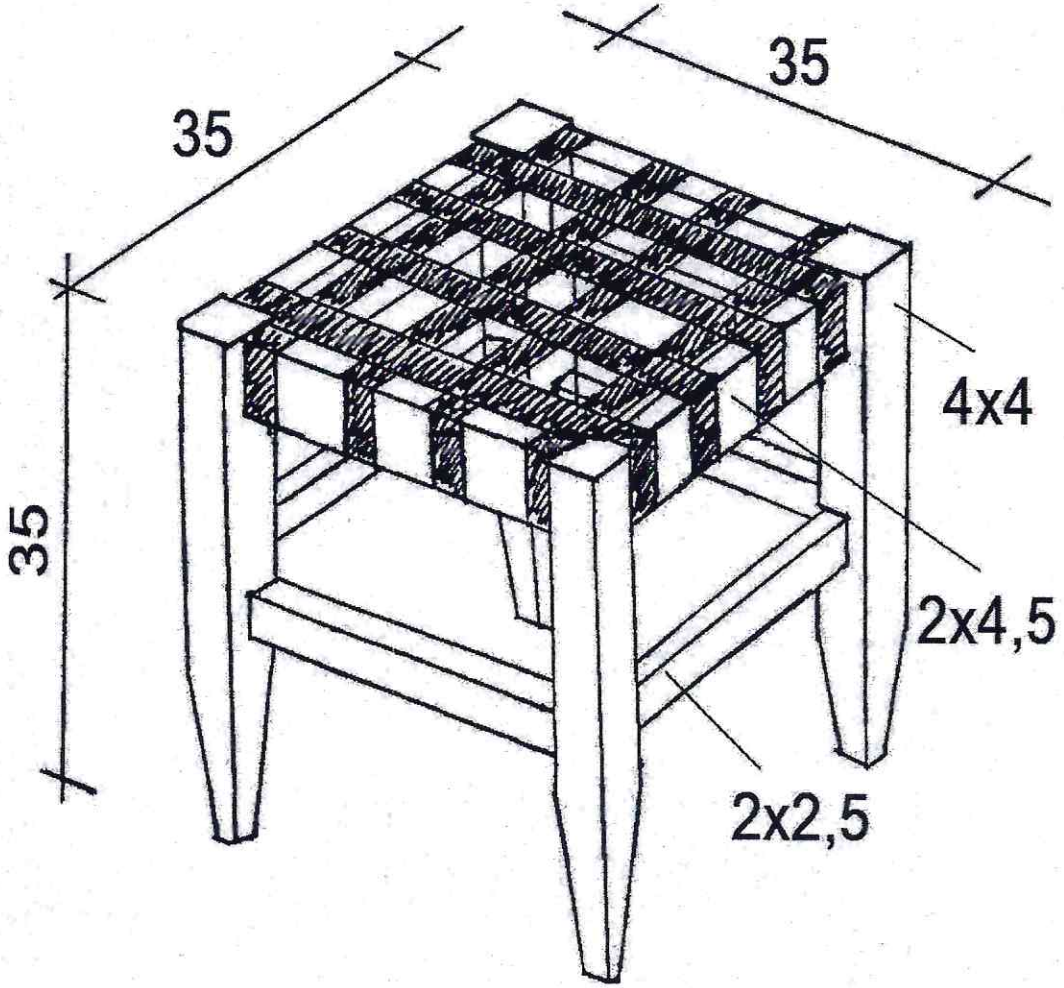

Գրապահարան ապակյա դռներով

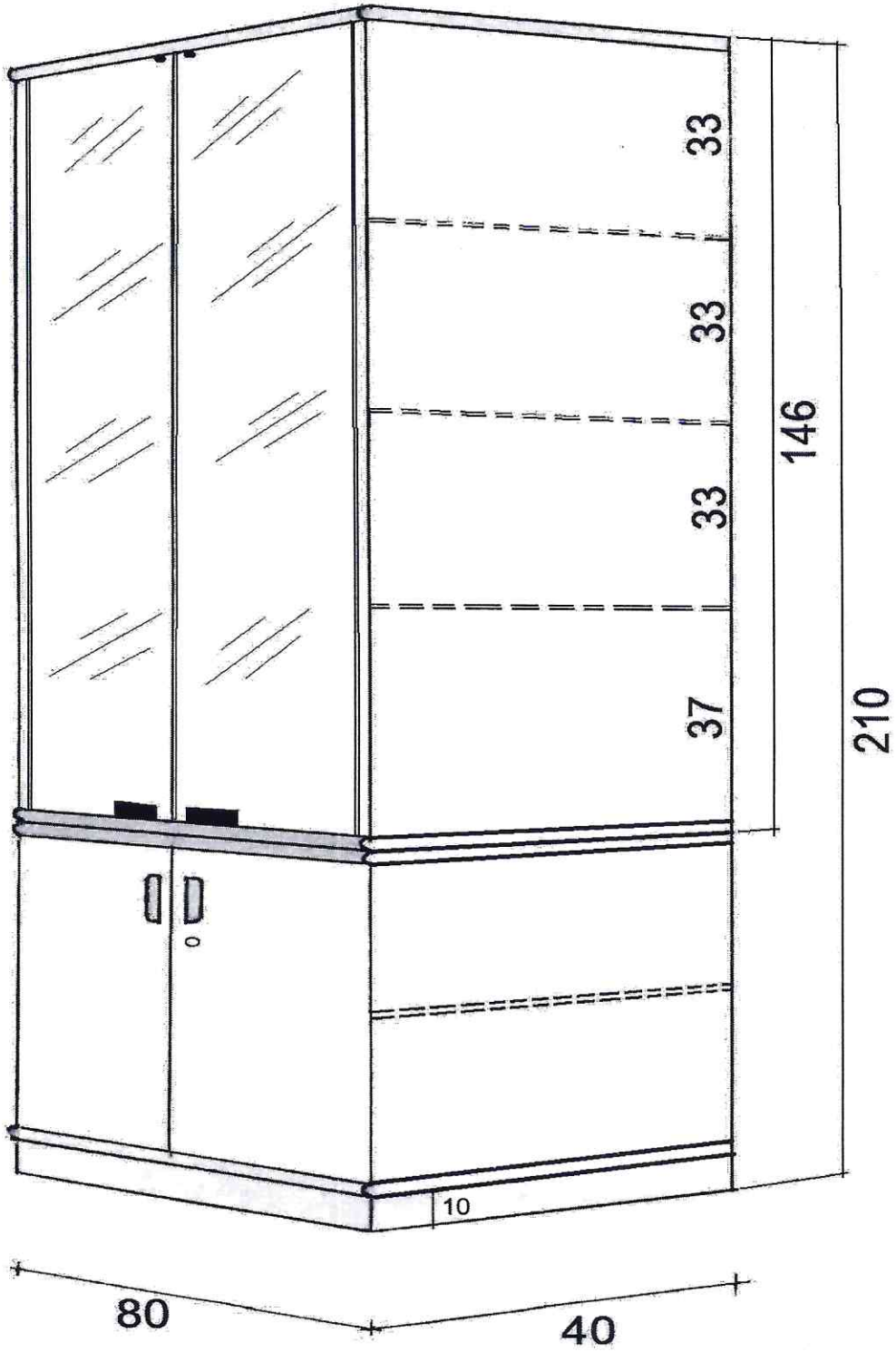

Գրասեղան 1 պահարանի

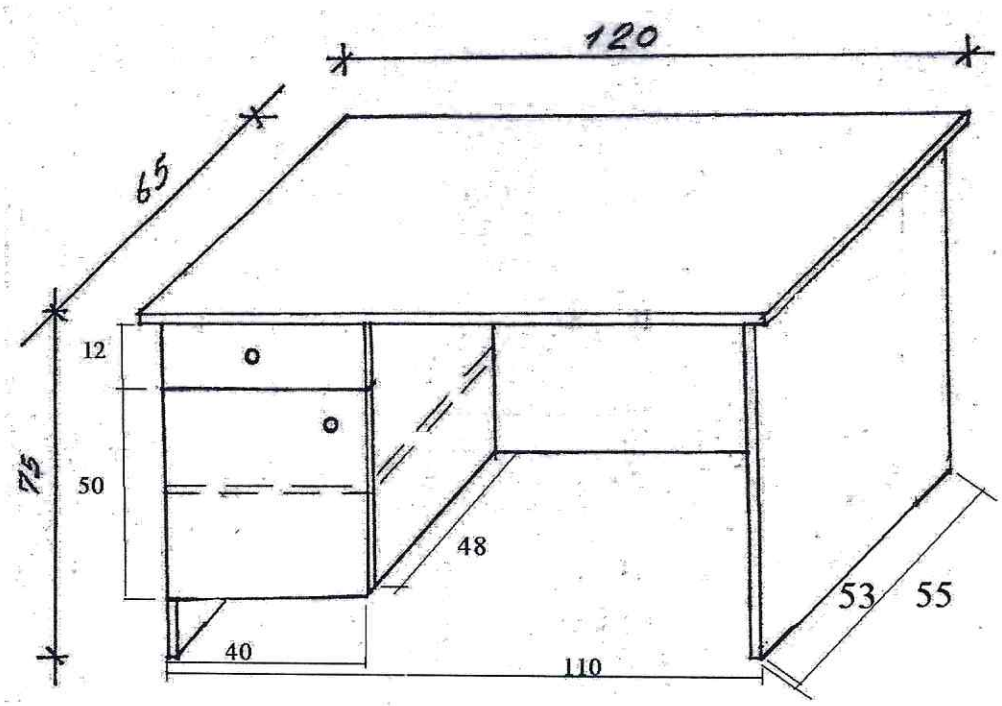

Զգեստապահարան 2 դռնանի

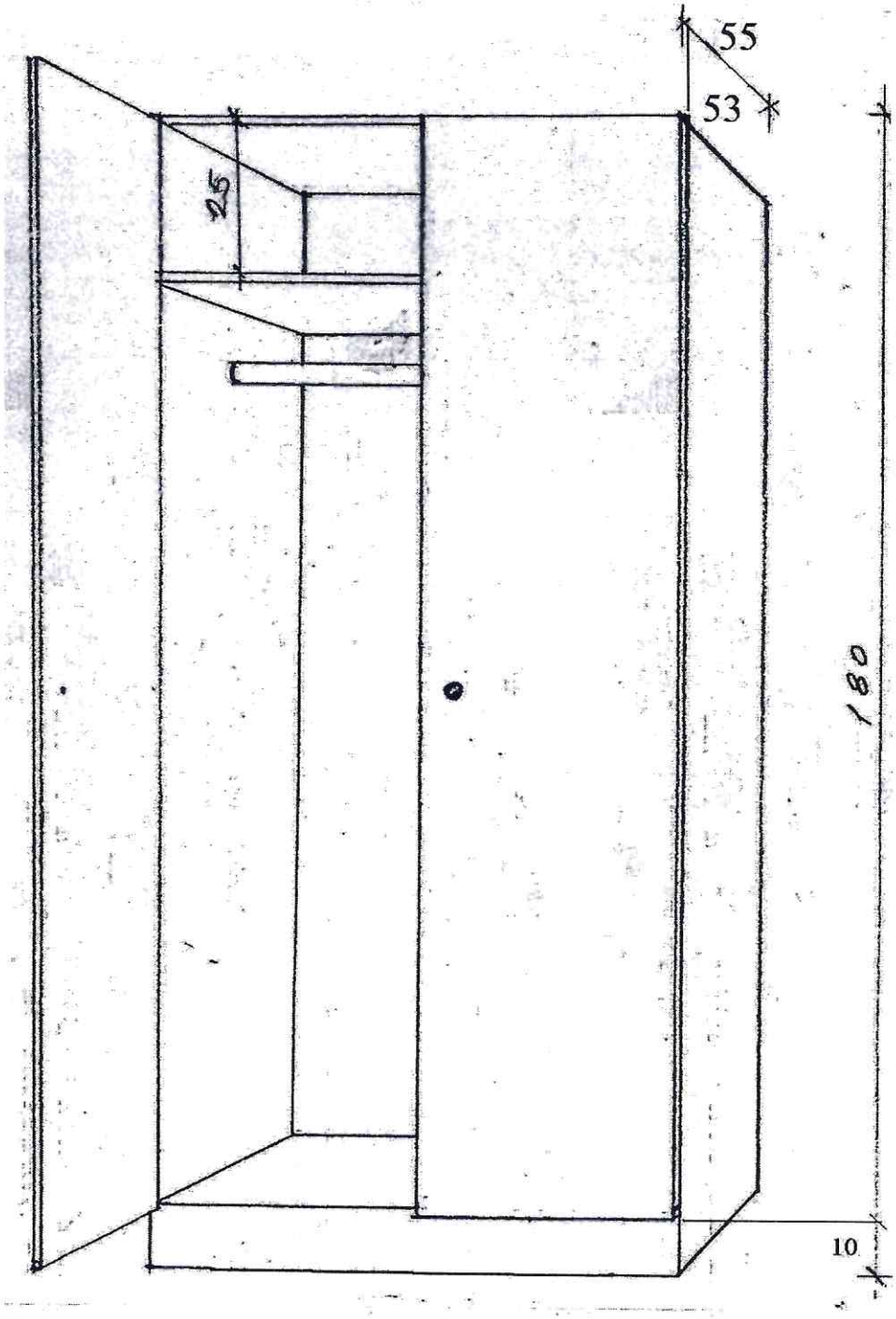

Զգեստապահարան ձևափոխված

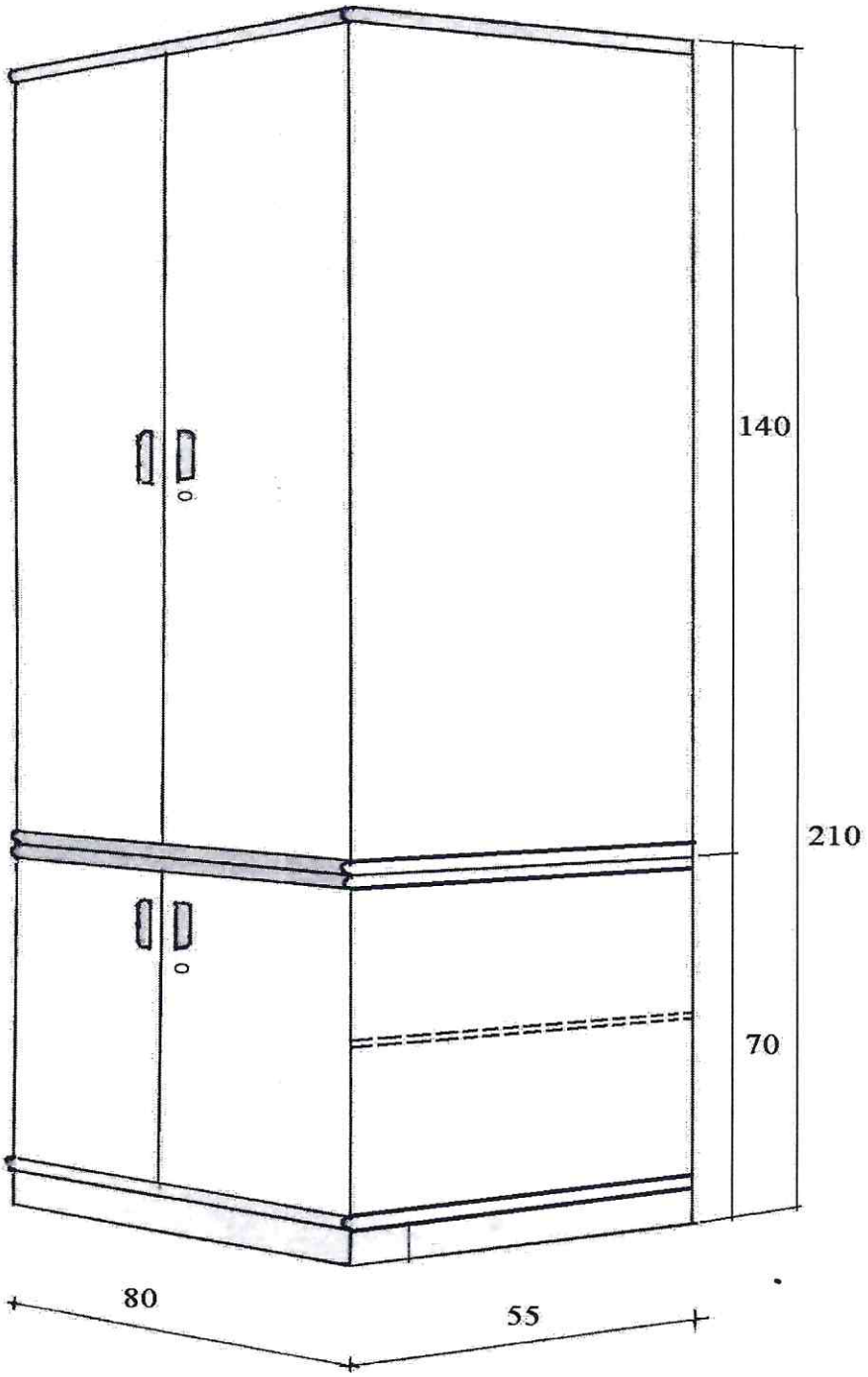

Լրագրասեղան

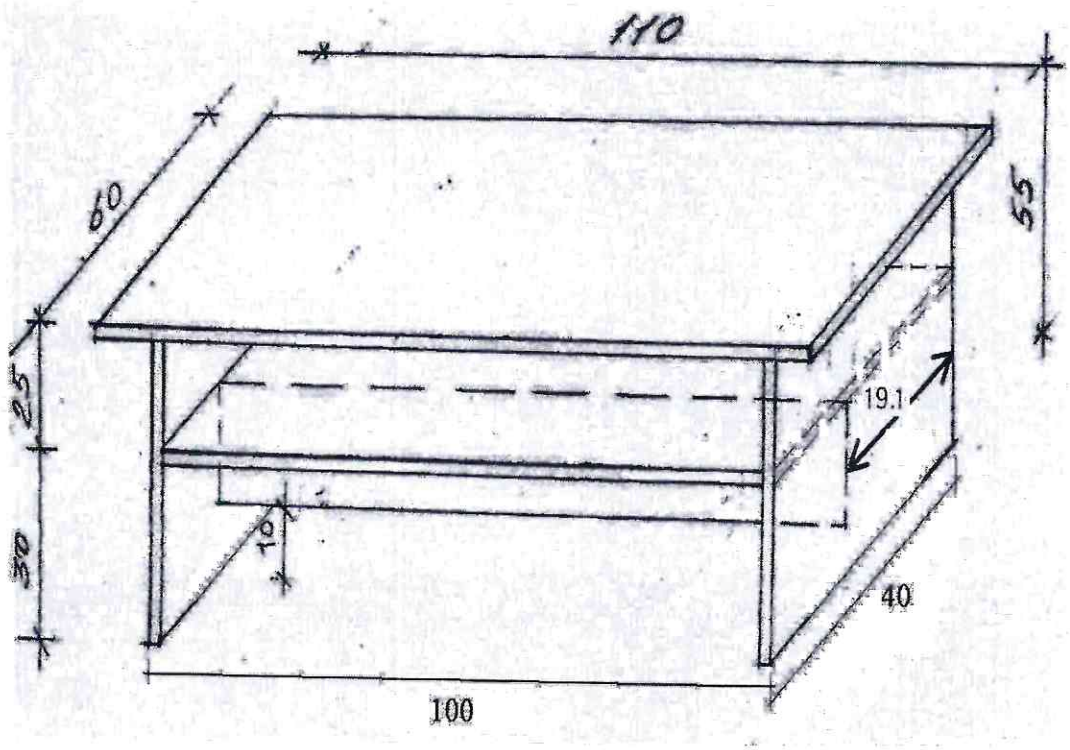

Կախիչ պատի 5 կեռ

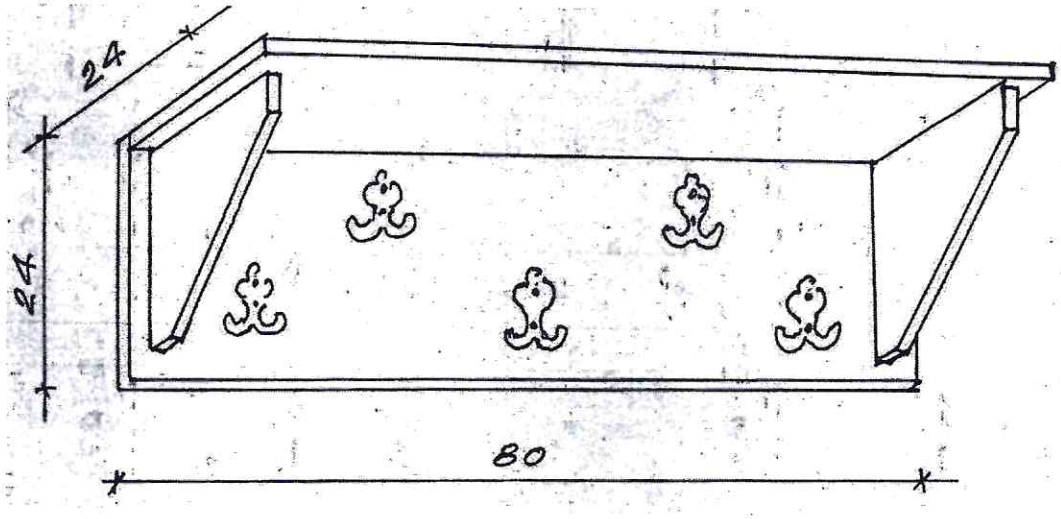

Կողապահարան օրապահի տակդիրով, վահանակով

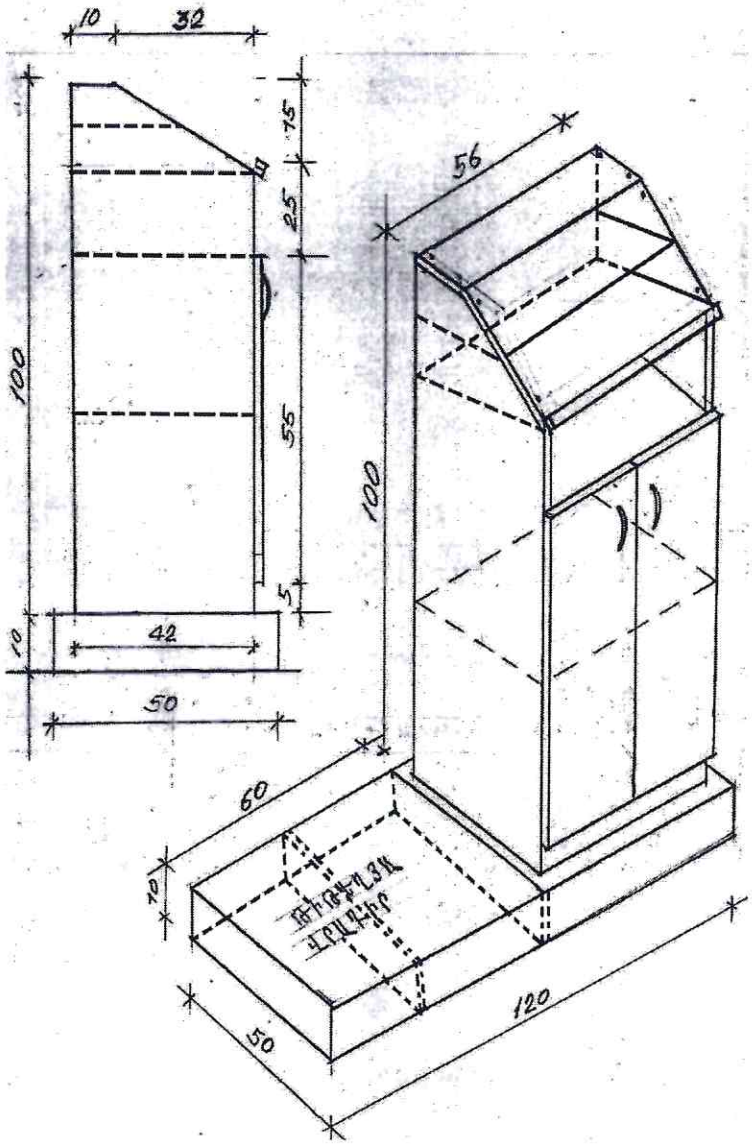

30

Հայելի

Հայելի տրյումո 2 կտորից

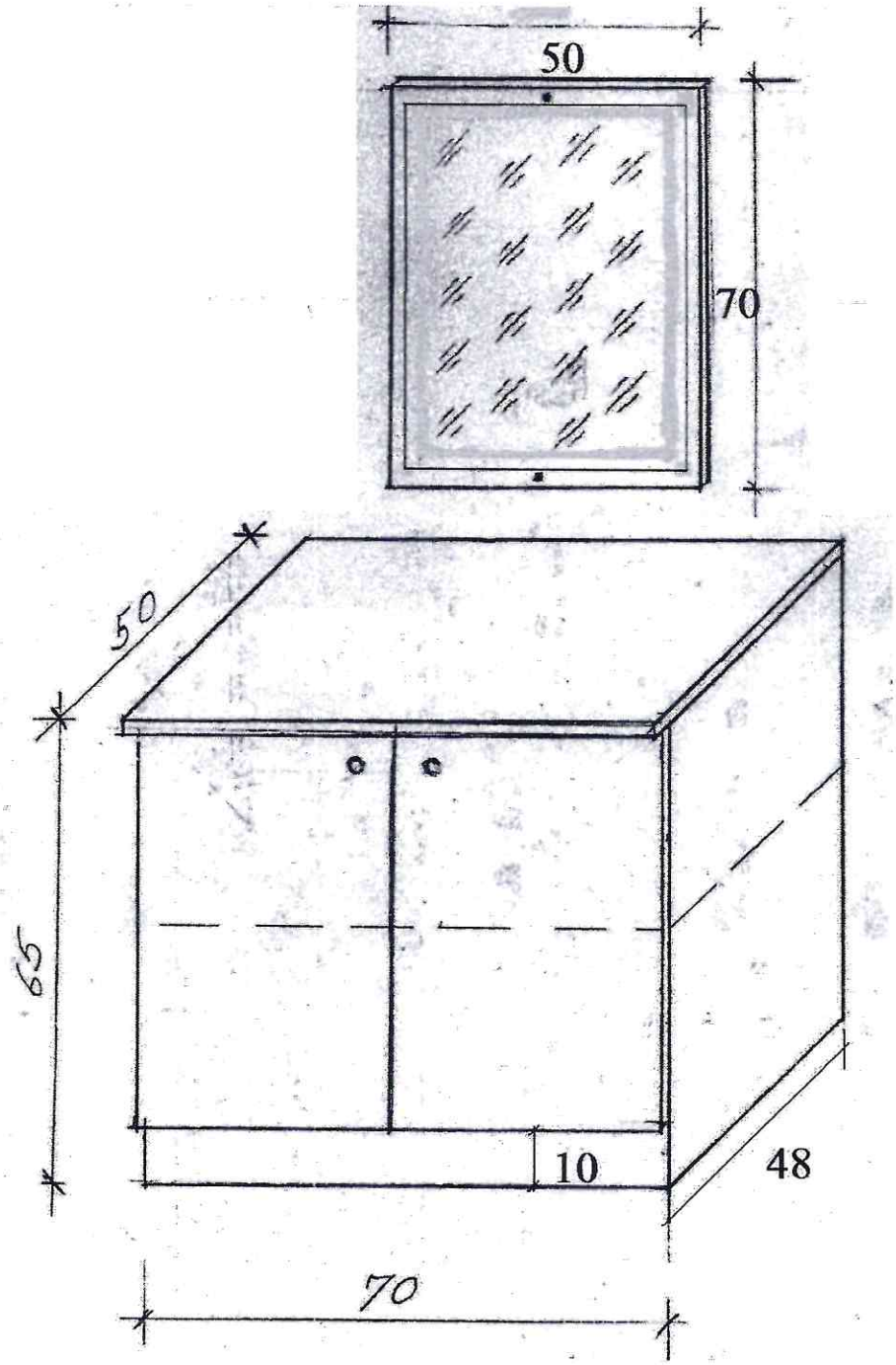

Պահարան վաշտի ունեցվածքի անտրեսոլով, եռադուռ 1.35x2.5

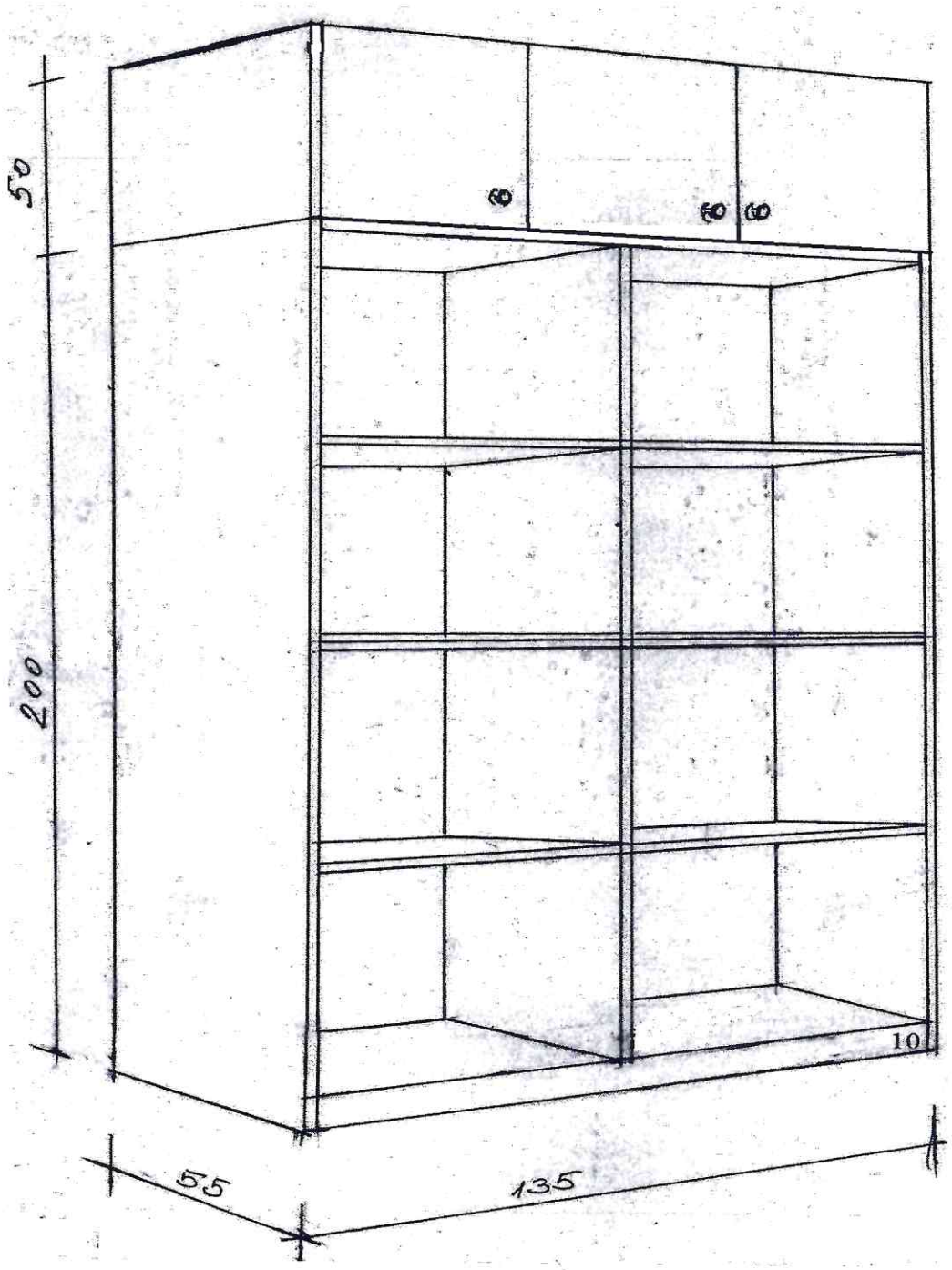

Պահարան վաշտի ունեցվածքի անտրեսոլով, եռադուռ 1.5x2.5

Սեղան դիմադիր

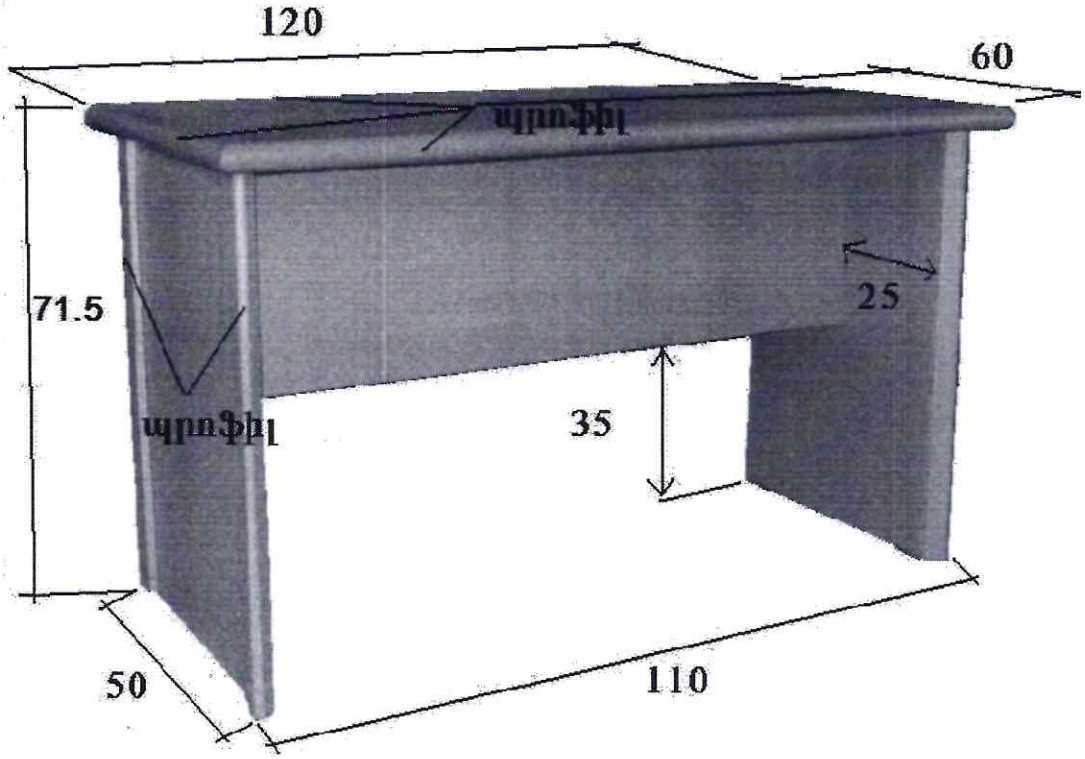

Սեղան ղեկավարի

(գրասեղան 1 պահարանի, տակդիր հեռախոսի,
սեղան դիմադիր՝ փոքր)

գրասեղան

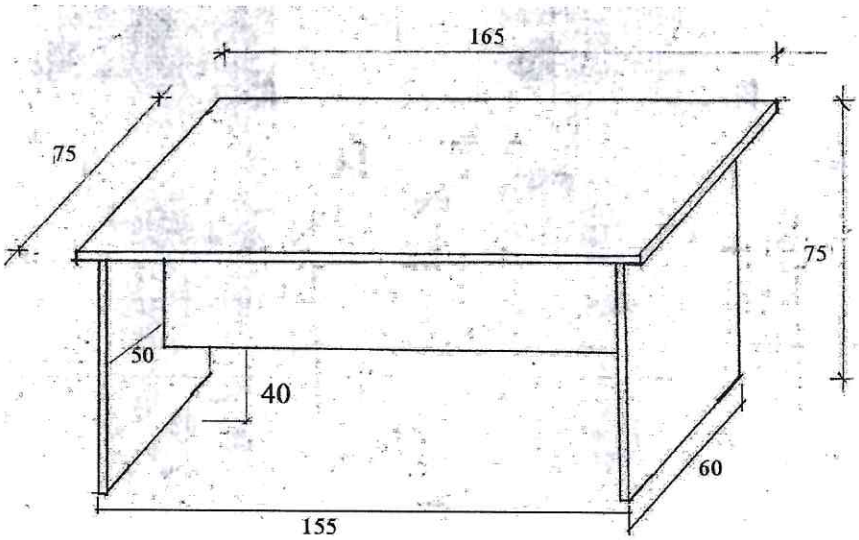

սեղան դիմադիր

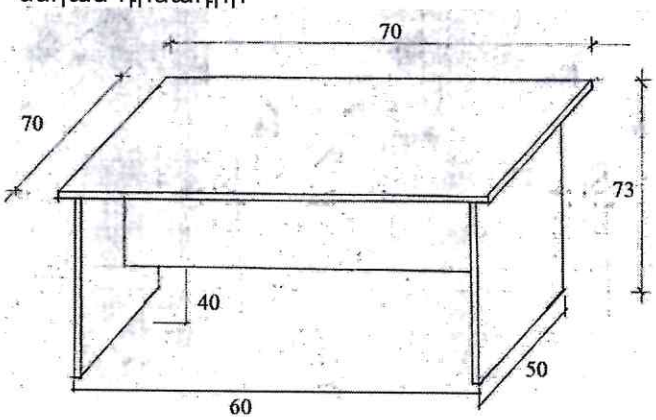

տակդիր հեռախոսի

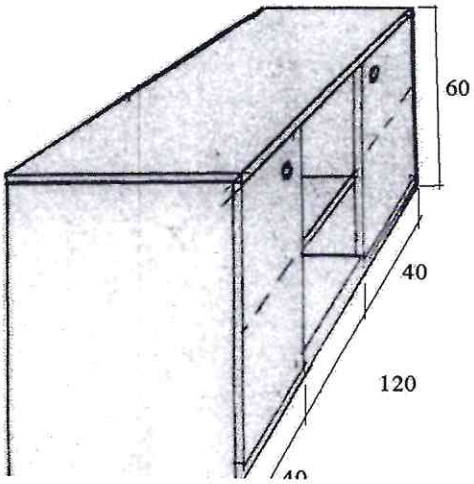

գրասեղանի շարժական պահարան

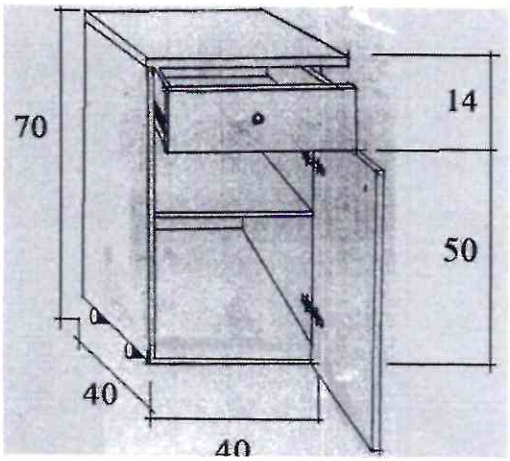

Սեղան ունիվերսալ

(սեղան մետաղյա կարկասով՝ 1 հատ, նստարան 2 տեղանի մետաղյա կարկասով թիկնակով՝ 1 հատ)

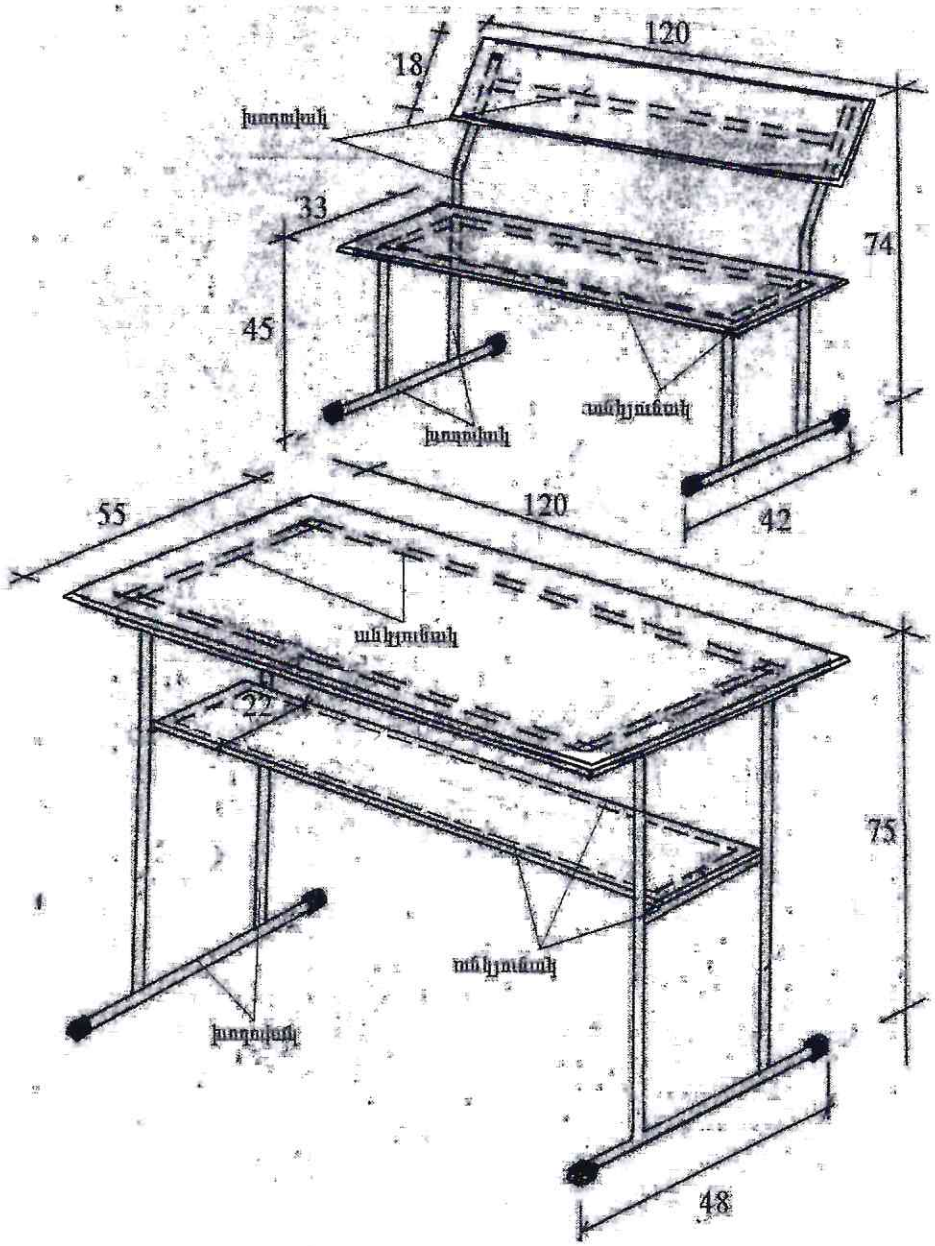
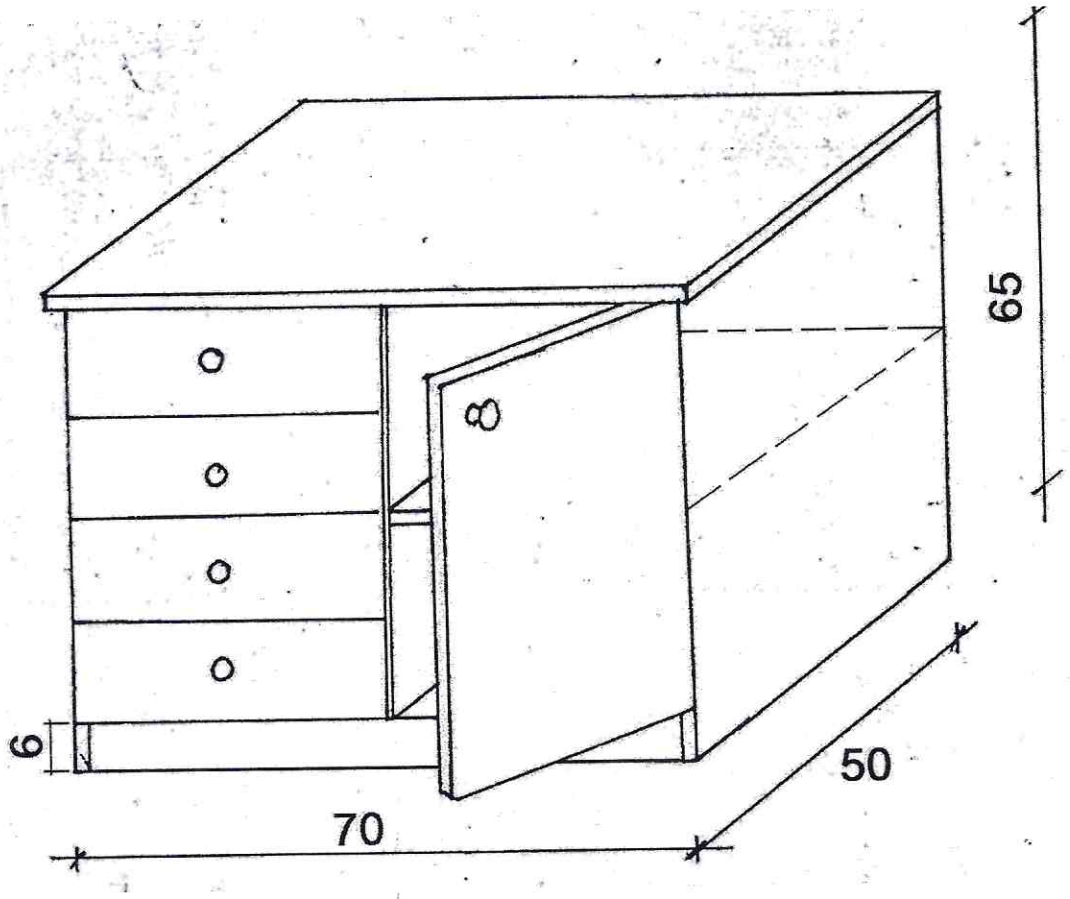
Սեղան կոշկակարի