ԲԱԶՐԻՔՆԵՐԻ ՄՈՆՏԱԺՄԱՆ ԱՇԽԱՏԱՆՔՆԵՐԻ
ԿԱՏԱՐՄԱՆ ԳՆՄԱՆ ՊԱՅՄԱՆԱԳԻՐ
N ՀԾ-ՄԱ-ԱՇՁԲ-2020/1

ք. Երևան «9» 10 2020թ.

Հայաստանի տարածքային զարգացման հիմնադրամը, ի դեմս գործադիր տնօրենի **Արթուր Սողոմոնյանի**, որը գործում է հիմնադրամի կանոնադրության հիման վրա (այսուհետ՝ Պատվիրատու), մի կողմից, և **«ՄԻԼԱՔՍ ԳՐՈՒՊ» ՓԲԸ**-ն, ի դեմս տնօրեն **Դավիթ Գրիգորյանի**, որը գործում է ընկերության կանոնադրության հիման վրա (այսուհետ՝ Կապալառու), մյուս կողմից, կնքեցին սույն պայմանագիրը հետևյալի մասին:

1. ՊԱՅՄԱՆԱԳՐԻ ԱՌԱՐԿԱՆ

1.1 Կապալառուն պարտավորվում է սույն պայմանագրով սահմանված կարգով, նախատեսված ծավալներով, ձևով և ժամկետներում կատարել սույն պայմանագրի (այսուհետ՝ պայմանագիր) N 1 Հավելվածով սահմանված տեխնիկական բնութագրով (**աշխատանքների ցանկ**) նախատեսված **«Բազրիքների մոնտաժման»** աշխատանքները (այսուհետ՝ աշխատանք), իսկ Պատվիրատուն պարտավորվում է ընդունել կատարված աշխատանքը և վարձատրել դրա համար:

1.2 Պայմանագրով նախատեսված աշխատանքները կատարվում են ՀՀ օրենսդրությամբ սահմանված ստանդարտներին, շինարարական նորմերին և կանոններին, աշխատանքի նախագծին, ինչպես նաև պայմանագրի անբաժանելի մասը կազմող **աշխատանքների ցանկին** համապատասխան:

1.3 **Պայմանագրով նախատեսված աշխատանքները սկսվում են պայմանագրի ուժի մեջ մտնելու օրվանից և կատարման ժամկետը սահմանվում է 20 օր:**

Պայմանագրով նախատեսված առանձին տեսակի աշխատանքների, փուլերի և ծավալների կատարման ժամկետները որոշվում են ըստ պահանջի՝ աշխատանքների կատարման հայտի (թերությունների մասին ակտ) գրավոր ներկայացումից հետո մեկ օրացուցային օրվա ընթացքում:

2. ԿԱՊԱԼԱՌՈՒԻ ՄԻՋՈՑՆԵՐՈՎ ԱՇԽԱՏԱՆՔՆԵՐԸ ԿԱՏԱՐԵԼԸ

2.1 Աշխատանքը կատարվում է Կապալառուի ուժերով, նյութերով և միջոցներով:

2.2 Կապալառուն պատասխանատվություն է կրում իր տրամադրած նյութերի և սարքավորումների որակի համար:

3. ԿՈՂՄԵՐԻ ԻՐԱՎՈՒՆՔՆԵՐԸ ԵՎ ՊԱՐՏԱԿԱՆՈՒԹՅՈՒՆՆԵՐԸ

3.1. Պատվիրատուն իրավունք ունի՝

3.1.1 Ցանկացած ժամանակ ստուգել Կապալառուի իրականացրած աշխատանքի ընթացքը և որակը՝ առանց միջամտելու վերջինիս գործունեությանը.

3.1.2 Կապալառուի կողմից պայմանագրի 1.3 կետում նշված ժամկետի խախտման դեպքում իր հայեցողությամբ սահմանել աշխատանքի կատարման նոր ժամկետ և պահանջել Կապալառուից վճարելու պայմանագրի 6.2 կետով նախատեսված տույժը:

3.1.3 Չընդունել աշխատանքի արդյունքը՝ ՀՀ օրենսդրությամբ սահմանված դրույթներին, պայմանագրի 1.2 կետով նախատեսված փաստաթղթերի պահանջներին չհամապատասխանելու դեպքում՝ իր հայեցողությամբ սահմանելով թերությունների անհատույց վերացման ողջամիտ ժամկետ և պահանջել Կապալառուից վճարելու պայմանագրի 6.2 կետով նախատեսված տույժը, ինչպես նաև 6.3 կետով նախատեսված տուգանքը:

3.1.4 Միակողմանի լուծել պայմանագիրը և պահանջել հատուցելու իրեն պատճառված վնասները, եթե.

ա) Կապալառուն ժամանակին չի սկսում աշխատանքի կատարումը կամ աշխատանքը կատարում է այնքան դանդաղ, որ դրա ժամանակին ավարտը դառնում է ակնհայտ անհնար,

բ) Կապալառուն խախտել է պայմանագրի 1.3 կետում նախատեսված ժամկետը,

գ) Կապալառուի կողմից կատարված աշխատանքը չի համապատասխանում տեխնիկական բնութագրով սահմանված պահանջներին,

դ) Կապալառուի կողմից խախտվել են պայմանագրի 3.1.3 կետով նախատեսված հիմքերով աշխատանքի թերությունների անհատույց վերացման ողջամիտ ժամկետները.

3.1.5 Աշխատանքի արդյունքի թերությունների հետ կապված պահանջներ ներկայացնել երաշխիքային ժամկետում:

3.1.6 Լիազորել այլ անձի՝ աշխատանքի իրականացման նկատմամբ տեխնիկական հսկողություն իրականացնելու նպատակով.

3.1.7 Մինչև Պատվիրատուի կողմից Կապալառուի կատարած աշխատանքի արդյունքն ընդունելը, պահանջել իրեն հանձնելու անավարտ աշխատանքի արդյունքը՝ պայմանագիրն օրենքով կամ պայմանագրով նախատեսված հիմքերով դադարեցնելու դեպքում:

3.2. Պատվիրատուն պարտավոր է՝

3.2.1 Աշխատանքը կատարելիս՝ աջակցել Կապալառուին պայմանագրով նախատեսված դեպքերում, ծավալով և կարգով.

3.2.2 Պայմանագրով նախատեսված ժամկետում և կարգով Կապալառուի մասնակցությամբ զննել և ընդունել կատարված աշխատանքը (դրա արդյունքը), իսկ պայմանագրից աշխատանքի արդյունքը վատթարացնող շեղումներ կամ աշխատանքում այլ թերություններ հայտնաբերելու դեպքերում՝ այդ մասին անհապաղ հայտնել Կապալառուին.

3.2.3 Պայմանագրի ուժի մեջ մտնելու պահից Կապալառուին տրամադրել աշխատանքի իրականացման համար համապատասխան տարածք.

3.2.4 Պայմանագրի 1.3 կետով նախատեսված ժամկետում աշխատանքի արդյունքն ընդունելու դեպքում Կապալառուին վճարել վերջինիս վճարման ենթակա գումարները:

3.3. Կապալառուն իրավունք ունի՝

3.3.1 Պայմանագրի 1.3 կետով նախատեսված ժամկետում աշխատանքի արդյունքը հանձնելու դեպքում Պատվիրատուից պահանջել վճարելու պայմանագրի 5.1 կետով նախատեսված՝ վճարման ենթակա գումարը:

3.3.2 Պատվիրատուի կողմից պայմանագրի 5.4 կետում նշված ժամկետների խախտման դեպքում Պատվիրատուից պահանջել վճարելու իրեն վճարման ենթակա գումարները և պայմանագրի 6.5 կետով նախատեսված տույժը:

3.4. Կապալառուն պարտավոր է՝

3.4.1 Աշխատանքների **100 տոկոսը** կատարել անձամբ, պայմանագրով նախատեսված կարգով և ժամկետներում, իր ուժերով, գործիքներով, մեխանիզմներով, ինչպես նաև անհրաժեշտ նյութերով ու պատշաճ որակով՝ տեխնիկական բնութագրին համապատասխան:

3.4.2 Կատարել աշխատանքի վերաբերյալ Պատվիրատուի տված ցուցումները, եթե դրանք չեն հակասում պայմանագրի պայմաններին:

3.4.3 Ապահովել շինմոնտաժային աշխատանքների կատարումը շինարարական նորմերին, կանոններին ու տեխնիկական պայմաններին համապատասխան, կատարել իր կողմից մոնտաժված սարքավորման (էլեկտրական, ջեռուցման, ջրամատակարարման, կոյուղու, օդափոխիչ և այլն) անհատական փորձարկում, մասնակցել սարքավորման համալիր փորձարկմանը:

3.4.4 Աշխատանքի արդյունքը Պատվիրատուին հանձնելիս նրան հայտնել այն պահանջների և կանոնների մասին, որոնց պահպանումն անհրաժեշտ է աշխատանքի արդյունքի արդյունավետ և անվտանգ օգտագործման համար, ինչպես նաև տեղեկություններ հաղորդել այդ պահանջները և կանոնները չպահպանելու հնարավոր հետևանքների մասին:

3.4.5 Պայմանագրի 1.3 կետում նշված ժամկետը խախտելու և Պատվիրատուի կողմից աշխատանքի կատարման նոր ժամկետ սահմանվելու դեպքում, ապահովել աշխատանքի կատարումը սահմանված ժամկետում և յուրաքանչյուր ուշացված օրվա համար վճարել պայմանագրի 6.2 կետով նախատեսված տույժը:

3.4.6 Պայմանագրի 3.1.4 կետով նախատեսված հիմքերով պայմանագրի լուծման դեպքում հատուցել Պատվիրատուին պատճառված վնասները և վճարել 6.3 կետով նախատեսված տուգանքը:

3.4.7 Շինարարության օբյեկտի կոնսերվացման անհրաժեշտության ծագման դեպքում՝ իր միջոցներով կատարել աշխատանքը դադարեցնելու և շինարարությունը կոնսերվացնելու անհրաժեշտությունից բխող ողջամիտ ծախսերը:

3.4.8 Եթե շինարարական ծրագրերի կատարման արդյունքի կամ դրա առանձին բաղադրիչի համար սահմանված երաշխիքային ժամկետի ընթացքում ի հայտ են եկել կատարված աշխատանքի թերություններ, ապա Կապալառուն պարտավոր է իր հաշվին, Պատվիրատուի կողմից սահմանված ողջամիտ ժամկետում վերացնել թերությունները:

3.4.9 Պայմանագրով երաշխիքային ժամկետ է սահմանվում Պատվիրատուի կողմից ողջ ծավալով Աշխատանքն ընդունվելու օրվան հաջորդող օրվանից հաշված 365 օր (առնվազն 365 օրացուցային օր): Եթե երաշխիքային ժամկետի ընթացքում ի հայտ են եկել կատարված Աշխատանքի թերություններ, ապա Կապալառուն պարտավոր է իր հաշվին, Պատվիրատուի կողմից սահմանված ողջամիտ ժամկետում վերացնել թերությունները:

4. ԱՇԽԱՏԱՆՔԻ ՀԱՆՁՆՄԱՆ ԵՎ ԸՆԴՈՒՆՄԱՆ ԿԱՐԳԸ

4.1 Կատարված աշխատանքը ընդունվում է Պատվիրատուի և Կապալառուի միջև հանձնման-ընդունման արձանագրության ստորագրմամբ: Աշխատանքը Պատվիրատուին հանձնելու փաստը ֆիքսվում է Պատվիրատուի և Կապալառուի միջև երկկողմ հաստատված փաստաթղթով՝ նշելով փաստաթղթի կազմման ամսաթիվը:

Մինչև պայմանագրով աշխատանքի կատարման համար նախատեսված օրը ներառյալ Կապալառուն Պատվիրատուին է տրամադրում իր կողմից ստորագրված՝ աշխատանքը Պատվիրատուին հանձնելու փաստը ֆիքսող փաստաթուղթը (հավելված N 3.1) և և հանձնման-ընդունման արձանագրության 2 օրինակ (հավելված N 3):

4.2 Եթե կատարված աշխատանքը համապատասխանում է պայմանագրի պայմաններին, Պատվիրատուն պայմանագրի 4.1 կետում նշված փաստաթղթերը ստանալու օրվան հաջորդող աշխատանքային օրվանից հաշված **30** աշխատանքային օրվա ընթացքում ստորագրում և Կապալառուին է տրամադրում իր կողմից ստորագրված հանձնման-ընդունման արձանագրությունը և դրա ստորագրման համար հիմք հանդիսացած դրական եզրակացությունը:

4.3 Եթե կատարված աշխատանքը կամ դրա մի մասը չի համապատասխանում պայմանագրի պայմաններին, ապա Պատվիրատուն չի ստորագրում հանձնման-ընդունման արձանագրությունը և պայմանագրի 4.2 կետում նշված ժամկետում Կապալառուին հետ է վերադարձնում հանձնման-ընդունման արձանագրությունը և դրա չստորագրման համար հիմք հանդիսացած բացասական եզրակացությունը: Սույն կետի կիրառման դեպքում Պատվիրատուն ձեռնարկում է նման իրավիճակի համար պայմանագրով նախատեսված միջոցները և Կապալառուի նկատմամբ կիրառում է պայմանագրով նախատեսված պատասխանատվության միջոցներ:

4.4 Եթե պայմանագրի 4.2 կետով սահմանված ժամկետում Պատվիրատուն չի ընդունում կատարված աշխատանքը կամ չի մերժում դրա ընդունումը, ապա կատարված աշխատանքը համարվում է ընդունված և պայմանագրի 4.2 կետով սահմանված վերջնաժամկետին հաջորդող աշխատանքային օրը Պատվիրատուն էլեկտրոնային գնումների համակարգի միջոցով Կապալառուին է տրամադրում իր կողմից ստորագրված հանձնման-ընդունման արձանագրությունը:

4.5 Աշխատանքի կամ պայմանագրի օրացուցային գրաֆիկով նախատեսված առանձին տեսակի աշխատանքների, փուլերի և ծավալների արդյունքները տեխնիկական բնութագրին չհամապատասխանելու դեպքում կողմերը կազմում են երկկողմ ակտ՝ թվարկելով թերությունների վերացման համար պահանջվող՝ կատարման ենթակա լրացուցիչ աշխատանքները և ժամկետները: Կապալառուն պարտավոր է պայմանագրային գնի սահմաններում, առանց լրացուցիչ վճարի, կատարել անհրաժեշտ աշխատանքներ:

5. ԱՇԽԱՏԱՆՔԻ ԳԻՆԸ ԵՎ ՎԱՐՁԱՏՐՈՒԹՅՈՒՆԸ

5.1 Սույն պայմանագրի ընդհանուր գինը կազմում է **261,636 (երկու հարյուր վաթսունմեկ հազար վեց հարյուր երեսունվեց) ՀՀ դրամ՝ ներառյալ ԱԱՀ-ն**: Գինը ներառում է Կապալառուի կողմից իրականացվող բոլոր ծախսերը:

5.2 Աշխատանքի գինը կայուն է և Կապալառուն իրավունք չունի պահանջել ավելացնելու, իսկ Պատվիրատուն նվազեցնելու այդ գինը:

5.3 Պատվիրատուն վճարում է աշխատանքի կամ պայմանագրի տեխնիկական բնութագրով նախատեսված՝ առանձին տեսակի աշխատանքների, փուլերի և ծավալների՝ պայմանագրի 4-րդ բաժնով նախատեսված կարգով ընդունելու դեպքում Հայաստանի Հանրապետության դրամով անկանխիկ՝ դրամական միջոցները Կապալառուի հաշվարկային հաշվին փոխանցելու միջոցով: Դրամական միջոցների փոխանցումը կատարվում է հանձման-ընդունման արձանագրության հիման վրա՝ պայմանագրի վճարման ժամանակացույցով (հավելված N 2) նախատեսված չափերով և ամիսներին: Եթե արձանագրությունը կազմվում է տվյալ ամսվա 20-ից հետո և այդ ամսում վճարման ժամանակացույցով նախատեսված են ֆինանսական միջոցներ, ապա վճարումն իրականացվում է մինչև 30 աշխատանքային օրվա ընթացքում, բայց ոչ ուշ, քան մինչև տվյալ տարվա դեկտեմբերի 30-ը:

6. ԿՈՂՄԵՐԻ ՊԱՏԱՍԽԱՆԱՏՎՈՒԹՅՈՒՆԸ

6.1 Կապալառուն պատասխանատվություն է կրում Աշխատանքի որակի և սույն պայմանագրի 1.3 կետով նախատեսված ժամկետի պահպանման համար:

6.2 Սույն պայմանագրով նախատեսված Աշխատանքի կատարման ժամկետը խախտելու դեպքում Կապալառուից յուրաքանչյուր ուշացված աշխատանքային օրվա համար գանձվում է տույժ՝ կատարման ենթակա, սակայն չկատարված Աշխատանքի գնի 0,05 (զրո ամբողջ հինգ հարյուրերորդական) տոկոսի չափով:

6.3 Պայմանագրի 3.1.3 կետով նախատեսված հիմքերով Պատվիրատուի կողմից աշխատանքը չընդունվելու, ինչպես նաև 3.1.4 կետով նախատեսված կարգով պայմանագիրը լուծելու դեպքում Կապալառուից գանձվում է տուգանք՝ պայմանագրի 5.1 կետում նախատեսված գումարի 0,5 (զրո ամբողջ հինգ տասնորդական) տոկոսի չափով: Ընդ որում տուգանքը հաշվարկվում է նաև աշխատանքի արդյունքը սույն պայմանագրով սահմանված ժամկետում կատարելու, սակայն պատվիրատուի կողմից այդ չընդունվելու դեպքում:

6.4 Պայմանագրի 6.2 և 6.3 կետերով նախատեսված տույժը և տուգանքը հաշվարկվում և հաշվանցվում են Կապալառուին վճարվող գումարների հետ:

6.5 Պատվիրատուի կողմից պայմանագրի 5.3 կետով նախատեսված ժամկետների խախտման համար Պատվիրատուի նկատմամբ յուրաքանչյուր ուշացված աշխատանքային օրվա համար հաշվարկվում է տույժ՝ վճարման ենթակա, սակայն չվճարված գումարի 0,05 (զրո ամբողջ հինգ հարյուրերորդական) տոկոսի չափով:

6.6 Պայամանագրով չնախատեսված դեպքերում կողմերն իրենց պարտավորությունները չկատարելու կամ ոչ պատշաճ կատարելու համար պատասխանատվություն են կրում ՀՀ օրենսդրությամբ սահմանված կարգով:

6.7 Տույժերի և (կամ) տուգանքների վճարումը կողմերին չի ազատում իրենց պայմանագրային պարտավորությունները կատարելուց:

7. ԱՆՀԱՂԹԱՀԱՐԵԼԻ ՈՒԺԻ ԱԶԴԵՑՈՒԹՅՈՒՆԸ (ՖՈՐՍ-ՄԱԺՈՐ)

Սույն պայմանագրով պարտավորություններն ամբողջությամբ կամ մասնակիորեն չկատարելու համար կողմերն ազատվում են պատասխանատվությունից, եթե դա եղել է անհաղթահարելի ուժի ազդեցության հետևանքով, որը ծագել է սույն պայմանագիրը կնքելուց հետո, և որը կողմերը չէին կարող կանխատեսել կամ կանխարգելել: Այդպիսի իրավիճակներ են երկրաշարժը, ջրհեղեղը, հրդեհը, պատերազմը, ռազմական և արտակարգ դրություն հայտարարելը, քաղաքական հուզումները, գործադուլները, հաղորդակցության միջոցների աշխատանքի դադարեցումը, պետական մարմինների ակտերը և այլն, որոնք անհնարին են դարձնում սույն պայմանագրով պարտավորությունների կատարումը: Եթե արտակարգ ուժի ազդեցությունը շարունակվում է 3 (երեք) ամսից ավելի, ապա կողմերից յուրաքանչյուրն իրավունք ունի լուծել պայմանագիրը՝ այդ մասին նախապես տեղյակ պահելով մյուս կողմին:

8. ԱՅԼ ՊԱՅՄԱՆՆԵՐ

8.1. Պայմանագիրն ուժի մեջ է մտնում Կողմերի ստորագրման պահից և գործում է մինչև կողմերի պայմանագրով ստանձնած պարտավորությունների ողջ ծավալով կատարումը:

8.2. Պայմանագրից ծագած՝ կողմի վճարային պարտավորությունը չի կարող դադարել այլ պայմանագրից ծագած՝ հակընդդեմ պարտավորության հաշվանցով, առանց կողմերի գրավոր և կնիքով հաստատված համաձայնության: Պայմանագրից ծագած պահանջի իրավունքը չի կարող փոխանցվել այլ անձի, առանց պարտապան կողմի գրավոր համաձայնության:

8.3. Այն դեպքում, երբ օրենքով նախատեսված կարգով օրենքի պահանջների կատարման նկատմամբ հսկողության կամ վերահսկողության կամ բողոքների քննության արդյունքում արձանագրվում է, որ գնման գործընթացում, մինչև պայմանագրի կնքումը, Կապալառուն ներկայացրել է կեղծ փաստաթղթեր (տեղեկություններ և տվյալներ), կամ վերջինիս ընտրված մասնակից ճանաչելու մասին որոշումը չի համապատասխանում Հայաստանի Հանրապետության օրենսդրությանը, ապա այդ հիմքերն ի հայտ գալուց հետո Պատվիրատուն միակողմանիորեն լուծում է պայմանագիրը, եթե արձանագրված խախտումները մինչև պայմանագրի կնքումը հայտնի լինելու դեպքում գնումների մասին Հայաստանի Հանրապետության օրենսդրության համաձայն հիմք կհանդիսանային պայմանագիրը չկնքելու համար: Ընդ որում, Պատվիրատուն չի կրում պայմանագրի միակողմանի լուծման հետևանքով Կապալառուի համար առաջացող վնասների կամ բաց թողնված օգուտի ռիսկը, իսկ վերջինս պարտավոր է Հայաստանի Հանրապետության օրենքով

սահմանված կարգով փոխհատուցել իր մեղքով Պատվիրատուի կրած վնասներն այն ծավալով, որի մասով պայմանագիրը լուծվել է:

8.4. Պայմանագրի հետ կապված վեճերը ենթակա են քննության Հայաստանի Հանրապետության դատարաններում:

8.5. Պայմանագրում փոփոխություններ և լրացումներ կարող են կատարվել միայն Կողմերի փոխադարձ համաձայնությամբ՝ համաձայնագիր կնքելու միջոցով, որը կհանդիսանա պայմանագրի անբաժանելի մասը:

Արգելվում է պայմանագրում, իսկ եթե պայմանագրի գինը գործոնային է, ապա նաև այդ պայմանագրին կից հաջորդող յուրաքանչյուր տարիներին կնքված համաձայնագրում կատարել այնպիսի փոփոխություններ, որոնք հանգեցնում են գնվող աշխատանքի ծավալների կամ ձեռք բերվող աշխատանքի միավորի գնի կամ պայմանագրի գնի արհեստական փոփոխման:

Պայմանագրի կողմերից անկախ գործոնների ազդեցությամբ պայմանագրի փոփոխման յուրաքանչյուր դեպք սահմանում է Հայաստանի Հանրապետության կառավարությունը:

8.6. Աշխատանքի կատարման ժամկետը կարող է երկարաձգվել մինչև պայմանագրով այդ ժամկետը լրանալը՝ Կապալառուի առաջարկության առկայության դեպքում՝ պայմանով, որ Պատվիրատուի մոտ չի վերացել աշխատանքի օգտագործման պահանջը, իսկ Կապալառուի առաջարկությունը ներկայացվել է ոչ ուշ, քան պայմանագրով ի սկզբանե աշխատանքների կատարման համար սահմանված ժամկետը լրանալուց առնվազն 5 օրացուցային օր առաջ: Ընդ որում սույն կետով սահմանված դեպքում աշխատանքի կատարման ժամկետը կարող է երկարաձգվել մեկ անգամ մինչև 30 օրացուցային օրով, բայց ոչ ավել քան պայմանագրով սահմանված ժամկետն է:

8.7. Պայմանագրի պատշաճ կատարման պայմաններում կողմերի (Կապալառու կամ Պատվիրատու) օգուտները (խնայողություններ) կամ կրած վնասները տվյալ կողմի օգուտը կամ կրած վնասն են:

Պայմանագրի կողմերի՝ երրորդ անձանց նկատմամբ պարտավորությունները՝ ներառյալ պայմանագրի կատարման շրջանակում Կապալառուի կնքած այլ գործարքները և դրանցից բխող պարտավորությունները, դուրս են պայմանագրի կարգավորման դաշտից և չեն կարող ազդել պայմանագրի կատարման արդյունքն ընդունելու վրա: Այդ գործարքների և դրանցից բխող պարտավորությունների կատարման հետ կապված հարաբերությունները կարգավորվում են այդ գործարքների հետ կապված հարաբերությունները կարգավորող նորմերով, և դրանց համար պատասխանատու է Կապալառուն:

8.8. Պայմանագիրը չի կարող փոփոխվել կողմերի պարտավորությունների մասնակի չկատարման հետևանքով կամ ամբողջությամբ լուծվել կողմերի փոխադարձ համաձայնությամբ՝ բացառությամբ՝ Հայաստանի Հանրապետության օրենսդրությամբ սահմանված կարգով աշխատանքի կատարման համար անհրաժեշտ ֆինանսական հատկացումների նվազեցման դեպքերի: Ընդ որում, պայմանագրի կողմերի՝ պարտավորությունների մասնակի չկատարման կամ ամբողջությամբ լուծման կողմերի փոխադարձ համաձայնությունն անհրաժեշտ է ձեռք բերել նախքան Հայաստանի Հանրապետության օրենսդրությամբ սահմանված կարգով աշխատանքի կատարման համար անհրաժեշտ ֆինանսական հատկացումների նվազեցումը:

8.9. Կապալառուի կողմից ստանձնած պարտավորությունները չկատարելու կամ ոչ պատշաճ կատարելու հիմքով պայմանագիրն ամբողջությամբ կամ մասնակի միակողմանի լուծելու մասին ծանուցումը Պատվիրատուն հրապարակում է www.procurement.am հասցեով գործող ինտերնետային կայքի «Պայմանագրերը միակողմանի լուծելու մասին ծանուցումներ» բաժնում՝ նշելով հրապարակման ամսաթիվը: Կապալառուն, պայմանագիրը միակողմանի լուծելու վերաբերյալ, համարվում է պատշաճ ծանուցված՝ ծանուցումը, սույն կետով սահմանված հրապարակվելուն հաջորդող օրվանից: Պայմանագիրն ամբողջությամբ կամ մասնակի միակողմանի լուծելու մասին ծանուցումը տեղեկագրում հրապարակվելու օրը Պատվիրատուն այն ուղարկվում է նաև Կապալառուի էլեկտրոնային փոստին:

8.10. Սույն պայմանագրի կապակցությամբ ծագած վեճերը լուծվում են բանակցությունների միջոցով: Համաձայնություն ձեռք չբերելու դեպքում վեճերը լուծվում են դատական կարգով:

8.11. Սույն պայմանագիրը կազմված է 12 էջից, կնքվում է երկու օրինակից, որոնք ունեն հավասարազոր իրավաբանական ուժ, յուրաքանչյուր կողմին տրվում է մեկական օրինակ: Սույն պայմանագրի N 1, N 2, N 3 և N 3.1 հավելվածները, համարվում են պայմանագրի անբաժանելի մասը:

8.12. Սույն պայմանագրի հետ կապված հարաբերությունների նկատմամբ կիրառվում է Հայաստանի Հանրապետության իրավունքը:

8.13. Պայմանագրով նախատեսված աշխատանքների կատարումն իրականացվում է այդ նպատակով ֆինանսական միջոցների առկայության և դրա հիման վրա կողմերի միջև համապատասխան համաձայնագրի կնքման միջոցով: Պայմանագիրը լուծվում է, եթե այն կնքելու օրվան հաջորդող վեց ամսվա ընթացքում այդ նպատակով պայմանագրի կատարման համար ֆինանսական միջոցներ չեն նախատեսվում: Ընդ որում,

Կապալառուն համաձայնագիրը կնքում և Պատվիրատուին ներկայացնում է համաձայնագիր կնքելու ծանուցումը ստանալու օրվանից տասնհինգ աշխատանքային օրվա ընթացքում: Հակառակ դեպքում պայմանագիրը Պատվիրատուի կողմից միակողմանիորեն լուծվում է:[1]

9. ԿՈՂՄԵՐԻ ՀԱՍՑԵՆԵՐԸ, ԲԱՆԿԱՅԻՆ ՎԱՎԵՐԱՊԱՅՄԱՆՆԵՐԸ ԵՎ ՍՏՈՐԱԳՐՈՒԹՅՈՒՆՆԵՐԸ

ՊԱՏՎԻՐԱՏՈՒ	ԿԱՊԱԼԱՌՈՒ
Հայաստանի տարածքային զարգացման հիմնադրամ	«Միլաքս Գրուպ» ՓԲԸ
Հասցեն՝ ՀՀ, ք. Երևան, 0037, Կ.Ուլնեցու 31	Հասցե՝ ՀՀ, Արմավիրի մարզ, ք. Արմավիր, փ/ա 18
ՀՎՀՀ՝00846441	ՀՎՀՀ՝ 04403097
Հ/Հ՝ 900000900283	Հ/հ՝ 2050322004821001
Կենտրոնական գանձապետարան	Բանկ՝ Ինեկոբանկ Արմավիր մ/ճ
Գործադիր տնօրեն Արթուր Սողոմոնյան	Տնօրեն Դավիթ Գրիգորյան
/ստորագրություն/	/ստորագրություն/
Կ.Տ	Կ.Տ

[1] *Սույն կետը հանվում է պայմանագրից, եթե պայմանագիրը չի կնքվում "Գնումների մասին" ՀՀ օրենքի 15-րդ հոդվածի 6-րդ մասի հիման վրա:*

Հավելված թիվ 1
«9» 10 2020թ. կնքված
ՀՏԶՀ-ԱՇՁԲ-2020/1 ծածկագրով պայմանագրի

ՏԵԽՆԻԿԱԿԱՆ ԲՆՈՒԹԱԳԻՐ- ԳՆՄԱՆ ԺԱՄԱՆԱԿԱՑՈՒՅՑ

Աշխատանքների								
հրավերով նախատեսված չափաբաժնի համարը	գնումների պլանով նախատեսված միջանցիկ ծածկագիրը՝ ըստ ԳՄԱ դասակարգման (CPV)	անվանումը	տեխնիկական բնութագիրը*	չափման միավորը	ընդհանուր գինը	ընդհանուր քանակը	կատարման	
							հասցեն	Ժամկետը*
1	45341100/1	Բազրիքների մոնտաժում	ՀՀ Վայոց ձորի Արենի համայնքի Ռինդի մանկապարտեզի բազրիքի մոնտաժման աշխատանքներ	Դրամ	261,636	1	ՀՀ, ք.Երևան, Կ.Ուլնեցու 31	Պայմանագիրը ուժի մեջ մտնելու օրվանից հաշված 20 օր

*Կից ներկայացված են ծավալաթերթ-նախահաշիվը և գծագրերը

ՊԱՏՎԻՐԱՏՈՒ

Հայաստանի տարածքային զարգացման հիմնադրամ
Հասցեն՝ ՀՀ, ք. Երևան, 0037, Կ.Ուլնեցու 31
ՀՎՀՀ՝ 00846441
Հ/Հ՝ 900000900283
Կենտրոնական գանձապետարան
Գործադիր տնօրեն
Արթուր Սողոմոնյան

/ստորագրություն/
Կ.Տ

ԿԱՊԱԼԱՌՈՒ

«Միլաքս Գրուպ» ՓԲԸ
Հասցե՝ ՀՀ, Արմավիրի մարզ, ք. Արմավիր, փ/ա 18
ՀՎՀՀ՝ 04403097
Հ/հ՝ 2050322004821001
Բանկ՝ Ինեկոբանկ Արմավիր մ/ճ
Տնօրեն
Դավիթ Գրիգորյան

/ստորագրություն/
Կ.Տ

Հավելված թիվ 1.1
«9» 10 2020թ. կնքված
ՀԾ-ՄԱ-ԱՇՁԲ-2020/1 ծածկագրով պայմանագրի

ԾԱՎԱԼԱԹԵՐԹ-ՆԱԽԱՀԱՇԻՎ*

ՀՀ ՎԱՅՈՑ ՁՈՐԻ ԱՐԵՆԻ ՀԱՄԱՅՆՔԻ ՌԻՆԴԻ ՄԱՆԿԱՊԱՐՏԵԶԻ ԲԱԶՐԻՔԻ ՄՈՆՏԱԺՄԱՆ ԱՇԽԱՏԱՆՔՆԵՐ

h/h		Աշխատանքի նկարագիրը	չ.մ.	քանակ	միավորի գին	ընդամենը
1	2	3	4	5	6	7
1		**Մետաղական բազրիքներ**				
1	1	III կարգի գրունտի մշակում ձեռքով	մ3	1.200	2,000	2,400
2	2	գրունտի հարթեցում տեղում ձեռքով, տոփանումով	մ3	1.200	4,000	4,800
3	3	հենարանների բետոնացում դասը B15(200)	մ3	1.100	43,000	47,300
4	4	մետաղական բազրիքի տեղադրում ուղղանկյուն եւ քառակուսի խողովակներից /ըստ նախագծի - 31գմ/	տ	0.2844	540,000	153,576
5	5	մետաղական կոնստրուկցիաների երկշերտ հակակոռոզիոն ներկում	տ	0.2844	35,000	9,954
		Ընդամենը				218,030
		ԱԱՀ 20%				43,606
		Ներառյալ ԱԱՀ				261,636

**ԱՇԽԱՏԱՆՔՆԵՐՆ ԻՐԱԿԱՆԱՑՎԵԼՈՒ ԵՆ ՀՀ ՎԱՅՈՑ ՁՈՐԻ ԱՐԵՆԻ ՀԱՄԱՅՆՔՈՒՄ*

Մետաղական բազրիք-1
Մոդուլ

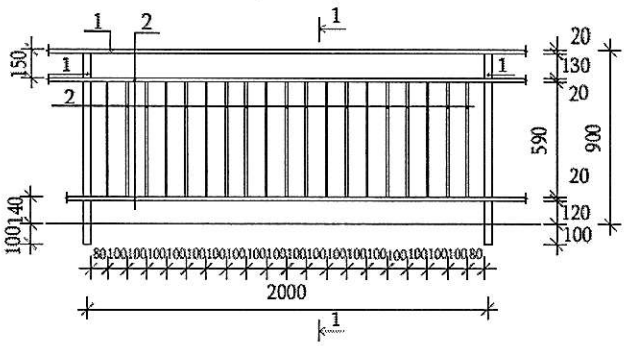

Հատակագիծ

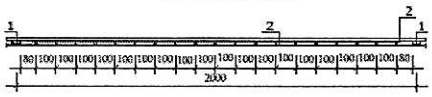

31.0մ-ոց մետաղական բազրիքի համար մասնագիր

1	ГОСТ8645-68	□20x40x3	$\sum_{գծմ=48.6}$	117.6կգ
2	ГОСТ8645-68	□10x20x1.5	$\sum_{գծմ=240.8}$	145.7կգ

Մետաղական բազրիք-1 $\sum_{գծմ}$=31.0

Մետաղական բազրիք-1 ներկում 2 շերտ հակակոռոզիոն ներկով

ՊԱՏՎԻՐԱՏՈՒ

Հայաստանի տարածքային զարգացման հիմնադրամ
Հասցեն՝ ՀՀ, ք. Երևան, 0037,
Կ.Ուլնեցու 31
ՀՎՀՀ՝00846441
Հ/Հ՝ 900000900283
Կենտրոնական գանձապետարան
Գործադիր տնօրեն
Արթուր Սողոմոնյան

/ստորագրություն/
Կ.Տ

ԿԱՊԱԼԱՌՈՒ

«Միլաքս Գրուպ» ՓԲԸ

Հասցե՝ ՀՀ, Արմավիրի մարզ,
ք. Արմավիր, փ/ա 18
ՀՎՀՀ՝ 04403097
Հ/հ՝ 2050322004821001
Բանկ՝ Ինեկոբանկ Արմավիր մ/ճ
Տնօրեն
Դավիթ Գրիգորյան

/ստորագրություն/
Կ.Տ

Հավելված թիվ 2
«9» 10 2020թ. կնքված
ՎՄՄԱ-ԱՇՀԲ-2020/1 ծածկագրով պայմանագրի

ՎՃԱՐՄԱՆ ԺԱՄԱՆԱԿԱՑՈՒՅՑ*

ՀՀ դրամ

Աշխատանքի													
Հ/Հ	գնումների պլանով նախատեսված միջանցիկ ծածկագիրը՝ ըստ ԳՄԱ դասակարգման (CPV)	անվանումը	դիմաց վճարումները նախատեսվում է իրականացնել 2020թ-ին՝ ըստ ամիսների, այդ թվում**										
			հունվար	փետրվար	մարտ	ապրիլ	մայիս	հունիս	հուլիս	օգոստոս	սեպտեմբեր	հոկտեմբեր	նոյեմբեր	դեկտեմբեր	Ընդամենը
1	45341100/1	Բազրիքների մոնտաժում	...	...	...	...	...	...	...	261,636	261,636	261,636	261,636

** Վճարման ենթակա գումարները ներկայացվում են ամբողջական կարգով:*

ՊԱՏՎԻՐԱՏՈՒ

Հայաստանի տարածքային զարգացման հիմնադրամ
Հասցեն՝ ՀՀ, ք. Երևան, 0037,
Կ.Ուլնեցու 31
ՀՎՀՀ՝00846441
Հ/Հ՝ 900000900283
Կենտրոնական գանձապետարան
Գործադիր տնօրեն
Արթուր Սողոմոնյան

/ստորագրություն/

Կ.Տ

ԿԱՊԱԼԱՌՈՒ

«Միլաքս Գրուպ» ՓԲԸ

Հասցե՝ ՀՀ, Արմավիրի մարզ,
ք. Արմավիր, փ/ա 18
ՀՎՀՀ՝ 04403097
Հ/հ՝ 2050322004821001
Բանկ՝ Ինեկոբանկ Արմավիր մ/ճ
Տնօրեն
Դավիթ Գրիգորյան

/ստորագրություն/

Կ.Տ

Հավելված թիվ 3
«9» 10 2020թ. կնքված
ՀԾ-ՄԱ-ԱՇՁԲ-2020/1 ծածկագրով պայմանագրի

Պայմանագրի կողմ	Պատվիրատու
_____	_____
_____	_____
գտնվելու վայրը _____	գտնվելու վայրը _____
հհ _____	հհ_____
հվհհ _____	հվհհ_____

ԱՐՁԱՆԱԳՐՈՒԹՅՈՒՆ N
ՊԱՅՄԱՆԱԳՐԻ ԿԱՄ ԴՐԱ ՄԻ ՄԱՍԻ ԿԱՏԱՐՄԱՆ ԱՐԴՅՈՒՆՔՆԵՐԻ ՀԱՆՁՆՄԱՆ-ԸՆԴՈՒՆՄԱՆ

« »« » 20 թ.

Պայմանագրի /այսուհետ՝ Պայմանագիր/ անվանումը՝

_____

Պայմանագրի կնքման ամսաթիվը՝ «____» «_____» 20 թ.
Պայմանագրի համարը՝ _____
Պատվիրատուն և Պայմանագրի կողմը՝ հիմք ընդունելով պայմանագրի կատարման վերաբերյալ « » « » 20 թ. դուրս գրված N ___ հաշիվ ապրանքագիրը, կազմեցին սույն արձանագրությունը հետևյալի մասին.
Պայմանագրի շրջանակներում Պայմանագրի կողմը կատարել է հետևյալ աշխատանքները՝

N	Կատարված աշխատանքների							
	անվանումը	տեխնիկական բնութագրի համառոտ շարադրանքը	քանակական ցուցանիշը		կատարման ժամկետը		Վճարման ենթակա գումարը /հազար դրամ/	Վճարման ժամկետը /ըստ վճարման ժամանակացույցի/
			ըստ պայմանագրով հաստատված գնման ժամանակացույցի	փաստացի	ըստ պայմանագրով հաստատված գնման ժամանակացույցի	փաստացի		

Սույն արձանագրության երկկողմ հաստատման համար հիմք հանդիսացած հաշիվ ապրանքագիրը և դրական եզրակացությունը հանդիսանում են սույն արձանագրության բաղկացուցիչ մասը և կցվում են:

Աշխատանքը հանձնեց	Աշխատանքն ընդունեց
_____	_____
ստորագրություն	ստորագրություն
_____	_____
ազգանուն, անուն	ազգանուն, անուն
Կ.Տ.	Կ.Տ.

Հավելված 3.1
«9» 10 2020թ. կնքված
ՀԾ-ՄԱ-ԱՇՁԲ-2020/1 ծածկագրով պայմանագրի

ԱԿՏ N

պայմանագրի արդյունքը Պատվիրատուին հանձնելու փաստը ֆիքսելու վերաբերյալ

Սույնով արձանագրվում է, որ _____-ի (այսուհետ՝ Պատվիրատու) և _____-ի
Պատվիրատուի անունը Կապալառուի անունը
(այսուհետ՝ Կապալառու) միջև 20 թ. _____ -ին կնքված N _____
պայմանագրի կնքման ամսաթիվը պայմանագրի համարը
գնման պայմանագրի շրջանակներում Կապալառուն 20 թ. _____-ին հանձնման-ընդունման նպատակով Պատվիրատուին հանձնեց ստորև նշված աշխատանքները.

Աշխատանքի		
անվանումը	չափման միավորը	քանակը (փաստացի)

Սույն ակտը կազմված է 2 օրինակից, յուրաքանչյուր կողմին տրամադրվում է մեկական օրինակ:

ԿՈՂՄԵՐԸ

Հանձնեց

_____
ազգանուն, անուն

_____
ստորագրություն

Ընդունեց
հայտը նախագծած ներկայացուցիչ՝

_____
ազգանուն, անուն

_____
ստորագրություն